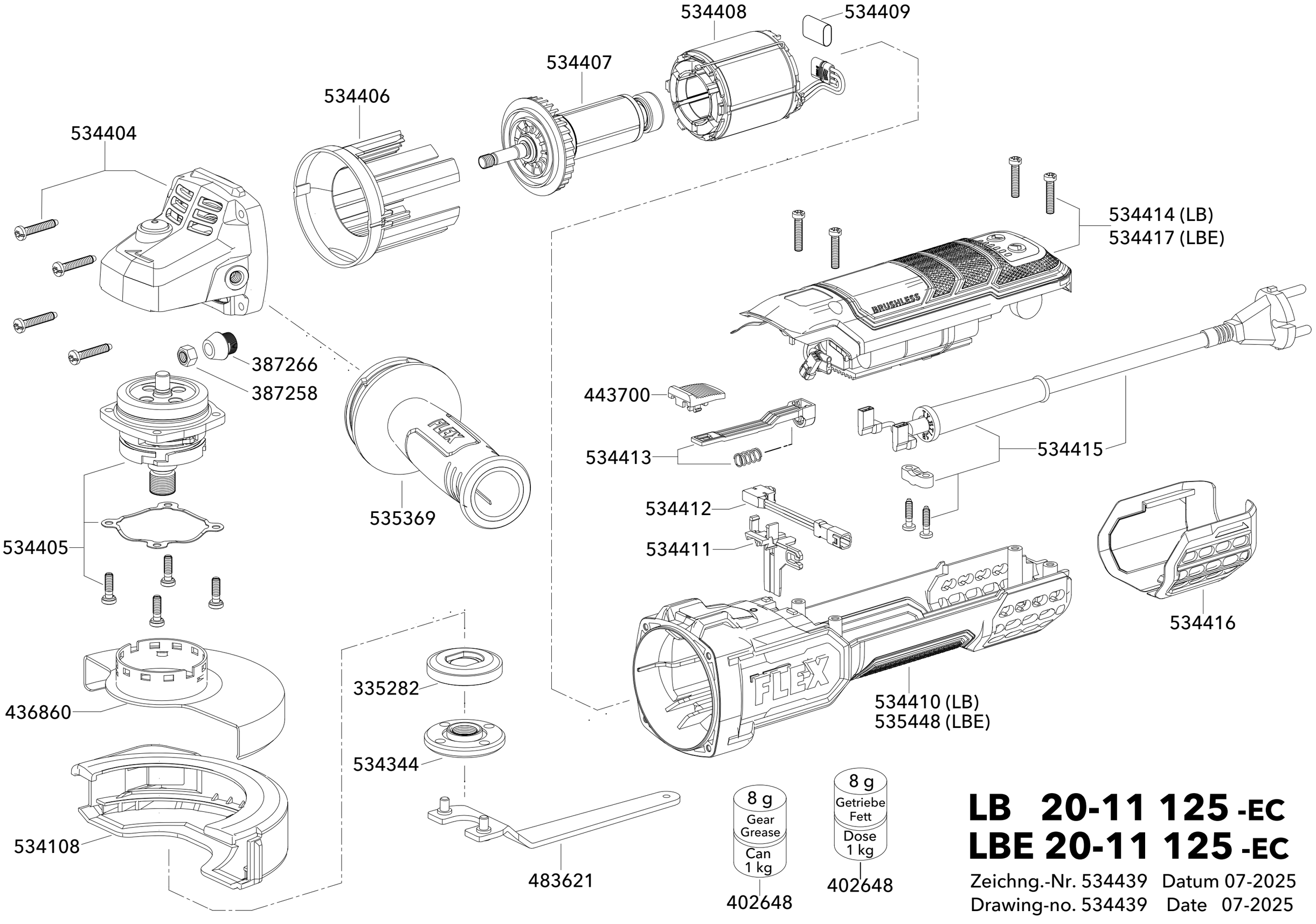

LB 20-11 125 -EC
LBE 20-11 125 -EC

Zeichng.-Nr. 534439 Datum 07-2025
Drawing-no. 534439 Date 07-2025