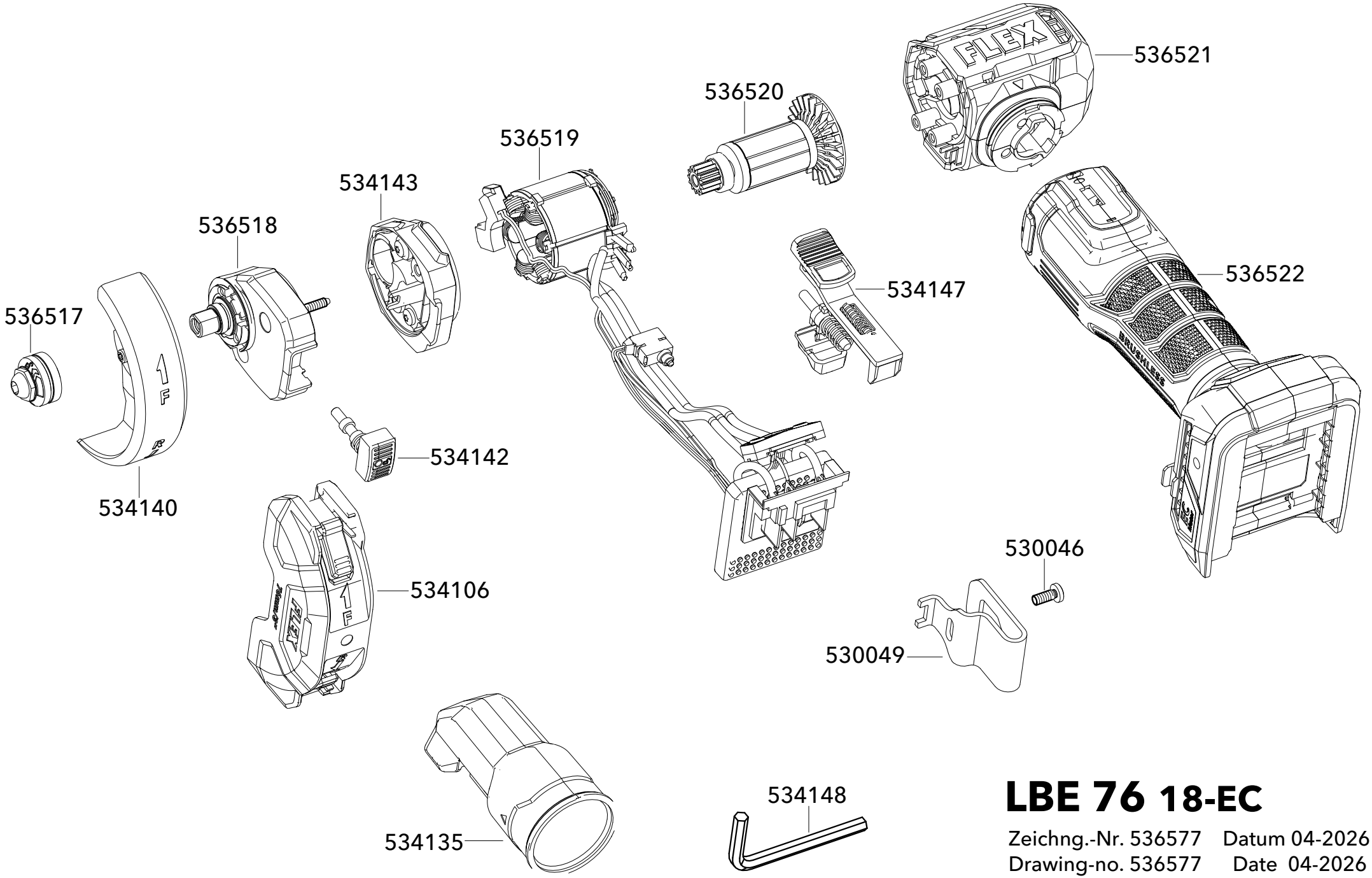

LBE 76 18-EC

Zeichng.-Nr. 536577 Datum 04-2026
Drawing-no. 536577 Date 04-2026