FLEX

GE 6 X 18-EC

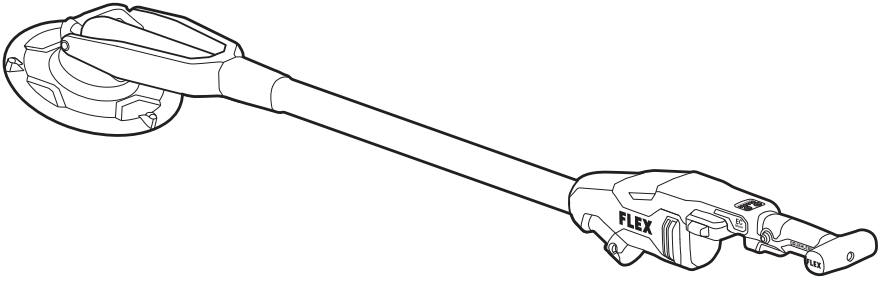

de Originalbetriebsanleitung 6
en Original operating instructions 13
fr Notice d'instructions d'origine 20
it Istruzioni per l'uso originali 27
es Instrucciones de funcionamiento originales 34
pt Instruções de serviço originais 41
nl Originele gebruiksaanwijzing 48
da Originale driftsvejledning 55
no Originale driftsanvisningen 62
sv Originalbruksanvisning 68
fi Alkuperäinen käyttöohjekirja 75
el Αυθεντικές οδηγίες χειρισμού 82
tr Orijinal işletme kılavuzu 90
pl Instrukcja oryginalna 97
hu Eredeti üzemeltetési útmutató 105
cs Originální návod k obsluze 112
sk Originálny návod na obsluhu 119
hr Originalna uputa za rad 126
sl Izvirno navodilo za obratovanje 133
ro Instrucţiuni de funcţionare originale 140
bg Оригинално упътване за експлоатация 147
ru Оригинальная инструкция по эксплуатации 155
et Originaalkasutusjuhend 163
lt Originali naudojimo instrukcija 170
lv Lietošanas pamācības oriģināls 177
ar ترجمة لإرشادات التشغيل الأصلية 184

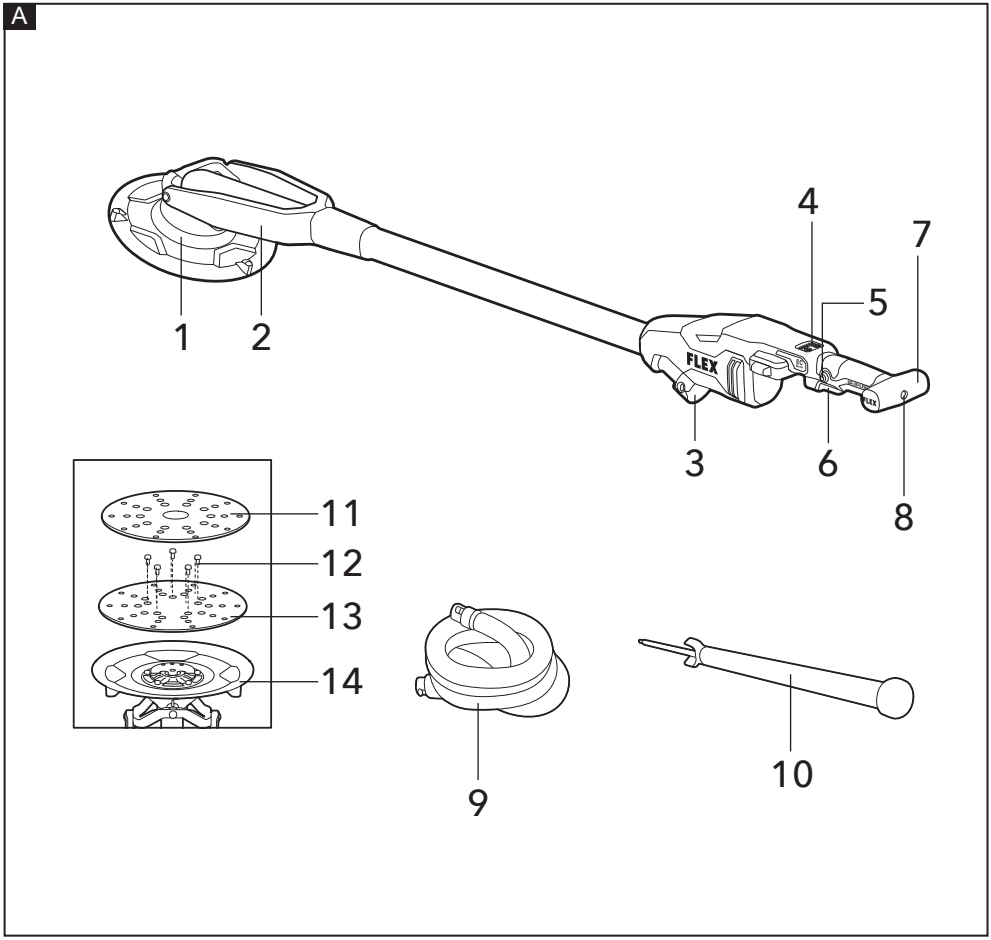
A
1
2
3
4
5
6
7
8
9
10
11
12
13
14
FLEX

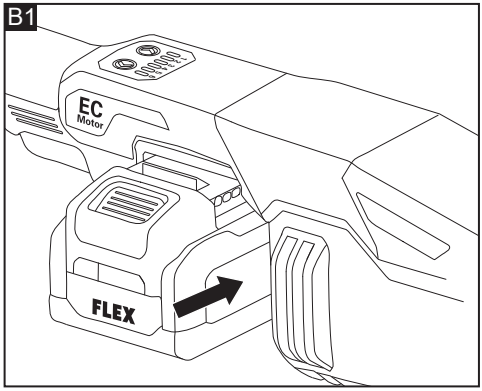
B1
EC
Motor
FLEX

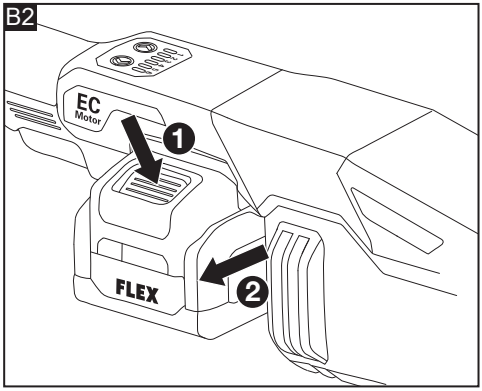
B2
EC
Motor
1
2
FLEX

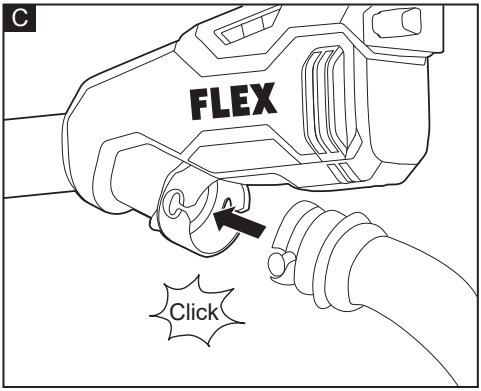
C
FLEX
Click

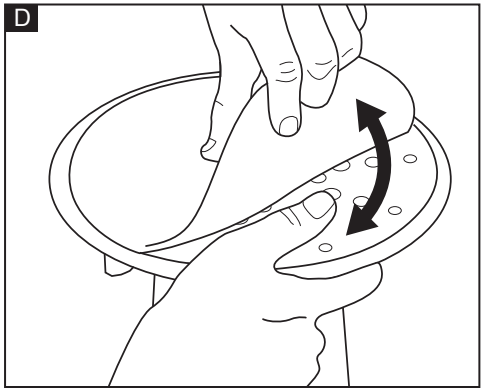
D

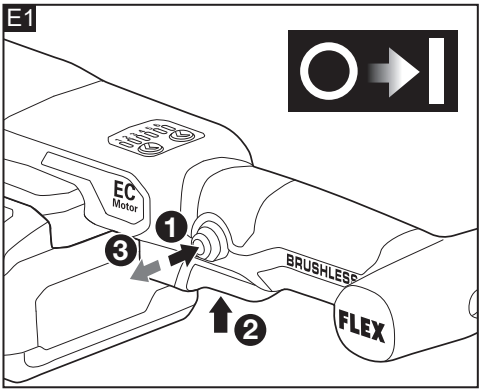
E1
EC Motor
BRUSHLESS
FLEX
1
2
3

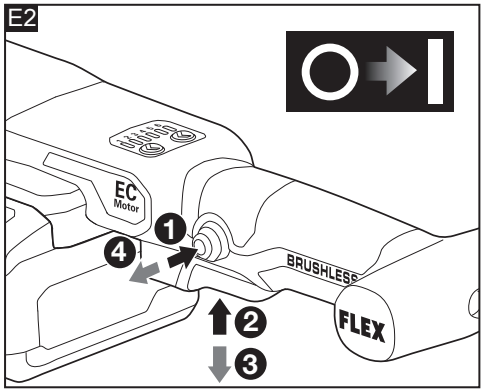
E2
EC Motor
BRUSHLESS
FLEX
1
2
3
4

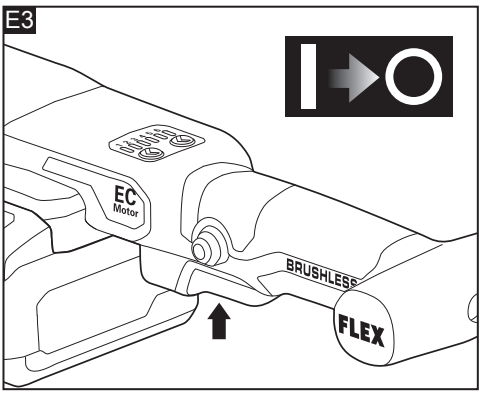
E3
EC Motor
BRUSHLESS
FLEX

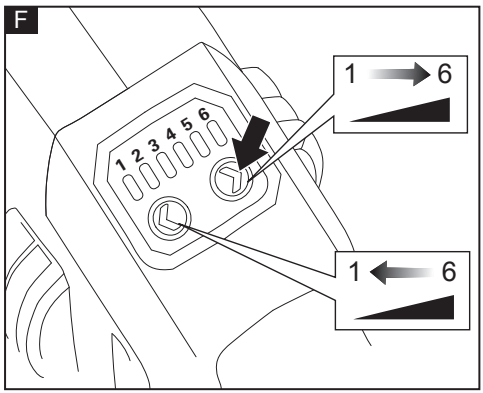
F
1 2 3 4 5 6
1 6
1 6

G

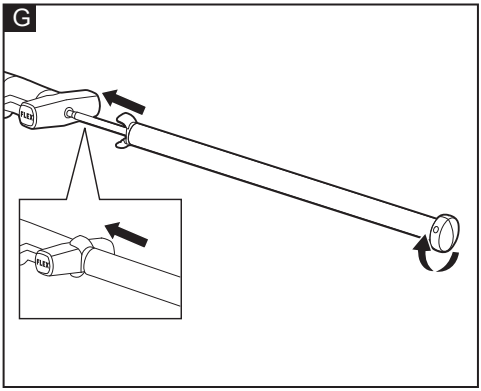

H

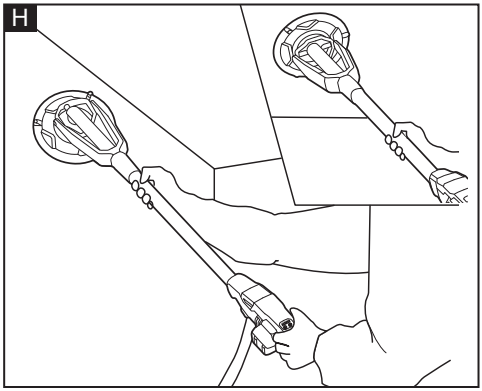

I

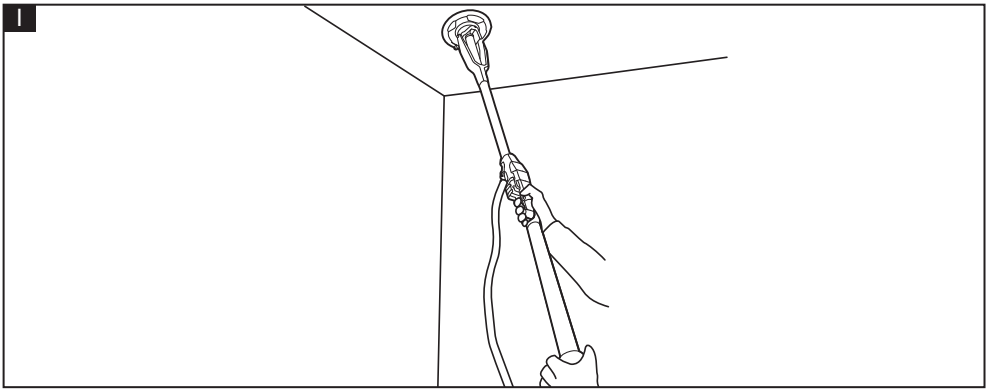

J

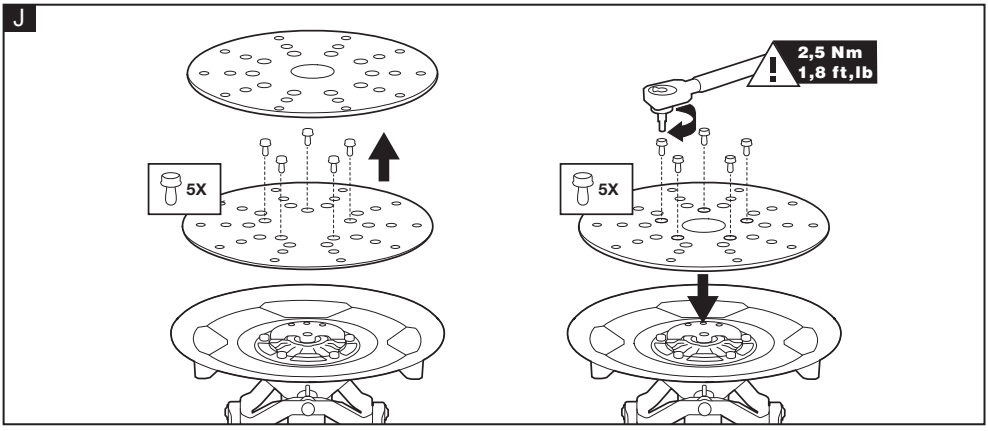

Inhalt

In diesem Handbuch verwendete Symbole . 6
Symbole auf dem Produkt 6
Wichtige Sicherheitshinweise 6
Geräuschpegel und Schwingungen 7
Technische Daten 8
Übersicht 8
Bedienung 8
Transport 11
Wartung und Pflege 12
Entsorgungshinweise 12
CE-Konformitätserklärung 12
Haftungsausschluss 12

In diesem Handbuch verwendete Symbole

⚠ ***WARNUNG!***
Kennzeichnet eine drohende Gefahr. Die Nichtbeachtung dieser Warnung kann zum Tod oder zu schweren Verletzungen führen.

⚠ ***VORSICHT!***
Kennzeichnet eine möglicherweise gefährliche Situation. Die Nichtbeachtung dieser Warnung kann zu leichten Verletzungen oder Sachschäden führen.

i ***ANMERKUNG***
Kennzeichnet Anwendungstipps und wichtige Informationen.

Symbole auf dem Produkt



Lesen Sie vor dem Einschalten des Elektrowerkzeugs die Bedienungsanleitung.



Tragen Sie eine Schutzbrille



Immer mit zwei Händen bedienen



Entsorgungshinweise für Altgeräte (siehe Seite 12)

CE-Kennzeichnung

UKCA-Kennzeichnung

Wichtige Sicherheitshinweise

⚠ ***WARNUNG!***
Bevor Sie das Elektrowerkzeug verwenden, lesen Sie bitte die nachfolgenden Hinweise und handeln Sie entsprechend:

- *die vorliegende Bedienungsanleitung,*
- *die „Allgemeinen Sicherheitshinweise" zur Handhabung von Elektrowerkzeugen im beiliegenden Heft (Broschüre-Nr.: 315915),*
- *die aktuell gültigen Betriebsvorschriften und die Unfallverhütungsvorschriften.*

Dieses Elektrowerkzeug befindet sich auf dem neuesten Stand der Technik und wurde in Übereinstimmung mit den anerkannten Sicherheitsvorschriften konstruiert.

Dennoch kann das Elektrowerkzeug während der Verwendung eine Gefahr für das Leben und die Gesundheit der Bedienperson oder eines Dritten darstellen oder das Elektrowerkzeug oder andere Gegenstände können beschädigt werden.

Das Elektrowerkzeug darf nur

- *bestimmungsgemäß und*
- *in einwandfreiem Zustand verwendet werden.*

Mängel, die die Sicherheit beeinträchtigen, müssen unverzüglich behoben werden.

Bestimmungsgemäße Verwendung

Der Trockenbauschleifer ist vorgesehen

- für den gewerblichen Einsatz in Industrie und Handwerk,
- zum Schleifen von Wänden und Decken in Innen- und Außenbereichen,
- zum Schleifen von geglätteten Trockenbauwänden,

Die Verwendung von Trennscheiben, Schruppscheiben, Fächerschleifscheiben oder Drahtbürsten ist nicht gestattet.

Bei Verwendung des Trockenbauschleifers muss eine Staubabsaugvorrichtung der Klasse M mit einem antistatischen Schlauch angeschlossen werden.

Sicherheitshinweise für Exzenterschleifer

⚠ ***WARNUNG!***

Lesen Sie alle Sicherheitshinweise und Anweisungen. Versäumnisse bei der Einhaltung der Sicherheitshinweise und Anweisungen. *können elektrischen Schlag, Brand und/oder schwere Verletzungen zur Folge haben. Bewahren Sie alle Sicherheitshinweise und Anweisungen für die Zukunft auf.*

Besondere Sicherheitshinweise für Schleifarbeiten:

- **Verwenden Sie Papier-Schleifscheiben in der richtigen Größe. Folgen Sie bei der Auswahl des Schleifpapiers die Empfehlungen des Herstellers.** Größeres Schleifpapier, das zu weit über den Schleifteller hinausragt, stellt eine Verletzungsgefahr dar und kann zu Verhaken, Reißen der Scheibe oder Rückschlag führen.

Zusätzliche Sicherheitshinweise

- Es wird nicht empfohlen, Bleifarbe abzuschleifen. Bleifarbe sollte nur von einer Fachkraft entfernt werden.
- Das Schleifen mit dem Trockenbauschleifer kann zu elektrostatischer Aufladung am Werkzeug führen. Aus diesem Grund muss beim Schleifen eine geerdete Staubabsaugvorrichtung mit antistatischem Schlauch verwendet werden.
- Bearbeiten Sie keine Materialien, die gefährliche Substanzen freisetzen (z. B. Asbest). Treffen Sie Vorsichtsmaßnahmen, wenn gefährlicher, brennbarer oder explosionsfähiger Staub entstehen kann. Tragen Sie eine Staubschutzmaske. Verwenden Sie ein Staubabsaugsystem.

Geräusch und Vibration

Die Geräusch- und Vibrationswerte wurden gemäß EN 62841 ermittelt.

Der mit A bewertete Geräuschpegel des Elektrowerkzeugs beträgt normalerweise:

Der mit A bewertete Geräuschpegel des Elektrowerkzeugs beträgt normalerweise:

- Schalldruckpegel L_{pA}: 77 dB(A)
- Schallleistungspegel L_{WA}: 85 dB(A)
- Unsicherheit: K = 3 dB

Vibrationsgesamtwert:

- Emissionswert a_h: 1.6 m/s^2
- Unsicherheit: K = 1.5 m/s^2
- Wiederholte Stoßschwingungen (p_F): 21.8 m/s^2
- Unsicherheit: K= 2.5 m/s^2

⚠ ***VORSICHT!***

Die angegebenen Messwerte gelten für neue Elektrowerkzeuge. Durch den täglichen Gebrauch ändern sich die Geräusch- und Schwingungswerte.

i ***ANMERKUNG***

Die angegebenen Schwingungsgesamtwerte und Geräuschemissionswerte wurden nach einem genormten Prüfverfahren gemessen und können zum Vergleich eines Werkzeugs mit einem anderen verwendet werden. Sie können auch für eine vorläufige Einschätzung der Exposition verwendet werden.
Der angegebene Schwingungs- und Geräuschemissionspegel repräsentiert die Haupfeinsatzbereiche des Werkzeugs. Wenn das Werkzeug jedoch für andere Anwendungen, mit anderem Zubehör oder unzureichender Wartung eingesetzt wird, können die Schwingungs- und Geräuschemissionswerte abweichen. Dies kann die Exposition über den gesamten Arbeitszeitraum erheblich erhöhen.
Für eine genaue Abschätzung der Schwingungs- und Geräuschemissionen sollten auch die Zeiten berücksichtigt werden, in denen das Werkzeug ausgeschaltet ist oder zwar läuft, aber nicht tatsächlich im Einsatz ist. Dies kann die Exposition über den gesamten Arbeitszeitraum erheblich reduzieren.
Legen Sie zusätzliche Sicherheitsmaßnahmen zum Schutz des Bedieners vor den Auswirkungen von Schwingungen und Lärm fest, wie

z. B.: Wartung des Werkzeugs und des Zubehörs, Warmhalten der Hände, Organisation der Arbeitsabläufe.

⚠ ***VORSICHT!***

Tragen Sie bei einem Schalldruck über 85 dB(A) einen Gehörschutz.

Technische Daten

Produkttyp		GE 6 X 18-EC
Produkt		Trockenbauschleifer
Nennspannung	V DC	18
Durchmesser des Schleiftellers	mm	Φ225
Leerlauf-Nenndrehzahl	/min	5500–8500
Anzahl der Schwingungen im Leerlauf	H/min	11300–17000
Akku	18V	AP 18…serie AP 18…XT serie
Ladegerät-Reihe	CA 18…serie CA 12/18…serie	
Gewicht	kg	3.2*
Ladetemperatur	0~40°C	
Betriebstemperatur	-10 - 40 °C	
Lager temperatur	-20 - 50 °C	

* Maßangabe ohne Akku (das Akkugewicht ist auf www.flex-tools.com angegeben), ohne Werkzeug.

Übersicht (siehe Abbildung A)

Die Nummerierung der Produkteigenschaften bezieht sich auf die Seite mit der Maschinenabbildung.

1 Schleifkopf
2 Kardanlager
3 Φ 32 mm Anschlussstutzen
4 Digitale Geschwindigkeitsvoreinstellung
5 Verriegelungsknopf
6 Betriebsschalter mit variabler Drehzahleinstellung
7 Griff
8 Öffnung für Verlängerung
9 Absaugschlauch (nicht serienmäßig im Lieferumfang enthalten)
10 Verlängerung (nicht im Lieferumfang enthalten)
11 Interface/Saver (nicht im Lieferumfang enthalten)
12 Befestigungsschrauben
13 Klett-Schleifteller
14 Schleifkopf

Bedienung

⚠ ***WARNUNG!***

Entfernen Sie den Akku, bevor Sie Arbeiten am Elektrowerkzeug durchführen.

Vor dem Einschalten des Elektrowerkzeugs

Packen Sie das Elektrowerkzeug und das Zubehör aus und prüfen Sie, ob keine Teile fehlen oder beschädigt sind.

i ***ANMERKUNG***

Die Akkus sind bei Auslieferung nicht vollständig geladen. Laden Sie die Akkus vor der ersten Inbetriebnahme vollständig auf. Siehe Bedienungsanleitung des Ladegeräts.

Tipps für eine lange Akkulebensdauer

⚠ ***VORSICHT!***

- *Laden Sie Akkus niemals bei Temperaturen unter 0 °C oder über 40 °C auf.*
- *Laden Sie Akkus nicht in Umgebungen mit hoher Luftfeuchtigkeit oder Umgebungstemperatur auf.*
- *Decken Sie Akkus und das Ladegerät während des Ladevorgangs nicht ab.*

– *Ziehen Sie am Ende des Ladevorgangs den Netzstecker des Ladegeräts aus der Steckdose.*

Akku und Ladegerät erwärmen sich während des Ladevorgangs. Das ist völlig normal!

i ***ANMERKUNG***

Befolgen Sie die Anweisungen zum richtigen Laden des Akkus in der Bedienungsanleitung des Akkus.

Wenn Akkus längere Zeit nicht verwendet werden, lagern Sie sie teilweise geladen an einem kühlen Ort.

Einlegen/Wechseln des Akkus (siehe Abbildung B1 - B2)

- Schieben Sie den aufgeladenen Akku in das Elektrowerkzeug, bis er hörbar einrastet (siehe Abbildung B1).
- Zum Entfernen drücken Sie den Freigabeknopf (1) und ziehen den Akku heraus (2) (siehe Abbildung B2).

⚠ ***VORSICHT!***

Wenn das Gerät nicht in Gebrauch ist, schützen Sie die Akkukontakte. Lose Metallteile können die Kontakte kurzschließen. Dadurch besteht Explosions- und Brandgefahr!

Absaugvorrichtung anschließen (siehe Abbildung C)

- Schließen Sie den Absaugschlauch an den 32 mm-Anschlussstutzen (3) an.

i ***ANMERKUNG***

Die Verbindung ist eine spezifische FLEX-Entwicklung. Werden Elektrowerkzeuge mit herkömmlichen Verbindungsstücken zusammen mit dem Absaugschlauch verwendet, kann ein Adapter aus dem FLEX-Zubehörprogramm verwendet werden.

Staub-/Späneabsaugung

⚠ ***VORSICHT!***

Stäube können sich leicht entzünden. Staubansammlungen am Arbeitsplatz vermeiden.

Das Arbeiten ohne staubreduzierende Maßnahmen ist zu vermeiden. Eine geeignete Absaugvorrichtung oder Staubbox/Staubsack reduziert die gesundheitsgefährdende Staubbelastung. Für eine gute Belüftung des Arbeitsplatzes ist zu sorgen. Grundsätzlich ist ein geeigneter oder vorgeschriebener Atemschutz zu verwenden.

i ***HINWEIS***

Nachfolgend genannte Anforderungen sind zu beachten. Die gültigen Vorschriften in Ihrem Land für die zu bearbeitenden Materialien sind zu beachten.

Reinigung

Bei Verwendung einer Staubbox

Filterelement rechtzeitig und regelmäßig reinigen, um eine optimale Staubabsaugung zu gewährleisten.

Bei Verwendung eines Saugers

– *Wenn Sie den Trockenbauschleifer verwenden, schließen Sie eine Staubabsaugvorrichtung der Klasse M an.*
– *Wird ein Staubbeutel verwendet, der nicht für die Verwendung mit trockenem Baustaub zugelassen ist, kann sich die Menge der Staubpartikel in der Luft am Arbeitsplatz erhöhen. Hohe Staubkonzentrationen in der Luft können über einen längeren Zeitraum die menschlichen Atemwege schädigen.*

- Stecken Sie den speziellen Staubbeutel für trockenen Baustaub gemäß den mit der Staubabsaugvorrichtung gelieferten Anweisungen in Ihre Staubabsaugvorrichtung.
- Schließen Sie den Absaugschlauch an die Staubabsaugvorrichtung an. Beachten Sie die Bedienungsanweisungen des Absaugsystems! Siehe Anhang. Verwenden Sie bei Bedarf einen geeigneten Adapter. Stellen Sie sicher, dass der antistatische Schlauch korrekt an die Masse des Absaugsystems angeschlossen ist.

Parameter	Einheit	Wert
Empfohlener Nenndurchmesser des Schlauchs	mm	32
Erforderlicher Unterdruck*	Pa	≥ 25.000
Erforderlicher Luftstrom*	l/min	≥ 4.500
Empfohlene Filterklasse	–	Filterklasse M**

* Leistungsdaten des Staubsaugers
** Gemäß IEC/EN 60335-2-69

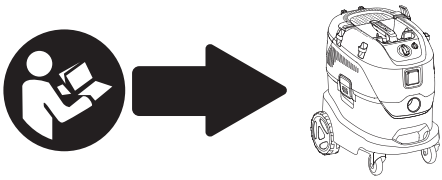

i ***HINWEIS***

Bei nachlassender Saugleistung die Arbeit unterbrechen und die Ursache beseitigen.

Externe Staubabsaugung

Schließen Sie den Saugschlauch an einen Staubsauger (externes Produkt) an. Der Staubsauger muss für das zu bearbeitende Material geeignet sein.

Beim Absaugen von besonders gesundheitsgefährdenden, krebserzeugenden oder trockenen Stäuben ist ein Spezialsauger zu verwenden.

Anbringen bzw. Wechseln des Schleifpapiers (siehe Abbildung D)

⚠ ***VORSICHT!***

Entfernen Sie den Akku, bevor Sie Arbeiten am Elektrowerkzeug durchführen.

- Entfernen Sie abgenutztes Schleifpapier vom Klett-Schleifteller (13).
- Legen Sie das Schleifpapier in die Mitte des Klett-Schleiftellers und drücken Sie es an.
- Führen Sie einen Probelauf durch, um zu überprüfen, ob das Schleifwerkzeug in der Mitte befestigt ist.

i ***ANMERKUNG***

Verwenden Sie nur die auf unserer Website empfohlenen Schleifpapiere mit dem zugehörigen Zubehör.

Ein- und Ausschalten

Kurzer Betrieb (siehe Abbildung E1)

- Drücken Sie zuerst den Verriegelungsknopf (5). Halten Sie anschließend den Schalter (6) gedrückt. Lassen Sie den Verriegelungsknopf los.
- Mit zunehmendem Druck auf den Schalter (6) erhöht sich die Geschwindigkeit. Je weniger Druck ausgeübt wird, desto geringer ist die Geschwindigkeit.
- Lassen Sie zum Ausschalten den Schalter los.

Kontinuierlicher Betrieb (siehe Abbildung E2)

- Halten Sie zuerst den Verriegelungsknopf (5) gedrückt und anschließend den Schalter (6).
- Halten Sie zum Einrasten den Verriegelungsknopf gedrückt und lassen Sie den Schalter los. Lassen Sie den Verriegelungsknopf los.
- Drücken Sie zum Ausschalten den Schalter kurz und lassen Sie ihn los (siehe Abbildung E3).

Voreinstellen der Geschwindigkeit (siehe Abbildung F)

Um die Arbeitsgeschwindigkeit einzustellen, wählen Sie den gewünschten Wert mithilfe der Tasten auf dem Bedienfeld aus.

Verwenden der Verlängerung (siehe Abbildung G)

Die Verlängerung (10) kann verwendet werden, um die Reichweite bei der Arbeit mit dem Trockenbauschleifer zu vergrößern.

- Führen Sie die Verlängerung so weit wie möglich in die Öffnung im Griff ein. Drehen Sie den Griff, um die Verlängerung festzuziehen, bis ein Klicken zu hören ist.

i ***ANMERKUNG***

Die Verlängerung ist ein optionales Zubehör.

Arbeiten mit dem Elektrowerkzeug (siehe Abbildung H & I)

⚠ ***VORSICHT!***

Halten Sie das Elektrowerkzeug mit beiden Händen! Bei der Arbeit muss immer eine Hand am Handgriff mit Schalter sein – auch bei Arbeiten mit angebrachter Verlängerung. Halten Sie Ihre Hände vom Schleifkopf fern. Andernfalls könnte Ihre Hand eingeklemmt werden, da der Schleifkopf in verschiedene

Richtungen schwenkt.

1. Bringen Sie das Schleifpapier an.
2. Schließen Sie das Staubabsaugsystem an.
3. Bringen Sie den Akku an.
4. Stellen Sie die erforderliche Geschwindigkeit ein.
5. Schalten Sie das Staubabsaugsystem ein.
6. Halten Sie den Trockenbauschleifer mit beiden Händen fest. Dies bietet die bestmögliche Kombination aus Reichweite und Hebelkraft für die Anwendung.
7. Schalten Sie die Maschine ein.
8. Drücken Sie den Trockenbauschleifer leicht gegen die Arbeitsfläche. (Der Druck sollte gerade ausreichen, um sicherzustellen, dass der Schleifkopf bündig mit der Arbeitsfläche abschließt.)
9. Erhöhen Sie den Druck, um das Schleifblatt mit der Arbeitsfläche in Kontakt zu bringen. Schwenken Sie dabei den Schleifer mit überlappenden Bewegungen, um die Oberfläche auf die gewünschte Feinheit zu glätten.

⚠ ***VORSICHT!***

Die rotierenden Teile des Schleifkopfes dürfen nicht mit scharf herausragenden Gegenständen (z. B. Nägel, Schrauben, Anschlusskästen) in Berührung kommen. Der Klett-Schleifteller kann beschädigt werden, wenn er mit herausragenden Gegenständen in Kontakt kommt.
Der Klettschleifteller kann ausgetauscht werden, wenn er beschädigt oder stark abgenutzt ist (siehe Abschnitt „Wartung und Pflege").

Schleifen im Trockenbau

Der Trockenbauschleifer verfügt über einen einzigartigen Schwenkkopf. Da dieser Kopf in verschiedene Richtungen schwenken kann, kann er sich an die Arbeitsfläche anpassen.

Dadurch können Sie die oberen, mittleren und unteren Wandbereiche oder Deckenprofile abschleifen, ohne Ihre Position ändern zu müssen.

Üben Sie beim Arbeiten nur so viel Druck aus, wie erforderlich ist, um die Schleifplatte in Kontakt mit der Arbeitsfläche zu halten. Übermäßiger Druck kann zu einem unangenehmen spiralförmigen Kratzmuster und Unebenheiten auf der Arbeitsfläche führen.

Bewegen Sie den Schleifer ständig, während die Schleifplatte Kontakt mit der Arbeitsfläche hat. Achten Sie dabei darauf, dass Sie den Schleifer gleichmäßig und großflächig bewegen.

Wenn Sie den Schleifer auf der Arbeitsfläche anhalten oder den Schleifer ungleichmäßig bewegen, kann dies zu einem unangenehmen spiralförmigen Kratzmuster und Unebenheiten auf der Arbeitsfläche führen.

i ***ANMERKUNG***

Der Trockenbauschleifer verfügt über einen Überlastungsschutz zum Schutz des Geräts. Ist die Last zu groß, schaltet sich das Gerät aus und läuft sofort wieder an.

Transport

Lithium-Ionen-Akkus unterliegen den Anforderungen der Gefahrgutgesetze.

Der Transport dieser Akkus muss gemäß den lokalen, nationalen und internationalen Bestimmungen und Vorschriften erfolgen.

Benutzer können diese Akkus ohne weitere Anforderungen auf der Straße transportieren.

Die gewerbliche Beförderung von Lithium-Ionen-Akkus durch Speditionen unterliegt den Vorschriften für den Transport gefährlicher Güter. Versandvorbereitungen und Transporte dürfen nur von entsprechend geschulten Personen durchgeführt werden. Der gesamte Prozess muss professionell überwacht werden.

Beim Transport von Akkus müssen folgende Punkte beachtet werden:

Stellen Sie sicher, dass die Batteriekontaktanschlüsse geschützt und isoliert sind, um Kurzschlüsse zu vermeiden.

Stellen Sie sicher, dass der Akku in der Verpackung gesichert ist und nicht verrutschen kann.

Beschädigte oder ausgelaufene Akkus dürfen nicht transportiert werden.

Kontaktieren Sie Ihre Spedition für weitere Informationen.

⚠ ***VORSICHT!***

Versenden Sie keine Akkus mit beschädigtem Gehäuse.

Wartung und Pflege

⚠ ***WARNUNG!***

Bevor Sie Arbeiten am Elektrowerkzeug durchführen, entfernen Sie den Akku aus dem Gerät.

Reinigung

⚠ ***VORSICHT!***

Tragen Sie beim Reinigen mit Druckluft immer eine Schutzbrille.

Reinigen Sie das Elektrowerkzeug und die Lüftungsschlitze regelmäßig. Die Häufigkeit der Reinigung ist abhängig von Material und Einsatzdauer. Blasen Sie den Gehäuseinnenraum und den Motor regelmäßig mit trockener Druckluft ab.

Auswechseln des Klettschleiftellers (siehe Abbildung J)

- Falls vorhanden, ziehen Sie das Interface/ Saverpad (11) vom Klett-Schleifteller (13) ab.
- Lösen Sie die fünf Schrauben (12) mit einem 4-mm-Innensechskantschlüssel (nicht im Lieferumfang enthalten).
- Montieren Sie den Schleifkopf in umgekehrter Reihenfolge.

Reparaturen

Reparaturen dürfen nur von einem Vertragskundendienst ausgeführt werden.

i ***ANMERKUNG***

Lösen Sie während der Garantiedauer nicht die Gehäuseschrauben. Die Nichteinhaltung dieser Bedingung führt zum Erlöschen jeglicher Garantieansprüche.

Ersatzteile und Zubehör

Weiteres Zubehör, insbesondere Werkzeuge und Zubehör, ist in den Katalogen des Herstellers zu finden. Explosionszeichnungen und Ersatzteillisten finden Sie auf unserer Homepage: **www.flex-tools.com.**

Entsorgungshinweise

⚠ ***WARNUNG!***

Machen Sie Elektrowerkzeuge, die nicht mehr verwendet werden, unbrauchbar:

– *akkubetriebene Elektrowerkzeuge durch Entfernen des Akkus.*



Nur EU-Länder

Elektrowerkzeuge nicht in den Hausmüll werfen!

Gemäß der EU-Richtlinie 2012/19/EG über Elektro- und Elektronik-Altgeräte und deren Umsetzung in nationales Recht müssen gebrauchte Elektrowerkzeuge getrennt gesammelt und umweltfreundlich recycelt werden.

Rohstoffrückgewinnung anstatt Abfallentsorgung.

Geräte, Zubehör und Verpackungen sollten umweltfreundlich recycelt werden. Kunststoffteile werden je nach Materialart für das Recycling gekennzeichnet.

⚠ ***WARNUNG!***

Akkus/Batterien weder im Hausmüll entsorgen noch ins Feuer oder Wasser werfen. Altbatterien/Akkus nicht öffnen.

Nur für EU-Länder:

Gemäß der Bestimmung 2023/1542 müssen defekte oder Alt-Batterien/Akkus recycelt werden.

i ***ANMERKUNG***

Über entsprechende Entsorgungsmöglichkeiten gibt der Fachhandel Auskunft!

CE-Konformitätserklärung

Die Konformitätserklärungen sind in Anhang 1 zu dieser Bedienungsanleitung enthalten.

Haftungsausschluss

Der Hersteller und sein Vertreter haften nicht für Schäden und entgangenen Gewinn aufgrund von Betriebsunterbrechungen, die durch das Produkt oder durch ein unbrauchbares Produkt verursacht werden.
Der Hersteller und sein Vertreter haften nicht für Schäden, die durch unsachgemäßen Gebrauch des Produkts oder durch die Verwendung des Produkts mit Produkten anderer Hersteller verursacht wurden.

Contents

Symbols used in this manual 13
Symbols on the product 13
Important safety information 13
Noise and vibration 14
Technical data 14
Overview 15
Operating instructions 15
Transport 18
Maintenance and care 18
Disposal information 18
CE Declaration of conformity 19
UKCA Declaration of conformity 19
Exemption from liability 19

Symbols used in this manual

⚠ ***WARNING!***
Denotes impending danger. Non-observance of this warning may result in death or extremely severe injuries.

⚠ ***CAUTION!***
Denotes a possibly dangerous situation. Non-observance of this warning may result in slight injury or damage to property.

i ***NOTE***
Denotes application tips and important information.

Symbols on the product


Before switching on the power tool, read the operating manual.


Wear protective goggles


Always operate with two hands


Disposal information for the old tool (see page 18)

CE marking

UKCA marking

Important safety information

⚠ ***WARNING!***
Before using the power tool, please read the following and act accordingly:

- *these operating instructions,*
- *the "General safety instructions" on the handling of power tools in the enclosed booklet (leaflet-no.: 315915),*
- *the currently valid site rules and the regulations for the prevention of accidents.*

This power tool is state of the art and has been constructed in accordance with the acknowledged safety regulations.

Nevertheless, when in use, the power tool may pose a danger to life and limb of the user or a third party, or the power tool or other property may be damaged.

The power tool may be operated only

- *for its intended use*
- *in perfect working order.*

Faults which impair safety must be repaired immediately.

Intended use

The drywall sander is intended

- for commercial use in industry and trade,
- for sanding walls and ceilings inside and outside,
- for sanding smoothed drywalls.

It is not permitted to use cutting-off wheels, roughing wheels, fan-like grinding wheels or wire brushes.

When using the drywall sander, a Class M dust extractor with an antistatic hose must be connected.

Safety instructions for orbit sander

⚠ ***WARNING!***

Read all safety warnings, instructions, illustrations and specifications provided with this power tool. *Failure to follow all instructions listed below may result in electric shock, fire and/or serious injury. Save all warnings and instructions for future reference.*

Safety warnings specific for sanding operations:

- **Use proper sized sanding disc paper. Follow manufacturers recommendations, when selecting sanding paper.** Larger sanding paper extending too far beyond the sanding pad presents a laceration hazard and may cause snagging, tearing of the disc or kickback.

Additional safety instructions

- It is not recommended to sand lead paint. Lead paint should be removed by a specialist only.
- Sanding with the drywall sander may result in the generation of static electricity on the tool. For this reason, an earthed dust extractor with an anti-static hose must be used when sanding.
- Do not work on materials which release hazardous sub-stances (e.g. asbestos). Take precautions if hazardous, combustible or explosive dust is likely to occur. Wear protective dust mask. Use dust extraction system.

Noise and vibration

The noise and vibration values have been determined in accordance with EN 62841.

The A-weighted noise level of the power tool is typically:

The A-weighted noise level of the power tool is typically:

- Sound pressure level L_{pA}: 77 dB(A)
- Sound power level L_{WA}: 85 dB(A)
- Uncertainty: K = 3 dB

Total vibration value:

- Emission value a_h: 1.6 m/s^2
- Uncertainty: K = 1.5 m/s^2
- Repeated shock vibrations (p_F): 21.8 m/s^2
- Uncertainty: K= 2.5 m/s^2

⚠ ***CAUTION!***

The specified measured values apply to new power tools. Daily use causes the noise and vibration values to change.

i ***NOTE***

The declared vibration total value(s) and the declared noise emission value(s) have been measured in accordance with a standard test method and may be used for comparing one tool with another; They can also be used in a preliminary assessment of exposure.

The declared vibration emission level and noise emission value(s) represents the main applications of the tool.

However, if the tool is used for different applications, with different accessories or poor maintenance, the vibration emission level and noise emission value(s) may differ. This may significantly increase the exposure level over the total working period.

To make an accurate estimation of the vibration exposure level and noise emission value(s), it is also necessary to take into account the times when the tool is switched off or running but not actually in use. This may significantly decrease the exposure level over the total working period.

Identify additional safety measures to protect the operator from the effects of vibration and noise such as: Maintaining the tool and the accessories, keeping the hands warm, organization of work patterns.

⚠ ***CAUTION!***

Wear ear defenders at a sound pressure over 85 dB(A).

Technical data

Product type		GE 6 X 18-EC
Product		Drywall Sander
Rated voltage	Vdc	18
Backing pad diameter	mm	Φ225

Rated no-load speed	/min	5500 - 8500
No-load number of oscillations	H/min	11300 -17000
Battery	18V	AP 18…series AP 18…XT series
Charger range	CA 18…series CA 12/18…series	
Weight	kg	3.2*
Charging temperature	0~40°C	
Working temperature	-10~40°C	
Storage temperature	-20~50°C	

* Measured without battery (you can find the battery weight at www.flex-tools.com), without tool.

Overview (see figure A)

The numbering of the product features refers to the illustration of the machine on the graphics page.

1 Sanding head
2 Gimbal bearings
3 Φ32 mm connector
4 Digital speed preselection
5 Locking button
6 Variable-speed trigger switch
7 Handle
8 Opening for extension
9 Suction hose (not standard included)
10 Extension (not standard included)
11 Interface/saver (not standard included)
12 Mounting screws
13 Velcro backing pad
14 Sanding head

Operating instructions

⚠ ***WARNING!***

Remove the battery before carrying out any work on the power tool.

Before switching on the power tool

Unpack the power tool and accessories and check that no parts are missing or damaged.

ⓘ ***NOTE***

The batteries are not fully charged on delivery. Prior to initial operation, charge the batteries fully. Refer to the charger operating manual.

Tips for a long battery service life

⚠ ***CAUTION!***

- *Never charge batteries at temperatures below 0 °C or above 40 °C.*
- *Do not charge batteries in environments with high air humidity or ambient temperature.*
- *Do not cover batteries and the charger during the charging process.*
- *Pull out the charger mains plug at the end of the charging process.*

Battery and charger heat up during the charging process. This is perfectly normal!

ⓘ ***NOTE***

Follow the instructions for correct battery charging in the operating instructions for the battery.

If batteries are not used for an extended period of time, store them partially charged in a cool place.

Inserting/replacing the battery (see figure B1-B2)

- Press the charged battery into the power tool until it clicks into place (see figure B1).
- To remove, press the release button (1.) and pull out the battery (2.) (see figure B2).

⚠ ***CAUTION!***

When the device is not in use, protect the battery contacts. Loose metal parts may short circuit the contacts; explosion and fire hazard!

Connecting the extractor (see figure C)

- Connect extraction hose to the Φ32 mm connector (3).

NOTE

The connection is a specific FLEX development. If power tools are used with conventional connection pieces together with the extraction hose, an adapter from the FLEX accessories programme can be used.

Dust/Chip extraction

CAUTION!

Dust can easily ignite. Prevent dust from accumulating at the workplace.
Work should not be carried out without dust-reduction measures. A suitable extraction system or dust box/dust bag reduces harmful dust levels. Ensure the workplace is well ventilated. Appropriate or prescribed respiratory protection must always be used.

NOTE

Note the requirements listed below. The applicable regulations in your country regarding the materials to be processed must be observed.

When using a dust extractor

CAUTION!

– *When using the drywall sander, connect a Class M dust extractor.*
– *If a dust bag is used which is not authorised for use with dry construction dust, the amount of dust particles in the air may increase at the work place. Over a prolonged period, high concentrations of dust in the air may damage the human respiratory system.*

- Insert the special dust bag for dry construction dust into your dust extractor according to the instructions supplied with the dust extractor.
- Connect the suction hose to the dust extractor. Observe the operating instructions of the extraction system! Check the attachment. Use a suitable adapter if necessary. Ensure that the antistatic hose with is correctly connected to the earth of the extraction system.

Parameter	Unit	Value
Recommended nominal hose diameter	mm	32
Required negative pressure*	Pa	≥ 25,000
Required airflow rate*	l/min	≥ 4,500
Recommended filter class	–	Filter Class M**

* Performance data of the vacuum cleaner

** According to IEC/EN 60335-2-69

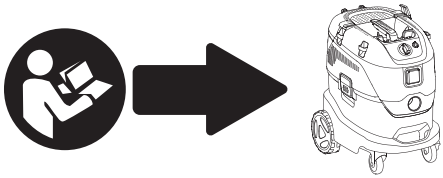

NOTE

If the suction power decreases, stop work and rectify the cause.

External extraction

Connect the suction hose to a dust extractor (external product). The dust extractor must be suitable for the material being worked on.

A special dust extractor must be used for extracting dust that is particularly hazardous to health, carcinogenic or dry.

Attaching or changing the sanding paper (see figure D)

CAUTION!

Remove the battery before carrying out any work on the power tool.

- Remove worn sanding paper from the Velcro backing pad (13).
- Place the sanding paper in the centre of the Velcro backing pad and press on.
- Conduct a test run to check that the sanding tool is clamped in the centre.

NOTE

Use only the sandpapers that are recommended on our web site with the associated accessories.

Switch on and off

Brief operation (see figure E1)

- First press the locking button (5). Then press and hold down the switch (6). Release locking button.
- The switch (6) delivers higher speed with increased trigger pressure and lower speed with decreased trigger pressure.
- To switch off, release the switch.

Continuous operation (see figure E2)

- First press and hold down the locking button (5) and then the switch (6).
- To lock into position, hold down the locking button and release the switch. Release the locking button.
- To switch off, briefly press and release the switch (see figure E3)

Preselecting the speed (see figure F)

To set the working speed, select the desired value using the buttons on the control panel.

Using extension (see figure G)

The extension (10) can be used to increase the range when working with the drywall sander.

- Insert the extension as far as it will go into the hole on the spade. Turn the handle to tighten the extension until a click is heard.

NOTE

The extension is an optional accessory.

Working with the power tool (see figure H & I)

CAUTION!

Hold the power tool with both hands! When working, always have one hand on the handle – even when working with attached extension. Keep your hands away from the sanding head. Otherwise, your hand could become caught, as the sanding head swivels in different directions.

1. Attach sanding paper.
2. Connect dust extraction system.
3. Attach the battery.
4. Set required speed.
5. Switch on dust extraction system.
6. Hold the drywall sander with both hands. This provides the best possible combination of range and leverage for the application.
7. Switch on the machine.
8. Press the drywall sander gently against the work surface (the pressure should be just enough to ensure that the sanding head is flush with the work surface).
9. Increase the pressure to bring the sanding sheet into contact with the work surface. In doing so, swing the sander in overlapping movements to smooth the surface to the required fineness.

CAUTION!

The rotating parts of the sanding head must not come into contact with sharp projecting objects (e.g. nails, screws, junction boxes). The Velcro backing pad may be damaged if it comes into contact with projecting objects.
The Velcro backing pad can be replaced if it is damaged or severely abraded (see section entitled “Maintenance and care”).

Sanding in dry construction

The drywall sander features a unique swivel head. As this head can swivel in different directions, the sanding head can be adjusted to the work surface.

As a result, the user can sand the upper, middle and lower wall areas or ceiling profiles without having to change his position.

When working, apply only as much pressure as is required to keep the sanding plate in contact with the work surface. Excessive pressure may result in a disagreeable spiral pattern of scratches and an uneven work surface.

Move the sander constantly while the sanding plate is in contact with the work surface. In doing so, ensure that you move the sander evenly and over a wide area.

If you stop the sander on the work surface or move the sander unevenly, this may result in a disagreeable spiral pattern of scratches and an uneven work surface.

NOTE

The drywall sander features an overload cutout for protecting the device. If the load is too great, the device switches off and immediately restarts.

Transport

Lithium-Ion batteries are subject to the Dangerous Goods Legislation requirements.

Transportation of those batteries has to be done in accordance with local, national and international provisions and regulations.

Users may transport these batteries by road without further requirements.

The commercial transportation of lithium-ion batteries by shipping companies is subject to the regulations for the transportation of dangerous goods. Shipping preparations and transportation may only be carried out by appropriately trained persons. The entire process must be professionally supervised.

The following points must be observed when transporting rechargeable batteries:

Ensure that the battery contact terminals are protected and insulated to prevent short circuits.

Ensure that the battery is secured against movements inside the packaging.

Damaged or leaking batteries must not be transported.

Contact your shipping company for further information.

CAUTION!

Do not post batteries which have a damaged housing.

Maintenance and care

WARNING!

Before performing any work on the power tool, remove the battery from the tool.

Cleaning

CAUTION!

When cleaning with dry compress air, always wear goggles.

Regularly clean the power tool and ventilation slots. Frequency of cleaning is dependent on the material and duration of use. Regularly blow out the housing interior and motor with dry compressed air.

Replacing Velcro backing pad (see Figure J)

- If present, pull the interface/saver pad (11) from the Velcro backing pad (13).
- Unscrew the five screws (12) with a 4 mm internal hex driver (not included).
- Assemble sanding head in reverse sequence.

Repairs

Repairs may be carried out by an authorized customer service centre only.

NOTE

During the warranty period, do not loosen the screws on the housing. Failure to comply with this requirement will invalidate any claims under the manufacturer's warranty.

Spare parts and accessories

Other accessories, in particular tools and accessories, can be found in the manufacturer's catalogues. Exploded drawings and spare-part lists can be found on our homepage: **www.flex-tools.com.**

Disposal information

WARNING!

Render redundant power tools unusable:

– *battery operated power tool by removing the battery,*



EU countries only

Do not throw electric power tools into the household waste!

In accordance with the European Directive 2012/19/EU on Waste Electrical and Electronic Equipment and transposition into national law used electric power tools must be collected separately and recycled in an environmentally friendly manner.

Raw material recovery instead of waste disposal.

Device, accessories and packaging should be recycled in an environmentally friendly manner. Plastic parts are identified for recycling according to material type.

⚠ ***WARNING!***

Do not throw batteries into the household waste, fire or water. Do not open used batteries.

EU countries only:

In accordance with Regulation 2023/1542 defective or used batteries must be recycled.

ⓘ ***NOTE***

Please ask your dealer about disposal options!

CE-Declaration of Conformity

The Declarations of conformity are included in Annex 1 to this instruction manual.

UKCA Declaration of Conformity

The Declarations of conformity are included in Annex 1 to this instruction manual.

Exemption from liability

The manufacturer and his representative are not liable for any damage and lost profit due to interruption in business caused by the product or by an unusable product.
The manufacturer and his representative are not liable for any damage which was caused by improper use of the product or by use of the product with products from other manufacturers.

Table des matières

Symboles utilisés dans ce manuel 20
Symboles sur le produit 20
Consignes de sécurité importantes 20
Bruit et vibration. 21
Spécifications techniques. 22
Vue d'ensemble 22
Consignes d'utilisation 22
Transport 25
Maintenance et entretien 25
Informations relatives à l'élimination des déchets 26
Déclaration de conformité CE 26
Exemption de responsabilité. 26

Symboles utilisés dans ce manuel

⚠ ***AVERTISSEMENT !***
Indique un danger imminent. Le non-respect de cet avertissement peut entraîner la mort ou des blessures graves.

⚠ ***ATTENTION !***
Indique une situation potentiellement dangereuse. Le non-respect de cet avertissement peut entraîner des blessures légères ou des dommages matériels.

i ***REMARQUE***
Indique des conseils et des informations importantes.

Symboles sur le produit



Avant de mettre l'outil électrique en marche, lisez le mode d'emploi.



Portez des lunettes de protection



Travaillez toujours à deux mains



Information sur l'élimination de l'outil usagé (voir page 26)

CE Marquage CE

UK CA Marquage UKCA

Consignes de sécurité importantes

⚠ ***AVERTISSEMENT !***
Avant d'utiliser l'outil électrique, veuillez lire ce qui suit et agir en conséquence :

- *les présentes consignes d'utilisation,*
- *les « Consignes générales de sécurité » relatives à la manipulation des outils électriques dans le livret fourni (brochure n° : 315915),*
- *les règles applicables sur le site et la réglementation relative à la prévention des accidents.*

Cet outil électrique est un outil de pointe et a été conçu conformément aux règles de sécurité reconnues.

Néanmoins, lors de l'utilisation, l'outil électrique peut représenter un danger pour la vie et l'intégrité corporelle de l'utilisateur ou d'un tiers, ou l'outil électrique ou d'autres biens peuvent subir des dommages.

L'outil électrique ne peut être utilisé

- *qu'aux fins prévues*
- *qu'en parfait état de fonctionnement.*

En cas de défaillances pouvant compromettre la sécurité, l'appareil doit être réparé immédiatement.

Utilisation prévue

La ponceuse à cloison sèche est conçue

- pour un usage commercial dans les secteurs de l'industrie et du commerce,
- pour le ponçage des murs et des plafonds, en intérieur comme en extérieur,
- pour le ponçage des cloisons sèches lissées.

L'utilisation de disques de découpe, meules de surfaçage, disques lamellaires ou brosses métalliques est interdite.

Lors de l'utilisation de la ponceuse à cloison sèche, un extracteur de poussière de classe M avec un tuyau antistatique doit impérativement être raccordé.

Consignes de sécurité pour ponceuse orbitale

⚠ ***AVERTISSEMENT !***

Lisez tous les avertissements de sécurité, consignes, illustrations et spécifications fournis avec cet outil électrique. *Le non-respect des consignes figurant ci-dessous peut provoquer un choc électrique, un incendie et/ou de graves blessures. Conservez tous les avertissements et consignes pour pouvoir vous y référer ultérieurement.*

Avertissements de sécurité spécifiques aux travaux de ponçage :

- **Utilisez du papier pour disque abrasif de taille appropriée. Suivez les recommandations fournies par les fabricants de papiers abrasifs.** Un papier abrasif trop large qui dépasse trop du patin de ponçage présente un risque de lacération et peut entraîner le blocage ou le déchirement du disque ainsi que le rebond de l'outil.

Consignes de sécurité supplémentaires

- Le ponçage de peintures au plomb est déconseillé. La peinture au plomb doit être enlevée uniquement par un professionnel.
- Le ponçage avec la ponceuse à cloison sèche peut générer de l'électricité statique sur l'outil. Il est donc impératif de raccorder un aspirateur relié à la terre avec un tuyau antistatique pour le ponçage.
- Ne poncez pas des matériaux qui dégagent des substances dangereuses (par ex. de l'amiante). Prenez des précautions si des poussières toxiques, inflammables ou explosives peuvent être générées. Portez un masque de protection contre la poussière. Utilisez un système d'extraction des poussières.

Bruit et vibration

Les valeurs de bruit et de vibration ont été déterminées conformément à la norme EN 62841.

Le niveau acoustique pondéré A de l'outil électrique est typiquement :

Le niveau acoustique pondéré A de l'outil électrique est typiquement :

– Niveau de pression acoustique L_{pA}:	77 dB(A)
– Niveau de puissance acoustique L_{WA}:	85 dB(A)
– Incertitude :	K = 3 dB

Valeur de vibration totale :

– Valeur d'émission a_h :	1.6 m/s^2
– Incertitude :	K = 1.5 m/s^2
– Vibrations de choc répétées (p_F):	21.8 m/s^2
– Incertitude:	K= 2.5 m/s^2

⚠ ***ATTENTION !***

Les valeurs mesurées spécifiées s'appliquent aux outils électriques neufs. Un usage quotidien influe sur les valeurs de bruit et de vibration.

i ***REMARQUE***

La ou les valeurs totales de vibration déclarées et la ou les valeurs d'émission sonore déclarées ont été mesurées conformément à une méthode d'essai normalisée et peuvent être utilisées pour comparer un outil avec un autre. Elles peuvent également être utilisées dans le cadre d'une évaluation préliminaire de l'exposition.

Le niveau d'émission de vibrations et la ou les valeurs d'émission sonore déclarés représentent les principales applications de l'outil. Cependant, si l'outil est utilisé pour des applications différentes, avec des accessoires différents ou s'il est mal entretenu, le niveau d'émission de vibrations et la ou les valeurs d'émission sonore peuvent différer. Cela peut augmenter considérablement le niveau d'exposition sur la période de travail totale.

Pour faire une estimation précise du niveau d'exposition aux vibrations et de la ou des valeurs d'émission sonore, il est également nécessaire de prendre en compte les moments où l'outil est éteint ou en marche mais pas réellement utilisé. Cela peut réduire considérablement le niveau d'exposition sur la période de travail totale.

Identifiez des mesures de sécurité supplémentaires pour protéger l'opérateur des

effets des vibrations et du bruit, telles que : l'entretien de l'outil et des accessoires, le maintien des mains au chaud, l'organisation des rythmes de travail.

⚠ ***ATTENTION !***

Portez des protections auditives à un niveau de pression sonore supérieur à 85 dB(A).

Spécifications techniques

Type de produit		GE 6 X 18-EC
Produit		Ponceuse à cloison sèche
Tension nominale	Vdc	18
Diamètre du support plateau	mm	Φ225
Régime à vide nominal	/min	5500 - 8500
Nombre d'oscillations à vide	H/min	11300 -17000
Batterie	18V	Série AP 18... Série AP 18... XT
Plage de charge	Série CA 18... Série CA 12/18…	
Poids	kg	3.2*
Température de recharge	0~40°C	
Température d'utilisation	-10~40°C	
Température de stockage	-20~50 °C	

* Mesuré sans batterie (vous trouverez le poids de la batterie sur www.flex-tools.com), sans outil.

Vue d'ensemble (voir figure A)

La numérotation des parties du produit se réfère à l'illustration de la machine sur la page graphique.

1 Tête de ponçage
2 Roulements à cardan
3 Connecteur Φ32 mm
4 Préréglage numérique de la vitesse
5 Bouton de verrouillage
6 Gâchette à vitesse variable
7 Poignée
8 Ouverture pour rallonge
9 Tuyau d'aspiration (non inclus par défaut)
10 Rallonge (non incluse par défaut)
11 Raccord/protecteur (non inclus par défaut)
12 Vis de montage
13 Plaque adhésive Velcro
14 Tête de ponçage

Consignes d'utilisation

⚠ ***AVERTISSEMENT !***

Retirez la batterie avant toute opération sur l'outil électrique.

Avant de mettre l'outil électrique en marche

Déballez l'outil et les accessoires et vérifiez qu'aucune pièce ne manque ou n'est endommagée.

i ***REMARQUE***

La batterie n'est pas entièrement chargée à la livraison. Avant la première utilisation, chargez entièrement la batterie. Consultez le mode d'emploi du chargeur.

Conseils pour une longue durée de vie de la batterie

⚠ ***ATTENTION !***

- *Ne jamais charger les batteries à des températures inférieures à 0 °C ou supérieures à 40 °C.*
- *Ne chargez pas des batteries dans des environnements avec une humidité de l'air élevée ou une température ambiante élevée.*
- *Ne couvrez pas les batteries et le chargeur pendant la recharge.*
- *Débranchez la prise du chargeur à la fin de la recharge.*

La batterie et le chargeur chauffent pendant la recharge. C'est parfaitement normal !

REMARQUE

Suivez les consignes du mode d'emploi de la batterie afin d'assurer une recharge correcte.

Si une batterie n'est pas utilisée sur une longue durée, conservez-la partiellement chargée dans un endroit frais.

Insertion/remplacement de la batterie (voir figures B1-B2)

- Enfoncez la batterie chargée dans l'outil électrique jusqu'à ce qu'elle se mette en place en émettant un clic (voir figure B1).
- Pour la retirer, appuyez sur le bouton d'éjection (1.) et sortez la batterie (2.) (voir figure B2).

ATTENTION !

Lorsque vous n'utilisez pas l'outil, protégez les bornes de la batterie. Des pièces métalliques lâches peuvent court-circuiter les contacts ; risque d'explosion et d'incendie !

Raccordement de l'extracteur (voir figure C)

- Raccordez le tuyau d'aspiration au connecteur Φ32 mm (3).

REMARQUE

Ce raccord est un développement spécifique de FLEX. Si vous utilisez l'outil électrique avec des adaptateurs standard en plus du tuyau d'aspiration, un adaptateur FLEX peut être utilisé (disponible parmi les accessoires FLEX).

Extraction de poussières/copeaux

ATTENTION !

La poussière peut facilement s'enflammer. Empêchez l'accumulation de poussières sur le lieu de travail.

Les travaux ne doivent pas être réalisés sans mesures de réduction des poussières. Un système d'aspiration adapté ou un bac/sac à poussières réduit la concentration de poussières nocives. Veillez à ce que votre lieu de travail soit bien aéré. Portez toujours une protection respiratoire adaptée ou prescrite.

REMARQUE !

Respectez les exigences indiquées ci-dessous. Les réglementations applicables dans votre pays concernant les matériaux à usiner doivent être respectées.

Nettoyage

Si vous utilisez un bac à poussières

Nettoyez régulièrement et en temps utile l'élément filtrant afin de garantir une aspiration optimale des poussières.

Si vous utilisez un système d'aspiration

ATTENTION !

- *Lors de l'utilisation de la ponceuse à cloison sèche, un extracteur de poussière de classe M doit être raccordé.*
- *Si un sac à poussière non homologué pour les poussières de chantier est utilisé, cela peut augmenter la quantité de particules dans l'air sur le lieu de travail. Une exposition prolongée à des concentrations élevées de poussières peut entraîner des atteintes aux voies respiratoires.*

- Insérez le sac à poussière spécial pour chantier dans votre extracteur, conformément au mode d'emploi de celui-ci.
- Connectez le tuyau d'aspiration à l'extracteur de poussière. Respectez les consignes d'utilisation du système d'extraction ! Vérifiez le bon raccordement. Utilisez un adaptateur approprié si nécessaire. Veillez à ce que le tuyau antistatique soit bien relié à la terre du système d'extraction.

Paramètre	Unité	Valeur
Diamètre nominal recommandé du tuyau	mm	32
Dépression requise*	Pa	≥ 25 000
Débit d'air requis*	l/min	≥ 4500
Classe de filtre recommandée	–	Classe de filtre M**

* Données de performance de l'aspirateur

**Conformément à la norme IEC/EN 60335-2-69

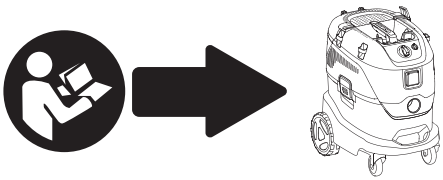

NOTE

Si la puissance d'aspiration diminue, interrompez le travail et éliminez la cause.

Aspiration externe

Raccordez le tuyau d'aspiration à un système d'aspiration (produit externe). Le système d'aspiration doit être adapté au matériau travaillé.

Fixation ou remplacement du papier abrasif (voir figure D)

ATTENTION !

Retirez la batterie avant toute opération sur l'outil électrique.

- Retirez le papier abrasif usé de la plaque adhésive Velcro (13).
- Placez le papier abrasif au centre de la plaque adhésive Velcro et appuyez dessus.
- Effectuez un essai pour vérifier que l'outil de ponçage est bien centré.

REMARQUE

Utilisez uniquement les feuilles abrasives recommandées sur notre site web avec les accessoires associés.

Allumer et éteindre

Utilisation brève (voir figure E1)

- Appuyez d'abord sur le bouton de verrouillage (5). Maintenez appuyée la gâchette à vitesse variable (6). Relâchez le bouton de verrouillage.
- La vitesse augmente avec la pression exercée sur la gâchette (6) et diminue si vous la relâchez partiellement.
- Pour éteindre, relâchez simplement la gâchette.

Fonctionnement continu (voir figure E2)

- Maintenez appuyé le bouton de verrouillage (5), puis appuyez sur la gâchette (6).
- Pour verrouiller en position, maintenez le bouton de verrouillage enfoncé et relâchez la gâchette. Relâchez le bouton de verrouillage.
- Pour éteindre, appuyez brièvement sur la gâchette (voir figure E3).

Présélection de la vitesse (voir figure F)

Pour régler la vitesse de travail, sélectionnez la valeur souhaitée à l'aide des boutons du panneau de commande.

Utilisation de la rallonge (voir Figure G)

La rallonge (10) sert à augmenter la portée lors du travail avec la ponceuse à bras.

- Insérez la rallonge à fond dans l'orifice prévu à cet effet dans la poignée. Tournez la poignée pour serrer la rallonge jusqu'à entendre un déclic.

REMARQUE

La rallonge est un accessoire en option.

Utilisation de l'outil électrique (voir Figure H & I)

ATTENTION !

Tenez l'outil électrique des deux mains ! Lorsque vous travaillez, gardez toujours une main sur la poignée – même lorsque vous travaillez avec la rallonge. Gardez vos mains à distance de la tête de ponçage. Sinon, vous risqueriez de vous pincer les doigts, car la tête de ponçage pivote dans toutes les directions.

1. Fixez le papier abrasif.
2. Connectez le système d'extraction des poussières.
3. insérez la batterie.
4. Réglez la vitesse requise.
5. Mettez en marche le système d'extraction des poussières.
6. Tenez la ponceuse à cloison sèche à deux mains. Cette posture offre la meilleure combinaison possible de portée et de levier pour le travail.
7. Allumez la machine.

8. Appliquez légèrement la tête de ponçage sur la surface à usiner (en appuyant juste assez pour que la tête soit bien en contact avec la surface).
9. Augmentez la pression pour amener la feuille abrasive en contact avec la surface de travail. Ce faisant, passez la ponceuse en mouvements chevauchants pour lisser la surface selon le degré souhaité.

⚠ ***ATTENTION !***

Les pièces rotatives de la tête de ponçage ne doivent pas entrer en contact avec des objets saillants (clous, vis, boîtes de dérivation etc.). Le plaque Velcro risque d'être endommagée si elle entre en contact avec des objets saillants.

Le support plateau en Velcro peut être remplacé s'il est endommagé ou fortement usé (voir section intitulée « Entretien et maintenance »).

Ponçage des cloisons sèches

La ponceuse à cloison sèche est dotée d'une tête pivotante unique. Comme cette tête peut pivoter dans plusieurs directions, elle s'adapte automatiquement à la surface.

Cela vous permet de poncer les zones hautes, moyennes et basses du mur ou du plafond sans avoir à changer de position.

Au cours du travail, appliquez uniquement la pression nécessaire pour maintenir la plaque de ponçage en contact avec la surface de travail. Une pression excessive peut provoquer l'apparition d'un motif en spirale désagréable ou une surface irrégulière.

Gardez la ponceuse en mouvement constant pendant que la plaque de ponçage est en contact avec la surface de travail. Veillez à effectuer des mouvements réguliers et d'une grande amplitude.

Si la ponceuse reste immobile sur une endroit de la surface ou si les mouvements sont irréguliers, cela risque de provoquer des rayures circulaires visibles et un ponçage non uniforme.

i ***REMARQUE***

Cette ponceuse murale est dotée d'un dispositif de coupure anti-surcharge pour protéger l'appareil. Si la charge devient trop importante, l'appareil s'éteint et redémarre immédiatement.

Transport

Les batteries lithium-ion sont soumises aux exigences de la législation sur les marchandises dangereuses.

Le transport de ces batteries doit se faire conformément aux dispositions et réglementations locales, nationales et internationales.

Les utilisateurs peuvent transporter ces batteries par la route sans autres exigences.

Le transport commercial de batteries lithiumion par les compagnies maritimes est soumis à la réglementation en matière de transport de marchandises dangereuses. Les préparatifs d'expédition et le transport ne peuvent être effectués que par des personnes dûment formées. L'ensemble du processus doit être supervisé par des professionnels.

Les points suivants doivent être respectés lors du transport des batteries rechargeables :

Assurez-vous que les bornes de contact de la batterie sont protégées et isolées afin d'éviter les courts-circuits.

Assurez-vous que la batterie est bien maintenue en place à l'intérieur de l'emballage.

Les batteries endommagées ou qui fuient ne doivent pas être transportées.

Contactez votre compagnie maritime pour plus d'informations.

⚠ ***ATTENTION !***

Ne pas utiliser des batteries dont l'enveloppe est endommagée.

Maintenance et entretien

⚠ ***AVERTISSEMENT !***

Avant d'effectuer tout travail sur l'outil électrique, retirez la batterie.

Nettoyage

⚠ ***ATTENTION !***

Pour un nettoyage avec de l'air comprimé sec, portez toujours des lunettes de protection.

Nettoyez régulièrement l'outil électrique et les ouïes de ventilation. La fréquence de nettoyage

dépend du matériau et de la durée d'utilisation. Nettoyez régulièrement l'intérieur du boîtier et le moteur avec de l'air comprimé sec.

Remplacement du support plateau à Velcro (voir Figure J)

- Si un raccord/protecteur (11) est présent, retirez-le de la plaque adhésive Velcro (13) avant de fixer le papier abrasif.
- Dévissez les cinq vis (12) à l'aide d'une clé mâle hexagonale 4 mm (non fournie).
- Remontez la tête de ponçage en suivant la séquence inverse.

Réparations

Toute opération de réparation doit être réalisée par un service technique agréé.

i ***REMARQUE***

Pendant la période de garantie, ne dévissez pas les vis du boîtier. Le non-respect de cette exigence annule toute réclamation au titre de la garantie du fabricant.

Pièces de rechange et accessoires

Pour les autres accessoires, en particulier les outils et les accessoires de la défonceuse, consultez les catalogues du fabricant. Vous trouverez des figures et des listes de pièces de rechange sur notre site internet : **www.flex-tools.com.**

Informations relatives à l'élimination des déchets

⚠ ***AVERTISSEMENT !***

Rendre les outils électriques usagés inutilisables :

– *en retirant la batterie des outils sans fil.*

Pays de l'UE uniquement

Ne jetez pas les outils électriques avec les ordures ménagères !

Conformément à la directive européenne 2012/19/UE relative aux déchets d'équipements électriques et électroniques et à sa transposition dans la législation nationale, les outils électriques usagés doivent être collectés séparément et recyclés dans le respect de l'environnement.

Récupération des matières premières à la place de l'élimination des déchets.

L'appareil, les accessoires et l'emballage doivent être recyclés dans le respect de l'environnement. Les pièces en plastique sont identifiées pour le recyclage selon le type de matériau.

⚠ ***AVERTISSEMENT !***

Ne jetez pas les batteries avec les ordures ménagères, ni dans un feu ou dans l'eau. N'ouvrez pas des batteries usagées.

Pays de l'UE uniquement :

Conformément au règlement 2023/1542, les piles/batteries défectueuses ou usagées doivent être recyclées.

i ***REMARQUE***

N'hésitez pas à demander à votre revendeur des informations concernant l'élimination du produit !

CE-Déclaration de conformité

Les déclarations de conformité sont incluses dans l'annexe 1 du présent mode d'emploi.

Exemption de responsabilité

Le fabricant et son représentant déclinent toute responsabilité pour les dommages et les gains manqués liés à l'interruption des activités causée par le produit ou un produit inutilisable.
Le fabricant et son représentant déclinent toute responsabilité pour les dommages liés à une mauvaise utilisation du produit ou à une utilisation avec des produits provenant d'autres fabricants.



Contents

Simboli utilizzati in questo manuale 27
Simboli sul prodotto 27
Avvertenze di sicurezza importanti. 27
Emissioni acustiche e vibrazioni 28
Specifiche tecniche 29
Panoramica 29
Utilizzo 29
Trasporto 32
Pulizia e manutenzione 32
Informazioni sullo smaltimento 33
Dichiarazione di conformità CE. 33
Esonero dalla responsabilità 33

Simboli utilizzati in questo manuale

⚠ ***AVVERTENZA!***
Indica un pericolo imminente. Il mancato rispetto di questa avvertenza comporta il rischio di lesioni estremamente gravi o mortali.

⚠ ***ATTENZIONE!***
Indica una situazione potenzialmente pericolosa. Il mancato rispetto di questa avvertenza comporta il rischio di lesioni lievi o danni materiali.

i ***NOTA***
Indica suggerimenti per l'uso e informazioni importanti.

Simboli sul prodotto


Prima di usare l'utensile elettrico, leggere il manuale di istruzioni.


Indossare occhiali di protezione.


Impugnare con entrambe le mani.


Informazioni sullo smaltimento degli utensili elettrici (v. pagina 33)

CE Marcatura CE

UKCA Marcatura UKCA

Avvertenze di sicurezza importanti

⚠ ***AVVERTENZA!***
Prima di usare l'utensile elettrico, leggere e rispettare:
- *Queste istruzioni per l'uso.*
- *Le "Istruzioni di sicurezza generali" sull'uso degli utensili elettrici nel libretto incluso (libretto n. 315915).*
- *Le leggi e le normative locali in vigore relative alla prevenzione degli incidenti.*

Questo utensile elettrico di ultima generazione è stato costruito conformemente alle normative di sicurezza in vigore.

Tuttavia, quando è in funzione, l'utensile elettrico comporta il rischio di lesioni, anche mortali, all'operatore o a terze parti e il rischio di danni all'utensile elettrico o ad altre proprietà.

Questo utensile elettrico deve essere utilizzato esclusivamente:
- *Per l'uso previsto*
- *Se perfettamente funzionante*

Eventuali difetti che ne compromettono la sicurezza devono essere immediatamente corretti.

Destinazione d'uso

Questa levigatrice per pareti è progettata:
- Per l'uso in ambito industriale e commerciale.
- Per levigare pareti e soffitti all'interno e all'esterno.
- Per levigare cartongesso liscio.

È vietato l'uso di dischi da taglio, dischi abrasivi, dischi lamellari o spazzole metalliche.

Durante l'uso della levigatrice per pareti, è necessario collegare un dispositivo di estrazione della polvere di classe M con tubo antistatico.

Avvertenze di sicurezza per levigatrici orbitali

⚠ ***AVVERTENZA!***

Consultare tutte le avvertenze di sicurezza, le istruzioni, le illustrazioni e le specifiche fornite insieme a questo utensile elettrico.

Il mancato rispetto delle istruzioni elencate di seguito comporta il rischio di scossa elettrica, incendio e/o lesioni gravi. Conservare tutte le avvertenze e le istruzioni per futuro riferimento.

Avvertenze di sicurezza specifiche per le operazioni di levigatura

- **Utilizzare una carta abrasiva di dimensioni adatte. Per selezionare la carta abrasiva, seguire le raccomandazioni del costruttore.** Una carta abrasiva di dimensioni eccessive che fuoriesce dal platorello può strapparsi, con il rischio di contraccolpo o rottura del disco.

Avvertenze di sicurezza aggiuntive

- Si raccomanda di non levigare vernici al piombo. Le vernici al piombo devono essere rimosse esclusivamente da uno specialista.
- Le operazioni di levigatura possono causare la formazione di elettricità statica sull'utensile. Pertanto, durante l'uso è necessario usare un dispositivo di estrazione della polvere con tubo antistatico.
- Non lavorare su materiali che rilasciano sostanze tossiche (ad esempio l'amianto). Adottare adeguate precauzioni se possono formarsi polveri pericolose, combustibili o esplosive. Indossare una maschera antipolvere. Usare un sistema di estrazione della polvere.

Emissioni acustiche e vibrazioni

I valori di emissione acustica e delle vibrazioni sono stati determinati ai sensi dello standard EN 62841.

Di seguito sono riportati i livelli di emissione acustica ponderati (A) tipici dell'utensile.

Di seguito sono riportati i livelli di emissione acustica ponderati (A) tipici dell'utensile.

- Livello di pressione sonora L_{pA}: 77 dB(A)
- Livello di potenza sonora L_{WA}: 85 dB(A)
- Incertezza: K = 3 dB

Valore totale di emissione delle vibrazioni

- Valore di emissione a_h: 1.6 m/s^2
- Incertezza: K = 1.5 m/s^2
- Vibrazioni da urto ripetuti (p_F): 21.8 m/s^2
- Incertezza: K=2.5 m/s^2

⚠ ***ATTENZIONE!***

I valori indicati sono relativi a utensili elettrici nuovi. L'uso quotidiano può influire sui valori di emissione acustica e delle vibrazioni.

i ***NOTA***

Il livello di emissione delle vibrazioni indicato in queste istruzioni è stato misurato tramite il metodo di collaudo standard descritto in EN 62841 e può essere utilizzato per confrontare l'utensile con altri prodotti analoghi. Può essere utilizzato anche per una valutazione preliminare dei livelli di esposizione.

Il livello di vibrazioni dichiarato fa riferimento all'applicazione principale dell'utensile. Tuttavia, se l'utensile è utilizzato per applicazioni diverse, con altri accessori, o viene mantenuto in cattive condizioni, il livello di vibrazioni potrebbe differire. Ciò può aumentare significativamente il livello di esposizione durante il periodo di lavoro complessivo.

Per calcolare una stima accurata del livello di esposizione, è necessario prendere in considerazione anche le fasi in cui l'utensile è spento o in funzione a vuoto. Ciò può ridurre significativamente il livello di esposizione durante il periodo di lavoro complessivo.

Adottare ulteriori misure di sicurezza per proteggere l'operatore dagli effetti delle vibrazioni, ad esempio: mantenere l'utensile e gli accessori in buone condizioni, tenere le mani al caldo, pianificare il lavoro.

⚠ ***ATTENZIONE!***

Indossare protezioni per le orecchie quando la pressione sonora è superiore a 85 dB(A).

Specifiche tecniche

Modello		GE 6 X 18-EC
Prodotto		Levigatrice per pareti
Tensione nominale	V CC	18
Diametro del platorello	mm	Φ 225
Velocità a vuoto nominale	/min	5500 - 8500
Numero di oscillazioni a vuoto	H/min	11300 - 17000
Batteria	18V	Serie AP 18... Serie AP 18...XT
Caricabatteria compatibili	Serie CA 18... Serie CA...12/18…	
Peso	kg	3.2*
Temperatura di ricarica	Da 0°C a 40°C	
Temperatura di funzionamento	Da −10°C a 40°C	
Temperatura di conservazione	Da −20°C a 50°C	

***** Misurato senza batteria (il peso della batteria è disponibile su www.flex-tools.com), senza utensile.

Panoramica (figura A)

I numeri accanto ai componenti fanno riferimento all'illustrazione del prodotto nella pagina delle figure.

1 Testa di levigatura
2 Giunto cardanico
3 Connettore Φ32 mm
4 Selettore della velocità
5 Pulsante di bloccaggio
6 Interruttore a velocità variabile
7 Impugnatura
8 Foro per asta di prolunga
9 Tubo di aspirazione (non incluso nella versione standard)
10 Asta di prolunga (non inclusa nella versione standard)
11 Interfaccia (non inclusa nella versione standard)
12 Viti di fissaggio
13 Platorello con velcro
14 Testa di levigatura

Utilizzo

⚠ ***AVVERTENZA!***

Rimuovere la batteria prima di effettuare qualsiasi operazione sull'utensile elettrico.

Operazioni preliminari

Estrarre l'utensile elettrico e gli accessori dall'imballaggio e verificare che siano presenti tutti i componenti e che non siano danneggiati.

i ***NOTA***

Le batterie incluse sono parzialmente cariche. Prima dell'uso, ricaricarle completamente. Consultare il manuale di istruzioni del caricabatteria.

Suggerimenti per una lunga durata di servizio

⚠ ***ATTENZIONE!***

- *Non ricaricare le batterie a temperature inferiori a 0°C o superiori a 40°C.*
- *Non ricaricare le batterie in ambienti soggetti a temperatura o umidità elevate.*
- *Non coprire le batterie e il caricabatteria durante la ricarica.*
- *Scollegare il cavo di alimentazione del caricabatteria al termine della ricarica.*

La batteria e il caricabatteria diventano caldi durante la ricarica; è un fenomeno normale.

i ***NOTA***

Rispettare le istruzioni relative alla ricarica della batteria riportate nel manuale di istruzioni della batteria.

Durante un periodo di inutilizzo prolungato, conservare le batterie parzialmente cariche in un luogo fresco.

Inserimento/sostituzione della batteria (figure B1-B2)

- Inserire la batteria carica nell'utensile elettrico finché non si blocca in posizione (figura B1).
- Per rimuovere la batteria, premere il pulsante di rilascio (passaggio 1) ed estrarre la batteria (passaggio 2) (figura B2).

⚠ ***ATTENZIONE!***

Quando l'utensile elettrico non è in uso, proteggere i contatti della batteria. Piccoli oggetti metallici possono causare il corto circuito dei contatti, con il rischio di incendio ed esplosione.

Collegamento del tubo di aspirazione (figura C)

- Collegare il tubo di aspirazione al connettore Φ32 mm (3).

i ***NOTA***

L'attacco del tubo di aspirazione è un design specifico di FLEX. Per collegare il tubo di aspirazione FLEX a utensili elettrici dotati di connettore convenzionale, è possibile usare un adattatore FLEX.

Aspirazione della polvere e dei trucioli

⚠ ***ATTENZIONE!***

Le polveri possono incendiarsi facilmente. Evitare l'accumulo di polveri nell'area di lavoro.
Non eseguire il lavoro senza adottare misure per la riduzione delle polveri. L'uso di un adeguato sistema di aspirazione o un contenitore/sacchetto di raccolta riduce i livelli di polveri nocive. Assicurarsi che l'area di lavoro sia ben ventilata. Utilizzare sempre protezioni per le vie respiratorie, adeguate o obbligatorie.

i ***NOTA***

Attenersi ai requisiti elencati di seguito. Rispettare le normative vigenti nel proprio Paese relative ai materiali da lavorare.

Pulizia

Utilizzo di un contenitore della polvere

Pulire il filtro in modo regolare e tempestivo per assicurare un'aspirazione ottimale.

Utilizzo di un aspiratore

⚠ ***ATTENZIONE!***

- *La levigatrice per pareti deve essere collegata a un dispositivo di estrazione della polvere di classe M.*
- *Se viene utilizzato un sacchetto non omologato per la polvere edilizia, la quantità di particelle nell'aria dell'area di lavoro può aumentare. Durante periodi di utilizzo prolungati, elevate concentrazioni di polvere nell'aria possono danneggiare l'apparato respiratorio umano.*

- Inserire un sacchetto specifico per polvere edilizia nel dispositivo di estrazione della polvere come descritto nelle istruzioni fornite insieme al dispositivo di estrazione.
- Collegare il tubo di aspirazione al connettore. Rispettare le istruzioni per l'uso del dispositivo di estrazione della polvere. Verificare che il collegamento sia saldo. Se necessario, usare un adattatore adatto. Assicurarsi che il tubo antistatico sia collegato correttamente al dispositivo di estrazione della polvere.

Parametro	Unità di misura	Valore
Diametro nominale consigliato del tubo	mm	32
Depressione richiesta*	Pa	≥ 25.000
Portata d'aria richiesta	L/min	≥ 4.500
Classe filtro consigliata	–	Classe filtro M**

* Prestazioni dell'aspiratore

** Secondo la norma IEC/EN 60335-2-69

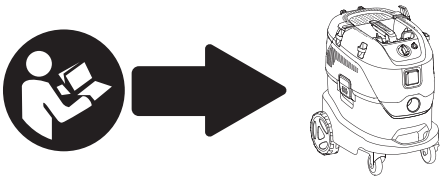

NOTA

Se la potenza di aspirazione diminuisce, interrompere il lavoro e correggere la causa.

Aspiratore esterno

Collegare il tubo di aspirazione a un aspiratore (prodotto esterno). L'aspiratore deve essere adatto al materiale lavorato.

Installazione/sostituzione del foglio abrasivo (figura D)

ATTENZIONE!

Rimuovere la batteria prima di effettuare qualsiasi operazione sull'utensile elettrico.

- Rimuovere il foglio abrasivo usurato dal platorello con velcro (13).
- Posizionare il foglio abrasivo nuovo al centro del platorello con velcro e spingerlo saldamente.
- Avviare l'utensile a vuoto per controllare che il foglio abrasivo sia centrato.

NOTA

Usare esclusivamente i fogli abrasivi raccomandati sul nostro sito web e i relativi accessori.

Avvio e arresto

Funzionamento temporaneo (figura E1)

- Premere il pulsante di bloccaggio (5). Quindi tenere premuto l'interruttore (6). Rilasciare il pulsante di bloccaggio.
- Premere l'interruttore (6) con più forza per aumentare la velocità o con meno forza per ridurla.
- Per arrestare l'utensile, rilasciare l'interruttore.

Funzionamento continuo (figura E2)

- Tenere premuto il pulsante di bloccaggio (5), quindi l'interruttore (6).
- Per bloccare l'interruttore in posizione, tenere premuto il pulsante di bloccaggio e rilasciare l'interruttore. Rilasciare il pulsante di bloccaggio.
- Per arrestare l'utensile, premere brevemente l'interruttore e rilasciarlo (figura E3).

Selezione della velocità (figura F)

Per impostare la velocità dell'utensile, usare gli appositi pulsanti sul pannello di controllo.

Utilizzo dell'asta di prolunga (figura G)

L'asta di prolunga (10) permette di aumentare la portata della levigatrice per pareti.

- Inserire l'asta di prolunga nell'apposito foro sull'impugnatura della levigatrice. Ruotare l'impugnatura dell'asta fino a udire un "clic".

NOTA

L'asta di prolunga è un accessorio opzionale.

Utilizzo dell'utensile elettrico (figure H, I)

ATTENZIONE!

Impugnare l'utensile elettrico con entrambe le mani. Tenere sempre una mano sull'impugnatura durante il lavoro, anche con l'asta di prolunga installata. Tenere le mani distanti dalla testa di levigatura. Poiché la testa di levigatura ruota in diverse direzioni, le mani potrebbero rimanere impigliate.

1. Fissare il foglio abrasivo.
2. Collegare un sistema di estrazione della polvere.
3. Installare la batteria.
4. Impostare la velocità.
5. Accendere il sistema di estrazione della polvere.
6. Impugnare la levigatrice per pareti con entrambe le mani. Ciò offre la migliore combinazione possibile tra portata dell'utensile e leva necessaria.
7. Avviare l'utensile elettrico.
8. Spingere leggermente la testa di levigatura contro la superficie (la pressione deve essere appena sufficiente per consentire alla testa di levigatura di rimanere parallela alla superficie).
9. Aumentare la pressione per portare il foglio abrasivo a contatto con la superficie. Durante questa operazione, fare scorrere la levigatrice con movimenti sovrapposti per lisciare la superficie fino al grado desiderato.

⚠ ***ATTENZIONE!***

Le parti rotanti della testa di levigatura non devono entrare a contatto con oggetti affilati sporgenti dalla superficie (come chiodi, viti, scatole di derivazione). Il platorello con velcro può subire danni se entra a contatto con oggetti sporgenti.

Se il platorello con velcro è danneggiato o particolarmente usurato può essere sostituito (consultare la sezione "Pulizia e manutenzione").

Operazioni di levigatura

La levigatrice per pareti è dotata di testa girevole. Poiché la testa di levigatura può ruotare in diverse direzioni, può essere regolata in base alla superficie.

Di conseguenza, l'operatore può levigare la parte superiore, centrale e inferiore delle pareti o i profili del soffitto senza modificare la posizione della testa di levigatura.

Durante l'operazione, applicare solo la pressione sufficiente per mantenere la piastra di levigatura a contatto con la superficie. Una pressione eccessiva può causare la formazione di graffi a spirale e una superficie irregolare.

Muovere costantemente la levigatrice quando la testa di levigatura è a contatto con la superficie. Inoltre, assicurarsi di muovere la levigatrice in modo uniforme e su un'area ampia.

Non tenere la levigatrice ferma sullo stesso punto e spostarla in modo uniforme per evitare la formazione di graffi a spirale e una superficie irregolare.

i ***NOTA***

La levigatrice per pareti è dotata di un sistema di protezione contro il sovraccarico. Se il carico è eccessivo, l'utensile si spegnerà automaticamente e si riavvierà.

Trasporto

Le batterie agli ioni di litio sono soggette ai vincoli delle normative sulle merci pericolose.

Il trasporto di tali batterie deve essere effettuato i sensi delle disposizioni e delle normative locali, nazionali e internazionali.

Gli utenti possono trasportare tali batterie su strada senza ulteriori vincoli.

Il trasporto commerciale delle batterie agli ioni di litio da parte di spedizionieri è soggetto alle normative sul trasporto di merci pericolose. Le operazioni di preparazione e trasporto della merce devono essere effettuare esclusivamente da persone competenti. L'intero processo deve essere supervisionato da un professionista.

Per il trasporto delle batterie ricaricabili, rispettare le istruzioni riportate di seguito.

Per evitare il rischio di corto circuito, assicurarsi che i terminali di contatto della batteria siano protetti e isolati.

Assicurarsi che la batteria non possa muoversi all'interno dell'imballaggio.

Non trasportare batterie che presentano danni o perdite.

Contattare lo spedizioniere per maggiori informazioni.

⚠ ***ATTENZIONE!***

Non spedire batterie con involucro danneggiato.

Pulizia e manutenzione

⚠ ***AVVERTENZA!***

Rimuovere la batteria prima di effettuare qualsiasi operazione sull'utensile.

Pulizia

⚠ ***ATTENZIONE!***

Durante la pulizia con aria compressa, indossare protezioni per gli occhi.

Pulire periodicamente l'utensile elettrico e le aperture di ventilazione. La frequenza della pulizia dipende dal tipo di materiale lavorato e dalla frequenza di utilizzo. Pulire regolarmente l'interno dell'involucro e il motore con aria compressa.

Sostituzione del platorello con velcro (figura J)

- Se presente, rimuovere l'interfaccia (11) dal platorello con velcro (13).
- Svitare le cinque viti (12) con una chiave esagonale da 4 mm (non inclusa).
- Assemblare il platorello nell'ordine inverso.

Riparazioni

Qualsiasi operazione di riparazione deve essere affidata a un centro di assistenza autorizzato.

i ***NOTA***

Durante il periodo di garanzia, non allentare le viti sull'involucro esterno. In caso contrario, la garanzia verrà annullata.

Parti di ricambio e accessori

Ulteriori accessori e utensili sono disponibili nei cataloghi del costruttore. Le viste esplose e l'elenco delle parti di ricambio sono disponibili sul nostro sito web:
www.flex-tools.com.

Informazioni sullo smaltimento

⚠ ***AVVERTENZA!***

Rendere inutilizzabili gli utensili elettrici come descritto di seguito.

– *Per gli utensili cordless: rimuovere la batteria.*



Solo Paesi UE

Non smaltire l'utensile elettrico insieme ai rifiuti domestici.

Ai sensi della direttiva europea 2012/19/EU sui rifiuti di apparecchiature elettriche ed elettroniche e della sua applicazione nella giurisdizione nazionale, gli apparecchi elettrici devono essere raccolti separatamente e riciclati nel rispetto dell'ambiente.



Riciclare le materie prime invece di smaltirle insieme ai rifiuti.

L'apparecchio, gli accessori e i materiali di imballaggio devono essere smaltiti nel rispetto dell'ambiente. Le parti in plastica sono riciclabili in base al tipo di materiale.

⚠ ***AVVERTENZA!***

Non gettare le batterie insieme ai rifiuti domestici, nel fuoco o nell'acqua. Non aprire le batterie usate.

Solo Paesi UE

Ai sensi del regolamento 2023/1542, le batterie usate o difettose devono essere riciclate.

i ***NOTA***

Rivolgersi al rivenditore per informazioni sullo smaltimento.

CE-Dichiarazione di conformità

Le dichiarazioni di conformità sono incluse nell'Allegato 1 del presente manuale di istruzioni.

Esonero dalla responsabilità

Il costruttore e il suo rappresentante non sono responsabili per danni e mancato profitto a causa dell'interruzione dell'attività commerciale dovuta al prodotto o a un prodotto inutilizzabile.
Il costruttore e il suo rappresentante non sono responsabili per danni causati dall'uso improprio del prodotto o dall'uso del prodotto con accessori di altri costruttori.

Contenido

Símbolos utilizados en este manual 34
Símbolos en el producto 34
Información importante para la seguridad . 34
Ruido y vibración 35
Datos técnicos 36
Visión general 36
Instrucciones de funcionamiento 36
Transporte 39
Mantenimiento y cuidado del producto . . . 39
Información para la eliminación del producto . 40
Declaración de conformidad CE 40
Exención de responsabilidad 40

Símbolos utilizados en este manual

⚠ ***¡ADVERTENCIA!***
Indica un peligro inminente. Si no se tiene en cuenta esta advertencia puede producirse la muerte o lesiones muy graves.

⚠ ***¡PRECAUCIÓN!***
Indica la posibilidad de una situación de peligro. Si no se tiene en cuenta esta advertencia pueden producirse lesiones leves o daños materiales.

i ***NOTA***
Indica consejos de aplicación e información importante.

Símbolos en el producto



Antes de encender la herramienta eléctrica, lea el manual de instrucciones.



Utilice gafas protectoras



Manéjela siempre con las dos manos



Información para la eliminación de la herramienta vieja (ver la página 40)

CE

Marcado CE

UK CA

Marcado UKCA

Información importante para la seguridad

⚠ ***¡ADVERTENCIA!***
Antes de usar la herramienta eléctrica, lea lo siguiente y actúe de manera consecuente:

- *estas instrucciones de funcionamiento,*
- *las «Instrucciones generales de seguridad» sobre el manejo de herramientas eléctricas incluidas en el folleto adjunto (n.°: 315915),*
- *los reglamentos locales vigentes actualmente y las normativas sobre prevención de accidentes.*

Esta herramienta eléctrica incorpora la tecnología más avanzada y ha sido fabricada cumpliendo las normativas de seguridad reconocidas.

No obstante, cuando se utiliza, la herramienta eléctrica podría representar un riesgo para la integridad física y la vida del usuario y de terceros, o daños en la herramienta u otros daños materiales.

La herramienta eléctrica solo puede ser utilizada

- *para el uso previsto*
- *en perfecto estado de funcionamiento.*

Los fallos que afecten a la seguridad deben repararse inmediatamente.

Uso previsto

La lijadora para paneles de yeso está prevista:

- para el uso comercial en la industria y el comercio,
- para lijar paredes y techos en interiores y exteriores,
- para lijar paneles de yeso alisados.

No está permitido utilizar discos de corte, discos de desbaste, discos abrasivos en forma de abanico ni cepillos de alambre.

Cuando se utilice la lijadora paneles de yeso, se debe conectar un extractor de polvo de clase M con una manguera antiestática.

Instrucciones de seguridad para la lijadora orbital

⚠ ***¡ADVERTENCIA!***

Lea todas las advertencias de seguridad, instrucciones, ilustraciones y especificaciones incluidas con esta herramienta eléctrica. *Si no se cumplen todas las instrucciones que se enumeran a continuación, pueden producirse descargas eléctricas, incendios y/o lesiones graves. Conserve todas las instrucciones y advertencias para poder consultarlas en el futuro.*

Advertencias de seguridad específicas para operaciones de lijado:

- **Utilice papel de disco de lija del tamaño adecuado. Siga las recomendaciones del fabricante para escoger el papel de lija.** El papel de lija grande que sobresalga demasiado de la plataforma de lijado representa un peligro de laceración y puede hacer que el disco se desgarre, se enganche o se produzca retroceso.

Instrucciones de seguridad adicionales

- No se recomienda lijar pintura con plomo. La pintura con plomo solo debe ser eliminada por un especialista.
- El lijado con la lijadora para paneles de yeso puede provocar la generación de electricidad estática en la herramienta. Por este motivo, al lijar se debe utilizar un extractor de polvo con conexión a tierra y una manguera antiestática.
- No trabaje con materiales que emitan sustancias peligrosas (por ejemplo, asbesto). Tome precauciones si existe la posibilidad de que se produzca polvo peligroso, combustible o explosivo. Utilice una mascarilla protectora contra el polvo. Utilice un sistema de extracción de polvo.

Ruido y vibración

Los valores de ruido y vibración se han determinado según la norma EN 62841.

El nivel de ruido ponderado A de la herramienta eléctrica suele ser:

El nivel de ruido ponderado A de la herramienta eléctrica suele ser:

- Nivel de presión acústica L_{pA}: 77 dB(A)
- Nivel de potencia acústica L_{WA}: 85 dB(A)
- Incertidumbre: K = 3 dB

Valor de vibración total:

- Valor de emisión a_h: 1.6 m/s^2
- Incertidumbre: K = 1.5 m/s^2
- Vibraciones de choque repetitivas (p_F): 21.8 m/s^2
- Incertidumbre: K= 2.5 m/s^2

⚠ ***¡PRECAUCIÓN!***

Los valores medidos especificados se aplican a las herramientas eléctricas nuevas. El uso diario hace que cambien los valores de ruido y vibración.

i ***NOTA***

El nivel de emisión de vibraciones especificado en estas instrucciones ha sido medido conforme a un método de ensayo estándar según la norma EN 62841 y puede utilizarse para hacer comparaciones entre herramientas. También se puede usar en una valoración preliminar de la exposición.

El nivel de emisión de vibraciones especificado representa las principales aplicaciones de la herramienta.

No obstante, si la herramienta se usa para diferentes aplicaciones, con distintos accesorios o con un mantenimiento deficiente, el nivel de emisión de vibraciones puede diferir. Esto podría aumentar considerablemente el nivel de exposición a lo largo de todo el periodo de trabajo.

Para hacer una estimación precisa del nivel de exposición a la vibración, también hay que tener en cuenta los periodos en los que la herramienta está apagada, o está encendida pero no se está utilizando realmente. Esto podría reducir significativamente el nivel de exposición a lo largo de todo el periodo de trabajo.

Identifique medidas de seguridad adicionales para proteger al usuario de los efectos de la vibración. Por ejemplo: realizar un mantenimiento correcto de la herramienta y los accesorios, mantener las manos calientes, organizar los procesos de trabajo.

⚠ ***¡PRECAUCIÓN!***

Lleve protectores auditivos cuando la presión acústica sea mayor que 85 dB(A).

Datos técnicos

Tipo de producto		GE 6 X 18-EC
Producto		Lijadora para paneles de yeso
Tensión nominal	Vcc	18
Diámetro del disco de apoyo	mm	Φ225
Velocidad nominal sin carga	/min	5500 - 8500
Número de oscilaciones sin carga	H/min	11300 -17000
Batería	18V	Serie AP 18... Serie AP 18...XT
Rango de carga	Serie CA 18... Serie CA 12/18…	
Peso	kg	3.2*
Temperatura de carga	de 0 a 40 °C	
Temperatura de funcionamiento	de -10 a 40 °C	
Temperatura de almacenamiento	de -20 a 50 °C	

* Medido sin batería (puede consultar el peso de la batería en www.flex-tools.com), sin herramienta.

Vista general (ver la figura A)

La numeración de los elementos del producto se refiere a la ilustración de la herramienta en la página de gráficos.

1 Cabezal de lijado
2 Rodamientos cardán
3 Conector de Φ32 mm
4 Preselección digital de velocidad
5 Botón de bloqueo
6 Gatillo interruptor para la velocidad variable
7 Empuñadura
8 Orificio para extensión
9 Manguera de aspiración (no incluida de serie)
10 Extensión (no incluida de serie)
11 Interfaz/almohadilla protectora (no incluida de serie)
12 Tornillos de montaje
13 Disco de apoyo con velcro
14 Cabezal de lijado

Instrucciones de funcionamiento

⚠ ***¡ADVERTENCIA!***

Quite la batería antes de realizar cualquier trabajo en la herramienta eléctrica.

Antes de encender la herramienta eléctrica

Desembale la herramienta eléctrica y los accesorios y compruebe que no falte ninguna pieza ni esté dañada.

i ***NOTA***

Las baterías no se suministran totalmente cargadas. Antes del primer uso, cargue las baterías completamente. Consulte el manual de funcionamiento del cargador.

Consejos para una larga vida útil de la batería

⚠ ***¡PRECAUCIÓN!***

- *No cargue nunca las baterías a temperaturas inferiores a 0 °C o superiores a 40 °C.*
- *No cargue las baterías en ambientes con alta humedad del aire o temperatura ambiente.*
- *No cubra las baterías y el cargador durante el proceso de carga.*
- *Desconecte el enchufe de red del cargador al final del proceso de carga.*

La batería y el cargador se calientan durante el proceso de carga. ¡Esto es absolutamente normal!

i ***NOTA***

Para la carga correcta de la batería, siga las instrucciones del manual de instrucciones de la batería.
Si las baterías no se utilizan durante un período prolongado de tiempo, guárdelas parcialmente cargadas en un lugar fresco.

Insertar/cambiar la batería (ver las figuras B1-B2)

- Introduzca la batería cargada en la herramienta eléctrica presionando hasta que se oiga un clic (ver la figura B1).
- Para quitarla, presione el botón de liberación (1.) y saque la batería tirando de ella (2). (ver la figura B2).

⚠ ***¡PRECAUCIÓN!***

Proteja los contactos de la batería cuando no se esté utilizando el aparato. Las piezas de metal sueltas pueden cortocircuitar los terminales: ¡peligro de explosión e incendio!

Conexión del extractor (ver la figura C)

- Conecte la manguera de extracción al conector de Φ32 mm (3).

i ***NOTA***

La conexión es un desarrollo específico de FLEX. Si se utilizan herramientas con piezas de conexión convencionales junto con la manguera de extracción, se puede utilizar un adaptador del programa de accesorios FLEX.

Aspiración de polvo/virutas

⚠ ***¡PRECAUCIÓN!***

El polvo puede encenderse fácilmente. Evite que se acumule polvo en el lugar de trabajo.
Los trabajos no deben realizarse sin medidas de reducción de polvo. Un sistema de extracción adecuado o un depósito de polvo/bolsa de polvo reduce los niveles de polvo nocivos. Asegúrese de que el lugar de trabajo esté bien ventilado. Debe utilizarse siempre una protección respiratoria adecuada o prescrita.

i ***¡NOTA!***

Tenga en cuenta los requisitos enumerados a continuación. Debe observarse la normativa aplicable en su país respecto a los materiales a procesar.

Limpieza

Cuando se utiliza un depósito de polvo

Limpie el elemento de filtro regularmente y a tiempo para garantizar una extracción óptima de polvo.

Cuando se utiliza un extractor de polvo

⚠ ***¡PRECAUCIÓN!***

- *Cuando utilice la lijadora para paneles de yeso, conecte un extractor de polvo de clase M.*
- *Si se utiliza una bolsa para el polvo que no esté autorizada para el polvo seco de la construcción, la cantidad de partículas de polvo en el aire puede aumentar en el lugar de trabajo. Durante un período prolongado, las altas concentraciones de polvo en el aire pueden dañar el sistema respiratorio humano.*

- Inserte la bolsa especial para polvo de construcción seco en su aspiradora de acuerdo con las instrucciones suministradas con la aspiradora.
- Conecte la manguera de aspiración al extractor de polvo. ¡Siga las instrucciones de funcionamiento del sistema de extracción! Compruebe la conexión. Utilice un adaptador adecuado si es necesario. Asegúrese de que la manguera antiestática esté correctamente conectada a la toma de tierra del sistema de extracción.

Parámetro	Unidad	Valor
Diámetro nominal de manguera recomendado	mm	32
Presión negativa requerida*	Pa	≥ 25.000
Caudal de aire requerido*	l/min	≥ 4.500
Clase de filtro recomendada	–	Filtro Clase M**

* Datos de rendimiento de la aspiradora
** Según IEC/EN 60335-2-69

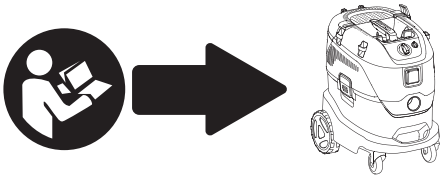

NOTA

Si la potencia de aspiración disminuye, detenga el trabajo y solucione la causa.

Extracción externa

Conecte una manguera de aspiración al extractor de polvo (producto externo). El extractor de polvo debe ser adecuado para el material en el que se trabaja.

Colocación o cambio del papel de lija (ver la figura D)

¡PRECAUCIÓN!

Quite la batería antes de realizar cualquier trabajo en la herramienta eléctrica.

- Retire el papel de lija gastado del disco de apoyo con velcro (13).
- Coloque el papel de lija en el centro del disco de apoyo con velcro y presione.
- Realice una prueba para comprobar que la herramienta de lijado está bien sujeta en el centro.

NOTA

Utilice únicamente los papeles de lija recomendados en nuestro sitio web con los accesorios correspondientes.

Encender y apagar

Funcionamiento breve (ver la figura E1)

- Primero presione el botón de bloqueo (5). A continuación, mantenga presionado el interruptor (6). Suelte el botón de bloqueo.
- El interruptor (6) genera mayor velocidad al aumentar la presión en el gatillo, y menor velocidad al reducir la presión en el gatillo.
- Para apagar, suelte el interruptor.

Funcionamiento continuo (ver la figura E2)

- Primero mantenga presionado el botón de bloqueo (5) y, a continuación, el interruptor (6).
- Para bloquearlo en su posición, mantenga presionado el botón de bloqueo y suelte el interruptor. Suelte el botón de bloqueo.
- Para apagar, presione brevemente el interruptor y suéltelo (ver la figura E3)

Preselección de la velocidad (ver la figura F)

Para ajustar la velocidad de trabajo, seleccione el valor deseado utilizando los botones del panel de control.

Uso de la extensión (ver la figura G)

La extensión (10) se puede utilizar para aumentar el alcance cuando se trabaja con la lijadora para paneles de yeso.

- Inserte la extensión hasta el fondo en el orificio del mango. Gire el mango para apretar la extensión hasta que se oiga un clic.

NOTA

La extensión es un accesorio opcional.

Trabajar con la herramienta eléctrica (ver las figuras H e I)

¡PRECAUCIÓN!

¡Sujete la herramienta eléctrica con ambas manos! Cuando trabaje, mantenga siempre una mano en el mango, incluso cuando utilice la extensión acoplada. Mantenga las manos alejadas del cabezal de lijado. De lo contrario, la mano podría quedar atrapada, ya que el cabezal de lijado gira en diferentes direcciones.

1. Coloque el papel de lija.
2. Conecte el sistema de extracción de polvo.
3. Instale la batería.
4. Establezca la velocidad requerida.
5. Encienda el sistema de extracción de polvo.
6. Sujete la lijadora para paneles de yeso con ambas manos. Esto proporciona la mejor combinación posible de alcance y fuerza para la aplicación.
7. Encienda la máquina.
8. Presione suavemente la lijadora para paneles de yeso contra la superficie de trabajo

(la presión debe ser la suficiente para garantizar que el cabezal de lijado quede al ras con la superficie de trabajo).

9. Aumente la presión para que la hoja lijadora entre en contacto con la superficie de trabajo. Al hacerlo, mueva la lijadora con movimientos superpuestos para alisar la superficie hasta obtener la finura deseada.

⚠ ***¡PRECAUCIÓN!***

Las piezas giratorias del cabezal de lijado no deben entrar en contacto con objetos salientes afilados (por ejemplo, clavos, tornillos, cajas de conexiones). El disco de apoyo con Velcro puede dañarse si entra en contacto con objetos salientes.

La almohadilla de Velcro se puede sustituir si está dañada o muy desgastada (ver el apartado titulado «Mantenimiento y cuidado del producto»).

Lijado en construcción en seco

La lijadora para paneles de yeso cuenta con un cabezal giratorio único. Como este cabezal puede girar en diferentes direcciones, el cabezal de lijado se puede ajustar a la superficie de trabajo.

Como resultado, el usuario puede lijar las zonas superior, media e inferior de las paredes o los perfiles del techo sin tener que cambiar de posición.

Al trabajar, aplique solo la presión necesaria para mantener la placa lijadora en contacto con la superficie de trabajo. Una presión excesiva puede provocar un patrón espiral de arañazos desagradable y una superficie de trabajo irregular.

Mueva la lijadora constantemente mientras la placa lijadora esté en contacto con la superficie de trabajo. Al hacerlo, asegúrese de mover la lijadora de manera uniforme y sobre una superficie amplia.

Si detiene la lijadora sobre la superficie de trabajo o la mueve de forma irregular, esto puede provocar un patrón espiral de arañazos desagradable y una superficie de trabajo irregular.

i ***NOTA***

La lijadora para paneles de yeso cuenta con un dispositivo de desconexión por sobrecarga para proteger el aparato. Si la carga es demasiado grande, el dispositivo se apaga y se reinicia inmediatamente.

Transporte

Las baterías de iones de litio están sujetas a los requisitos de la legislación sobre mercancías peligrosas.

El transporte de esas baterías debe realizarse de acuerdo con las disposiciones y regulaciones locales, nacionales e internacionales.

Los usuarios pueden transportar estas baterías por carretera sin requisitos adicionales.

El transporte comercial de baterías de iones de litio por parte de las compañías de transporte está sujeto a las regulaciones para el transporte de mercancías peligrosas. Los preparativos de envío y el transporte solo pueden ser realizados por personas debidamente capacitadas. Todo el proceso debe ser supervisado profesionalmente.

Deben observarse los siguientes puntos al transportar baterías recargables:

Asegúrese de que los terminales de contacto de la batería estén protegidos y aislados para evitar cortocircuitos.

Asegúrese de que la batería esté bien sujeta y evite movimientos dentro del embalaje.

Las baterías dañadas o con fugas no deben ser transportadas.

Póngase en contacto con su empresa de transporte para más información.

⚠ ***¡PRECAUCIÓN!***

No coloque baterías que tengan la carcasa dañada.

Mantenimiento y cuidado del producto

⚠ ***¡ADVERTENCIA!***

Quite la batería de la herramienta antes de realizar cualquier trabajo en la herramienta eléctrica.

Limpieza

⚠ ***¡PRECAUCIÓN!***

Cuando limpie con aire comprimido seco, utilice siempre gafas protectoras.

Limpie regularmente la herramienta eléctrica y las ranuras de ventilación. La frecuencia de limpieza depende del material y la duración de uso. Sople regularmente con aire comprimido seco el interior de la carcasa y el motor.

Sustitución de la almohadilla de Velcro (ver la figura J)

- Si está presente, retire la interfaz/almohadilla protectora (11) del disco de apoyo con Velcro (13).
- Desenrosque los cinco tornillos (12) con una llave hexagonal interna de 4 mm (no incluida).
- Monte el cabezal de lijado en orden inverso.

Reparaciones

Las reparaciones deben realizarse únicamente en un centro de servicio postventa autorizado.

i ***NOTA***

Durante el período de garantía, no afloje los tornillos en la carcasa. El incumplimiento de este requisito invalidará cualquier reclamación bajo la garantía del fabricante.

Piezas de recambio y accesorios

Encontrará información sobre otros complementos, en particular herramientas y accesorios, en los catálogos del fabricante. En nuestra página web encontrará planos de despiece y listas de recambios:
www.flex-tools.com.

Información para la eliminación del producto

⚠ ***¡ADVERTENCIA!***

Las herramientas viejas deben dejarse inutilizables:

– *si funcionan con batería, quite la batería.*

Solo países de la UE

¡No tire los aparatos eléctricos a la basura doméstica!

Según la Directiva Europea 2012/19/UE sobre residuos eléctricos y electrónicos, y su implementación en las legislaciones nacionales, los aparatos eléctricos usados deben recogerse por separado y reciclarse de forma respetuosa con el medio ambiente.

Recuperación de materias primas en lugar de eliminación de residuos.

Los dispositivos, accesorios y embalajes deben reciclarse de forma respetuosa con el medio ambiente. Las piezas de plástico están identificadas para el reciclaje según el tipo de material.

⚠ ***¡ADVERTENCIA!***

No elimine las baterías tirándolas a la basura doméstica ni arrojándolas al agua o al fuego. No abra las baterías usadas.

Solo países de la UE:

De conformidad con el Reglamento 2023/1542, las baterías defectuosas o usadas deben reciclarse.

i ***NOTA***

¡Pregunte a su distribuidor las opciones de eliminación!

CE-Declaración de conformidad

Las declaraciones de conformidad se incluyen en el Anexo 1 de este manual de instrucciones.

Exención de responsabilidad

El fabricante y su representante no son responsables de los daños y la pérdida de beneficio debido a la interrupción de la actividad causada por el producto o por un producto que no se pueda utilizar.
El fabricante y su representante no son responsables de los daños provocados por el uso indebido del producto o por el uso del mismo con productos de otros fabricantes.

Índice

Símbolos usados neste manual 41
Símbolos no produto 41
Informação importante de segurança 41
Ruído e vibração 42
Características técnicas 43
Vista pormenorizada 43
Instruções de funcionamento 43
Transporte 46
Cuidados e manutenção 46
Informação acerca da eliminação 47
Declaração de Conformidade CE 47
Desresponsabilização 47

Símbolos usados neste manual

⚠ ***AVISO!***
Existem perigos iminentes. O desrespeito por este aviso pode dar origem à morte ou a ferimentos extremamente graves.

⚠ ***CUIDADO!***
Existe a possibilidade de uma situação perigosa. O desrespeito por este aviso pode dar origem a ferimentos ligeiros ou danos patrimoniais.

i ***NOTA***
Existem dicas de utilização e informação importante.

Símbolos no produto


Antes de ligar a ferramenta elétrica, leia o manual de utilização.


Use óculos de proteção.


Trabalhe sempre com ambas as mãos.


Informação sobre a eliminação de uma ferramenta antiga (consulte a página 47)

CE Marca CE

UKCA Marca UKCA

Informação importante de segurança

⚠ ***AVISO!***
Antes de usar a ferramenta elétrica, leia o seguinte e aja em conformidade:

- *Estas instruções de funcionamento,*
- *As "Instruções gerais de segurança" sobre o manuseamento de ferramentas elétricas no folheto fornecido (folheto n.º: 315915).*
- *As regras e normas atuais nas instalações quanto à prevenção de acidentes.*

Esta ferramenta elétrica é topo de gama e foi fabricada de acordo com as normas de segurança conhecidas.

No entanto, durante a utilização, a ferramenta elétrica pode constituir um perigo de vida para o utilizador ou poderá haver danos na ferramenta elétrica ou patrimoniais.

A ferramenta elétrica só pode ser utilizada

- *para a utilização prevista,*
- *num perfeito estado de funcionamento.*

As falhas que impeçam a segurança têm de ser reparadas imediatamente.

Utilização prevista

A lixadeira de braço foi criada

- para um uso comercial na indústria e comércio,
- para lixar paredes e tetos no interior e exterior,
- para lixar suavemente paredes de gesso.

Não é permitido usar discos de recorte, discos abrasivos, discos de rebarbar ou escovas de aço.

Ao utilizar a lixadeira de braço, deve ser ligado um extrator do pó de classe M com uma mangueira antiestática.

Instruções de segurança da lixadeira orbital

⚠ ***AVISO!***

Leia todos os avisos de segurança, instruções, ilustrações e especificações fornecidas com esta ferramenta elétrica. *Não seguir todas as instruções apresentadas abaixo pode resultar em choque elétrico, incêndio e/ou ferimentos graves. Guarde todos os avisos e instruções para futuras referências.*

Avisos de segurança específicos para operações de lixagem:

- **Use folha de lixa com o tamanho adequado. Siga as recomendações do fabricante quando escolher a folha de lixa.** Folha de lixa maior que ultrapasse a almofada de lixar apresenta um perigo de laceração e pode provocar um bloqueio, desgaste do disco ou ressalto.

Instruções adicionais de segurança

- Não é recomendado lixar tinta de chumbo. A tinta com chumbo deve ser removida apenas por um especialista.
- Lixar com a lixadeira de braço pode dar origem a eletricidade estática na ferramenta. Assim, tem de usar um extrator do pó com ligação à terra e uma mangueira antiestática quando lixar.
- Não trabalhe materiais que libertem substâncias nocivas (como amianto). Tome precauções se for provável a ocorrência de poeiras perigosas, combustíveis ou explosivas. Use máscara respiratória. Use o sistema de extração do pó.

Ruído e vibração

Os valores de ruído e vibração foram determinados de acordo com a norma EN 62841.

O nível de ruído avaliado A da ferramenta elétrica é habitualmente:

O nível de ruído avaliado A da ferramenta elétrica é habitualmente:

- Nível de pressão do som L_{pA}: 77 dB(A)
- Nível de potência do som L_{WA}: 85 dB(A)
- Incerteza: K = 3 dB

Valor total da vibração:

- Valor da emissão a_h: 1.6 m/s^2
- Incerteza: K = 1.5 m/s^2
- Vibrações de choque repetitivas (p_F): 21.8 m/s^2
- Incerteza: K= 2.5 m/s^2

⚠ ***CUIDADO!***

Os valores medidos especificados aplicam-se às novas ferramentas elétricas. O uso diário causa a alteração dos valores de vibração e ruído.

i ***NOTA***

O nível de emissão da vibração apresentado nestas instruções foi medido de acordo com um teste padrão dado em EN 62841 e pode ser usado para comparar ferramentas. Também pode ser usado para uma avaliação preliminar da exposição.

O nível de emissão da vibração declarado representa as aplicações principais da ferramenta.

No entanto, se a ferramenta for usada para diferentes aplicações, com diferentes acessórios, ou tendo uma má manutenção, os níveis de emissão da vibração podem diferir. Isto pode aumentar significativamente o nível de exposição sobre o período total de funcionamento.

Para fazer uma estimativa precisa do nível de exposição da vibração, também tem de ter em conta as vezes que desliga a ferramenta, ou quando esta está a funcionar, mas não está realmente a ser utilizada. Isto pode diminuir significativamente o nível de exposição sobre o período total de funcionamento.

Identifique medidas adicionais de segurança para proteger o operador dos efeitos da vibração, como: Efetuar a manutenção da ferramenta e dos acessórios, manter as mãos quentes, organizar vários padrões de trabalho.

⚠ ***CUIDADO!***

Use proteção auditiva quando a pressão do som estiver acima dos 85 dB(A).

Características técnicas

Tipo de produto		GE 6 X 18-EC
Produto		Lixadeira de braço
Voltagem nominal	V DC	18
Diâmetro da almofada de amortecimento	mm	Φ225
Velocidade nominal sem carga	/min	5500 - 8500
Número de oscilações sem carga	H/min	11 300 - 17 000
Bateria	18V	Série AP 18... Série AP 18...XT
Gama do carregador	Série CA 18... Série CA...12/18…	
Peso	kg	3.2*
Temperatura de carregamento	0~40 °C	
Temperatura de funcionamento	-10~40 °C	
Temperatura de armazenamento	-20~50 °C	

* Medido sem bateria (pode encontrar o peso da bateria em www.flex-tools.com), sem ferramenta.

Vista pormenorizada (consulte a Imagem A)

A numeração das funcionalidades do produto refere-se à imagem da máquina na página das imagens.

1 Cabeça de lixar
2 Rolamentos gimbal
3 Conector de Φ32 mm
4 Pré-seleção digital de velocidade
5 Botão de bloqueio
6 Gatilho do interruptor de velocidade variável
7 Pega
8 Abertura para extensão
9 Mangueira de aspiração (não incluído no pacote padrão)
10 Extensão (não incluído no pacote padrão)
11 Interface/poupança (não incluído no pacote padrão)
12 Parafusos de fixação
13 Almofada de amortecimento de velcro
14 Cabeça de lixar

Instruções de funcionamento

⚠ ***AVISO!***

Retire a bateria antes de efetuar quaisquer trabalhos na ferramenta elétrica.

Antes de ligar a ferramenta elétrica

Retire a ferramenta elétrica e os acessórios da caixa e certifique-se de que não há peças em falta nem danificadas.

ⓘ ***NOTA***

As baterias não vêm completamente carregadas na altura da entrega. Antes da primeira utilização, carregue a bateria por completo. Consulte o manual de instruções do carregador.

Dicas para um tempo de vida útil prolongado

⚠ ***CUIDADO!***

– *Nunca carregue baterias a temperaturas abaixo dos 0 °C ou acima dos 40 °C.*
– *Não carregue baterias em ambientes com elevada humidade do ar ou temperatura ambiente.*
– *Não cubra baterias nem o carregador durante o processo de carregamento.*
– *Retire a ficha do carregador da tomada no final do processo de carregamento.*

A bateria e o carregador aquecem durante o processo de carregamento. Isto é perfeitamente normal.

NOTA

Siga as instruções apresentadas nas instruções de funcionamento para um carregamento correto da bateria.
Se as baterias não forem usadas durante um longo período de tempo, guarde-as parcialmente carregadas num local fresco.

Inserir/substituir a bateria (consulte a Imagem B1-B2)

- Pressione a bateria carregada para a ferramenta elétrica até ficar fixada no respetivo lugar (consulte a Imagem B1).
- Para retirar a bateria, prima o botão de libertação (1) e puxe a bateria (2) para fora. (Consulte a Imagem B2).

CUIDADO!

Quando o aparelho não for usado, proteja os contactos da bateria. Peças soltas de metal podem colocar os contactos em curto-circuito, podendo dar origem a explosão ou fogo!

Ligar o extrator (consulte a Imagem C)

- Ligue a mangueira de extração ao conector de Φ32 mm (3).

NOTA

A ligação é um desenvolvimento específico FLEX. Se forem utilizadas ferramentas elétricas com peças de ligação convencionais juntamente com a mangueira de extração, pode ser utilizado um adaptador do programa de acessórios FLEX.

Extração do pó/lascas

CUIDADO!

Os pós podem incendiar-se facilmente. Evite a acumulação de pó no local de trabalho.
Os trabalhos não devem ser efetuados sem medidas de redução do pó. Um sistema de extração adequado ou caixa do pó/saco do pó reduz os níveis de poeiras nocivas. Certifique-se de que o local de trabalho está bem ventilado. Tem de usar sempre proteção respiratória adequada ou prescrita.

NOTA!

Tenha em conta os requisitos listados abaixo. Os regulamentos aplicáveis no seu país relativamente aos materiais a processar têm de ser observados.

Quando usar um extrator do pó

CUIDADO!

- *Ao utilizar a lixadeira de braço, ligue um extrator do pó de Classe M.*
- *Se for utilizado um saco do pó cuja utilização não esteja autorizada com poeiras secas de construção, a quantidade de partículas de pó no ar pode aumentar no local de trabalho. Durante um período prolongado, concentrações elevadas de poeira no ar podem danificar o sistema respiratório humano.*

- Insira o saco do pó especial para poeiras secas de construção no seu extrator do pó de acordo com as instruções fornecidas com o extrator de pó.
- Ligue a mangueira de aspiração ao extrator do pó. Tenha em conta as instruções de funcionamento do sistema de extração! Verifique a ligação. Se necessário, use um adaptador adequado. Certifique-se de que a mangueira antiestática está corretamente ligada à terra do sistema de extração.

Parâmetro	Unidade	Valor
Diâmetro nominal recomendado da mangueira	mm	32
Pressão negativa necessária*	Pa	≥ 25 000
Taxa de fluxo de ar exigida*	l/min	≥ 4500
Classe do filtro recomendada	–	Classe do filtro M**

* Dados de desempenho do aspirador

** De acordo com a IEC/EN 60335-2-69.

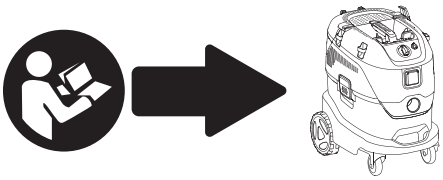

i ***NOTA***

Se a potência de aspiração diminuir, pare o trabalho e retifique a causa.

Extração externa

Ligue a mangueira de aspiração a um extrator do pó (produto externo). O extrator do pó tem de ser adequado ao material a ser trabalhado.

Fixar ou substituir a folha de lixa (consulte a Imagem D)

⚠ ***CUIDADO!***

Retire a bateria antes de efetuar quaisquer trabalhos na ferramenta elétrica.

- Retire a folha de lixa gasta da almofada de amortecimento de velcro (13).
- Coloque a folha de lixa no centro da almofada de amortecimento de velcro e pressione.
- Efetue um teste para se certificar de que a folha de lixa está bem fixada no centro.

i ***NOTA***

Use apenas folhas de lixa recomendadas no nosso website com os respetivos acessórios.

Ligar e desligar

Breve operação (consulte a Imagem E1)

- Primeiro, prima o botão de bloqueio (5). Depois, prima e mantenha premido o interruptor (6). Liberte o botão de bloqueio.
- O interruptor (6) oferece uma velocidade superior com uma maior pressão do gatilho, e uma velocidade inferior ao deixar de pressionar o gatilho.
- Para desligar, liberte o interruptor.

Funcionamento contínuo (consulte a Imagem E2)

- Primeiro, prima e mantenha premido o botão de bloqueio (5) e depois o interruptor (6).
- Para bloquear na respetiva posição, mantenha premido o botão de bloqueio e liberte o interruptor. Deixe de premir o botão de bloqueio.
- Para desligar, prima brevemente e liberte o interruptor (consulte a Imagem E3).

Pré-selecionar a velocidade (consulte a Imagem F)

Para definir a velocidade de funcionamento, selecione o valor desejado usando os botões no painel de controlo.

Usar a extensão (consulte a Imagem G)

A extensão (10) pode ser usada para aumentar o alcance ao trabalhar com a lixadeira de braço.

- Insira a extensão ao máximo no orifício da pá. Rode a pega para apertar a extensão até ouvir um clique.

i ***NOTA***

A extensão é um acessório opcional.

Trabalhar com a ferramenta elétrica (consulte a Imagem H e I)

⚠ ***CUIDADO!***

Segure a ferramenta elétrica com ambas as mãos! Ao trabalhar, tenha sempre uma mão na pega, mesmo quando estiver a trabalhar com a extensão fixada. Mantenha as mãos afastadas da cabeça de lixar. Caso contrário, a sua mão pode ficar presa, pois a cabeça de lixar oscila em diferentes direções.

1. Fixe a folha de lixa.
2. Ligue o sistema de extração do pó.
3. Fixe a bateria.
4. Defina a velocidade desejada.
5. Ligue o sistema de extração do pó.
6. Segure a lixadeira de braço com ambas as mãos. Isso fornece a melhor combinação possível de alcance e alavancagem para a aplicação.
7. Ligue a máquina.
8. Pressione a lixadeira de braço suavemente contra a superfície de trabalho (a pressão deve ser suficiente para garantir que a cabeça de lixar fica nivelada com a superfície de trabalho).
9. Aumente a pressão para colocar a folha de lixa em contacto com a superfície de trabalho. Ao fazê-lo, gire a lixadeira em movimentos sobrepostos para alisar a superfície até a finura necessária.

⚠ ***CUIDADO!***

As partes rotativas da cabeça de lixar não podem entrar em contacto com objetos pontiagudos (por exemplo, pregos, parafusos, caixas de junção). A almofada de amortecimento de velcro pode ficar danificada se entrar em contacto com objetos salientes.
A almofada de amortecimento de velcro pode ser substituída se estiver danificada ou gravemente gasta (consulte a secção "Cuidados e manutenção").

Lixar em construção a seco

A lixadeira de braço apresenta uma cabeça oscilante única. Como esta cabeça oscila em diferentes direções, a cabeça de lixar pode ser ajustada à superfície de trabalho.

Como resultado, o utilizador pode lixar as áreas superior, intermédia e inferior da parede ou perfis do teto sem ter de alterar a sua posição.

Durante o trabalho, aplique apenas a pressão necessária para manter a placa de lixar em contacto com a superfície de trabalho. Uma pressão excessiva pode dar origem a um padrão em espiral desagradável de riscos e a uma superfície de trabalho irregular.

Mova a lixadeira constantemente enquanto a placa de lixar estiver em contacto com a superfície de trabalho. Ao fazê-lo, certifique-se de que move a lixadeira uniformemente e sobre uma área ampla.

Se parar a lixadeira na superfície de trabalho ou mover a lixadeira de forma desigual, isso pode dar origem a um padrão em espiral desagradável de riscos e a uma superfície de trabalho irregular.

i ***NOTA***

A lixadeira de braço possui um corte da alimentação contra sobrecarga para proteger o dispositivo. Se a carga for muito grande, o dispositivo desliga-se e reinicia imediatamente.

Transporte

As baterias de ião de lítio estão sujeitas aos requisitos da legislação sobre bens perigosos.

O transporte destas baterias tem de ser feito de acordo com as normas e provisões locais, nacionais e internacionais.

Os utilizadores podem transportar estas baterias de forma rodoviária sem outros requisitos.

O transporte comercial de baterias de ião de lítio por parte de empresas de transporte está sujeito às normas de transporte de bens perigosos. As preparações de envio e transporte só podem ser efetuadas por pessoal devidamente formado. Todo o processo tem de ser supervisionado por um profissional.

Os seguintes pontos têm de ser tidos em conta quando transportar baterias recarregáveis:

Certifique-se de que os terminais de contacto da bateria estão protegidos e isolados, de modo a evitar um curto-circuito.

Certifique-se de que a bateria está protegida contra movimentos dentro da embalagem.

Baterias danificadas ou com derrames não podem ser transportadas.

Contacte a sua empresa de transporte para obter mais informações.

⚠ ***CUIDADO!***

Não coloque baterias com uma estrutura danificada.

Cuidados e manutenção

⚠ ***AVISO!***

Antes de efetuar quaisquer trabalhos na ferramenta elétrica, retire a bateria.

Limpeza

⚠ ***CUIDADO!***

Quando limpar com ar comprimido seco, use sempre óculos de proteção.
Limpe regularmente a ferramenta elétrica e as ranhuras de ventilação. A frequência da limpeza está dependente do material e do tempo de utilização. Sopre regularmente o interior da estrutura e o motor com ar comprimido seco.

Substituição da almofada de amortecimento de velcro (consulte a Imagem J)

- Se existir, puxe a almofada de interface/poupança (11) da almofada de amortecimento de velcro (13).

- Desenrosque os cinco parafusos (12) com uma chave sextavada interna de 4 mm (não incluída).
- Monte a cabeça de lixar pela ordem inversa.

Reparações

As reparações só podem ser efetuadas por um centro de reparação autorizado.

NOTA

Durante o período da garantia, não desaperte os parafusos da estrutura. Não seguir este requisito invalida quaisquer queixas ao abrigo da garantia do fabricante.

Peças sobresselentes e acessórios

Para outros acessórios, especialmente ferramentas e acessórios, consulte os catálogos do fabricante. As imagens pormenorizadas e lista de peças sobresselentes podem ser encontradas na nossa página web:
www.flex-tools.com.

Informação acerca da eliminação

AVISO!

Torne as ferramentas elétricas inutilizáveis no fim:

– *Retire a bateria das ferramentas que funcionem a bateria.*



Apenas países da UE

Não elimine ferramentas elétricas juntamente com o lixo doméstico comum!

De acordo com a diretiva europeia 2012/19/UE relativa aos Resíduos de Equipamento Elétrico e Eletrónico e transposição para a lei nacional, as ferramentas elétricas usadas têm de ser recolhidas em separado e recicladas de um modo amigo do ambiente.



Recuperação de matérias-primas em vez de eliminação de resíduos.

O aparelho, acessórios e material de empacotamento deverão ser reciclados de um modo amigo do ambiente. As peças de plástico estão identificadas para reciclagem de acordo com o tipo de material.

AVISO!

Não elimine as baterias no lixo doméstico comum, água ou fogo. Não abra baterias usadas.

Apenas para países da UE:

De acordo com o Regulamento 2023/1542, as baterias defeituosas ou gastas têm de ser recicladas.

NOTA

Contacte o seu revendedor quanto às opções de eliminação!

CE- Declaração de Conformidade

As Declarações de Conformidade estão incluídas no Anexo 1 deste manual de instruções.

Desresponsabilização

O fabricante e o seu representante não se responsabilizam por quaisquer danos ou perda de lucros devido à interrupção comercial causada pelo produto ou por um produto inutilizável.
O fabricante e o seu representante não se responsabilizam por quaisquer danos causados por uma utilização inadequada do produto, ou do produto com produtos de outros fabricantes.

Inhoud

Gebruikte symbolen in deze handleiding . . 48
Symbolen op het product. 48
Belangrijke veiligheidsinformatie 48
Geluid en trilling 49
Technische gegevens 50
Overzicht 50
Gebruiksinstructies 50
Transport 53
Onderhoud en zorg. 53
Informatie over de afvoer. 54
CE-conformiteitsverklaring 54
Uitsluiting van de aansprakelijkheid. 54

Gebruikte symbolen in deze handleiding

⚠ ***WAARSCHUWING!***
Verwijst naar dreigend gevaar. Het niet in acht nemen van deze waarschuwing kan leiden tot de dood of zeer ernstige verwondingen.

⚠ ***OPGELET!***
Verwijst naar een mogelijk gevaarlijke situatie. Het niet in acht nemen van deze waarschuwing kan resulteren in gering letsel of materiële schade.

i ***OPMERKING***
Verwijst naar tips en belangrijke informatie.

Symbolen op het product


Lees de gebruikershandleiding voordat u het elektrisch gereedschap inschakelt.


Draag een veiligheidsbril


Gebruik altijd uw beide handen


Informatie over de afvoer van het afgedankt gereedschap (zie pagina 54)

CE-markering

UKCA-markering

Belangrijke veiligheidsinformatie

⚠ ***WAARSCHUWING!***
Lees voordat u het elektrisch gereedschap gebruikt de volgende instructies en handel hiernaar:

- *deze gebruiksaanwijzing,*
- *de "Algemene veiligheidsinstructies" over de omgang met elektrisch gereedschap in de bijgesloten brochure (brochurenr.: 315915),*
- *de actueel geldige regels en wetgevingen voor het voorkomen van ongevallen op de plaats van gebruik.*

Dit elektrisch gereedschap is gemaakt volgens de nieuwste technieken en in overeenstemming met de erkende veiligheidsvoorschriften.

Desalniettemin kan het elektrisch gereedschap tijdens het gebruik een gevaar voor lijf en leven van de gebruiker of derden veroorzaken en kan het elektrisch gereedschap materiële schade veroorzaken.

Het elektrisch gereedschap mag alleen worden gebruikt

- *voor het beoogde doeleinde*
- *in een perfecte staat.*

Storingen die de veiligheid verminderen moeten direct worden gerepareerd.

Beoogd gebruik

De wandschuurmachine is bedoeld

- voor commercieel gebruik in de industrie en handel,
- voor het schuren van wanden en plafonds binnen en buiten,
- voor het schuren van afgewerkte gipsplaten,

Het is niet toegestaan doorslijpschijven, afbraamschijven, lamellenschijven of staalborstels te gebruiken.

Bij gebruik van de wandschuurmachine moet een stofzuiger van klasse M met een antistatische slang worden aangesloten.

Veiligheidsinstructies voor excentrische schuurmachines

⚠ ***WAARSCHUWING!***

Lees alle veiligheidswaarschuwingen, instructies, illustraties en specificaties die met dit elektrisch gereedschap zijn meegeleverd. *Het niet opvolgen van alle onderstaande instructies kan leiden tot elektrische schokken en/of ernstig letsel. Bewaar alle waarschuwingen en instructies voor toekomstig gebruik.*

Veiligheidswaarschuwingen specifiek voor schuurwerkzaamheden:

- **Gebruik schuurpapier van de juiste maat. Volg de aanwijzingen van de fabrikant bij uw keuze van schuurpapier.** Te groot schuurpapier dat uitsteekt tot voorbij de rand van het schuurkussen levert snijgevaar op en kan beknelling, scheuren van de schijf of terugslag veroorzaken.

Extra veiligheidsinstructies

- Schuren van loodverf wordt niet aanbevolen. Loodverf mag uitsluitend door een specialist worden verwijderd.
- Bij het schuren met de wandschuurmachine kan statische elektriciteit in het apparaat ontstaan. Daarom moet een geaarde stofzuiger met antistatische slang worden gebruikt.
- Werk niet op materialen die gevaarlijke stoffen afgeven (bijv. asbest). Neem gepaste voorzorgsmaatregelen als gevaarlijk, brandbaar of explosief stof kan vrijkomen. Draag een beschermend stofmasker. Gebruik een stofafzuigsysteem.

Geluid en trilling

Het geluidniveau en trillingswaarden werden bepaald in overeenstemming met EN 62841.

Het A-gewogen geluidsniveau van het elektrisch gereedschap is typisch:

Het A-gewogen geluidsniveau van het elektrisch gereedschap is typisch:

– Geluidsdrukniveau L_{pA}: 77 dB(A)
– Geluidsvermogen L_{WA}: 85 dB(A)
– Onzekerheid: K = 3 dB

Totale trillingswaarde:

– Emissiewaarde a_h: 1.6 m/s^2
– Onzekerheid: K = 1.5 m/s^2
– Herhaalde schoktrillingen (p_F): 21.8 m/s^2
– Onzekerheid: K= 2.5 m/s^2

⚠ ***OPGELET!***

De opgegeven meetwaarden gelden voor nieuw elektrisch gereedschap. Door het dagelijks gebruik kunnen het geluidniveau en trillingswaarden veranderen.

i ***OPMERKING***

De opgegeven totale trillingswaarde(n) en de opgegeven geluidsemissiewaarde(n) zijn gemeten in overeenstemming met een standaardtestmethode en kunnen worden gebruikt om het ene gereedschap met het andere te vergelijken; ze kunnen ook worden gebruikt voor een voorlopige beoordeling van de blootstelling.

Het opgegeven trillingsemissieniveau en de geluidsemissiewaarde(n) vertegenwoordigen de belangrijkste toepassingen van het gereedschap. Als het gereedschap echter voor andere toepassingen, met andere accessoires of bij slecht onderhoud wordt gebruikt, kunnen het trillingsemissieniveau en de geluidsemissiewaarde(n) afwijken. Dit kan het blootstellingsniveau over de totale werkperiode aanzienlijk verhogen.

Voor een nauwkeurige schatting van het trillingsblootstellingsniveau en de geluidsemissiewaarde(n) moet ook rekening worden gehouden met de tijden dat het gereedschap is uitgeschakeld of wel loopt maar niet daadwerkelijk wordt gebruikt. Dit kan het blootstellingsniveau over de totale werkperiode aanzienlijk verlagen.

Stel aanvullende veiligheidsmaatregelen vast um de gebruiker te beschermen tegen de effecten van trillingen en geluid, zoals: onderhoud van het gereedschap en de accessoires, warm houden van de handen, organisatie van werkpatronen.

⚠ ***OPGELET!***

Draag gehoorbescherming bij een geluidsdruk van meer dan 85 dB(A).

Technische gegevens

Producttype		GE 6 X 18-EC
Product		Wandschuurmachine
Nominale spanning	Vdc	18
Diameter schuurzool	mm	Φ225
Nominaal onbelast toerental	/min	5500 - 8500
Onbelast aantal oscillaties	H/min	11300 -17000
Accu	18V	AP 18...serie AP 18…XT serie
Laadbereik	CA 18...serie CA 12/18...serie	
Gewicht	kg	3.2*
Oplaadtemperatuur	0~40°C	
Bedrijfstemperatuur	-10~40°C	
Opslagtemperatuur	-20~50°C	

***** Gemeten zonder accu (u vindt het gewicht van de accu op www.flex-tools.com), zonder gereedschap.

Overzicht (zie afbeelding A)

De nummering heeft betrekking tot de illustratie van het gereedschap op de pagina met afbeeldingen.

1 Schuurkop
2 Cardanlagers
3 Φ32 mm-aansluiting
4 Digitale toerentalvoorselectie
5 Vergrendelingsknop
6 Trekkerschakelaar met variabele snelheid
7 Handgreep
8 Opening voor verlengstuk
9 Zuigslang (niet standaard inbegrepen)
10 Verlengstuk (niet standaard inbegrepen)
11 Tussenpad (niet standaard inbegrepen)
12 Montageschroeven
13 Klittenbandzool
14 Schuurkop

Gebruiksinstructies

⚠ ***WAARSCHUWING!***

Verwijder de accu voordat u werkzaamheden aan uw elektrisch gereedschap uitvoert.

Voor het inschakelen van het elektrisch gereedschap

Pak het elektrisch gereedschap en de accessoires uit en controleer of er geen onderdelen ontbreken of beschadigd zijn.

i ***OPMERKING***

De batterijen zijn bij levering niet volledig opgeladen. Voorafgaand aan het eerste gebruik moeten de batterijen volledig worden opgeladen. Raadpleeg de gebruiksaanwijzing van de oplader.

Tips voor een lange levensduur van de accu

⚠ ***OPGELET!***

- *Laad accu's nooit op bij temperatuur onder 0 °C of boven 40 °C.*
- *Laad accu's niet op in een omgeving met een hoge luchtvochtigheid of omgevingstemperatuur.*
- *Dek de accu's en de lader niet af tijdens het opladen.*
- *Trek aan het einde van het laadproces de stekker van de lader uit het stopcontact.*

De accu en de lader worden warm tijdens het laadproces. Dit is volkomen normaal!

i ***OPMERKING***

Volg de instructies voor het correct opladen van de accu in de gebruiksaanwijzing van de accu.

Als accu's gedurende langere tijd niet worden gebruikt, bewaar ze dan gedeeltelijk opgeladen in een koele ruimte.

De accu installeren/vervangen (Zie afbeelding B1-B2)

- Druk de opgeladen accu in het elektrisch gereedschap totdat deze vastklikt (zie afbeelding B1).
- Om deze te verwijderen, druk op de vrijgaveknop (1.) en trek de accu (2.) eruit (zie afbeelding B2).

⚠ ***OPGELET!***

Als het gereedschap niet wordt gebruikt, moeten de accucontacten worden beschermd. Losse metalen delen kunnen de contacten kortsluiten; gevaar voor explosie en brand!

Aansluiten van de afzuiging (zie afbeelding C)

- Sluit de afzuigslang aan op de Φ32 mm-aansluiting (3).

i ***OPMERKING***

De aansluiting is een specifieke FLEX-ontwikkeling. Wanneer elektrische gereedschappen met conventionele aansluitstukken samen met de afzuigslang worden gebruikt, kan een adapter uit het FLEX-accessoireprogramma worden toegepast.

Stof-/spaanafzuiging

⚠ ***VOORZICHTIG!***

Stof kan gemakkelijk ontbranden. Voorkom ophoping van stof op de werkplek.

Werken zonder stofreducerende maatregelen moet worden vermeden. Een geschikte afzuiginstallatie of stofbox/stofzak vermindert gevaarlijke stofbelasting. Zorg voor goede ventilatie van de werkomgeving. In principe moet een geschikte of voorgeschreven ademhalingsbescherming worden gebruikt.

i ***OPMERKING***

Er moet rekening worden gehouden met hieronder genoemde vereisten. Er moet rekening worden gehouden met de geldende voorschriften voor de te bewerken materialen in uw land.

Bij gebruik van een zuiger

⚠ ***OPGELET!***

– *Sluit bij gebruik van de wandschuurmachine een stofzuiger van klasse M aan.*
– *Wanneer een stofzak wordt gebruikt die niet is goedgekeurd voor gebruik met bouwstof, kan de hoeveelheid stofdeeltjes in de lucht op de werkplek toenemen. Bij langdurige blootstelling kunnen hoge concentraties stofdeeltjes in de lucht de menselijke luchtwegen beschadigen.*

- Plaats de speciale stofzak voor bouwstof in uw stofzuiger volgens de meegeleverde instructies van de stofzuiger.
- Sluit de afzuigslang aan op de stofzuiger. Houd u aan de gebruiksaanwijzing van het afzuigsysteem! Controleer de bevestiging. Gebruik indien nodig een geschikte adapter. Zorg ervoor dat de antistatische slang correct is verbonden met de aarding van het afzuigsysteem.

Parameter	Eenheid	Waarde
Aanbevolen nominale slangdiameter	mm	32
Vereiste onderdruk*	Pa	≥ 25,000
Vereiste luchtstroom*	l/min	≥ 4,500
Aanbevolen filterklasse	–	Filterklasse M**

* Prestatiegegevens van de stofzuiger

** Volgens IEC/EN 60335-2-69

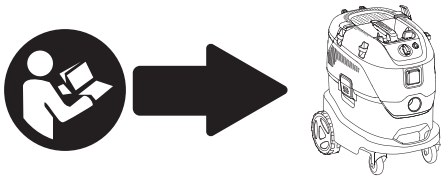

i ***OPMERKING***

Bij verminderde zuigprestaties moet het werk worden onderbroken en moet de oorzaak worden verholpen.

Externe afzuiging

Sluit de afzuigslang aan op een stofzuiger (extern product). De stofzuiger moet geschikt zijn voor het te bewerken materiaal.

Voor het afzuigen van stoffen die bijzonder gevaarlijk zijn voor de gezondheid, kankerverwekkend of droog zijn, moet een speciale stofzuiger worden gebruikt.

Het schuurpapier bevestigen of vervangen (zie afbeelding D)

⚠ ***OPGELET!***

Verwijder de accu voordat u werkzaamheden aan uw elektrisch gereedschap uitvoert.

- Verwijder versleten schuurpapier van de klittenbandzool (13).
- Plaats het schuurpapier in het midden van de schuurzool met klittenband en druk het aan.
- Voer een testrun uit om te controleren of het schuurmiddel in het midden is bevestigd.

i ***OPMERKING***

Gebruik alleen het schuurpapier dat op onze website wordt aanbevolen in combinatie met de bijbehorende accessoires.

In- en uitschakelen

Korte bediening (zie afbeelding E1)

- Druk eerst op de vergrendelingsknop (5). Druk vervolgens de schakelaar (6) in en houd deze ingedrukt. Laat de vergrendelingsknop los.
- De schakelaar (6) levert een hogere snelheid bij grotere druk op de schakelaar en een lagere snelheid bij minder druk.
- Laat de schakelaar los om uit te schakelen.

Continue bediening (zie afbeelding E2)

- Houd eerst de vergrendelingsknop (5) ingedrukt en druk vervolgens op de schakelaar (6).
- Om de schakelaar te vergrendelen, houd de vergrendelingsknop ingedrukt en laat de schakelaar los. Laat de vergrendelingsknop los.
- Om uit te schakelen, druk de schakelaar kort in en laat deze los (zie afbeelding E3)

Toerental voorselecteren (zie afbeelding F)

Stel de werksnelheid in door de gewenste waarde te kiezen met de knoppen op het bedieningspaneel.

Verlengstuk gebruiken (zie afbeelding G)

Het verlengstuk (10) kan worden gebruikt om het bereik te vergroten bij het werken met de wandschuurmachine.

- Steek het verlengstuk zo ver mogelijk in de opening van de handgreep. Draai de handgreep vast totdat een klik hoorbaar is.

i ***OPMERKING***

Het verlengstuk is een optioneel accessoire.

Werken met het elektrische gereedschap (zie Afbeelding H & I)

⚠ ***OPGELET!***

Houd het elektrisch gereedschap met beide handen vast! Houd tijdens het werken altijd één hand aan de handgreep – ook wanneer u met het verlengstuk werkt. Houd uw handen uit de buurt van de schuurkop. Anders kunnen uw handen bekneld raken, aangezien de schuurkop in verschillende richtingen kan draaien.

1. Breng het schuurpapier aan.
2. Sluit het stofafzuigsysteem aan.
3. Bevestig de accu.
4. Stel de gewenste snelheid in.
5. Schakel het stofafzuigsysteem in.
6. Houd de wandschuurmachine met beide handen vast. Dit zorgt voor de best mogelijke combinatie van bereik en hefboomwerking tijdens de werkzaamheid.
7. Schakel het gereedschap in.
8. Druk de wandschuurmachine lichtjes tegen het werkoppervlak (de druk moet net voldoende zijn om de schuurkop vlak op het oppervlak te houden).
9. Verhoog de druk zodat het schuurpapier in contact komt met het werkoppervlak. Beweeg de schuurmachine daarbij in overlappende bewegingen om het oppervlak tot de gewenste fijnheid te egaliseren.

⚠ ***OPGELET!***

De draaiende delen van de schuurkop mogen niet in contact komen met scherpe uitstekende objecten (bijv. spijkers, schroeven, lasdozen). De klittenbandzool kan beschadigd raken als deze in aanraking komt met uitstekende objecten.

De klittenbandzool kan worden vervangen als deze beschadigd of sterk afgesleten is (zie hoofdstuk "Onderhoud en reiniging").

Schuren in de droogbouw

De wandschuurmachine is uitgerust met een unieke zwenkkop. Omdat deze kop in verschillende richtingen kan draaien, kan de schuurkop zich aanpassen aan het werkoppervlak.

Hierdoor kan de gebruiker de bovenste, middelste en onderste muurdelen of plafondprofielen schuren zonder van positie te hoeven veranderen.

Breng tijdens het werken alleen zoveel druk aan als nodig is om de schuurplaat in contact met het werkoppervlak te houden. Te veel druk kan leiden tot een ongewenst spiraalvormig kraspatroon en een ongelijkmatig oppervlak.

Beweeg de schuurmachine voortdurend terwijl de schuurplaat in contact is met het werkoppervlak. Let erop dat u de machine gelijkmatig en over een groot oppervlak beweegt.

Wanneer u de schuurmachine stilhoudt op het werkoppervlak of ongelijkmatig beweegt, kan dit leiden tot een ongewenst spiraalvormig kraspatroon en een ongelijkmatig resultaat.

i ***OPMERKING***

De wandschuurmachine is uitgerust met een overbelastingsbeveiliging ter bescherming van het apparaat. Als de belasting te hoog wordt, schakelt het apparaat uit en start het direct weer opnieuw.

Transport

Lithium-ion accu's vallen onder de vereisten van de wetgeving voor gevaarlijke goederen.

Het vervoer van dergelijke accu's moet gebeuren in overeenstemming met de lokale, nationale en internationale bepalingen en voorschriften.

Gebruikers mogen deze accu's zonder verdere vereisten over de weg vervoeren.

Het commerciële vervoer van lithium-ionaccu's door transportbedrijven valt onder de regelgeving voor het vervoer van gevaarlijke stoffen. Verzendvoorbereidingen en transport mogen alleen worden uitgevoerd door personen die daarvoor op de juiste manier zijn opgeleid. Het hele proces moet professioneel worden begeleid.

De volgende punten moeten in acht worden genomen bij het vervoeren van oplaadbare accu's:

Zorg ervoor dat de contactpunten van de accu beschermd en geïsoleerd zijn om kortsluiting te voorkomen.

Zorg ervoor dat de accu stevig in de verpakking is vastgezet zodat deze niet kan verschuiven.

Beschadigde of lekkende batterijen mogen niet worden vervoerd.

Neem contact op met uw transportbedrijf voor meer informatie.

⚠ ***OPGELET!***

Plaats geen batterijen waarvan de behuizing beschadigd is.

Onderhoud en zorg

⚠ ***WAARSCHUWING!***

Verwijder de accu uit het gereedschap voordat u werkzaamheden op het gereedschap uitvoert.

Reiniging

⚠ ***OPGELET!***

Draag bij het reinigen met droge perslucht altijd een veiligheidsbril.

Reinig het elektrisch gereedschap en de ventilatiesleuven regelmatig. Het reinigings-

interval is afhankelijk van het materiaal en de duur van het gebruik. Blaas het binnenste van de behuizing en de motor regelmatig schoon met droge perslucht.

De klittenbandzool vervangen (zie afbeelding J)

- Verwijder, indien aanwezig, het tussenpad (11) van de klittenbandzool (13).
- Draai de vijf schroeven (12) los met een 4 mm inbussleutel (niet inbegrepen).
- Monteer de schuurkop in omgekeerde volgorde.

Reparaties

Reparaties mogen alleen worden uitgevoerd door een geautoriseerde klantenservice.

OPMERKING

Maak de schroeven op de behuizing niet los tijdens de garantieperiode. Het niet naleven van deze vereiste maakt eventuele aanspraken op de fabrieksgarantie ongeldig.

Reserveonderdelen en accessoires

Andere accessoires, met name gereedschap en accessoires, zijn te vinden in de catalogi van de fabrikant. Opengewerkte tekeningen en lijsten met reserveonderdelen zijn terug te vinden op onze homepage:
www.flex-tools.com.

Informatie over de afvoer

WAARSCHUWING!

Zorg dat defect en afgedankt elektrisch gereedschap niet gebruikt kan worden:

– *accu-aangedreven gereedschap door het verwijderen van de batterij.*

Alleen voor EU-landen

Gooi het elektrisch gereedschap niet bij het huishoudelijk afval!

In overeenkomst met de Europese Richtlijn 2012/19/EU betreffende afgedankte elektrische en elektronische apparatuur en omzetting naar nationale wetgeving moet afgedankt elektrisch gereedschap apart worden ingezameld en gerecycled op een milieuvriendelijke manier.

Grondstoffen terugwinnen in plaats van afval verwijderen.

Apparaten, accessoires en verpakking moeten worden gerecycled op een milieuvriendelijke manier. Plastic onderdelen kunnen aan de hand van het materiaaltype worden gerecycled.

WAARSCHUWING!

Gooi batterijen nooit met het huishoudelijk afval weg. Gooi geen batterijen in het water of in vuur. Open gebruikte batterijen nooit.

Alleen voor EU-landen:

In overeenstemming met Verordening 2023/1542 moeten defecte of verbruikte accu's worden gerecycled.

OPMERKING

Vraag uw dealer naar de verwijderingsmogelijkheden!

CE-Conformiteitsverklaring

De conformiteitsverklaringen zijn opgenomen in Bijlage 1 van deze gebruikershandleiding.

Vrijstelling van aansprakelijkheid

De fabrikant en zijn vertegenwoordigers zijn niet verantwoordelijk voor schade of gederfde winst als gevolg van werkonderbrekingen veroorzaakt door het product of door een onbruikbaar product.
De fabrikant en zijn vertegenwoordigers zijn niet verantwoordelijk voor schade veroorzaakt door onjuist gebruik van het product of door het gebruik van het product met producten die afkomstig zijn van andere fabrikanten.

Indholdsfortegnelse

Symboler, der bruges i denne brugsvejledning 55
Symboler på produktet 55
Vigtige sikkerhedsoplysninger 55
Støj og vibrationer 56
Tekniske data 56
Overblik 57
Brugsvejledning 57
Transport 60
Vedligeholdelse og pleje 60
Oplysninger om bortskaffelse 60
CE-overensstemmelseserklæring 61
Ansvarsfraskrivelse 61

Symboler, der bruges i denne brugsvejledning

⚠ ***ADVARSEL!***
Betyder forestående fare. Manglende overholdelse af denne advarsel, kan føre til dødsfald eller ekstremt alvorlige skader.

⚠ ***FORSIGTIG!***
Betyder mulig farlig situation. Manglende overholdelse af denne advarsel, kan føre til mindre personskader eller skade på ejendom.

i ***BEMÆRK***
Betyder at der er tips og vigtige oplysninger om apparatet.

Symboler på produktet



Læs brugsvejledningen, før du tænder elværktøjet.



Brug beskyttelsesbriller



Produktet skal altid betjenes med to hænder



Oplysninger om bortskaffelse af gamle værktøjer (se side 60)

CE-mærkning

UKCA-mærkning

Vigtige sikkerhedsoplysninger

⚠ ***ADVARSEL!***
Før produktet tages i brug, bedes du læse følgende oplysninger og handle i overensstemmelse hermed:

- *Disse brugsanvisninger,*
- *afsnittet »Generelle sikkerhedsanvisninger« om håndtering af elværktøjet i den medfølgende brochure (brochurenummer: 315915),*
- *Gældende regler på stedet, hvor produktet bruges, for at undgå ulykker.*

Dette elværktøjet er af høj kvalitet, og det er fremstillet i henhold til de vedstående sikkerhedsforordninger.

Men når værktøjet er i brug, kan det stadig være en fare for brugerens eller en tredjeparts liv og lemmer, eller elværktøjet eller anden ejendom kan blive beskadiget.

Elværktøjet må kun bruges

- *til dens tiltænkte formål*
- *og den skal altid være i god tilstand.*

Skader og fejl, der påvirker sikkerheden, skal straks repareres.

Anvendelsesformål

Vægsliberen er beregnet

- til erhvervsbrug inden for industri og handel,
- til slibning af vægge og lofter indendørs og udendørs,
- til slibning af jævne gipsvægge.

Du må ikke bruge skæreskiver, skrubskiver, viftelignende slibeskiver eller stålbørster.

Når vægsliberen bruges, skal du forbinde en klasse M-støvudsuger med en antistatisk slange til vægsliberen.

Sikkerhedsvejledninger til slibemaskinen

⚠ ***ADVARSEL!***

Læs alle sikkerhedsadvarsler, anvisninger, billeder og specifikationer, der følger med dette elværktøj. *Hvis anvisningerne nedenfor ikke følges, kan det føre til elektrisk stød, brand og/eller alvorlig personskade. Gem alle advarsler og instruktioner til fremtidig reference.*

Særlige sikkerhedsadvarsler til slibning:

- **Brug slibepapir i den rigtige størrelse. Følg producentens anbefalinger, når du vælger hvilket sandpapir, der skal bruges.** Større stykker slibepapir, der går ud over slibeskiven, kan rives i stykker, så skiven kan sættes sig fast, rives i stykker eller den kan give tilbageslag.

Ekstra sikkerhedsinstruktioner

- Det anbefales ikke at slibe på maling med blyindhold. Maling med blyindhold må kun fjernes af en specialist.
- Når du sliber med vægsliberen kan der dannes statisk elektricitet på værktøjet. Du skal derfor bruge en jordforbundet støvudsuger med en antistatisk slange, når du sliber.
- Arbejd ikke på materialer, der afgiver farlige stoffer (f.eks. asbest). Tag forholdsregler i brug, hvis der er sandsynlighed for at der dannes farligt, brandbart eller eksplosivt støv. Brug en beskyttende støvmaske. Brug et støvudsugningssystem.

Støj og vibrationer

Støj- og vibrationsværdierne er blevet bestemt i henhold til EN 62841.

Elværktøjets A-evaluerede støjniveau er typisk:

Elværktøjets A-evaluerede støjniveau er typisk:

- Lydtryk L_{pA}: 77 dB(A)
- Lydeffektniveau L_{WA}: 85 dB(A)
- Usikkerhed: K = 3 dB

Samlet vibrationsværdi:

- Emissionsværdi a_h: 1.6 m/s^2
- Usikkerhed: K = 1.5 m/s^2
- Gentagne stødvibrationer (p_F): 21.8 m/s^2
- Usikkerhed: K= 2.5 m/s^2

⚠ ***FORSIGTIG!***

De angivne måleværdier gælder for et nyt elværktøj. Støj- og vibrationsværdierne ændres med tiden ved daglig brug.

i ***BEMÆRK***

Den eller de erklærede samlede vibrationsværdier og den eller de erklærede støjemissionsværdier er målt i overensstemmelse med en standardtestmetode og kan anvendes til at sammenligne et værktøj med et andet. De kan også anvendes i en foreløbig eksponeringsvurdering.

Det erklærede vibrations- og støjemissionsniveau repræsenterer værktøjets primære anvendelsesformål. Hvis værktøjet derimod anvendes til andre formål, med andet tilbehør eller vedligeholdes dårligt, kan vibrations- og støjemissionsværdierne afvige. Dette kan forøge eksponeringsniveauet markant over den samlede arbejdsperiode.

For at lave en nøjagtig vurdering af vibrationseksponeringsniveauet og støjemissionsværdierne er det også nødvendigt at tage hensyn til de tider, hvor værktøjet er slukket, eller hvor det kører, men ikke rent faktisk er i brug. Dette kan reducere eksponeringsniveauet markant over den samlede arbejdsperiode. Identificer yderligere sikkerhedsforanstaltninger til at beskytte operatøren mod virkningerne af vibrationer og støj, såsom: Vedligeholdelse af værktøjet og tilbehøret, at holde hænderne varme, organisering af arbejdsmønstre.

⚠ ***FORSIGTIG!***

Brug høreværn, når lydtrykket kommer over 85 dB(A).

Tekniske data

Produkttype		GE 6 X 18-EC
Produkt		Vægsliber
Nominel spænding	Vdc	18
Bagskivens diameter	mm	Φ225

Nominel hastighed uden belastning	/min	5500 - 8500
Antal svingninger uden belastning	H/min	11300 -17000
Batteri	18V	AP 18...serien AP 18...XT serien
Opladerens kapacitet	CA 18...serien CA 12/18...serien	
CA 18...serien CA 12/18...serien	kg	3.2*
Opladning-stem-peratur	0~40 °C	
Driftstemperatur	-10~40 °C	
Opbevaringstem-peratur	-20~50°C	

* Målt uden batteri (du kan finde batteriets vægt på www.flex-tools.com), uden værktøj.

Oversigt (se figur A)

Nummereringen af produktegenskaberne refererer til billedet af maskinen på grafiksiden.

1 **Slibehoved**
2 **Kardanlejer**
3 **Φ 32 mm koblingshul**
4 **Digital valg af hastighed**
5 **Låseknap**
6 **Startknap**
7 **Håndtag**
8 **Åbning til forlængelse**
9 **Sugeslange (medfølger som standard ikke)**
10 **Forlænger (medfølger som standard ikke)**
11 **Grænseflade-/beskyttelsespude (medfølger som standard ikke)**
12 **Monteringsskruer**
13 **Velcro-bagskive**
14 **Slibehoved**

Brugsvejledning

⚠ ***ADVARSEL!***

Tag batteriet ud, før der udføres nogen form for arbejde på elværktøjet.

Inden elværktøjet tændes

Pak elværktøjet og tilbehør ud, og sørg for at ingen dele mangler eller er beskadiget.

i ***BEMÆRK***

Batterierne er ikke ladet helt op, når de leveres. Lad batterierne helt op, inden produktet tages i brug. Se opladningsoplysningerne i brugsvejledningen.

Tips til vedligeholdelse af batteriet

⚠ ***FORSIGTIG!***

– *Batterier må aldrig oplades i temperaturer under 0 °C eller over 40 °C.*
– *Batterier må ikke oplades i miljøer med høj luftfugtighed eller omgivelsestemperatur.*
– *Batterier og opladere må ikke tildækkes under opladningen.*
– *Træk opladerens strømstik ud, når batteriet er ladet op.*

Batterierne og opladeren kan blive varme under opladningen. Dette er helt normalt!

i ***BEMÆRK***

Følg instruktionerne til rigtig opladning af batteriet, der står i brugsvejledningen til batteriet.

Hvis batterierne ikke skal bruges i længere tid, skal de opbevares delvist opladet på et køligt sted.

Isætning og udskiftning af batteriet (se figur B1-B2)

- Tryk det opladet batteri i elværktøjet, indtil det klikker på plads (se figur B1).
- Batteriet (2) tages ud ved at trykke på frigivelsesknappen (1), hvorefter det kan trækkes ud (se figur B2).

⚠ ***FORSIGTIG!***

Når enheden ikke er i brug, skal du beskytte batterikontakterne. Løse metaldele kan kortslutte kontakterne, som kan føre til eksplosion eller brand!

Sådan forbindes støvudsugeren (se figur C)

- Sæt støvudsugerslangen i Φ32 mm koblingshullet (3).

BEMÆRK

Denne kobling er fremstillet af FLEX. Hvis du vil bruge værktøj, der har en almindelige kobling, med støvsugerslangen, skal du bruge en adapter fra FLEX.

Støv-/spånudsugning

FORSIGTIG!

Støv kan let antændes. Undgå støvansamlinger på arbejdspladsen.
Undgå at arbejde uden støvreducerende foranstaltninger. Et egnet udsugningsanlæg eller en støvbeholder/støvpose mindsker den sundhedsfarlige støvbelastning. Sørg for, at arbejdspladsen udluftes godt. Der skal altid anvendes et egnet eller foreskrevet åndedrætsværn.

BEMÆRK

Følgende krav skal overholdes. Overhold de forskrifterne, der gælder i dit land vedrørende de materialer, der skal bearbejdes.

Ved brug af en støvsuger

FORSIGTIG!

– *Når du bruger vægsliberen, skal du forbinde en klasse M-støvudsuger.*
– *Hvis du bruger en støvsugerpose, der ikke er beregnet til tørt byggestøv, kan der komme mange flere støvpartikler i luften på arbejdsområdet. Over en længere periode kan høje koncentrationer af støv i luften være skadeligt for dit åndedrætssystem.*

- Sæt en støvudsugerpose, der er beregnet til tørt byggestøv, i støvudsugeren som beskrevet i vejledningerne, der følger med støvudsugeren.
- Sæt sugeslangen i støvudsugeren. Overhold brugsvejledningerne til udsugningssystemet! Læs altid medfølgende oplysninger. Brug en passende adapter, hvis nødvendigt. Sørg for, at den antistatiske slange er sluttet ordentligt til jordforbindelsen på udsugningssystemet.

Parameter	Enhed	Værdi
Anbefalet nominel slangediameter	mm	32
Nødvendigt undertryk*	Pa	≥ 25.000
Nødvendig luftstrøm*	l/min	≥ 4.500
Anbefalet filterklasse	–	Filterklasse M**

* Ydelsesdata for støvsugeren

** I henhold til IEC/EN 60335-2-69

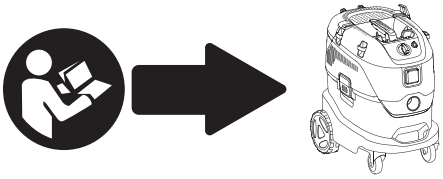

BEMÆRK

Hvis sugeeffekten aftager, skal arbejdet afbrydes, og årsagen skal udbedres.

Ekstern udsugning

Tilslut sugeslangen til en støvsuger (eksternt produkt). Støvsugeren skal være egnet til det materiale, der bearbejdes.

Der skal anvendes en specialstøvsuger til udsugning af støv, der er særligt sundhedsfarligt, kræftfremkaldende eller tørt.

Montering og udskiftning af sandpapiret (se figur D)

FORSIGTIG!

Tag batteriet ud, før der udføres nogen form for arbejde på elværktøjet.

- Tag slidt slibepapir af velcro-bagskiven (13).
- Sæt slibepapiret midt på velcro-bagskiven, og tryk det ordentligt fast.
- Lav en prøvekørsel, så du er sikker på at sandpapiret sidder i midten.

BEMÆRK

Brug kun sandpapir, der anbefales til brug med dit tilbehør, som du kan se på vores hjemmeside.

Tænd og sluk

Kortvarig betjening (se figur E1)

- Tryk først på låseknappen (5). Hold derefter på knappen (6) nede. Slip låseknappen.
- Jo mere knappen (6) trykkes ind, jo hurtigere kører værktøjet.
- Slip knappen for at slukke.

Uafbrudt drift (se figur E2)

- Hold først låseknappen (5) nede, og hold derefter knappen (6) nede.
- For at låse den fast, skal du holde låseknappen nede og slippe knappen. Slip låseknappen.
- For at slukke, skal du trykke kort på knappen og slip den igen (se figur E3)

Indstilling af hastigheden (se figur F)

For at indstille driftshastigheden, skal du vælge den ønskede hastighed med knapperne på betjeningspanelet.

Sådan bruges udsugeren (se figur G)

Udsugeren (10) kan bruges til at øge rækkevidden, når du arbejder med vægsliberen.

- Sæt forlængeren så langt ind i hullet på håndtaget, som muligt. Drej håndtaget for at stramme forlængeren, indtil du hører et klik.

BEMÆRK

Forlængeren er ekstraudstyr.

Sådan bruges elværktøjet (se figur H og I)

FORSIGTIG!

Hold elværktøjet med begge hænder! Når du bruger elværktøet, skal du altid have en hånd på håndtaget – også når du bruger det med forlængeren. Hold hænderne væk fra slibehovedet. Ellers kan din hånd komme i klemme, da slibehovedet drejer i forskellige retninger.

1. Sæt slibepapiret på.
2. Tilslut støvudsugningssystemet.
3. Sæt batteriet i.
4. Sæt værktøjet på den ønskede hastighed.
5. Tænd støvudsugningssystemet.
6. Hold vægsliberen med begge hænder. På denne måde får du den bedste rækkevidde i alle retninger.
7. Tænd maskinen.
8. Tryk forsigtigt vægsliberen mod arbejdsfladen (trykket skal være lige akkurat nok til, at slibehovedet flugter med arbejdsfladen).
9. Øg trykket så sandpapiret kommer helt i kontakt med arbejdsfladen. Sving slibemaskinen i overlappende bevægelser, så du udjævner overfladen og får den ønskede finhed.

FORSIGTIG!

De drejende dele på slibehovedet må ikke komme i kontakt med skarpe genstande, der stikker ud af overfladen, der slibes (f.eks. søm, skruer, samledåser). Velcro-bagskiven kan tage skade, hvis den kommer i kontakt med genstande, der stikker ud.

Velcro-bagskiven kan skiftes, hvis den beskadiges eller bliver meget slidt (se afsnittet "Vedligeholdelse og pleje").

Slibning i tør konstruktion

Vægsliberen har et unikt drejehoved. Da dette hoved kan drejes i forskellige retninger, kan slibehovedet tilpasses arbejdsfladen.

På denne måde kan brugeren slibe vægge foroven, midtpå og forenden, samt loftprofiler uden, at skulle ændre stilling.

Under arbejdet skal du holde værktøjet med et værktøj, der kun lige er nok til at holde slibesålen i kontakt med arbejdsfladen. Hvis du trykker for hårdt, kan det give et grimt spiralmønster af ridser og en ujævn arbejdsflade.

Bevæg konstant slibemaskinen, når slibepladen er i kontakt med arbejdsfladen. Sørg for at flytte slibemaskinen jævnt og over et stort område.

Hvis du stopper slibemaskinen på arbejdsfladen eller bevæger slibemaskinen ujævnt, kan

det give et grimt spiralmønster af ridser og en ujævn arbejdsflade.

BEMÆRK

Vægsliberen er udstyret med en funktion, der beskytter den mod overbelastning. Hvis den overbelastes, slukker den, hvorefter den starter igen.

Transport

Litium-ion-batterier er underlagt kravene i lovgivningen om farligt gods.

Transport af disse batterier skal ske i henhold til lokale, nationale og internationale bestemmelser og regler.

Brugerne kan transportere disse batterier på vejene uden yderligere krav.

Fragtselskabers transport af litium-ion-batterier er underlagt reglerne for transport af farligt gods. Forsendelsesforberedelser og transport må kun udføres af uddannede fagpersoner. Hele forløbet skal overvåges professionelt.

Ved transport af genopladelige batterier, skal følgende punkter overholdes:

Sørg for, at batteriets kontaktterminaler er beskyttet og isoleret, så kortslutning undgås.

Sørg for, at batteriet er fastgjort, så det ikke kan bevæge sig i emballagen.

Beskadigede eller utætte batterier må ikke transporteres.

For yderligere oplysninger, bedes du kontakte fragtselskabet.

FORSIGTIG!

Batterier med et beskadiget kabinet, må aldrig sendes med posten.

Vedligeholdelse og pleje

ADVARSEL!

Før du laver noget arbejde på elværktøjet, skal du tage batteriet ud af værktøjet.

Rengøring

FORSIGTIG!

Ved rengøring med trykluft, skal du altid bruge beskyttelsesbriller.

Rengør regelmæssigt elværktøjet og luftåbningerne. Rengøringshyppigheden afhænger af materialet, og hvor meget værktøjet bruges. Blæs regelmæssigt kabinettet indeni og motoren med tør trykluft.

Sådan skiftes velcro-bagskiven (se figur J)

- Hvis der sidder en grænseflade-/beskyttelsespude (11) på velcro-bagskiven (13), skal den trækkes af.
- Skru de fem skruer (12) af med en 4 mm unbrakonøgle (medfølger ikke).
- Sæt slibehovedet på i omvendt rækkefølge.

Reparationer

Reparationer må kun udføres af et autoriseret kundeservicecenter.

BEMÆRK

Skruerne på kabinettet må ikke løsnes i garantiperioden. Hvis dette krav ikke overholdes, annulleres garantien fra producenten.

Reservedele og tilbehør

For andet tilbehør, især værktøjer og tilbehør, bedes du se producentens kataloger. Tegninger og lister over reservedele kan findes på vores hjemmeside: **www.flex-tools.com.**

Oplysninger om bortskaffelse

ADVARSEL!

Gør opbrugte elværktøjer ubrugelige ved at:

– *fjerne batteriet på batteridrevne elværktøjer.*

Kun EU-lande

Elværktøj må ikke smides ud sammen med husholdningsaffald!

I overensstemmelse med europæisk direktiv 2012/19/EU om affald af elektrisk og elektronisk udstyr og gennemførelse i national ret, skal elværktøj indsamles separat og genanvendes på en miljøvenlig måde.

Genbrug af råmaterialer i stedet for bortskaffelse af affald.

Enheden, tilbehøret og emballagen skal genbruges på en miljøvenlig måde. Plastdele separeres til genbrug efter materialetype.

⚠ ***ADVARSEL!***

Batterier må ikke smides ud sammen med husholdningsaffald. Og de må ikke brændes eller smides i vandet. Åbn ikke brugte batterier.
Kun EU-lande:

I overensstemmelse med forordning 2023/1542 skal defekte og opbrugte batterier genbruges.

i ***BEMÆRK***

Spørg din forhandler om dine bortskaffelsesmuligheder!

CE-Overensstemmelseserklæring

Overensstemmelseserklæringerne findes i bilag 1 til denne brugsvejledning.

Ansvarsfraskrivelse

Fabrikanten og dennes repræsentant er ikke ansvarlige for nogen skader eller tabt fortjeneste på grund af afbrydelser i forretninger, forårsaget af produktet eller et ubrugeligt produkt. Fabrikanten og dennes repræsentant er ikke ansvarlige for nogen skader, der skyldes forkert brug af produktet eller ved brug af produktet med produkter fra andre fabrikanter.

Innhold

Symboler brukt i denne håndboken 62
Symboler på produktet 62
Viktig sikkerhetsinformasjon 62
Støy og vibrasjoner 63
Tekniske data 63
Oversikt 64
Bruksanvisning 64
Transportere 66
Vedlikehold og stell 67
Informasjon om avhending 67
CE-samsvarserklæring 67
Fritak fra ansvar 67

Symboler brukt i denne håndboken

⚠ ***ADVARSEL!***
Betegner overhengende fare. Manglende overholdelse av denne advarselen kan føre til død eller svært alvorlige skader.

⚠ ***FORSIKTIGHET!***
Angir en mulig farlig situasjon. Manglende overholdelse av denne advarselen kan føre til mindre personskade eller skade på eiendom.

i ***MERK***
Angir brukstips og viktig informasjon.

Symboler på produktet


Les bruksanvisningen før du slår på elektroverktøyet.


Bruk vernebriller


Bruk alltid to hender


Avfallsinformasjon for det gamle verktøyet (se side 67)

CE-merking

UKCA-merking

Viktig sikkerhetsinformasjon

⚠ ***ADVARSEL!***
Før du bruker elektroverktøyet, må du lese følgende og handle deretter:

- *disse bruksanvisningene,*
- *«Generelle sikkerhetsinstruksjoner» om håndtering av elektroverktøy i det vedlagte heftet (brosjyre nr.: 315915),*
- *gjeldende regler på stedet og forskrifter for forebygging av ulykker.*

Dette elektroverktøyet er av toppmoderne teknologi og er konstruert i samsvar med anerkjente sikkerhetsforskrifter.

Likevel kan elektroverktøyet utgjøre en fare for brukerens eller en tredjeparts liv og helse under bruk, eller elektroverktøyet eller annen eiendom kan bli skadet.

Elektroverktøyet må kun brukes

- *for tiltenkt bruk*
- *i perfekt driftstilstand.*

Feil som svekker sikkerheten må repareres umiddelbart.

Tiltenkt bruk

Gipssliperen er beregnet

- til kommersiell bruk i industri og handel,
- for sliping av vegger og tak innendørs og utendørs,
- for sliping av glattede gipsvegger.

Det er ikke tillatt å bruke kappeskiver, grovslipeskiver, viftelignende slipeskiver eller stålbørster.

Når du bruker gipssliperen, må det kobles til en støvavsug i klasse M med antistatisk slange.

Sikkerhetsinstruksjoner for eksentersliper

⚠ ***ADVARSEL!***
Les alle sikkerhetsadvarsler, instruksjoner, illustrasjoner og spesifikasjoner som følger med dette elektroverktøyet. *Hvis du ikke følger alle instruksjonene nedenfor, kan det*

føre til elektrisk støt, brann og/eller alvorlig skade. Ta vare på alle advarsler og instruksjoner for senere referanse.

Sikkerhetsadvarsler spesifikke for sliping:

- **Bruk slipepapir i riktig størrelse. Følg produsentens anbefalinger når du velger slipepapir.** Større slipepapir som stikker for langt utover slipeplaten, utgjør en risiko for kutt og kan føre til at skiven setter seg fast, river seg eller får kast.

Ytterligere sikkerhetsinstruksjoner

- Det anbefales ikke å slipe blymaling. Blymaling bør kun fjernes av en spesialist.
- Sliping med gipssliperen kan føre til at verktøyet genererer statisk elektrisitet. Av denne grunn må det brukes en jordet støvsuger med antistatisk slange ved sliping.
- Ikke arbeid med materialer som avgir farlige stoffer (f.eks. asbest). Ta forholdsregler hvis det er sannsynlig at det kan forekomme farlig, brennbart eller eksplosivt støv. Bruk beskyttende støvmaske. Bruk støvavsugssystem.

Støy og vibrasjoner

Støy- og vibrasjonsverdiene er bestemt i samsvar med EN 62841.

Det A-veide støynivået til elektroverktøyet er vanligvis:

Det A-veide støynivået til elektroverktøyet er vanligvis:

- Lydtrykknivå L_{pA}: 77 dB(A)
- Lydeffektnivå L_{WA}: 85 dB(A)
- Usikkerhet: K = 3 dB

Total vibrasjonsverdi:

- Utslippsverdi a_h: 1.6 m/s^2
- Usikkerhet: K = 1.5 m/s^2
- Gjentatte støtvibrasjoner (p_F): 21.8 m/s^2
- Usikkerhet: K= 2.5 m/s^2

⚠ ***FORSIKTIGHET!***

De angitte måleverdiene gjelder for nye elektroverktøy. Daglig bruk fører til at støy- og vibrasjonsverdiene endres.

MERK

De erklærte totale vibrasjonsverdiene og de erklærte støyutslippsverdiene har blitt målt i samsvar med en standard testmetode og kan brukes til å sammenligne ett verktøy med et annet. De kan også brukes i en foreløpig eksponeringsvurdering.

Det erklærte vibrasjonsutslippsnivået og støyutslippsverdiene representerer verktøyets hovedbruksområder. Men hvis verktøjet brukes til andre bruksområder, med annet tilbehør eller dårlig vedlikehold, kan vibrasjonsutslippsnivået og støyutslippsverdiene avvike. Dette kan øke eksponeringsnivået betydelig over den totale arbeidsperioden.

For å gi et nøyaktig estimat av vibrasjonseksponeringsnivået og støyutslippsverdiene, er det også nødvendig å ta hensyn til de tidene verktøyet er slått av eller går, men ikke faktisk er i bruk. Dette kan redusere eksponeringsnivået betydelig over den totale arbeidsperioden.

Identifiser ekstra sikkerhetstiltak for å beskytte operatøren mot effektene av vibrasjon og støy, som for eksempel: Vedlikehold av verktøyet og tilbehøret, holde hendene varme, organisering av arbeidsmønstre.

⚠ ***FORSIKTIGHET!***

Bruk hørselvern ved et lydtrykk over 85 dB(A).

Tekniske data

Produkttype		GE 6 X 18-EC
Produkt		Gipssliper
Nominell spenning	VDC	18
Diameter på støttepute	mm	Φ225
Nominell tomgangshastighet	/min	5500–8500
Antall svingninger uten belastning	t/min	11300 -17000
Batteri	18V	AP 18… serien AP 18…XT serien
Laderekkevidde	CA 18… serien CA 12/18… serien	
Vekt	kg	3.2*

Ladetemperatur	0~40°C
Arbeids-temperatur	-10~40°C
Lagrings-temperatur	-20~50°C

* Målt uten batteri (du finner batteriets vekt på www.flex-tools.com), uten verktøy.

Oversikt (se figur A)

Nummereringen av produktfunksjonene refererer til illustrasjonen av maskinen på grafikksiden.

1 Slipehode
2 Gimbal-lagre
3 Φ32 mm-kontakt
4 Digitalt forhåndsvalg av hastighet
5 Låseknapp
6 Variabel hastighetsbryter
7 Håndtak
8 Åpning for forlengelse
9 Sugeslange (ikke standard inkludert)
10 Forlengelse (ikke standard inkludert)
11 Mellompute (ikke standardtilbehør)
12 Monteringsskruer
13 Borrelåspute
14 Slipehode

Bruksanvisning

⚠ ***ADVARSEL!***

Ta ut batteriet før du utfører noe arbeid på elektroverktøyet.

Før du slår på elektroverktøyet

Pakk ut elektroverktøyet og tilbehøret, og kontroller at ingen deler mangler eller er skadet.

i ***MERK***

Batteriene er ikke fulladet ved levering. Før første gangs bruk, lad batteriene helt opp. Se laderens bruksanvisning.

Tips for lang batterilevetid

⚠ ***FORSIKTIGHET!***

– *Lad aldri batterier ved temperaturer under 0 °C eller over 40 °C.*
– *Ikke lad batterier i miljøer med høy luftfuktighet eller omgivelsestemperatur.*
– *Ikke dekk til batteriene og laderen under ladeprosessen.*
– *Trekk ut ladestøpselet når ladeprosessen er ferdig.*

Batteri og lader varmes opp under ladeprosessen. Dette er helt normalt!

i ***MERK***

Følg instruksjonene for riktig batterilading i bruksanvisningen for batteriet.
Hvis batteriene ikke brukes over lengre tid, oppbevar dem delvis oppladet på et kjølig sted.

Sette inn/bytte ut batteriet (se figur B1-B2)

- Trykk det oppladede batteriet inn i elektroverktøyet til det klikker på plass (se figur B1).
- For å fjerne, trykk på utløserknappen (1.) og trekk ut batteriet (2.) (se figur B2).

⚠ ***FORSIKTIGHET!***

Når enheten ikke er i bruk, må du beskytte batterikontaktene. Løse metalldeler kan kortslutte kontaktene; eksplosjons- og brannfare!

Tilkobling av avtrekket (se figur C)

- Koble avsugsslangen til Φ32 mm-koblingen (3).

i ***MERK***

Forbindelsen er en spesifikk FLEX-utvikling. Hvis elektroverktøy brukes med konvensjonelle koblingsstykker sammen med avsugsslangen, kan en adapter fra FLEX-tilbehørsprogrammet brukes.

Støv-/sponavsug

⚠ ***FORSIKTIGHET!***

Støv kan lett antennes. Unngå oppsamling av støv på arbeidsplassen.
Arbeid uten støvreduserende tiltak skal unngås. Et egnet støvavsug eller en støvboks/støvpose reduserer den helseskadelige støvbelastningen. Det må sørges for god ventilasjon på arbeidsplassen. Prinsipielt skal egnet eller foreskrevet åndedrettsvern brukes.

MERK

Kravene nedenfor må overholdes. De gjeldende forskriftene i ditt land for materialene som skal bearbeides, må følges.

Rengjøring

Når støvboks brukes

Rengjør filterelementet i tide og regelmessig, for å sikre optimalt støvavsug.

Når støvsuger brukes

FORSIKTIGHET!

– *Når du bruker gipssliperen, må du koble til en støvavsug i klasse M.*
– *Hvis det brukes en støvpose som ikke er godkjent for bruk med tørt byggestøv, kan mengden støvpartikler i luften øke på arbeidsplassen. Over lengre tid kan høye konsentrasjoner av støv i luften skade menneskets luftveier.*

- Plasser den spesielle støvposen for tørt byggestøv i støvsugeren i henhold til instruksjonene som følger med støvsugeren.
- Koble sugeslangen til støvavsugeren. Følg bruksanvisningen for avsugssystemet! Sjekk tilbehøret. Bruk en passende adapter om nødvendig. Sørg for at den antistatiske slangen er riktig koblet til jord på avsugssystemet.

Parameter	Enhet	Verdi
Anbefalt nominell slangediameter	mm	32
Påkrevd undertrykk*	Pa	≥ 25.000
Påkrevd luftstrøm*	l/min	≥ 4.500
Anbefalt filterklasse	–	Filterklasse M**

* Ytelsesdata for støvsugeren

** I henhold til IEC/EN 60335-2-69

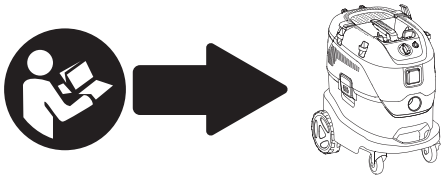

MERK

Avbryt arbeidet og utbedre årsaken hvis sugeeffekten blir dårligere.

Eksternt avsug

Koble sugeslangen til en støvsuger (eksternt produkt). Støvsugeren må være egnet for materialet som skal bearbeides.

En spesialsuger må brukes til avsuging av støv som er spesielt helsefarlig, kreftfremkallende eller tørt.

Montering eller bytte av slipepapir (se figur D)

FORSIKTIGHET!

Ta ut batteriet før du utfører noe arbeid på elektroverktøyet.

- Fjern slitt slipepapir fra borrelåsputen (13).
- Plasser slipepapiret i midten av borrelåsputen og trykk på.
- Gjennomfør en prøvekjøring for å kontrollere at slipeverktøyet er fastklemt i midten.

MERK

Bruk kun sandpapirene som anbefales på nettstedet vårt med tilhørende tilbehør.

Slå av og på

Kortvarig drift (se figur E1)

- Trykk først på låseknappen (5). Trykk deretter på bryteren (6) og hold den inne. Slipp låseknappen.
- Bryteren (6) gir høyere hastighet med økt avtrekkertrykk og lavere hastighet med redusert avtrekkertrykk.
- Slipp bryteren for å slå av.

Kontinuerlig drift (se figur E2)

- Trykk først på låseknappen (5) og hold den inne, og deretter på bryteren (6).
- Hold nede låseknappen og slipp bryteren for å låse i posisjon. Slipp låseknappen.

- For å slå av, trykk kort på bryteren og slipp den (se figur E3).

Forhåndsvalg av hastighet (se figur F)

For å stille inn arbeidshastigheten, velg ønsket verdi ved hjelp av knappene på kontrollpanelet.

Bruk av forlengelse (se figur G)

Forlengelsen (10) kan brukes til å øke rekkevidden når du arbeider med gipssliperen.

- Sett forlengelsen så langt inn i hullet på håndtaket som mulig. Vri håndtaket for å stramme forlengelsen til du hører et klikk.

MERK

Forlengelsen er et valgfritt tilbehør.

Arbeid med elektroverktøyet (se figur H og I)

FORSIKTIGHET!

Hold elektroverktøyet med begge hender! Ha alltid én hånd på håndtaket når du arbeider – selv når du arbeider med påmontert forlengelse. Hold hendene unna slipehodet. Ellers kan hånden din sette seg fast når slipehodet dreier i forskjellige retninger.

1. Fest slipepapir.
2. Koble til støvavsugssystemet.
3. Fest batteriet.
4. Still inn ønsket hastighet.
5. Slå på støvavsugssystemet.
6. Hold gipssliperen med begge hender. Dette gir den best mulige kombinasjonen av rekkevidde og utnytteevne for applikasjonen.
7. Slå på maskinen.
8. Trykk gipssliperen forsiktig mot arbeidsflaten (trykket skal være akkurat nok til at slipehodet er i flukt med arbeidsflaten).
9. Øk trykket slik at slipepapiret kommer i kontakt med arbeidsflaten. Sving slipemaskinen i overlappende bevegelser for å glatte overflaten til ønsket finhet.

FORSIKTIGHET!

De roterende delene av slipehodet må ikke komme i kontakt med skarpe, utstikkende gjenstander (f.eks. spiker, skruer, koblingsbokser). Borrelåsputen kan bli skadet hvis den kommer i kontakt med gjenstander som stikker ut.

Borrelåsputen kan skiftes ut hvis den er skadet eller svært slitt (se avsnittet «Vedlikehold og stell»).

Sliping i tørrkonstruksjon

Gipssliperen har et unikt svinghode. Siden dette hodet kan svinge i forskjellige retninger, kan slipehodet justeres til arbeidsflaten.

Som et resultat kan brukeren slipe øvre, midtre og nedre veggområder eller takprofiler uten å måtte endre posisjon.

Når du arbeider, bruk bare så mye trykk som er nødvendig for å holde slipeplaten i kontakt med arbeidsflaten. For høyt trykk kan føre til et ubehagelig spiralmønster av riper og en ujevn arbeidsflate.

Beveg slipemaskinen konstant mens slipeplaten er i kontakt med arbeidsflaten. Sørg for at du beveger slipemaskinen jevnt og over et bredt område.

Hvis du stopper slipemaskinen på arbeidsflaten eller beveger den ujevnt, kan dette føre til et ubehagelig spiralmønster av riper og en ujevn arbeidsflate.

MERK

Gipssliperen har en overbelastningssikring for å beskytte enheten. Hvis belastningen er for stor, slår enheten seg av og starter umiddelbart på nytt.

Transportere

Litiumionbatterier er underlagt kravene i lovgivningen om farlig gods.

Transport av disse batteriene må gjøres i samsvar med lokale, nasjonale og internasjonale bestemmelser og forskrifter.

Brukere kan transportere disse batteriene på vei uten ytterligere krav.

Kommersiell transport av litiumionbatterier av rederier er underlagt regelverket for transport av farlig gods. Forberedelser til forsendelse og transport må kun utføres av personer med tilstrekkelig opplæring. Hele prosessen må være profesjonelt overvåket.

Følgende punkter må overholdes ved transport av oppladbare batterier:

Sørg for at batteriets kontaktpoler er beskyttet og isolert for å forhindre kortslutning.

Sørg for at batteriet er sikret mot bevegelser inne i emballasjen.

Skadede eller lekkende batterier må ikke transporteres.

Kontakt transportselskapet ditt for mer informasjon.

⚠ ***FORSIKTIGHET!***

Ikke legg ut batterier med skadet hus.

Vedlikehold og stell

⚠ ***ADVARSEL!***

Før du utfører noe arbeid på elektroverktøyet, må du ta batteriet ut av verktøyet.

Rengjøring

⚠ ***FORSIKTIGHET!***

Bruk alltid vernebriller når du rengjør med tørr trykkluft.

Rengjør elektroverktøyet og ventilasjonsåpningene regelmessig. Rengjøringshyppigheten avhenger av materialet og bruksvarigheten. Blås regelmessig ut husets innside og motoren med tørr trykkluft.

Bytte av borrelåsstøttepute (se figur J)

- Hvis den er til stede, trekk ut grensesnitt-/spareputen (11) fra borrelåsputen (13).
- Skru ut de fem skruene (12) med en 4 mm innvendig umbrakonøkkel (ikke inkludert).
- Monter slipehodet i omvendt rekkefølge.

Reparasjoner

Reparasjoner må kun utføres av et autorisert kundeservicesenter.

i ***MERK***

Ikke løsne skruene på huset i løpet av garantiperioden. Manglende overholdelse av dette kravet vil ugyldiggjøre eventuelle krav under produsentens garanti.

Reservedeler og tilbehør

Annet tilbehør, spesielt verktøy og tilbehør, finner du i produsentens kataloger. Eksploderte tegninger og reservedelslister finner du på hjemmesiden vår: **www.flex-tools.com.**

Informasjon om avhending

⚠ ***ADVARSEL!***

Gjør overflødige elektroverktøy ubrukelige:
– *batteridrevet elektroverktøy ved å ta ut batteriet,*



Kun EU-land

Ikke kast elektriske verktøy i husholdningsavfallet!

I samsvar med EU-direktiv 2012/19/EU om avfall fra elektrisk og elektronisk utstyr og gjennomføring i nasjonal lov må brukte elektriske verktøy samles inn separat og resirkuleres på en miljøvennlig måte.

Gjenvinning av råmaterialer i stedet for avfallshåndtering.

Enhet, tilbehør og emballasje skal resirkuleres på en miljøvennlig måte. Plastdeler identifiseres for resirkulering i henhold til materialtype.

⚠ ***ADVARSEL!***

Ikke kast batterier i husholdningsavfallet, ilden eller vannet. Ikke åpne brukte batterier.

Kun EU-land:

I samsvar med forordning 2023/1542 må defekte eller brukte batterier resirkuleres.

i ***MERK***

Spør forhandleren din om avhendingsalternativer!

CE- Samsvarserklæring

Samsvarserklæringene er inkludert i vedlegg 1 til denne bruksanvisningen.

Fritak fra ansvar

Produsenten og dennes representant er ikke ansvarlige for skader og tapt fortjeneste som følge av driftsavbrudd forårsaket av produktet eller et ubrukelig produkt.
Produsenten og dennes representant er ikke ansvarlige for skader som er forårsaket av feil bruk av produktet eller av bruk av produktet sammen med produkter fra andre produsenter.

Innehåll

Symboler som används i bruksanvisningen . . . 68
Symboler på produkten 68
Viktig säkerhetsinformation 68
Buller och vibrationer 69
Tekniska data 69
Översikt 70
Användning. 70
Transport 73
Underhåll och skötsel 73
Information om bortskaffande. 73
CE-försäkran om överensstämmelse 74
Undantag från ansvar 74

Symboler som används i bruksanvisningen

⚠ ***VARNING!***
Används för att markera allvarlig fara. Om inte anvisningarna följs kan det resultera i dödsfall eller mycket allvarliga personskador.

⚠ ***FÖRSIKTIGHET!***
Används för att markera möjliga risker. Om inte anvisningarna följs kan det leda till lättare skador eller skador på egendom.

i ***NOTERA***
Tips angående användning och viktig information.

Symboler på produkten


Läs bruksanvisningen innan du slår på elverktyget.


Använd skyddsglasögon


Arbeta alltid med båda händerna


Information om bortskaffande av uttjänt produkt (se sidan 73)

CE-märkning

UKCA-märkning

Viktig säkerhetsinformation

⚠ ***VARNING!***
Läs igenom följande anvisningar och instruktioner innan du börjar använda verktyget:
- *denna bruksanvisning*
- *de allmänna säkerhetsinstruktionerna om hantering av elverktyg i bifogad broschyr (häfte nr.: 315915),*
- *nuvarande giltiga anläggningsregler och bestämmelser för att förhindra olyckor.*

Detta elverktyg är utrustat med den senaste tekniken och har skapats i enlighet med godkända säkerhetsbestämmelser.

Men elverktyget kan ändå utgöra en livsfara för användaren eller utomstående personer, eller också kan verktyget eller egendom komma till skada.

Elverktyget får endast användas
- *för dess avsedda användning*
- *i perfekt fungerande skick.*

Fel som påverkar säkerheten ska åtgärdas omedelbart.

Avsedd användning

Slipmaskinen för gipsväggar är avsedd
- för kommersiellt bruk inom industri och handel
- för slipning av väggar och tak invändigt och utvändigt,
- för slipning av jämna gipsväggar,

Det är inte tillåtet att använda kapskivor, grova slipskivor, fläktformade slipskivor eller stålborstar.

När slipmaskinen för gipsväggar används måste en dammsugare av klass M med antistatisk slang anslutas.

Säkerhetsanvisningar för excenterslip

⚠ ***VARNING!***

Läs igenom alla säkerhetsvarningar, instruktioner, illustrationer och specifikationer som medföljer elverktyget. *Underlåtenhet att följa alla instruktioner som listas nedan kan resultera i elektriska stötar, brand och/eller allvarliga personskador. Spara alla varningar och instruktioner för framtida bruk.*

Säkerhetsvarningar specifikt för sliparbeten:

- **Använd slipskivepapper i rätt storlek. Följ tillverkarens rekommendationer när du väljer slippapper.** Större slippapper som sträcker sig utanför slipdynan utgör en sönderslitningsrisk och kan utgör en risk för upphakning, slitage på skivan eller rekyler.

Ytterligare säkerhetsinstruktioner

- Det rekommenderas inte att slipa blyfärg. Blyfärg skall endast tas bort av en specialist.
- Slipning med slipmaskin för gipsväggar kan resultera i statisk elektricitet på verktyget. Av denna anledning måste en jordad stoftavskiljare med antistatisk slang användas vid slipning.
- Arbeta inte på material som avger farliga ämnen (t.ex. asbest). Vidta försiktighetsåtgärder om farligt, brännbart eller explosivt damm sannolikt kan uppstå. Använd skyddande dammask. Använd dammutsugssystem.

Buller och vibrationer

Buller- och vibrationsvärden har fastställts i enlighet med EN 62841.

Normal A-viktad bullernivå för elverktyg:

Normal A-viktad bullernivå för elverktyg:

- Ljudtrycksnivå L_{pA}: 77 dB(A)
- Ljudeffektnivå L_{WA}: 85 dB(A)
- Osäkerhet: K = 3 dB

Totalt vibrationsvärde:

- Utsläppsvärde a_h: 1.6 m/s^2
- Osäkerhet: K = 1.5 m/s^2
- Upprepade stötvibrationer (p_F): 21.8 m/s^2
- Osäkerhet: K= 2.5 m/s^2

⚠ ***FÖRSIKTIGHET!***

De angivna mätvärdena gäller för nya elverktyg. Daglig användning gör att buller- och vibrationsvärdena ändras.

i ***NOTERA***

Det eller de deklarerade totala vibrationsvärdena och det eller de deklarerade bulleremissionsvärdena har uppmätts i enlighet med en standardtestmetod och kan användas för att jämföra ett verktyg med ett annat. De kan även användas vid en preliminär exponeringsbedömning.

Den deklarerade vibrations- och bulleremissionsnivån representerar verktygets huvudsakliga användningsområden. Om verktyget däremot används för andra applikationer, med andra tillbehör eller med bristande underhåll, kan vibrations- och bulleremissionsvärdena avvika. Detta kan öka exponeringsnivån avsevärt under den totala arbetsperioden. För en noggrann uppskattning av vibrationsexponeringsnivån och bulleremissionsvärdena är det också nödvändigt att ta hänsyn till de tider då verktyget är avstängt eller körs men inte faktiskt används. Detta kan minska exponeringsnivån avsevärt under den totala arbetsperioden.

Identifiera ytterligare säkerhetsåtgärder för att skydda operatören från effekterna av vibrationer och buller, såsom: Underhåll av verktyget och tillbehören, att hålla händerna varma, organisering av arbetsmönster.

⚠ ***FÖRSIKTIGHET!***

Använd hörselskydd vid ljudnivåer över 85 dB(A).

Tekniska data

Produkttyp		GE 6 X 18-EC
Produkt		Slipmaskin för gipsväggar
Märkspänning	Vdc	18
Stödplattans diameter	mm	Φ225

Obelastad hastighet	/min	5500 - 8500
Antal oscillationer utan belastning	H/min	11300*17000
Batteri	18V	AP 18 ...serien AP 18 XT ...serien
Laddningsintervall	CA 18...serien CA 12/18...serien	
Vikt	kg	3.2*
Laddningstemperatur	0~40 °C	
Arbetstemperatur	-10~40 °C	
Förvaringstemperatur	-20~50 °C	

* Mätt utan batteri (du hittar batteriets vikt på www.flex-tools.com), utan verktyg.

Översikt (se bild A)

Numreringen av produktens delar refererar till illustrationen av verktyget på sidan med bilder.

1 Sliphuvud
2 Gimbal-lager
3 Φ32 mm-kontakt
4 Digital hastighetsförval
5 Låsknapp
6 Hastighetsreglage
7 Handtag
8 Öppning för förlängning
9 Sugslang (ingår ej som standard)
10 Förlängning (ingår ej som standard)
11 Sandpapperet/dynan (ingår ej som standard)
12 Monteringsskruvar
13 Platta med kardborrefäste
14 Sliphuvud

Användning

⚠ ***VARNING!***

Ta bort batteriet innan något arbete utförs på elverktyget.

Innan elverktyget slås på

Packa upp elverktyget och tillbehören och kontrollera att inga delar saknas eller är skadade.

ⓘ ***NOTERA***

Batterierna är inte fulladdade vid leverans. Ladda batterierna helt innan första användning. Se anvisningarna för laddaren.

Tips för längre batteritid

⚠ ***FÖRSIKTIGHET!***

– *Ladda aldrig batterierna vid temperaturer under 0 °C eller över 40 °C.*
– *Ladda inte batterierna i miljöer med hög luftfuktighet eller omgivningstemperatur.*
– *Täck inte över batterier och laddare under laddningsprocessen.*
– *Dra ut laddarens nätkontakt efter avslutad laddning.*

Batteri och laddare blir varma under laddningsprocessen. Detta är helt normalt!

ⓘ ***NOTERA***

Följ instruktionerna för korrekt laddning av batteriet, som finns i anvisningarna för batteriet.

Om batterierna inte används under en längre tid ska de förvaras delvis laddade på en sval plats.

Sätta i/byta batteriet (se bild B1-B2)

- Tryck in det laddade batteriet i elverktyget tills det klickar på plats (se bild B1).
- För att ta bort, tryck på låsknappen (1.) och dra ut batteriet (2.) (se bild B2).

⚠ ***FÖRSIKTIGHET!***

Skydda batteriets kontakter när enheten inte används. Lösa metalldelar kan kortsluta kontakterna och medför risk för explosion och brand!

Anslutning av utsug (se bild C)

- Anslut utsugsslangen till Φ32 mm-anslutningen (3).

i ***NOTERA***

Anslutningen är en specifik FLEX -utveckling. Om elverktyg används med konventionella anslutningsdelar tillsammans med utsugningsslangen kan en adapter från FLEX-tillbehörsprogrammet användas.

Damm-/spånutsugning

⚠ ***FÖRSIKTIGHET!***

Damm kan antändas lätt. Undvik dammsamlingar på arbetsplatsen.

Arbete utan dammreducerande åtgärder ska undvikas. En lämplig utsugningsanordning eller dammbehållare/dammpåse minskar den hälsoskadliga dammbelastningen. Se till att arbetsplatsen har god ventilation. Lämpligt eller föreskrivet andningsskydd ska alltid användas.

i ***NOTERA***

Nedan angivna krav ska beaktas. Gällande nationella föreskrifter för de material som ska bearbetas ska följas.

Vid användning av dammsugare

⚠ ***FÖRSIKTIGHET!***

– *När du använder slipmaskinen för gipsväggar,anslut en dammsugare av klass M.*
– *Om en dammpåse som inte är godkänd för användning med torrt byggdamm används, kan mängden dammpartiklar i luften öka på arbetsplatsen. Under en längre period kan höga koncentrationer av damm i luften skada människors andningsorgan.*

- Placera den speciella dammpåsen för torrt byggdamm i din dammutsugare enligt anvisningarna som medföljer dammutsugaren.
- Anslut sugslangen till dammutsugaren. Följ utsugningssystemets bruksanvisning! Kontrollera tillsatsen. Använd en lämplig adapter vid behov. Säkerställ att den antistatiska slangen är korrekt ansluten till utsugsystemets jord.

Parameter	Enhet	Värde
Rekommenderad nominell slangdiameter	mm	32
Krav på undertryck*	Pa	≥ 25 000
Krav på luftflöde*	l/min	≥ 4 500
Rekommenderad filterklass	-	Filterklass M**

* Prestandadata för dammsugaren

** Enligt IEC/EN 60335-2-69

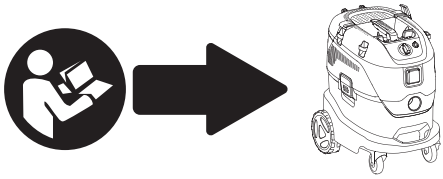

i ***NOTERA***

Vid minskad sugeffekt ska arbetet avbrytas och orsaken åtgärdas.

Extern utsugning

Anslut sugslangen til en dammsugare (extern produkt). Dammsugaren måste vara lämplig för det material som bearbetas.

En specialdammsugare måste användas för att suga upp damm som är särskilt hälsovådligt, cancerframkallande eller torrt.

Fästa eller byta slippapper (se bild D)

⚠ ***FÖRSIKTIGHET!***

Ta bort batteriet innan något arbete utförs på elverktyget.

- Ta bort slitet slippapper från dynans kardborrefäste (13).
- Placera slippappret i mitten av kardborrefästet och tryck fast den.
- Gör en testkörning för att kontrollera att slipverktyget är fastklämt i mitten.

NOTERA

Använd endast de sandpapper som rekommenderas på vår webbplats med tillhörande tillbehör.

Slå på och stäng av

Kort drift (se bild E1)

- Tryck först på låsknappen (5). Tryck sedan ner och håll in strömbrytaren (6). Släpp låsknappen.
- Strömbrytaren (6) ger högre hastighet med ökat tryck på avtryckaren och lägre hastighet med minskat tryck på avtryckaren.
- För att stänga av, släpp strömbrytaren.

Kontinuerlig drift (se bild E2)

- Tryck först och håll in låsknappen (5) och sedan strömbrytaren (6).
- För att låsa i position, håll ner låsknappen och släpp strömbrytaren. Släpp låsknappen.
- För att stänga av, tryck in och släpp snabbt strömbrytaren (se bild E3)

Förinställning av hastighet (se bild F)

För att ställa in arbetshastigheten, välj önskat värde med knapparna på kontrollpanelen.

Använda förlängning (se bild G)

Förlängningen (10) kan användas för att öka avståndet när man arbetar med slipmaskinen för gipsväggar.

- För in förlängningen så långt det går i hålet på handtaget. Vrid handtaget för att dra åt förlängningen tills ett klick hörs.

NOTERA

Förlängningen är ett valfritt tillbehör.

Arbeta med elverktyget (se bild H och I)

FÖRSIKTIGHET!

Håll elverktyget med båda händerna! Ha alltid en hand på handtaget när du arbetar – även när du arbetar med monterad förlängning. Håll händerna borta från sliphuvudet. Annars kan din hand fastna när sliphuvudet vrids i olika riktningar.

1. Fästa slippapper.
2. Anslut dammutsugningssystemet.
3. Fästa batteriet.
4. Ställ in önskad hastighet.
5. Slå på dammutsugningssystemet.
6. Håll i slipmaskinen med båda händerna. Detta ger bästa möjliga kombination av räckvidd och hävstångseffekt för applikationen.
7. Slå på maskinen.
8. Tryck slipmaskinen försiktigt mot arbetsytan (trycket ska vara precis tillräckligt för att sliphuvudet ska vara i nivå med arbetsytan).
9. Öka trycket så att sliparket kommer i kontakt med arbetsytan. Sväng samtidigt slipmaskinen i överlappande rörelser för att jämna ut ytan till önskad finhet.

FÖRSIKTIGHET!

Sliphuvudets roterande delar får inte komma i kontakt med vassa utskjutande föremål (t.ex. spikar, skruvar, kopplingsdosor). Dynans kardborrefäste kan skadas om den kommer i kontakt med utstickande föremål.

Dynan med kardborrefäste kan bytas ut om den är skadad eller kraftigt nött (se avsnittet ”Underhåll och skötsel”).

Slipning i torra byggen

Slipmaskinen har ett unikt svängbart huvud. Eftersom detta huvud kan vridas i olika riktningar kan sliphuvudet justeras efter arbetsytan.

Som ett resultat kan användaren slipa de övre, mellersta och nedre väggområdena eller takprofilerna utan att behöva ändra sin position.

Tryck endast så hårt under arbetet som krävs för att slipplattan ska hålla kontakten med arbetsytan. För högt tryck kan resultera i ett obehagligt spiralmönster av repor och en ojämn arbetsyta.

Rör slipmaskinen konstant medan slipplattan är i kontakt med arbetsytan. Se till att du rör slipmaskinen jämnt och över ett brett område.

Om du stoppar slipmaskinen på arbetsytan eller rör den ojämnt kan det resultera i ett oönskat spiralmönster av repor och en ojämn arbetsyta.

NOTERA

Slipmaskinen har en överbelastningsutskärning för att skydda enheten. Om belastningen är för hög stängs enheten av och startar omedelbart om.

Transport

Litiumjonbatterier omfattas av lagstiftningen om farligt gods.

Transport av denna typ av batterier måste ske i enlighet med lokala, nationella och internationella bestämmelser och föreskrifter.

Användare får transportera batterierna på väg utan ytterligare krav.

Kommersiell transport av litiumjonbatterier, som utförs av fraktbolag, omfattas av bestämmelserna för transport av farligt gods. Transportförberedelser och transport får endast utföras av personer med lämplig utbildning. Hela processen måste övervakas professionellt.

Följande punkter måste beaktas vid transport av laddningsbara batterier:

Se till att batteriets kontaktteminaler är skyddade och isolerade för att förhindra kortslutning.

Se till att batteriet är säkrat mot rörelser inuti förpackningen.

Skadade eller läckande batterier får inte transporteras.

Kontakta ditt fraktbolag för mer information.

FÖRSIKTIGHET!

Skicka inte batterier som har ett skadat hölje.

Underhåll och skötsel

VARNING!

Innan du utför något arbete på elverktyget, ta ut batteriet ur verktyget.

Rengöring

FÖRSIKTIGHET!

Använd alltid skyddsglasögon vid rengöring med tryckluft.

Rengör regelbundet elverktygets ventilationsöppningar. Hur ofta du ska rengöra beror på vilket material du arbetat med och hur länge verktyget använts. Blås regelbundet ur höljets inre delar med torr tryckluft.

Byte av kardborreband (se bild J)

- Om det finns, dra ut gränssnittet/dynskyddet (11) från dynan med kardborrefäste (13).
- Skruva loss de fem skruvarna (12) med en 4 mm intern insexskruvdragare (medföljer inte).
- Montera sliphuvudet i omvänd ordning.

Reparationer

Reparationer får endast utföras av ett auktoriserat servicecenter.

NOTERA

Lossa inte skruvarna på höljet under garantiperioden. Underlåtenhet att följa detta krav kommer att ogiltigförklara alla anspråk under tillverkarens garanti.

Reservdelar och tillbehör

Andra tillval, särskilt verktyg och tillbehör, finns i tillverkarens kataloger. Sprängskisser och reservdelslistor kan hittas på vår hemsida: **www.flex-tools.com.**

Information om bortskaffande

VARNING!

Gör uttjänta elverktyg obrukbara:

– *genom att ta bort batteriet från batteridrivna elverktyg.*

Endast EU-länder

Kasta inte elverktyg i hushållssoporna!

I enlighet med direktivet 2012/19/EU om hantering av elektriskt och elektroniskt avfall, som även införlivats i de nationella lagstiftningarna, måste elverktyg samlas in separat och återvinnas på ett miljövänligt sätt.

Råmaterial återanvänds istället för att kastas som avfall.

Enheter, tillbehör och förpackning ska återvinnas på ett miljövänligt sätt. Plastdelar identifieras för återvinning enligt materialtyp.

VARNING!

Kasta inte batterier i hushållssoporna, i öppen eld eller i vatten. Öppna inte förbrukade batterier.

Endast EU-länder:

I enlighet med direktiv 2023/1542/måste defekta och förbrukade batterier återvinnas.

NOTERA

Fråga din återförsäljare om alternativ för bortskaffande!

CE- Försäkran om överensstämmelse

Försäkran om överensstämmelse finns i bilaga 1 i bruksanvisningen.

Undantag från ansvar

Tillverkaren och dennes representanter är inte ansvariga för några skador eller förlust av förtjänst på grund avbrott i verksamheten, som orsakats av produkten eller av en oanvändbar produkt.
Tillverkaren och dennes representanter är inte ansvariga för några skador som orsakats av felaktig användning av produkten eller om produkten använts tillsammans med produkter från andra tillverkare.

Sisältö

Käyttöoppaassa käytetyt symbolit 75
Tuotteen symbolit 75
Tärkeitä turvallisuustietoja 75
Melu ja tärinä 76
Tekniset tiedot 76
Yleiskatsaus 77
Käyttöohjeet 77
Kuljettaminen 80
Huolto ja hoito 80
Hävittämistä koskevat tiedot 80
CE-vaatimustenmukaisuusvakuutus 81
Vastuun poissulkeminen 81

Käyttöoppaassa käytetyt symbolit

⚠ ***VAROITUS!***
Ilmaisee uhkaavaa vaaraa. Tämän varoituksen noudattamatta jättäminen voi johtaa kuolemaan tai erittäin vakaviin vammoihin.

⚠ ***HUOMIO!***
Ilmaisee mahdollisesti vaarallisen tilanteen. Tämän varoituksen noudattamatta jättäminen voi johtaa lieviin vammoihin tai omaisuusvahinkoihin.

i ***HUOMAA***
Ilmaisee käyttövinkkejä ja tärkeitä tietoja.

Tuotteen symbolit



Lue käyttöopas ennen sähkötyökalun käynnistämistä.



Käytä suojalaseja



Käytä aina kahdella kädellä



Vanhan työkalun hävittämisohjeet (katso sivu 80)

CE-merkintä

UKCA-merkintä

Tärkeitä turvallisuustietoja

⚠ ***VAROITUS!***
Ennen tuotteen käyttöä lue seuraavat ja toimi niiden mukaan:

- *nämä käyttöohjeet,*
- *”Yleiset turvallisuusohjeet” sähkötyökalujen käsittelyyn mukana tulevasta lehtisestä (julkaisunumero: 315915),*
- *nykyiset voimassa olevat työpaikan säännöt ja onnettomuuksien ehkäisemistä koskevat säännöt.*

Tämä työkalu on uusinta tekniikkaa ja se on rakennettu hyväksyttyjen turvallisuusmääräysten mukaisesti.

Sähkötyökalun käyttö saattaa kuitenkin aiheuttaa hengenvaaran tai loukkaantumisvaaran käyttäjälle tai kolmannelle osapuolelle tai sähkötyökalu tai muu omaisuus voi vaurioitua.

Sähkötyökalua saa käyttää vain

- *sen käyttötarkoitukseen*
- *täydellisessä toimintakunnossa.*

Turvallisuuteen vaikuttavat häiriöt on korjattava välittömästi.

Käyttötarkoitus

Kipsilevyhiomakone on tarkoitettu

- ammattikäyttöön teollisuudessa ja kaupan alalla,
- seinien ja kattojen hiontaan sisällä ja ulkona,
- tasoitettujen kipsilevyjen hiontaan.

Katkaisulaikkojen, rouhintalaikkojen, viuhkamaisten hiomalaikkojen tai teräsharjojen käyttö on kielletty.

Kipsilevyhiomakonetta käytettäessä on liitettävä M-luokan pölynimuri, jossa on antistaattinen letku.

Epäkeskohiomakoneen turvallisuusohjeet

⚠ ***VAROITUS!***

Lue kaikki tämän sähkötyökalun mukana tulleet turvallisuusvaroitukset, ohjeet, piirustukset ja tekniset tiedot. *Jos kaikkia alla olevia ohjeita ei noudateta, seurauksena saattaa olla sähköisku, tulipalo ja/tai vakava henkilövahinko. Säilytä kaikki varoitukset ja ohjeet myöhempää käyttöä varten.*

Hiekkapaperihiontatöitä koskevat erityiset turvallisuusvaroitukset:

- **Käytä oikean kokoista hiekkapaperia. Noudata valmistajan suosituksia hiekkapaperin valinnassa.** Hiomatyynyn yli menevä hiekkapaperi aiheuttaa viiltohaavojen vaaran ja voi aiheuttaa laikan tarttumisen, repeämisen tai takapotkun.

Lisäturvallisuusohjeet

- Lyijypitoisten maalien hiomista ei suositella. Lyijypitoiset maalit saa poistaa vain asiantuntija.
- Kipsilevyhiomakoneella hiominen voi aiheuttaa staattisen sähkön muodostumista työkaluun. Tämän vuoksi hiottaessa on käytettävä maadoitettua pölynimuria ja antistaattista letkua.
- Älä työstä materiaaleja, joista vapautuu vaarallisia aineita (esim. asbestia). Ryhdy varotoimiin, jos vaarallista, syttyvää tai räjähtävää pölyä todennäköisesti syntyy. Käytä suojaavaa pölynaamaria. Käytä pölynpoistojärjestelmää.

Melu ja tärinä

Melu- ja tärinäarvot on mitattu standardin EN 62841 mukaan.

Sähkötyökalun A-painotettu melutaso on tyypillisesti:

Sähkötyökalun A-painotettu melutaso on tyypillisesti:

- Äänenpainetaso L_{pA}: 77 dB(A)
- Äänitehotaso L_{WA}: 85 dB(A)
- Epävarmuus: K = 3 dB

Kokonaistärinäarvo:

- Päästöarvo a_h: 1.6 m/s^2
- Epävarmuus: K = 1.5 m/s^2
- Toistuvat iskutärinät (p_F): 21.8 m/s^2
- Epävarmuus: K= 2.5 m/s^2

⚠ ***HUOMIO!***

Määritellyt mittausarvot koskevat uusia sähkötyökaluja. Päivittäisessä käytössä melu- ja tärinäarvot muuttuvat.

i ***HUOMAA***

Ilmoitetut tärinän kokonaisarvot ja ilmoitetut melupäästöarvot on mitattu vakiotestimenetelmän mukaisesti, ja niitä voidaan käyttää työkalujen keskinäiseen vertailuun. Niitä voidaan käyttää myös altistumisen alustavaan arviointiin.

Ilmoitettu tärinä- ja melupäästötaso edustaa työkalun pääasiallisia käyttötarkoituksia. Jos työkalua kuitenkin käytetään muihin käyttötarkoituksiin, eri lisävarusteilla tai huonosti huollettuna, tärinä- ja melupäästöarvot voivat poiketa ilmoitetuista. Tämä voi merkittävästi lisätä altistumistasoa koko työskentelyjakson aikana.

Tärinäaltistustason ja melupäästöarvojen tarkan arvion tekemiseksi on otettava huomioon myös ajat, jolloin työkalu on kytketty pois päältä tai käy, mutta sitä ei tosiasiallisesti käytetä. Tämä voi merkittävästi vähentää altistumistasoa koko työskentelyjakson aikana.

Määritä lisäturvatoimenpiteet käyttäjän suojaamiseksi tärinän ja melun vaikutuksilta, kuten: Työkalun ja lisävarusteiden huolto, käsien pitäminen lämpiminä, työskentelytapojen organisointi.

⚠ ***HUOMIO!***

Käytä kuulonsuojaimia melutason ylittäessä 85 dB (A).

Tekniset tiedot

Tuotteen tyyppi		GE 6 X 18-EC
Tuote		Kipsiseinien hiomakone
Nimellisjännite	V DC	18
Taustalevyn halkaisija	mm	Φ225

Tyhjäkäynnin nimellinen kierrosluku	/min	5500–8500
Tyhjäkäynnin värähtelymäärä	H/min	11300–17000
Akku	18V	AP 18...-sarja AP 18...XT -sarja
Laturit	AP 18...-sarja AP 18...XT -sarja	
Paino	kg	3.2*
Latauslämpötila	0–40 °C	
Käyttö lämpötila	-10–40 °C	
Varastointi lämpötila	-20–50 °C	

* Mitattu ilman akkua (löydät akun painon osoitteesta www.flex-tools.com), ilman työkalua.

Yleiskatsaus (katso kuva A)

Tuotteen ominaisuuksien numerointi viittaa koneen kuvaan grafiikkasivulla.

1 Hiontapää
2 Nivelliitoksen laakerit
3 Φ32 mm:n liitin
4 Digitaalinen kierrosluvun esivalinta
5 Lukituspainike
6 Portaaton nopeuden liipaisukytkin
7 Kahva
8 Aukko pidennystä varten
9 Imuletku (ei sisälly vakiovarusteisiin)
10 Pidennys (ei sisälly vakiovarusteisiin)
11 Väli-/tukilaikka (ei sisälly vakiovarusteisiin)
12 Kiinnitysruuvit
13 Tarrataustalevy
14 Hiontapää

Käyttöohjeet

⚠ ***VAROITUS!***

Irrota akku ennen minkään toimenpiteiden suorittamista sähkötyökalulle.

Ennen sähkötyökalun käynnistämistä

Pura sähkötyökalu ja lisävarusteet pakkauksesta, ja tarkista, ettei mitään osia puutu tai ole vaurioitunut.

i ***HUOMAA***

Akkuja ei ole ladattu täyteen toimitettaessa. Lataa akut täyteen ennen käytön aloittamista. Katso laturin käyttöopas.

Vinkkejä akun pitkän käyttöiän saavuttamiseen

⚠ ***HUOMIO!***

– *Älä lataa akkuja lämpötilassa, joka on alle 0 °C tai yli 40 °C.*
– *Älä lataa akkuja ympäristöissä, joissa on korkea ilmankosteus tai ympäristön lämpötila.*
– *Älä peitä akkuja ja laturia latausprosessin aikana.*
– *Vedä laturin pistoke irti latausprosessin päätyttyä.*

Akku ja laturi kuumenevat latausprosessin aikana. Tämä on täysin normaalia!

i ***HUOMAA***

Noudata akun käyttöohjeessa annettuja ohjeita akun oikeasta lataamisesta.

Jos akkuja ei käytetä pitkään aikaan, säilytä niitä osittain ladattuina viileässä paikassa.

Akun asentaminen/vaihtaminen (katso kuvat B1–B2)

- Paina ladattua akkua sähkötyökaluun, kunnes se napsahtaa paikalleen (katso kuva B1).
- Irrota painamalla vapautuspainiketta (1) ja vetämällä akku (2) ulos (katso kuva B2).

⚠ ***HUOMIO!***

Kun laite ei ole käytössä, suojaa akun koskettimet. Irralliset metalliosat voivat aiheuttaa oikosulun koskettimiin; räjähdys- ja palovaara!

Imurin liittäminen (katso kuva C)

- Yhdistä imuletku Φ32 mm:n liittimeen (3).

HUOMAA

Liitos on FLEXin kehittämä. Jos tavanomaisella liitoskappaleella varustettuja sähkötyökaluja käytetään yhdessä imuletkun kanssa, voidaan käyttää FLEX-lisävarustevalikoiman sovitinta.

Pölyn-/lastunpoisto

HUOMIO!

Pölyt saattavat syttyä helposti palamaan. Vältä pölyn kerääntymistä työpaikalle.
Töiden tekemistä ilman pölyä vähentäviä toimenpiteitä tulee välttää. Tarkoitukseen soveltuvan pölynpoistolaitteen tai pölyrasian/pölypussin käyttö vähentää terveydelle vaarallista pölykuormitusta.
Varmista työpaikan hyvä tuuletus.
Tarkoitukseen soveltuvaa tai ohjeenmukaista hengityssuojainta on ehdottomasti käytettävä.

HUOMAA

Seuraavia ohjeita ja vaatimuksia on noudatettava. Noudata eri materiaalien työstöä koskevia maakohtaisia ohjeita ja määräyksiä.
Jos käytät imuria

HUOMIO!

- *Kun käytät kipsilevyhiomakonetta, liitä siihen M-luokan pölynimuri.*
- *Jos käytetään pölypussia, jota ei ole hyväksytty kuivan rakennuspölyn imurointiin, pölyhiukkasten määrä työpaikan ilmassa voi lisääntyä. Pitkällä aikavälillä ilman korkeat pölypitoisuudet voivat vahingoittaa ihmisen hengityselimiä.*

- Työnnä kuivalle rakennuspölylle tarkoitettu erikoispölypussi pölynimuriin mukana toimitettujen ohjeiden mukaisesti.
- Yhdistä imuletku pölynimuriin. Noudata pölynpoistojärjestelmän käyttöohjeita! Tarkista kiinnitys. Käytä tarvittaessa sopivaa sovitinta. Varmista, että antistaattinen letku on yhdistetty oikein pölynpoistojärjestelmän maadoitukseen.

Parametri	Yksikkö	Arvo
Suositeltu nimellishalkaisija letkulle	mm	32
Vaadittu alipaine*	Pa	≥ 25 000
Vaadittu ilmavirta*	l/min	≥ 4 500
Suositeltu suodatinluokka	–	Suodatinluokka M**

* Imurin suoritusarvot

** standardin IEC/EN 60335-2-69 mukaisesti

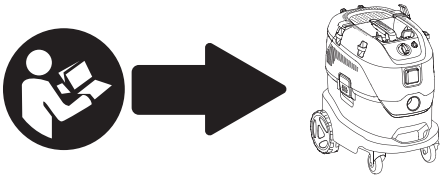

HUOMAA

Jos imuteho heikentyy, keskeytä työnteko ja korjaa syy.

Ulkoinen pölynpoisto

Liitä imuletku pölynimuriin (ulkoinen tuote). Pölynimurin on sovittava työstettävälle materiaalille.

Erityistä pölynimuria on käytettävä sellaisten pölyjen imurointiin, jotka ovat erityisen terveydelle vaarallisia, syöpää aiheuttavia tai kuivia.

Hiomapaperin kiinnittäminen tai vaihtaminen (katso kuva D)

HUOMIO!

Irrota akku ennen minkään toimenpiteiden suorittamista sähkötyökalulle.

- Poista kulunut hiomapaperi tarrataustalevystä (13).
- Aseta hiomapaperi tarrataustalevyn keskelle ja paina kiinni.
- Suorita koekäyttö varmistaaksesi, että hiomatyökalu on kiinnittynyt keskelle.

HUOMAA

Käytä vain verkkosivustollamme suositeltuja hiomapapereita ja niihin liittyviä lisävarusteita.

Käynnistäminen ja sammuttaminen

Lyhyt käyttö (katso kuva E1)

- Paina ensin lukituspainiketta (5). Pidä sitten kytkintä (6) painettuna. Vapauta lukituspainike.
- Kytkin (6) tuottaa suuremman nopeuden, kun liipaisinta painetaan enemmän, ja pienemmän nopeuden, kun liipaisinta painetaan vähemmän.
- Sammuta vapauttamalla kytkin.

Jatkuva käyttö (katso kuva E2)

- Paina ensin lukituspainiketta (5) ja pidä se painettuna, ja paina sitten kytkintä (6).
- Lukitse asento painamalla lukituspainiketta ja vapauttamalla kytkin. Vapauta lukituspainike.
- Sammuta painamalla kytkintä lyhyesti ja vapauttamalla se (katso kuva E3)

Kierrosluvun esivalinta (katso kuva F)

Aseta työstönopeus valitsemalla haluttu arvo ohjauspaneelin painikkeilla.

Pidennyksen käyttäminen (katso kuva G)

Pidennystä (10) voidaan käyttää laajentamaan kipsilevyhiomakoneen työskentelyaluetta.

- Työnnä pidennys niin pitkälle kahvan reikään kuin se menee. Kiristä pidennys kääntämällä kahvaa, kunnes kuuluu naksahdus.

HUOMAA

Pidennys on valinnainen lisävaruste.

Työskentely sähkötyökalulla (katso kuvat H ja I)

HUOMIO!

Pidä sähkötyökalusta kiinni molemmin käsin! Pidä aina toisella kädellä kiinni kahvasta työskennellessäsi – myös silloin kun pidennys on kiinnitettynä. Pidä kätesi etäällä hiomapäästä.

Muutoin kätesi voi jäädä puristuksiin, kun hiomapää kääntyy eri suuntiin.

1. Kiinnitä hiomapaperi.
2. Yhdistä pölynpoistojärjestelmä.
3. Kiinnitä akku.
4. Aseta haluttu kierrosluku.
5. Kytke pölynpoistojärjestelmä päälle.
6. Pidä kipsilevyhiomakoneesta kiinni molemmin käsin. Näin ulotut mahdollisimman hyvin työkohteeseen vipuvoiman ollessa samalla paras mahdollinen.
7. Kytke kone päälle.
8. Paina kipsilevyhiomakonetta kevyesti työstettävää pintaa vasten (paineen tulee olla juuri riittävä, jotta hiomapää on tasaisesti työstettävällä pinnalla).
9. Paina voimakkaammin, jotta hiomapaperi koskettaa työstettävää pintaa. Liikuta hiomakonetta niin, että hiomapään liikkeet menevät vähän päällekkäin, jotta lopputuloksesta tulee riittävän sileä.

HUOMIO!

Hiomapään pyörivät osat eivät saa osua teräviin ulkoneviin kohteisiin (esim. nauloihin, ruuveihin, kytkentärasioihin). Tarrataustalevy voi vaurioitua, jos se joutuu kosketuksiin ulkonevien esineiden kanssa.

Tarra-alusta voidaan vaihtaa, jos se on vaurioitunut tai pahasti kulunut (katso kohta ”Huolto ja hoito”).

Kuivan rakenteen hionta

Kipsilevyhiomakoneessa on ainutlaatuinen kääntyvä pää. Koska tämä pää voi kääntyä eri suuntiin, hiomapää asettuu oikein työstettävän pinnan mukaan.

Tämän ansiosta käyttäjä voi paikkaa vaihtamatta hioa ylemmät, keskimmäiset ja alemmat seinäalueet tai kattoprofiilit.

Työskennellessäsi käytä vain sen verran painetta kuin on tarpeen, jotta hiomalevyn kosketus työstettävään pintaan säilyy. Liiallinen painaminen voi aiheuttaa epämiellyttäviä spiraalimaisia naarmuja ja epätasaisen työstöpinnan.

Liikuta hiomakonetta jatkuvasti hiomalevyn ollessa kosketuksissa työstettävään pintaan. Liikuta hiomakonetta samalla tasaisesti ja

laajalla alueella.

Jos pysäytät hiomakoneen työstettävälle pinnalle tai liikutat sitä epätasaisesti, seurauksena voi olla epämiellyttävä spiraalimainen naarmukuvio ja epätasainen työstöpinta.

HUOMAA

Kipsilevyhiomakoneessa on ylikuormitussuoja laitteen suojaamiseksi. Jos kuormitus on liian suuri, laite sammuu ja käynnistyy sitten välittömästi uudelleen.

Kuljettaminen

Litiumioniakut kuuluvat vaarallisten aineiden lainsäädännön piiriin.

Akkujen kuljetus on suoritettava paikallisten, kansallisten ja kansainvälisten määräysten ja sääntöjen mukaisesti.

Käyttäjät voivat kuljettaa näitä akkuja maanteitse ilman lisävaatimuksia.

Litiumioniakkujen kaupallinen kuljetus kuljetusyhtiöiden toimesta on vaarallisten tavaroiden kuljetusta koskevien sääntöjen alaista. Lähetyksen valmistelut ja kuljetus voidaan suorittaa vain asianmukaisesti koulutettujen henkilöiden toimesta. Koko prosessia on valvottava ammattimaisesti.

Seuraavia kohtia on noudatettava ladattavia akkuja kuljetettaessa:

Varmista, että akun kosketinliittimet on suojattu ja eristetty oikosulkujen estämiseksi.

Varmista, että akku on kiinnitetty, jotta se ei pääse liikkumaan pakkauksen sisällä.

Vaurioituneita tai vuotavia akkuja ei saa kuljettaa.

Ota yhteyttä kuljetusyhtiöön saadaksesi lisätietoja.

HUOMIO!

Älä lähetä akkuja, joiden kotelo on vaurioitunut.

Huolto ja hoito

VAROITUS!

Ennen kuin teet mitään toimenpiteitä sähkötyökalulle, irrota akku työkalusta.

Puhdistaminen

HUOMIO!

Käytä aina suojalaseja, kun puhdistat kuivalla paineilmalla.

Puhdista sähkötyökalu ja tuuletusaukot säännöllisesti. Puhdistusväli riippuu materiaalista ja käyttöajan pituudesta. Puhalla kotelon sisätila ja moottori puhtaaksi kuivalla paineilmalla säännöllisin välein.

Tarrataustalevyn vaihtaminen (katso kuva J)

- Vedä väli-/tukilaikka (11), jos sellainen on, irti tarrataustalevystä (13).
- Kierrä viisi ruuvia (12) auki 4 mm:n kuusiokoloavaimella (ei mukana).
- Kokoa hiomapää käänteisessä järjestyksessä.

Korjaukset

Korjaukset saa tehdä vain valtuutettu huoltoliike.

HUOMAA

Älä irrota kotelon ruuveja takuuaikana. Tämän vaatimuksen noudattamatta jättäminen mitätöi kaikki valmistajan takuuseen liittyvät vaateet.

Varaosat ja lisätarvikkeet

Muut lisäosat, etenkin työkalut ja lisäosat, löytyvät valmistajan tuoteluetteloista. Räjäytyskuvat ja varaosaluettelot löydät kotisivuiltamme: **www.flex-tools.com.**

Hävittämistä koskevat tiedot

VAROITUS!

Tee käytöstä poistetut sähkötyökalut käyttökelvottomiksi:

– *akkukäyttöiset poistamalla akku,*



Vain EU-maat

Älä hävitä sähkötyökaluja kotitalousjätteen joukossa!

Vanhoja sähkö- ja elektroniikkalaitteita koskevan eurooppalaisen direktiivin 2012/19/EU ja sen maakohtaisten sovellusten mukaisesti käytetyt sähkötyökalut on kerättävä erikseen ja kierrätettävä ympäristöystävällisellä tavalla.



Raaka-aineiden hyödyntäminen jätteenä hävittämisen sijaan.

Laitteet, lisävarusteet ja pakkaukset pitää kierrättää ympäristöystävällisellä tavalla. Muoviset osat on merkitty kierrätykseen materiaalityypin mukaisesti.

⚠ ***VAROITUS!***

Älä hävitä akkuja tai paristoja kotitalousjätteen seassa, polttamalla tai heittämällä veteen. Älä avaa käytettyjä akkuja tai paristoja.

Vain EU-maat:

Asetuksen 2023/1542 mukaan vialliset tai käytetyt akut ja paristot on kierrätettävä.

i ***HUOMAA***

Kysy jälleenmyyjältä tietoa hävitysvaihtoehdoista!

CE-Vaatimustenmukaisuusvakuutus

Vaatimustenmukaisuusvakuutukset ovat tämän käyttöohjeen liitteenä 1.

Vastuun poissulkeminen

Valmistaja ja valmistajan edustaja eivät vastaa vahingoista tai voiton menetyksestä, joiden syynä on liiketoiminnan keskeytyminen johtuen tuotteesta tai siitä, ettei tuotetta mahdollisesti voida käyttää.
Valmistaja ja valmistajan edustaja eivät vastaa vahingoista, joiden syynä on ohjeiden vastainen käyttö tai tuotteen käyttö muiden kuin valmistajan tuotteiden kanssa.

Περιεχόμενα

Σύμβολα που χρησιμοποιούνται σε αυτό το εγχειρίδιο 82
Σύμβολα στο προϊόν....82
Σημαντικές πληροφορίες ασφαλείας....82
Θόρυβος και κραδασμοί....83
Τεχνικά Χαρακτηριστικά....84
Επισκόπηση....84
Οδηγίες χρήσης....84
Μεταφορά....88
Συντήρηση και φροντίδα....88
Πληροφορίες διάθεσης....88
Δήλωση συμμόρφωσης ΕΕ....89
Απαλλαγή ευθύνης....89

Σύμβολα που χρησιμοποιούνται σε αυτό το εγχειρίδιο

⚠ ***ΠΡΟΕΙΔΟΠΟΙΗΣΗ!***

Υποδηλώνει επικείμενο κίνδυνο. Η μη τήρηση αυτής της προειδοποίησης μπορεί να οδηγήσει σε θάνατο ή σε εξαιρετικά σοβαρό τραυματισμό.

⚠ ***ΠΡΟΣΟΧΗ!***

Υποδηλώνει το ενδεχόμενο μιας επικίνδυνης κατάστασης. Η μη τήρηση αυτής της προειδοποίησης μπορεί να οδηγήσει σε ελαφρύ τραυματισμό ή σε υλικές ζημιές.

i ***ΣΗΜΕΙΩΣΗ***

Υποδηλώνει συμβουλές χρήσης και σημαντικές πληροφορίες.

Σύμβολα στο προϊόν



Προτού ενεργοποιήσετε το ηλεκτρικό εργαλείο, διαβάστε το εγχειρίδιο χρήσης.



Φοράτε προστατευτικά γυαλιά



Ο χειρισμός να πραγματοποιείται πάντα με τα δύο χέρια



Πληροφορίες διάθεσης για το παλαιό εργαλείο (βλ. σελίδα 88)

CE Σήμανση CE

UK CA Σήμανση UKCA

Σημαντικές πληροφορίες ασφαλείας

⚠ ***ΠΡΟΕΙΔΟΠΟΙΗΣΗ!***

Προτού χρησιμοποιήσετε το ηλεκτρικό εργαλείο, παρακαλούμε διαβάστε τα παρακάτω και ενεργείστε ανάλογα:

- *τις παρούσες οδηγίες χρήσης,*
- *τις «Γενικές οδηγίες ασφαλείας» για το χειρισμό ηλεκτρικών εργαλείων στο εσώκλειστο φυλλάδιο (αριθ. φυλλαδίου: 315915),*
- *τους κανόνες που ισχύουν στην εγκατάσταση και τους κανονισμούς πρόληψης ατυχημάτων.*

Αυτό το ηλεκτρικό εργαλείο ανταποκρίνεται στην πιο σύγχρονη τεχνολογία και έχει κατασκευαστεί σύμφωνα με τους αναγνωρισμένους κανονισμούς ασφαλείας.

Ωστόσο, όταν χρησιμοποιείται το ηλεκτρικό εργαλείο μπορεί να αποτελέσει κίνδυνο για τη ζωή και τη σωματική ακεραιότητα του χρήστη ή τρίτων, όπως και να προκληθεί υλική ζημιά στο ηλεκτρικό εργαλείο ή σε άλλη ιδιοκτησία.

Το ηλεκτρικό εργαλείο πρέπει να χρησιμοποιείται

- *ήγια την προβλεπόμενη χρήση*
- *εφόσον είναι σε άριστη κατάσταση λειτουργίας.*

Βλάβες με επίπτωση στην ασφάλεια θα πρέπει να αποκαθίστανται αμέσως.

Προβλεπόμενη χρήση

Το τριβείο τοίχου γυψοσανίδας προορίζεται

- για εμπορική χρήση στη βιομηχανία και το εμπόριο,
- για λείανση τοίχων και οροφών σε εσωτερικούς και εξωτερικούς χώρους.

– για λειτουργία τριβείου λειασμένων γυψοσανίδων,

Δεν επιτρέπεται η χρήση τροχών αποκοπής, τροχών εκχόνδρισης, δίσκων λείανσης φλαπ ή συρματόβουρτσων.

Όταν χρησιμοποιείτε το τριβείο γυψοσανίδας, πρέπει να συνδέετε μια διάταξη απομάκρυνσης της σκόνης Κλάσης M με αντιστατικό εύκαμπτο σωλήνα.

Υποδείξεις ασφαλείας για έκκεντρα τριβεία

⚠ ***ΠΡΟΕΙΔΟΠΟΙΗΣΗ!***

Μελετήστε όλες τις προειδοποιήσεις ασφάλειας, τις οδηγίες, τις εικόνες και τις προδιαγραφές που συνοδεύουν αυτό το ηλεκτρικό εργαλείο. *Εάν δεν τηρηθούν όλες οι οδηγίες που αναφέρονται παρακάτω, μπορεί να προκληθεί ηλεκτροπληξία, πυρκαγιά και/ή σοβαρός τραυματισμός. Φυλάξτε όλες τις προειδοποιήσεις και τις οδηγίες για μελλοντική αναφορά.*

Προειδοποιήσεις ασφάλειας ειδικά για εργασίες γυαλοχαρτίσματος:

- **Χρησιμοποιείτε γυαλόχαρτα κατάλληλου μεγέθους. Ακολουθείτε τις συστάσεις του κατασκευαστή όταν επιλέγετε γυαλόχαρτα.** Τα μεγαλύτερα γυαλόχαρτα που προεξέχουν υπερβολικά από το πέλμα λείανσης ενέχουν κίνδυνο σχισίματος και μπορεί να οδηγήσουν σε εμπλοκή, σκίσιμο του δίσκου ή αντιλάκτιση.

Πρόσθετες οδηγίες ασφαλείας

- Δεν συνιστάται η λειτουργία τριβής σε βαφή μολύβδου. Η βαφή μολύβδου πρέπει να αφαιρείται μόνο από έναν ειδικό.
- Η λειτουργία τριβής με το τριβείο γυψοσανίδας μπορεί να έχει ως αποτέλεσμα τη δημιουργία στατικού ηλεκτρισμού στο εργαλείο. Για το λόγο αυτό, πρέπει να χρησιμοποιείται μια γειωμένη διάταξη απομάκρυνσης της σκόνης με αντιστατικό εύκαμπτο σωλήνα κατά τη λειτουργία τριβείου.
- Μην εργάζεστε σε υλικά που απελευθερώνουν επικίνδυνες ουσίες (π.χ. αμίαντος). Λάβετε προφυλάξεις εάν υπάρχει η πιθανότητα εμφάνισης επικίνδυνης, εύφλεκτης ή εκρηκτικής σκόνης. Φοράτε προστατευτική μάσκα σκόνης. Χρησιμοποιείτε σύστημα κονιοσυλλέκτη.

Θόρυβος και κραδασμοί

Οι τιμές θορύβου και δόνησης έχουν προσδιοριστεί σύμφωνα με το πρότυπο EN 62841.

Οι τιμές A σταθμισμένου θορύβου του ηλεκτρικού εργαλείου είναι τυπικά:

Οι τιμές A σταθμισμένου θορύβου του ηλεκτρικού εργαλείου είναι τυπικά:

– Στάθμη ηχητικής πίεσης L_{pA}:	77 dB(A)
– Στάθμη ηχητικής ισχύος L_{WA}:	85 dB(A)
– Αβεβαιότητα:	K = 3 dB

Συνολική τιμή κραδασμών:

– Τιμή εκπομπών a_h:	1.6 m/s^2
– Αβεβαιότητα:	K = 1.5 m/s^2
– Επαναλαμβανόμενες δονήσεις κρούσης (p_F):	21.8 m/s^2
– Αβεβαιότητα:	K= 2.5 m/s^2

⚠ ***ΠΡΟΣΟΧΗ!***

Οι καθορισμένες μετρημένες τιμές ισχύουν για καινούργια ηλεκτρικά εργαλεία. Η καθημερινή χρήση προκαλεί αλλαγές στις τιμές θορύβου και κραδασμών.

i ***ΣΗΜΕΙΩΣΗ***

Η δηλωθείσα συνολική τιμή (ή τιμές) κραδασμών και η δηλωθείσα τιμή (ή τιμές) εκπομπής θορύβου έχουν μετρηθεί σύμφωνα με μια τυπική μέθοδο δοκιμής και μπορούν να χρησιμοποιηθούν για τη σύγκριση ενός εργαλείου με ένα άλλο. Μπορούν επίσης να χρησιμοποιηθούν σε μια προκαταρκτική αξιολόγηση της έκθεσης.

Το δηλωθέν επίπεδο εκπομπής κραδασμών και η τιμή (ή τιμές) εκπομπής θορύβου αντιπροσωπεύουν τις κύριες εφαρμογές του εργαλείου. Ωστόσο, εάν το εργαλείο χρησιμοποιείται για διαφορετικές εφαρμογές, με διαφορετικά εξαρτήματα ή με κακή συντήρηση, το επίπεδο εκπομπής κραδασμών και η τιμή (ή τιμές) εκπομπής θορύβου ενδέχεται να διαφέρουν. Αυτό μπορεί να αυξήσει σημαντικά το επίπεδο έκθεσης κατά τη διάρκεια της συνολικής περιόδου εργασίας.

Για μια ακριβή εκτίμηση του επιπέδου έκθεσης σε κραδασμούς και της τιμής (ή τιμών) εκπομπής θορύβου, είναι επίσης απαραίτη-

το να ληφθούν υπόψη οι χρόνοι κατά τους οποίους το εργαλείο είναι απενεργοποιημένο ή λειτουργεί αλλά δεν χρησιμοποιείται πραγματικά. Αυτό μπορεί να μειώσει σημαντικά το επίπεδο έκθεσης κατά τη διάρκεια της συνολικής περιόδου εργασίας.
Προσδιορίστε πρόσθετα μέτρα ασφαλείας για την προστασία του χειριστή από τις επιπτώσεις των κραδασμών και του θορύβου, όπως: Συντήρηση του εργαλείου και των εξαρτημάτων, διατήρηση των χεριών ζεστών, οργάνωση του τρόπου εργασίας.

⚠ ***ΠΡΟΣΟΧΗ!***

Φοράτε ωτοασπίδες όταν η ηχητική πίεση υπερβαίνει τα 85 dB(A).

Τεχνικά Χαρακτηριστικά

Τύπος προϊόντος		GE 6 X 18-EC
Προϊόν		Τριβείο τοίχου γυψοσανίδας
Ονομαστική τάση	Vdc	18
Διάμετρος πάτου στήριξης	mm	Φ225
Ονομαστική ταχύτητα χωρίς φορτίο	/min	5500 - 8500
Αριθμός ταλαντώσεων χωρίς φορτίο	H/min	11300 -17000
Μπαταρία	18V	AP18...Σειρά AP18...XTΣειρά
Εύρος φορτιστή	CA 18... Σειρά CA 12/18 ... Σειρά	
Βάρος	kg	3.2*
Θερμοκρασία φόρτισης	0 °C~40 °C	
Θερμοκρασία λειτουργίας	-10 °C~40 °C	
Θερμοκρασία αποθήκευσης	-20~50°C	

* Μετρήθηκε χωρίς μπαταρία (μπορείτε να βρείτε το βάρος της μπαταρίας στο www.flex-tools.com), χωρίς εργαλείο.

Επισκόπηση (βλ. εικόνα A)

Η αρίθμηση των χαρακτηριστικών του προϊόντος αναφέρεται στην απεικόνιση του ηλεκτρικού εργαλείου στη σελίδα με τα γραφικά.

1 Κεφαλή λείανσης
2 Ρουλεμάν Gimbal
3 Βύσμα Φ32 mm
4 Ψηφιακή προεπιλογή ταχύτητας
5 Κουμπί ασφάλισης
6 Διακόπτης-σκανδάλη μεταβλητής ταχύτητας
7 Λαβή
8 Άνοιγμα για επέκταση
9 Σωλήνας αναρρόφησης (δεν περιλαμβάνεται ως στάνταρ)
10 Επέκταση (δεν περιλαμβάνεται ως στάνταρ)
11 Interface/saver (δεν περιλαμβάνεται ως στάνταρ)
12 Βίδες στερέωσης
13 Βάση με σκρατς
14 Κεφαλή λείανσης

Οδηγίες χρήσης

⚠ ***ΠΡΟΕΙΔΟΠΟΙΗΣΗ!***

Αφαιρείτε την μπαταρία πριν από την εκτέλεση οποιασδήποτε εργασίας στο ηλεκτρικό εργαλείο.

Πριν από την ενεργοποίηση του ηλεκτρικού εργαλείου

Αποσυσκευάστε το ηλεκτρικό εργαλείο και τα εξαρτήματα και βεβαιωθείτε ότι δεν λείπουν ή έχουν υποστεί ζημιά παρελκόμενα.

i ***ΣΗΜΕΙΩΣΗ***

Οι μπαταρίες δεν είναι φορτισμένες πλήρως κατά την παράδοση. Πριν από την αρχική χρήση, φορτίστε τις μπαταρίες πλήρως. Ανατρέξτε στο εγχειρίδιο του φορτιστή.

Συμβουλές για μεγάλη διάρκεια ζωής της μπαταρίας

⚠ ***ΠΡΟΣΟΧΗ!***

– *Μην φορτίζετε ποτέ τις μπαταρίες σε θερμοκρασίες κάτω από 0 °C ή πάνω από 40 °C.*
– *Μην φορτίζετε τις μπαταρίες σε περιβάλλοντα με υψηλή υγρασία αέρα ή θερμοκρασία περιβάλλοντος.*
– *Μην καλύπτετε τις μπαταρίες και το φορτιστή κατά τη διάρκεια της διαδικασίας φόρτισης.*
– *Αποσυνδέστε το βύσμα του φορτιστή από την πρίζα ρεύματος στο τέλος της διαδικασίας φόρτισης.*

Η μπαταρία και ο φορτιστής θερμαίνονται κατά τη διαδικασία φόρτισης. Αυτό είναι απολύτως φυσιολογικό!

i ***ΣΗΜΕΙΩΣΗ***

Ακολουθείτε τις οδηγίες για τη σωστή φόρτιση της μπαταρίας, όπως περιγράφονται στις οδηγίες λειτουργίας της μπαταρίας.

Εάν οι μπαταρίες δεν χρησιμοποιούνται για μεγάλο χρονικό διάστημα, αποθηκεύστε τις μερικώς φορτισμένες σε δροσερό μέρος.

Εισαγωγή/Αντικατάσταση της μπαταρίας (βλ. εικόνα B1-B2)

- Πιέστε τη φορτισμένη μπαταρία μέσα στο ηλεκτρικό εργαλείο, μέχρι να ακουστεί ένα κλικ ότι μπήκε στη θέση της (βλ. εικόνα B1).
- Για να την αφαιρέσετε, πιέστε το κουμπί αποδέσμευσης (1.) και τραβήξτε την μπαταρία (2.) προς τα έξω (βλ. εικόνα B2).

⚠ ***ΠΡΟΣΟΧΗ!***

Όταν η συσκευή δε χρησιμοποιείται, προστατεύετε τις επαφές της μπαταρίας. Ασύνδετα μεταλλικά μέρη μπορούν να βραχυκυκλώσουν τις επαφές και ενέχει κίνδυνος έκρηξης και πυρκαγιάς!

Σύνδεση διάταξης συλλογής (βλ. εικόνα C)

- Συνδέστε τον εύκαμπτο σωλήνα εξαγωγής στον συνδετήρα Φ32 mm (3).

i ***ΣΗΜΕΙΩΣΗ***

Η σύνδεση αποτελεί συγκεκριμένη δημιουργία της FLEX. Εάν χρησιμοποιούνται ηλεκτρικά εργαλεία με συμβατικά εξαρτήματα σύνδεσης μαζί με τον εύκαμπτο σωλήνα εξαγωγής, μπορεί να χρησιμοποιηθεί ένας προσαρμογέας από τη σειρά αξεσουάρ της FLEX.

Αναρρόφηση σκόνης/γρεζιών

⚠ ***ΠΡΟΣΟΧΗ!***

Οι σκόνες μπορούν να αναφλεχτούν εύκολα. Αποφεύγετε τις συσσωρεύσεις σκόνης στον χώρο εργασίας.

Πρέπει να αποφεύγεται η εργασία χωρίς μέτρα μείωσης της σκόνης. Μια κατάλληλη διάταξη αναρρόφησης ή ένα κουτί/σάκος σκόνης μειώνει την επικίνδυνη για την υγεία επιβάρυνση σκόνης. Πρέπει να φροντίζετε για καλό αερισμό του χώρου εργασίας. Γενικά πρέπει να χρησιμοποιείται μια κατάλληλη ή προδιαγραφόμενη προστασία της αναπνοής.

i ***ΣΗΜΕΙΩΣΗ***

Πρέπει να τηρούνται οι απαιτήσεις που αναφέρονται στη συνέχεια. Πρέπει να τηρούνται οι έγκυρες προδιαγραφές στη χώρα σας για τα προς επεξεργασία υλικά.

Σε χρήση ενός αναρροφητήρα

⚠ ***ΠΡΟΣΟΧΗ!***

– *Όταν χρησιμοποιείτε το τριβείο τοίχου γυψοσανίδας, συνδέετε μια διάταξη συλλογής Κλάσης Μ.*
– *Εάν χρησιμοποιείται σάκος σκόνης ο οποίος δεν επιτρέπεται να χρησιμοποιείται για σκόνη γυψοσανίδων, η ποσότητα σωματιδίων σκόνης στον αέρα μπορεί να αυξηθεί στο χώρο εργασίας. Για παρατεταμένο χρονικό διάστημα, υψηλές συγκεντρώσεις σκόνης στον αέρα μπορεί να βλάψουν το ανθρώπινο αναπνευστικό σύστημα.*

- Εισάγετε τον ειδικό σάκο σκόνης για σκόνη γυψοσανίδας μέσα στον κονιοσυλλέκτη σύμφωνα με τις οδηγίες που παρέχονται μαζί με τον κονιοσυλλέκτη.
- Συνδέστε τον εύκαμπτο σωλήνα αναρρόφησης στον κονιοσυλλέκτη. Τηρείτε τις οδηγίες λειτουργίας του συστήματος κονιοσυλλέκτη! Ελέγξτε το παρελκόμενο.

Χρησιμοποιήστε έναν κατάλληλο προσαρμογέα εάν είναι απαραίτητο. Βεβαιωθείτε ότι ο αντιστατικός σωλήνας έχει συνδεθεί σωστά στη γείωση του συστήματος κονιοσυλλέκτη.

Παράμετρος	Μονάδα	Τιμή
Συνιστώμενη ονομαστική διάμετρος σωλήνα	mm	32
Απαιτούμενη υποπίεση*	Pa	≥ 25.000
Απαιτούμενη παροχή αέρα*	l/min	≥ 4.500
Συνιστώμενη κατηγορία φίλτρου	–	Κατηγορία φίλτρου M**

* Στοιχεία απόδοσης της ηλεκτρικής σκούπας

** Σύμφωνα με IEC/EN 60335-2-69

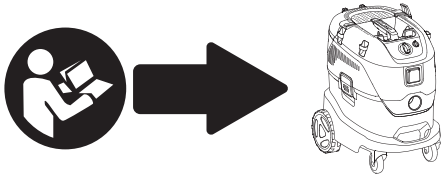

i ***ΣΗΜΕΙΩΣΗ***

Αν μειωθεί η απόδοση αναρρόφησης, διακόψτε την εργασία και εξαλείψτε την αιτία.

Ξένη αναρρόφηση

Συνδέστε τον εύκαμπτο σωλήνα αναρρόφησης σε μια συσκευή εξαγωγής σκόνης (εξωτερικό προϊόν). Η συσκευή εξαγωγής σκόνης πρέπει να είναι κατάλληλη για το υλικό στο οποίο γίνεται εργασία.

Πρέπει να χρησιμοποιείται ειδική συσκευή εξαγωγής σκόνης για την εξαγωγή σκόνης που είναι ιδιαίτερα επικίνδυνη για την υγεία, καρκινογόνα ή ξηρή.

Προσάρτηση ή αλλαγή του γυαλόχαρτου (βλ. εικόνα D)

⚠ ***ΠΡΟΣΟΧΗ!***

Αφαιρείτε την μπαταρία πριν από την εκτέλεση οποιασδήποτε εργασίας στο ηλεκτρικό εργαλείο.

- Αφαιρέστε το φθαρμένο γυαλόχαρτο από τη βάση με σκρατς (13).
- Τοποθετήστε το γυαλόχαρτο στο κέντρο της βάσης με σκρατς και πιέστε.
- Εκτελέστε μια δοκιμαστική λειτουργία για να βεβαιωθείτε ότι το εργαλείο λείανσης είναι στερεωμένο στο κέντρο.

i ***ΣΗΜΕΙΩΣΗ***

Χρησιμοποιείτε μόνο τα γυαλόχαρτα που συνιστώνται στην ιστοσελίδα μας με τα σχετικά αξεσουάρ.

Ενεργοποίηση και απενεργοποίηση

Σύντομη λειτουργία (βλ. εικόνα E1)

- Πατήστε πρώτα το κουμπί ασφάλισης (5). Στη συνέχεια, πατήστε παρατεταμένα το διακόπτη (6). Αφήστε το κουμπί ασφάλισης.
- Ο διακόπτης (6) παρέχει υψηλότερη ταχύτητα με αυξημένη πίεση σκανδάλης και χαμηλότερη ταχύτητα με μειωμένη πίεση σκανδάλης.
- Για την απενεργοποίηση, αποδεσμεύστε το διακόπτη.

Συνεχής λειτουργία (βλ. εικόνα E2)

- Πιέστε πρώτα παρατεταμένα το κουμπί ασφάλισης (5) και κατόπιν τον διακόπτη (6).
- Για την ασφάλιση στη σωστή θέση κρατήστε κάτω το κουμπί ασφάλισης και αποδεσμεύστε τον διακόπτη. Απελευθερώστε το κουμπί ασφάλισης.
- Για την απενεργοποίηση, πατήστε σύντομα και απελευθερώστε τον διακόπτη (βλ. εικόνα E3)

Προεπιλογή της ταχύτητας (βλ. εικόνα F)

Για να ρυθμίσετε την ταχύτητα εργασίας, επιλέξτε την επιθυμητή τιμή χρησιμοποιώντας τα κουμπιά στον πίνακα ελέγχου.

Χρήση προέκτασης (βλ. Εικόνα G)

Η προέκταση (10) μπορεί να χρησιμοποιηθεί για την αύξηση της εμβέλειας κατά την εργασία με το τριβείο τοίχου γυψοσανίδας.

- Εισάγετε την επέκταση όσο γίνεται μέσα στην οπή της λαβής. Γυρίστε τη λαβή για να σφίξετε την επέκταση μέχρι να ακουστεί ένα κλικ.

i ***ΣΗΜΕΙΩΣΗ***

Η επέκταση είναι προαιρετικό αξεσουάρ.

Εργασία με το ηλεκτρικό εργαλείο (βλ. Εικόνα H & I)

⚠ ***ΠΡΟΣΟΧΗ!***

Κρατάτε το ηλεκτρικό εργαλείο και με τα δύο χέρια! Όταν εργάζεστε, έχετε πάντα το ένα χέρι στη λαβή - ακόμα και όταν εργάζεστε με προσαρτημένη επέκταση. Κρατάτε τα χέρια σας μακριά από την κεφαλή λείανσης. Διαφορετικά, το χέρι σας θα μπορούσε να πιαστεί, καθώς η κεφαλή λείανσης περιστρέφεται προς διαφορετικές κατευθύνσεις.

1. Προσαρτήστε το γυαλόχαρτο.
2. Συνδέστε το σύστημα κονιοσυλλέκτη.
3. Τοποθετήστε την μπαταρία.
4. Ορίστε την απαιτούμενη ταχύτητα.
5. Ενεργοποιήστε το σύστημα κονιοσυλλέκτη.
6. Κρατήστε το τριβείο τοίχου γυψοσανίδας και με τα δύο χέρια. Έτσι παρέχεται ο καλύτερος δυνατός συνδυασμός εύρους και μόχλευσης για την εφαρμογή.
7. Ενεργοποιήστε το μηχάνημα.
8. Πιέστε απαλά το τριβείο τοίχου γυψοσανίδας πάνω στην επιφάνεια εργασίας (η πίεση πρέπει να είναι αρκετή για να διασφαλιστεί ότι η κεφαλή λείανσης είναι στο ίδιο επίπεδο με την επιφάνεια εργασίας).
9. Αυξήστε την πίεση για να φέρετε το φύλλο λείανσης σε επαφή με την επιφάνεια εργασίας. Με αυτόν τον τρόπο, περιστρέψτε το τριβείο με επικαλυπτόμενες κινήσεις για να εξομαλύνετε την επιφάνεια στην απαιτούμενη λεπτότητα.

⚠ ***ΠΡΟΣΟΧΗ!***

Τα περιστρεφόμενα μέρη της κεφαλής λείανσης δεν πρέπει να έρχονται σε επαφή με αιχμηρά προεξέχοντα αντικείμενα (π.χ. καρφιά, βίδες, κουτιά διακλάδωσης). Η βάση με σκρατς μπορεί να καταστραφεί εάν έρθει σε επαφή με αντικείμενα που προεξέχουν.
Η βάση σκρατς μπορεί να αντικατασταθεί εάν έχει χαλάσει ή φθαρεί σοβαρά (βλ. απόσπασμα με τίτλο «Συντήρηση και φροντίδα»).

Λείανση σε κατασκευή γυψοσανίδας

Το τριβείο τοίχου γυψοσανίδας διαθέτει μια μοναδική περιστρεφόμενη κεφαλή. Καθώς αυτή η κεφαλή μπορεί να περιστραφεί σε διαφορετικές κατευθύνσεις, η κεφαλή λείανσης μπορεί να ρυθμιστεί στην επιφάνεια εργασίας.

Το αποτέλεσμα είναι ότι ο χρήστης μπορεί να λειάνει τον επάνω, το μεσαίο και τον κάτω τομέα του τοίχου ή τα προφίλ οροφής χωρίς να πρέπει να αλλάξει τη θέση του.

Κατά την εργασία, εφαρμόζετε μόνο τόσο πίεση όση απαιτείται για την διατήρηση της πλάκας λείανσης σε επαφή με την επιφάνεια εργασίας. Η υπερβολική πίεση μπορεί να οδηγήσει σε ένα δυσάρεστο ελικοειδές μοτίβο γρατζουνιών και σε ανώμαλη επιφάνεια εργασίας.

Μετακινείτε συνεχώς το τριβείο ενώ η πλάκα λείανσης βρίσκεται σε επαφή με την επιφάνεια εργασίας. Με αυτό τον χειρισμό εξασφαλίζετε ότι μετακινείτε το τριβείο ομοιόμορφα και επάνω σε έναν ευρύ τομέα.

Εάν σταματήσετε το τριβείο στην επιφάνεια εργασίας ή μετακινήσετε το τριβείο ανομοιόμορφα, αυτό μπορεί να οδηγήσει σε ένα δυσάρεστο ελικοειδές μοτίβο γρατζουνιών και σε ανώμαλη επιφάνεια εργασίας.

i ***ΣΗΜΕΙΩΣΗ***

Το τριβείο τοίχου γυψοσανίδας διαθέτει διακόπτη αποκοπής λόγω υπερφόρτωσης για την προστασία της συσκευής. Εάν το φορτίο είναι πολύ μεγάλο, η συσκευή απενεργοποιείται και επανεκκινείται αμέσως.

Μεταφορά

Οι μπαταρίες ιόντων λιθίου υπόκεινται στις απαιτήσεις της νομοθεσίας για τα επικίνδυνα εμπορεύματα.

Η μεταφορά των εν λόγω μπαταριών πρέπει να γίνεται σύμφωνα με τις τοπικές, εθνικές και διεθνείς διατάξεις και κανονισμούς.

Οι χρήστες μπορούν να μεταφέρουν αυτές τις μπαταρίες οδικώς χωρίς περαιτέρω απαιτήσεις.

Η εμπορική μεταφορά μπαταριών ιόντων λιθίου από ναυτιλιακές εταιρείες υπόκειται στους κανονισμούς για τη μεταφορά επικίνδυνων εμπορευμάτων. Η προετοιμασία της αποστολής και η μεταφορά επιτρέπεται να πραγματοποιείται μόνο από κατάλληλα εκπαιδευμένα άτομα. Για την όλη διαδικασία πρέπει να υπάρχει επαγγελματική επιτήρηση.

Κατά τη μεταφορά επαναφορτιζόμενων μπαταριών πρέπει να τηρούνται τα ακόλουθα σημεία:

Βεβαιωθείτε ότι οι ακροδέκτες επαφής της μπαταρίας είναι προστατευμένοι και μονωμένοι για την πρόληψη βραχυκυκλωμάτων.

Βεβαιωθείτε ότι η μπαταρία είναι ασφαλισμένη έναντι μετακίνησης στο εσωτερικό της συσκευασίας.

Οι μπαταρίες που έχουν υποστεί βλάβη ή διαρροή δεν πρέπει να μεταφέρονται.

Επικοινωνήστε με τη ναυτιλιακή σας εταιρεία για περισσότερες πληροφορίες.

⚠ ***ΠΡΟΣΟΧΗ!***

Μην τοποθετείτε μπαταρίες που έχουν κατεστραμμένο περίβλημα.

Συντήρηση και φροντίδα

⚠ ***ΠΡΟΕΙΔΟΠΟΙΗΣΗ!***

Πριν εκτελέσετε οποιαδήποτε εργασία στο ηλεκτρικό εργαλείο, αφαιρέστε την μπαταρία από το εργαλείο.

Καθαρισμός

⚠ ***ΠΡΟΣΟΧΗ!***

Όταν καθαρίζετε με ξηρό πεπιεσμένο αέρα, φοράτε πάντα προστατευτικά γυαλιά.

Καθαρίζετε τακτικά το ηλεκτρικό εργαλείο και τις οπές εξαερισμού. Η συχνότητα καθαρισμού εξαρτάται από το υλικό και τη διάρκεια χρήσης. Καθαρίζετε τακτικά το εσωτερικό του περιβλήματος και του μοτέρ με ξηρό πεπιεσμένο αέρα.

Αντικατάσταση της βάσης σκρατς (βλ. Εικόνα J)

- Εάν υπάρχει, τραβήξτε τη βάση διασύνδεσης/προφύλαξης (11) από την καινούργια βάση με σκρατς (13).
- Ξεβιδώστε τις πέντε βίδες (12) με ένα εσωτερικό εξάγωνο κατσαβίδι 4 mm (δεν περιλαμβάνεται).
- Συναρμολογήστε την κεφαλή λείανσης με την αντίστροφη σειρά.

Επισκευές

Οι επισκευές πρέπει να γίνονται μόνο από εξουσιοδοτημένο κέντρο εξυπηρέτησης πελατών.

i ***ΣΗΜΕΙΩΣΗ***

Κατά τη διάρκεια της περιόδου εγγύησης μη λασκάρετε τις βίδες στο περίβλημα. Η μη συμμόρφωση με αυτή την απαίτηση ακυρώνει τυχόν αξιώσεις βάσει της εγγύησης του κατασκευαστή.

Ανταλλακτικά και παρελκόμενα

Για άλλα αξεσουάρ, ειδικά για εργαλεία και παρελκόμενα, ανατρέξτε στους καταλόγους του κατασκευαστή. Σχέδια σε λεπτομερή μορφή και λίστες ανταλλακτικών διατίθενται στον ιστότοπό μας: **www.flex-tools.com.**

Πληροφορίες διάθεσης

⚠ ***ΠΡΟΕΙΔΟΠΟΙΗΣΗ!***

Αχρηστεύετε τα παλιά ηλεκτρικά εργαλεία:

– *αφαιρώντας την μπαταρία στα ηλεκτρικά εργαλεία που λειτουργούν με μπαταρία.*



Μόνο χώρες της ΕΕ

Μην απορρίπτετε τα ηλεκτρικά εργαλεία στα οικιακά απορρίμματα!

Σύμφωνα με την ευρωπαϊκή οδηγία 2012/19/ΕΕ σχετικά με τα απόβλητα ηλεκτρικού και ηλεκτρονικού εξοπλισμού και την ενσωμάτωση της οδηγίας αυτής στο εθνικό δίκαιο, τα άχρηστα ηλεκτρικά εργα-

λεία πρέπει να συλλέγονται ξεχωριστά για να ανακυκλώνονται με τρόπο φιλικό προς το περιβάλλον.

Ανάκτηση πρώτων υλών αντί για διάθεση απορριμμάτων.

Η συσκευή, τα παρελκόμενα και η συσκευασία πρέπει να ανακυκλώνονται με τρόπο φιλικό προς το περιβάλλον. Τα πλαστικά μέρη επισημαίνονται για ανακύκλωση ανάλογα με τον τύπο υλικού.

⚠ ***ΠΡΟΕΙΔΟΠΟΙΗΣΗ!***

Μην απορρίπτετε τις μπαταρίες στα οικιακά απορρίμματα, στη φωτιά ή σε νερό. Μην ανοίγετε τις άχρηστες μπαταρίες.

Μόνο για χώρες της ΕΕ:

Σύμφωνα με την οδηγία 2023/1542, οι ελαττωματικές ή χρησιμοποιημένες μπαταρίες πρέπει να ανακυκλώνονται.

i ***ΣΗΜΕΙΩΣΗ***

Σας παρακαλούμε να ζητήσετε από το κατάστημα αγοράς να σας υποδείξει τους τρόπους διάθεσης!

CE- Δήλωση συμμόρφωσης

Οι Δηλώσεις συμμόρφωσης περιλαμβάνονται στο Παράρτημα 1 του παρόντος εγχειριδίου οδηγιών.

Απαλλαγή ευθύνης

Ο κατασκευαστής και ο αντιπρόσωπός του δεν ευθύνονται για καμία ζημιά ή απώλεια κέρδους λόγω της διακοπής επαγγελματικής δραστηριότητας, η οποία επήλθε λόγω του προϊόντος ή ενός άχρηστου προϊόντος.
Ο κατασκευαστής και ο εκπρόσωπός του δεν ευθύνονται για καμία ζημιά που προκλήθηκε από ακατάλληλη χρήση του προϊόντος ή από τη χρήση του προϊόντος με προϊόντα άλλων κατασκευαστών.

İÇİNDEKİLER

Bu kılavuzda kullanılan semboller. 90
Ürün üzerindeki semboller. 90
Önemli güvenlik bilgileri 90
Ses ve titreşim. 91
Teknik veriler. 91
Genel Bakış 92
Çalıştırma talimatları 92
Taşıma 95
Bakım 95
Bertaraf bilgileri 95
CE Uygunluk beyanı 96
Sorumluluktan muafiyet 96

Bu kılavuzda kullanılan semboller

⚠ ***UYARI!***
Yaklaşan tehlikeyi belirtir. Bu uyarının dikkate alınmaması ölüm veya ağır yaralanmalara neden olabilir.

⚠ ***DİKKAT!***
Olası bir tehlikeli durumu belirtir. Bu uyarının dikkate alınmaması hafif yaralanmalara veya maddi hasara neden olabilir.

i ***NOT***
Uygulama ipuçlarını ve önemli bilgileri belirtir.

Ürün üzerindeki semboller



Elektrikli aleti çalıştırmadan önce kullanım kılavuzunu okuyun.



Koruyucu gözlük takın



Her zaman iki elinizle çalışın



Eskiyen aletin bertaraf edilmesine ilişkin bilgiler (bkz. sayfa 95)

CE işareti

UKCA işareti

Önemli güvenlik bilgileri

⚠ ***UYARI!***
Elektrikli aleti kullanmadan önce lütfen aşağıdakileri okuyun ve buna göre hareket edin:

- *burada yer alan çalıştırma talimatlarını,*
- *elektrikli aletlerin kullanımına ilişkin ekteki kitapçıkta yer alan "Genel güvenlik talimatları"nı (broşür no.: 315915),*
- *aletin kullanılacağı alana ilişkin geçerli kuralları ve kazaların önlenmesi ile ilgili düzenlemeleri.*

Bu elektrikli alet son teknoloji ürünü olup, kabul edilen güvenlik düzenlemelerine uygun olarak üretilmiştir.

Bununla birlikte kullanım sırasında elektrikli alet, kullanıcının veya bir üçüncü tarafın hayatı ve sağlığı için tehlike oluşturabilir ya da aletin kendisi veya başka eşyalar zarar görebilir.

Bu elektrikli alet sadece

- *kullanım amacına yönelik olarak*
- *ve mükemmel çalışır durumdayken kullanılabilir.*

Güvenliği tehlikeye atan arızalar derhal onarılmalıdır.

Kullanım amacı

Alçıpan zımparası

- sanayi ve ticari amaçlı kullanım için,
- duvarları ve tavanları içeriden ve dışarıdan zımparalamak için,
- düzleştirilmiş alçıpanları zımparalamak için tasarlanmıştır.

Kesme diskleri, kaba taşlama diskleri, yelpaze biçimli taşlama diskleri ve tel fırçaların kullanılması yasaktır.

Alçıpan zımpara makinesini kullanırken antistatik hortumlu M sınıfı bir toz emici bağlanmalıdır.

Orbital zımpara makinesi için güvenlik talimatları

⚠ ***UYARI!***

Bu elektrikli alet ile birlikte verilen tüm güvenlik uyarılarını, talimatları, çizimleri ve teknik özellikleri okuyun. *Aşağıdaki talimatların tamamına uyulmaması elektrik çarpması, yangın ve/veya ciddi yaralanma ile sonuçlanabilir. Tüm uyarı ve talimatları gelecekte başvuru amacıyla muhafaza edin.*

Zımpara işlemlerine özel güvenlik uyarıları:

- **Uygun boyutta zımpara diski kağıdı kullanın. Zımpara kağıdını seçerken üreticinin tavsiyelerine uyun.** Zımpara tablasından çok fazla taşan büyük zımpara kağıdı, kesik tehlikesi oluşturur ve takılmaya, diskin yırtılmasına veya geri tepmeye neden olabilir.

Ek güvenlik talimatları

- Kurşunlu boyanın zımparalanması önerilmez. Kurşunlu boyanın çıkarılması yalnızca bir uzman tarafından yapılmalıdır.
- Alçıpan zımparası ile zımparalama işlemi, aletin üzerinde statik elektrik oluşmasına neden olabilir. Bu nedenle zımparalama sırasında antistatik hortumlu topraklı toz emici kullanılmalıdır.
- Tehlikeli maddeler (ör. asbest) açığa çıkaran malzemeler üzerinde çalışmayın. Tehlikeli, yanıcı veya patlayıcı tozların oluşma ihtimali varsa önlem alın. Koruyucu toz maskesi takın. Toz emme sistemi kullanın.

Ses ve titreşim

Ses ve titreşim değerleri EN 62841 ile uyumlu olarak ölçülmüştür.

Elektrikli aletin A ağırlıklı gürültü seviyesi tipik olarak:

Elektrikli aletin A ağırlıklı gürültü seviyesi tipik olarak:

– Ses basıncı seviyesi L_{pA}: 77 dB(A)
– Ses gücü seviyesi L_{WA}: 85 dB(A)
– Belirsizlik: K = 3 dB

Toplam titreşim değeri:

– Emisyon değeri a_h: 1.6 m/sn.^{2}
– Belirsizlik: K = 1.5 m/sn.^{2}
– Tekrarlanan darbe titreşimleri (p_F): 21.8 m/sn.^{2}
– Belirsizlik: K= 2.5 m/sn.^{2}

⚠ ***DİKKAT!***

Belirtilen ölçüm değerleri yeni elektrikli aletler için geçerlidir. Günlük kullanım, gürültü ve titreşim değerlerinin değişmesine neden olur.

i ***NOT***

Beyan edilen toplam titreşim değeri (değerleri) ve beyan edilen gürültü emisyon değeri (değerleri) standart bir test yöntemine uygun olarak ölçülmüştür ve bir aleti diğeriyle karşılaştırmak için kullanılabilir; ayrıca maruz kalmanın ön değerlendirmesinde de kullanılabilirler.

Beyan edilen titreşim emisyon seviyesi ve gürültü emisyon değeri (değerleri) aletin ana uygulamalarını temsil eder. Ancak alet farklı uygulamalar için, farklı aksesuarlarla kullanıldığında veya yetersiz bakım yapıldığında, titreşim emisyon seviyesi ve gürültü emisyon değeri (değerleri) farklılık gösterebilir. Bu, toplam çalışma süresi boyunca maruz kalma seviyesini önemli ölçüde artırabilir.

Titreşime maruz kalma seviyesinin ve gürültü emisyon değerinin (değerlerinin) doğru bir şekilde tahmin edilmesi için, aletin kapalı olduğu veya çalıştığı halde fiilen kullanılmadığı sürelerin de dikkate alınması gerekir. Bu, toplam çalışma süresi boyunca maruz kalma seviyesini önemli ölçüde azaltabilir.

Operatörü titreşim ve gürültünün etkilerinden korumak için şu ek güvenlik önlemlerini belirleyin: Aletin ve aksesuarların bakımının yapılması, ellerin sıcak tutulması, çalışma planlarının organize edilmesi.

⚠ ***DİKKAT!***

Ses basıncı 85 dB(A) seviyesinin üzerindeyken kulak koruyucuları takın.

Teknik veriler

Ürün tipi		GE 6 X 18-EC
Ürün		Alçıpan Zımparası
Nominal voltaj	Vdc	18
Destek pedi çapı	mm	Φ225

Nominal yüksüz hız	/dk.	5500 - 8500
Yüksüz salınım sayısı	H/dk.	11300 -17000
Akü	18V	AP18...serisi AP18...XT serisi
Şarj aralığı	CA18... serisi CA12/18 ...serisi	
Ağırlık	kg	3.2*
Şarj olma sıcaklığı	0~40 °C	
Çalışma sıcaklığı	-10~40 °C	
Depolama sıcaklığı	-20~50°C	

* Akü ve alet olmadan ölçülmüştür (akü ağırlığını www.flex-tools.com adresinde bulabilirsiniz).

Genel bakış (bkz. şekil A)

Ürün özelliklerine ait numaralar için teknik resim sayfalarındaki makine çizimlerine bakın.

1 Zımpara başlığı
2 Gimbal yatakları
3 Φ32 mm konektör
4 Dijital hız ön seçimi
5 Kilitleme düğmesi
6 Değişken hız tetiği
7 Tutma kolu
8 Uzatma açıklığı
9 Emiş hortumu (standart olarak dahil değildir)
10 Uzatma (standart olarak dahil değildir)
11 Arayüz/koruyucu (standart olarak dahil değildir)
12 Montaj vidaları
13 Cırt cırtlı (Velcro) destek pedi
14 Zımpara başlığı

Çalıştırma talimatları

⚠ ***UYARI!***

Elektrikli alet üzerinde herhangi bir çalışma yapmadan önce aküyü çıkarın.

Elektrikli aleti çalıştırmadan önce

Elektrikli aleti ve aksesuarları ambalajından çıkarın ve eksik veya hasarlı parça olup olmadığını kontrol edin.

i ***NOT***

Ürün teslim edilirken aküler tam olarak şarj edilmemiştir. İlk çalıştırmadan önce aküyü tamamen şarj edin. Şarj cihazının kullanım kılavuzuna bakın.

Uzun akü kullanım ömrü için ipuçları

⚠ ***DİKKAT!***

– *Aküleri asla 0 °C'nin altında veya 40 °C'nin üzerindeki sıcaklıklarda şarj etmeyin.*
– *Aküleri yüksek nem veya ortam sıcaklığı olan ortamlarda şarj etmeyin.*
– *Şarj işlemi sırasında aküleri ve şarj cihazını örtmeyin.*
– *Şarj işlemi sonunda şarj cihazının fişini çekin.*

Şarj işlemi sırasında akü ve şarj cihazı ısınır. Bu durum tamamen normaldir!

i ***NOT***

Akünün doğru şarj edilmesi için kullanım kılavuzunda yer alan talimatları izleyin.

Aküler uzun süre kullanılmayacaksa kısmen şarj edilmiş halde serin bir yerde muhafaza edilmelidir.

Aküyü takma/değiştirme (bkz. şekil B1-B2)

- Şarj edilmiş aküyü tık sesi çıkararak yerine oturuncaya kadar alete bastırın (bkz. şekil B1).
- Çıkarmak için çıkarma düğmesine (1) basın ve aküyü çekin (2) (bkz. şekil B2).

⚠ ***DİKKAT!***

Alet kullanımda değilken akü kutuplarını koruyun. Gevşek metal parçalar kutuplara kısa devre yaptırabilir, patlama ve yangın tehlikesi oluşturabilir!

Toz emiciyi bağlama (bkz. şek. C)

- Toz emme hortumunu Φ32 mm'lik konektöre bağlayın (3).

i ***NOT***

Bu bağlantı özel olarak FLEX tarafından geliştirilmiştir. Elektrikli aletlerin toz emme hortumu ile birlikte geleneksel bağlantı parçaları ile kullanılması durumunda FLEX aksesuar programından bir adaptör kullanılabilir.

Toz/Talaş emme

⚠ ***DİKKAT!***

Tozlar kolay alev alır. İş yerinde toz birikmesini önleyin.

Toz azaltıcı önlemler alınmadan çalışmaktan kaçınılmalıdır. Uygun bir emme cihazı veya toz haznesi/toz torbası, sağlığa zararlı toz yükünü azaltır. Çalışma alanının iyi havalandırılması sağlanmalıdır. Prensip olarak, uygun veya zorunlu solunum maskesi kullanılmalıdır.

i ***NOT***

Aşağıda belirtilen şartlara uyulmalıdır. İşlenecek malzemelerle ilgili olarak ülkenizde geçerli olan yönetmeliklere uyulmalıdır.

Elektrikli süpürge kullanılırken

⚠ ***DİKKAT!***

- *Alçıpan zımparasını kullanırken, M Sınıfı toz emici bağlayın.*
- *Kuru inşaat tozu için kullanımı onaylanmamış toz torbası kullanılması durumunda, çalışma ortamındaki havadaki toz partiküllerinin miktarı artabilir. Uzun vadede havadaki yüksek toz konsantrasyonları insan solunum sistemine zarar verebilir.*

- Kuru inşaat tozu için özel toz torbasını, toz emicinizle birlikte verilen talimatlara göre toz emicinize takın.
- Emiş hortumunu toz emiciye bağlayın. Toz emme sistemi için kullanım talimatlarına uyun! Ekteki dosyayı inceleyin. Gerekirse uygun bir adaptör kullanın. Antistatik hortumun, toz emme sisteminin topraklamasına doğru şekilde bağlandığından emin olun.

Parametre	Birim	Değer
Önerilen nominal hortum çapı	mm	32
Gerekli negatif basınç*	Pa	≥ 25.000
Gerekli hava akışı*	l/min	≥ 4.500
Önerilen filtre sınıfı	–	Filtre Sınıfı M**

* Süpürgenin performans verileri

** IEC/EN 60335-2-69'a göre

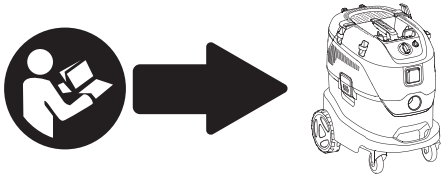

i ***NOT***

Emiş gücü azaldığında çalışmayı durdurun ve sorunun nedenini giderin.

Harici toz emme

Emme hortumunu bir toz emme makinesine (harici ürün) bağlayın. Toz emme makinesi işlenen malzemeye uygun olmalıdır.

Sağlığa özellikle zararlı, kanserojen veya kuru tozların emilmesi için özel bir toz emme makinesi kullanılmalıdır.

Zımpara kağıdını takma veya değiştirme (bkz. şekil D)

⚠ ***DİKKAT!***

Elektrikli alet üzerinde herhangi bir çalışma yapmadan önce aküyü çıkarın.

- Aşınmış zımpara kağıdını cırt cırtlı (Velcro) destek pedinden çıkarın (13).
- Zımpara kağıdını cırt cırtlı (Velcro) destek pedinin ortasına yerleştirin ve üzerine bastırın.
- Zımparalama aletinin merkeze sabitlendiğinden emin olmak için bir test çalışması yapın.

i ***NOT***

Sadece web sitemizde önerilen zımpara ka-

ğıtlarını ve ilgili aksesuarlarını kullanın.

Açma ve kapatma

Kısa işlem (bkz. şekil E1)

- Önce kilitleme düğmesine (5) basın. Ardından tetik düğmesine (6) basılı tutun. Kilitleme düğmesini bırakın.
- Tetik düğmesi (6), tetik basıncı artırıldıkça daha yüksek hız ve tetik basıncı azaltıldıkça daha düşük hız sağlar.
- Kapatmak için tetik düğmesini bırakın.

Sürekli çalışma (bkz. şekil E2)

- Önce kilitleme düğmesini (5) ve ardından tetik düğmesini (6) basılı tutun.
- Yerine kilitlemek için kilitleme düğmesini basılı tutun ve tetik düğmesini bırakın. Kilitleme düğmesini bırakın.
- Kapatmak için tetik düğmesine kısa bir süre basıp bırakın (bkz. şekil E3)

Hız ön seçimi (bkz. şekil F)

Çalışma hızını ayarlamak için kontrol panelindeki düğmeleri kullanarak istediğiniz değeri seçin.

Uzatmayı kullanma (bkz. şekil G)

Uzatma parçası (10), alçıpan zımpara makinesiyle çalışırken menzili artırmak için kullanılabilir.

- Uzatmayı tutma kolundaki deliğe sonuna kadar sokun. Uzatmayı sıkmak için tık sesi duyulana kadar kolu çevirin.

NOT

Uzatma isteğe bağlı bir aksesuardır.

Elektrikli aletle çalışma (bkz. şekil H ve I)

DİKKAT!

Elektrikli aleti iki elinizle tutun! Çalışırken, uzatma kablosu takılı olsa bile, bir eliniz daima tutma kolunun üzerinde olsun. Ellerinizi zımpara başlığından uzak tutun. Aksi takdirde zımpara başlığı farklı yönlere doğru hareket ettiğinden eliniz sıkışabilir.

1. Zımpara kağıdı takın.
2. Toz emme sistemini bağlayın.
3. Aküyü takın.
4. İstenilen hızı ayarlayın.
5. Toz emme sistemini açın.
6. Alçıpan zımpara makinesini iki elinizle tutun. Böylece uygulama için mümkün olan en iyi menzil ve kol kombinasyonunu sağlanır.
7. Makineyi açın.
8. Alçıpan zımparasını çalışma yüzeyine hafifçe bastırın (basınç, zımpara başlığının çalışma yüzeyiyle aynı hizada olmasını sağlayacak kadar olmalıdır).
9. Zımpara kağıdını çalışma yüzeyiyle temas ettirecek şekilde basıncı artırın. Bunu yaparken zımparayı üst üste binen hareketlerle sallayarak yüzeyi istenilen inceliğe getirin.

DİKKAT!

Zımpara başlığının dönen parçaları keskin çıkıntılı nesnelerle (ör. çivi, vida, bağlantı kutusu) temas etmemelidir. Cırt cırtlı (Velcro) destek pedi, çıkıntılı nesnelerle temas ederse hasar görebilir.
Cırt cırtlı (Velcro) destek pedi hasar görmüşse veya ciddi şekilde aşınmışsa değiştirilebilir (“Bakım” başlıklı bölüme bakın).

Kuru inşaatta zımparalama

Alçıpan zımparası benzersiz bir döner başlığa sahiptir. Bu başlık farklı yönlere dönebildiği için zımpara başlığı çalışma yüzeyine göre ayarlanabilir.

Sonuç olarak kullanıcı pozisyonunu değiştirmeden üst, orta ve alt duvar alanlarını veya tavan profillerini zımparalayabilir.

Çalışırken, zımpara plakasının çalışma yüzeyiyle temasını sağlamak için gerektiği kadar baskı uygulayın. Aşırı basınç, hoş olmayan spiral çizik desenine ve düzensiz bir çalışma yüzeyine neden olabilir.

Zımpara tablası çalışma yüzeyiyle temas halindeyken zımparayı sürekli hareket ettirin. Bunu yaparken zımparayı eşit şekilde ve geniş bir alanda hareket ettirdiğinizden emin olun.

Zımparayı çalışma yüzeyinde durdurursanız veya zımparayı dengesiz bir şekilde hareket ettirirseniz, rahatsız edici spiral çizik desenleri ve dengesiz bir çalışma yüzeyi oluşabilir.

NOT

Alçıpan zımpara makinesinde cihazı korumak için aşırı yük kesme özelliği bulunmaktadır. Yük çok fazla olduğunda cihaz kapanır ve hemen yeniden başlar.

Taşıma

Lityum-İyon aküler Tehlikeli Maddeler Mevzuatı gereksinimlerine tabidir.

Bu akülerin taşınması yerel, ulusal ve uluslararası mevzuat ve yönetmeliklere uygun olarak yapılmalıdır.

Kullanıcılar bu aküleri herhangi bir ek gereksinime gerek kalmadan kara yoluyla taşıyabilirler.

Lityum-iyon aküler nakliye şirketleri tarafından ticari olarak taşınması, tehlikeli maddelerin taşınmasına ilişkin yönetmeliklere tabidir. Taşıma hazırlıkları ve taşıma işlemi yalnızca uygun şekilde eğitilmiş kişiler tarafından yapılabilir. Tüm sürecin profesyonelce denetlenmesi gerekir.

Şarj edilebilir akülerin taşınması sırasında aşağıdaki noktalara dikkat edilmelidir:

Kısa devreleri önlemek için akünün temas kutuplarının korunduğundan ve yalıtıldığından emin olun.

Akünün ambalaj içerisinde hareket etmeye karşı güvenli bir şekilde muhafaza edildiğinden emin olun.

Hasarlı veya akmış aküler taşınmamalıdır.

Daha detaylı bilgi için kargo şirketinizle iletişime geçin.

DİKKAT!

Muhafazası hasarlı aküleri göndermeyin.

Bakım

UYARI!

Elektrikli alet üzerinde herhangi bir çalışma yapmadan önce aküyü aletten çıkarın.

Temizlik

DİKKAT!

Kuru basınçlı hava ile temizlik yaparken mutlaka koruyucu gözlük takın.

Elektrikli aletin havalandırma deliklerini düzenli olarak temizleyin. Temizleme sıklığı malzemeye ve kullanım süresine bağlıdır. Muhafaza içine ve motora kuru basınçlı hava üfleyerek düzenli olarak temizleyin.

Cırt cırtlı (Velcro) destek pedini değiştirme (bkz. Şekil J)

- Varsa, arabirim/koruyucu pedini (11) cırt cırtlı (Velcro) destek pedinden (13) çekin.
- 4 mm'lik dahili altıgen uçlu tornavida (dahil değildir) kullanarak beş vidayı (12) sökün.
- Zımpara başlığını ters sırada monte edin.

Onarım

Onarımlar yalnızca yetkili müşteri hizmetleri merkezi tarafından yapılabilir.

NOT

Garanti süresi içerisinde muhafaza üzerindeki vidaları gevşetmeyin. Bu gereksinime uyulmaması durumunda üreticinin garanti kapsamındaki tüm talepler geçersiz sayılacaktır.

Yedek parçalar ve aksesuarlar

Diğer aksesuarlar, özellikle aletler ve aksesuarlar üreticinin kataloglarında bulunabilir. Parça yerleşim çizimleri ve yedek parça listeleri ana sayfamızda bulunabilir:
www.flex-tools.com.

Bertaraf bilgileri

UYARI!

Gereksiz elektrikli aletleri kullanılamaz hale getirin:

– *akü ile çalışan cihazların aküsünü çıkarın.*

Sadece AB ülkeleri içindir

Elektrikli aletleri evsel atıkların içine atmayın!

Atık Elektrikli ve Elektronik Cihazlar hakkındaki 2012/19/EU Avrupa Direktifi uyarınca ve ulusal yasalara uygun olarak kullanılan elektrikli aletler ayrı olarak toplanmalı ve çevre dostu bir şekilde geri dönüştürülmelidir.

Atık bertarafı yerine hammadde geri kazanımı.

Alet, aksesuarlar ve ambalajlar çevre dostu bir şekilde geri dönüştürülmelidir. Plastik parçalar malzeme türüne göre geri dönüşüm için tanımlanmıştır.

⚠ ***UYARI!***

Aküleri evsel atıklara, ateşe veya suya atmayın. Kullanılmış aküleri açmayın.

Sadece AB ülkeleri içindir:

2023/1542 sayılı Direktife göre arızalı veya kullanılmış akülerin geri dönüştürülmesi gerekmektedir.

i ***NOT***

Lütfen bayinize bertaraf etme seçenekleri hakkında danışın!

CE-Uygunluk Beyanı

Uygunluk beyanları, bu kullanım kılavuzunun Ek 1'inde yer almaktadır.

Sorumluluktan muafiyet

Üretici ve temsilcisi, ürünün veya kullanılamaz bir ürünün neden olduğu iş kesintilerinden kaynaklanan zararlardan ve kâr kayıplarından sorumlu değildir.
Üretici ve temsilcisi, ürünün yanlış kullanılması veya ürünün diğer üreticilerin ürünleri ile kullanılması sonucu oluşabilecek hasarlardan sorumlu değildir.

Spis treści

Symbole używane w niniejszej instrukcji . . . 97
Symbole na produkcie 97
Ważne informacje dotyczące bezpieczeństwa 97
Hałas i drgania 98
Dane techniczne. 99
Widok ogólny 99
Instrukcja obsługi. 99
Transport 102
Konserwacja i utrzymanie. 103
Informacje dotyczące utylizacji 103
Deklaracja zgodności CE 104
Wyłączenia odpowiedzialności 104

Symbole używane w niniejszej instrukcji

⚠ ***OSTRZEŻENIE!***
Oznacza bezpośrednie zagrożenie. Zignorowanie tego ostrzeżenia może doprowadzić do śmierci lub bardzo poważnych, ciężkich obrażeń.

⚠ ***OSTROŻNIE!***
Oznacza sytuację potencjalnie niebezpieczną. Zignorowanie tego ostrzeżenia może doprowadzić do lekkich urazów lub uszkodzenia mienia.

i ***UWAGA***
Oznacza wskazówki dotyczące stosowania i inne ważne informacje.

Symbole na produkcie



Przed włączeniem elektronarzędzia należy przeczytać instrukcję obsługi.



Noś okulary ochronne



Narzędzie należy zawsze obsługiwać oburącz



Informacje dotyczące utylizacji starego narzędzia (patrz strona 103)

CE Oznaczenie CE

UK CA Oznaczenie UKCA

Ważne informacje dotyczące bezpieczeństwa

⚠ ***OSTRZEŻENIE!***
Przed użyciem elektronarzędzia należy przeczytać następujące informacje i zastosować się do nich:
– *niniejsza instrukcja obsługi,*
– *„Ogólne instrukcje bezpieczeństwa", dotyczące posługiwania się elektronarzędziami, podane w załączonej broszurze (ulotka nr 315915),*
– *zasady aktualnie obowiązujące w miejscu pracy oraz przepisy w sprawie zapobiegania wypadkom.*

To elektronarzędzie zostało skonstruowane z wykorzystaniem najnowszych technologii i w sposób spełniający uznane przepisy bezpieczeństwa.

Mimo to niewłaściwe lub nieodpowiednie użytkowanie elektronarzędzia może zagrażać życiu lub zdrowiu użytkownika lub osób postronnych, a także grozi zniszczeniem elektronarzędzia lub innego mienia.

Elektronarzędzie może być używane wyłącznie
– *zgodnie z jego przeznaczeniem*
– *i tylko wtedy, gdy jest w pełni sprawne.*

Usterki mające wpływ na bezpieczeństwo należy natychmiast naprawiać.

Przeznaczenie

Szlifierka do płyt gipsowo-kartonowych przeznaczona jest
– do użytku komercyjnego w przemyśle i handlu,
– do szlifowania ścian i sufitów wewnątrz i na zewnątrz pomieszczeń,
– do szlifowania wygładzonych płyt gipsowo-kartonowych.

Zabrania się stosowania tarcz tnących, tarcz do szlifowania wstępnego, tarcz szlifierskich w kształcie wachlarza ani szczotek drucianych.

Podczas używania szlifierki do płyt gipsowo-kartonowych konieczne jest podłączenie odkurzacza klasy M z wężem antystatycznym.

Instrukcje bezpieczeństwa dotyczące szlifierki oscylacyjnej

⚠ ***OSTRZEŻENIE!***

Prosimy przeczytać wszystkie ostrzeżenia i instrukcje oraz przestudiować specyfikację i ilustracje dostarczone wraz z elektronarzędziem. *Niezastosowanie się do wszystkich podanych niżej instrukcji może doprowadzić do porażenia prądem, pożaru i/lub poważnych urazów. Wszystkie ostrzeżenia i instrukcje należy zachować na przyszłość.*

Ostrzeżenia dotyczące bezpieczeństwa specyficzne dla szlifowania papierem ściernym:

- **Należy używać papieru ściernego o odpowiednim rozmiarze. Przy wyborze papieru ściernego należy przestrzegać zaleceń producenta.** Duże arkusze papieru ściernego wystające poza stopę szlifującą stwarzają ryzyko skaleczenia i mogą spowodować rozdarcie, zużycie tarczy lub odbicie.

Dodatkowe instrukcje dotyczące bezpieczeństwa

- Nie zaleca się szlifowania farb ołowiowych. Farby ołowiowe mogą być usuwane wyłącznie przez specjalistów.
- Szlifowanie szlifierką do płyt gipsowo-kartonowych może powodować zbieranie się ładunków elektrostatycznych na narzędziu. Z tego powodu podczas szlifowania należy używać uziemionego odkurzacza z wężem antystatycznym.
- Nie należy pracować z materiałami, z których uwalniają się substancje niebezpieczne (np. azbest). Jeśli istnieje prawdopodobieństwo wystąpienia pyłu niebezpiecznego, łatwopalnego lub wybuchowego, należy podjąć stosowne środki ostrożności. Należy zakładać ochronną maskę przeciwpyłową. Należy używać systemu odprowadzania pyłu.

Hałas i drgania

Wartości emisji hałasu zmierzono zgodnie z normą EN 62841.

Poziom hałasu skorygowany charakterystyką A elektronarzędzia wynosi zazwyczaj:

Poziom hałasu skorygowany charakterystyką A elektronarzędzia wynosi zazwyczaj:

– Poziom ciśnienia akustycznego L_{pA}:	77 dB(A)
– Poziom mocy akustycznej L_{WA}:	85 dB(A)
– Niepewność:	K = 3 dB

Całkowita wartość drgań:

– Wartość emisji a_h:	1.6 m/s^2
– Niepewność:	K = 1.5 m/s^2
– Powtarzające się drgania udarowe (p_F):	21.8 m/s^2
– Niepewność:	K= 2.5 m/s^2

⚠ ***OSTROŻNIE!***

Podane wartości pomiarów dotyczą elektronarzędzi nowych. Codzienne użytkowanie sprawia, że wartości hałasu i drgań ulegają zmianie.

i ***UWAGA***

Deklarowana całkowita wartość (wartości) wibracji oraz deklarowana wartość (wartości) emisji hałasu zostały zmierzone zgodnie ze standardową metodą testową i mogą być wykorzystane do porównania jednego narzędzia z drugim; mogą być również użyte we wstępnej ocenie narażenia.

Deklarowany poziom emisji wibracji i wartość (wartości) emisji hałasu reprezentują główne zastosowania narzędzia. Jeśli jednak narzędzie jest używane do innych zastosowań, z innymi akcesoriami lub jest słabo konserwowane, poziom emisji wibracji i wartość (wartości) emisji hałasu mogą się różnić. Może to znacznie zwiększyć poziom narażenia w całym okresie pracy.

Aby dokonać dokładnej oceny poziomu narażenia na wibracje i wartości (wartości) emisji hałasu, należy również uwzględnić czasy, w których narzędzie jest wyłączone lub pracuje, ale nie jest faktycznie używane. Może to znacznie zmniejszyć poziom narażenia w całym okresie pracy.

Należy określić dodatkowe środki bezpie-

czeństwa w celu ochrony operatora przed skutkami wibracji i hałasu, takie jak: konserwacja narzędzia i akcesoriów, utrzymywanie ciepła rąk, organizacja harmonogramu pracy.

⚠ ***OSTROŻNIE!***

Gdy poziom ciśnienia akustycznego przekracza 85 dB(A), należy nosić ochronniki słuchu.

Dane techniczne

Typ produktu		GE 6 X 18-EC
Produkt		Szlifierka do płyt gipsowo-kartonowych
Napięcie znamionowe	V, prąd stały	18
Średnica talerza szlifierskiego	mm	Φ225
Znamionowa prędkość bez obciążenia	/min	5500 - 8500
Liczba oscylacji bez obciążenia	H/min	11300 -17000
Akumulator	18V	AP18...seria AP18...XT seria
Asortyment ładowarek	CA18...Seria CA12/18...Seria	
Ciężar	kg	3.2*
Temperatura ładowania	0 – 40°C	
Temperatura pracy	-10 – 40°C	
Temperatura przechowywania	-20~50°C	

* Pomiary wykonano bez akumulatora (wagę akumulatora można sprawdzić na stronie www.flex-tools.com), bez użycia narzędzi.

Krótki opis urządzenia (patrz rysunek A)

Numeracja elementów odnosi się do rysunku narzędzia na stronie z elementami graficznymi.

1 Głowica szlifierska
2 Łożyska gimbala
3 Złącze Φ32 mm
4 Cyfrowa preselekcja prędkości
5 Przycisk blokowania
6 Przełącznik spustowy z regulacją prędkości
7 Uchwyt
8 Otwór na przedłużkę
9 Wąż zasysający (nie wchodzi w skład standardowego zestawu)
10 Przedłużka (nie wchodzi w skład standardowego zestawu)
11 Interfejs/saver (nie wchodzi w skład standardowego zestawu)
12 Śruby montażowe
13 Talerz szlifierski na rzepy
14 Głowica szlifierska

Instrukcja obsługi

⚠ ***OSTRZEŻENIE!***

Przed wykonaniem jakichkolwiek prac przy elektronarzędziu należy wyjąć akumulator.

Przed włączeniem elektronarzędzia

Prosimy wypakować elektronarzędzie i akcesoria oraz sprawdzić, czy nie brakuje żadnych części i czy nie są one uszkodzone.

i ***UWAGA***

W momencie dostawy akumulatory nie są całkowicie naładowane. Przed rozpoczęciem użytkowania należy całkowicie naładować akumulatory. Więcej informacji – patrz instrukcja obsługi ładowarki.

Wskazówki dotyczące długiej żywotności akumulatorów

⚠ ***OSTROŻNIE!***

– *Nigdy nie należy ładować akumulatorów w temperaturach poniżej 0°C lub powyżej 40°C.*
– *Akumulatorów nie należy ładować w środowiskach o wysokiej wilgotności powietrza lub temperaturze otoczenia.*
– *Podczas procesu ładowania nie należy przykrywać akumulatorów i ładowarki.*
– *Po zakończeniu procesu ładowania należy wyjąć wtyczkę ładowarki z kontaktu.*

Podczas procesu ładowania akumulator i ładowarka nagrzewają się. Jest to całkowicie normalne!

i ***UWAGA***

Należy przestrzegać instrukcji właściwego ładowania akumulatora podanych w instrukcji obsługi akumulatora.

Jeśli akumulatory nie będą przez dłuższy czas używane, należy je przechowywać w chłodnym miejscu, w stanie częściowo naładowanym.

Wkładanie/wymiana akumulatora (patrz rysunek B1-B2)

- Włożyć naładowany akumulator do elektronarzędzia i docisnąć, aby zablokował się na swoim miejscu (patrz rysunek B1).
- Aby wyjąć akumulator, wystarczy nacisnąć przycisk odblokowujący (1.) i wysunąć akumulator (2.) (patrz rysunek B2).

⚠ ***OSTROŻNIE!***

Gdy urządzenie nie jest używane, należy chronić styki akumulatora. Luźne części metalowe mogą doprowadzić do zwarcia styków; ryzyko wybuchu i pożaru!

Podłączanie odkurzacza (patrz rysunek C)

- Wąż do odsysania pyłu należy podłączyć do złącza Φ32 mm (3).

i ***UWAGA***

Połączenie to jest rozwiązaniem unikalnym dla firmy FLEX. W przypadku stosowania elektronarzędzi ze standardowymi elementami przyłączeniowymi i wężem odsysającym, można zastosować adapter z gamy akcesoriów firmy FLEX.

Odciąg pyłu i wiórów

⚠ ***OSTROŻNIE!***

Pyły mogą łatwo ulec zapaleniu. Należy zapobiegać gromadzeniu się pyłu na stanowisku pracy.

Podczas pracy należy zawsze stosować środki ograniczające powstawanie pyłu. Urządzenie odsysające lub skrzynka pyłu / worek na pył redukują grożące zdrowiu zapylenie. Zapewnić dobrą wentylację na stanowisku pracy. Zasadniczo należy stosować odpowiednią lub wyznaczoną ochronę oddechową.

i ***UWAGA***

Należy przestrzegać wymogów wymienionych poniżej. Przestrzegać obowiązujących w kraju przepisów dotyczących przetwarzanych materiałów.

W przypadku stosowania ssawy

⚠ ***OSTROŻNIE!***

– *Podczas używania szlifierki do płyt gipsowo-kartonowych należy podłączyć odkurzacz klasy M.*
– *W przypadku stosowania worka na pył, który nie jest dopuszczony do stosowania z suchym pyłem budowlanym, ilość cząsteczek pyłu w powietrzu w miejscu pracy może się zwiększyć. Długotrwałe wysokie stężenie pyłu w powietrzu może prowadzić do uszkodzenia układu oddechowego człowieka.*

- Włożyć do odkurzacza specjalny worek na suchy pył budowlany; postępować zgodnie z instrukcją dołączoną do odkurzacza.
- Podłączyć wąż zasysający do odkurzacza. Należy przestrzegać instrukcji obsługi systemu odprowadzania pyłu! Sprawdzić mocowanie. W razie potrzeby użyć odpowiedniego adaptera. Upewnić się, że wąż antystatyczny jest prawidłowo podłączony do uziemienia systemu odprowadzania pyłu.

Parametr	Jednostka	Wartość
Zalecana nominalna średnica węża	mm	32

Wymagane podciśnienie*	Pa	≥ 25 000
Wymagany przepływ powietrza*	l/min	≥ 4 500
Zalecana klasa filtra	–	Klasa filtra M**

* Dane wydajności odkurzacza

** Zgodnie z IEC/EN 60335-2-69

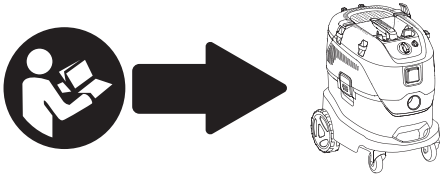

UWAGA

W przypadku pogarszającej się mocy ssania należy przerwać pracę i usunąć przyczynę problemu.

Zewnętrzny system odsysania pyłu

Podłączyć wąż odsysający do odkurzacza (produktu zewnętrznego). Odkurzacz musi być dopasowany do obrabianego materiału.

Do odsysania pyłów szczególnie niebezpiecznych dla zdrowia, rakotwórczych lub suchych należy użyć specjalnego odkurzacza.

Montaż lub wymiana papieru ściernego (patrz rysunek D)

OSTROŻNIE!

Przed wykonaniem jakichkolwiek prac przy elektronarzędziu należy wyjąć akumulator.

- Usuń zużyty papier ścierny z talerza szlifierskiego na rzepy (13).
- Założyć papier ścierny na środku talerza szlifierskiego na rzepy i docisnąć.
- Przeprowadzić próbę, aby sprawdzić, czy narzędzie szlifierskie jest zamocowane centralnie.

UWAGA

Należy używać wyłącznie papierów ściernych zalecanych na naszej stronie internetowej i odpowiednich akcesoriów.

Włączanie i wyłączanie

Krótkie działanie (patrz rysunek E1)

- Najpierw naciśnij przycisk blokady (5). Następnie naciśnij i przytrzymaj przełącznik (6). Zwolnij przycisk blokady.
- Przełącznik (6) zapewnia większą prędkość przy większym nacisku spustu i mniejszą prędkość przy mniejszym nacisku spustu.
- Aby wyłączyć, zwolnij przełącznik.

Praca ciągła (patrz rysunek E2)

- Najpierw naciśnij i przytrzymaj przycisk blokady (5), a następnie przełącznik (6).
- Aby zablokować w pozycji, przytrzymaj przycisk blokady i zwolnij przełącznik. Zwolnij przycisk blokady.
- Aby wyłączyć, wystarczy na krótko nacisnąć i puścić przełącznik (patrz rysunek E3)

Wybór prędkości (patrz rysunek F)

Aby ustawić prędkość pracy, należy wybrać żądaną wartość przyciskami na panelu sterowania.

Używanie przedłużki (patrz rysunek G)

Przedłużka (10) może być używana do zwiększenia zasięgu pracy szlifierką do płyt gipsowo-kartonowych.

- Włożyć przedłużkę do oporu w otwór na uchwycie. Aby dokręcić przedłużkę, przekręcić uchwyt tak, aby dało się słyszeć kliknięcie.

UWAGA

Przedłużka jest akcesorium opcjonalnym.

Praca z użyciem elektronarzędzia (patrz rysunek H i I)

OSTROŻNIE!

Elektronarzędzie należy trzymać oburącz! Podczas pracy należy zawsze trzymać jedną rękę na uchwycie – nawet jeśli pracuje się z zamontowaną przedłużką. Ręce należy trzymać z dala od głowicy szlifierskiej. W przeciwnym razie ręka może zostać przytrzaśnięta głowicą, ponieważ głowica szlifierska obraca

się w różnych kierunkach.

1. Założyć papier ścierny.
2. Podłączyć system odprowadzania pyłu.
3. Założyć akumulator.
4. Ustawić wymaganą prędkość.
5. Włączyć system odprowadzania pyłu.
6. Trzymać szlifierkę do płyt gipsowo-kartonowych obiema rękoma. Zapewnia to najlepszą możliwą kombinację zasięgu i kontroli nad narzędziem.
7. Włączyć urządzenie.
8. Delikatnie docisnąć szlifierkę do płyt gipsowo-kartonowych do powierzchni roboczej (nacisk powinien być taki, aby głowica szlifierska przylegała do powierzchni roboczej).
9. Zwiększyć nacisk, aby papier ścierny zetknął się z powierzchnią roboczą. Jednocześnie z tą ostatnią czynnością, wykonywać szlifierkę zachodzące na siebie ruchy, aż do wygładzenia powierzchni do wymaganej gładkości.

⚠ ***OSTROŻNIE!***

Obrotowe części głowicy szlifierskiej nie mogą dotykać ostrych, wystających przedmiotów (np. gwoździ, śrub, puszek przyłączeniowych). W przypadku kontaktu z wystającymi przedmiotami talerz szlifierski na rzepy może ulec uszkodzeniu.

Jeśli talerz szlifierski na rzepy jest uszkodzony lub mocno starty, można go wymienić (patrz część „Konserwacja i utrzymanie").

Szlifowanie suchych materiałów budowlanych

Szlifierka do płyt gipsowo-kartonowych jest wyposażona w unikalną głowicę obrotową. Dzięki możliwości obracania głowicy w różnych kierunkach możliwe jest dopasowanie głowicy szlifierskiej do powierzchni roboczej.

Dzięki temu użytkownik może szlifować górne, środkowe i dolne obszary ścian, a nawet profile sufitowe bez konieczności zmiany swojej pozycji.

Podczas pracy należy stosować tylko taką siłę nacisku, jaka jest konieczna, aby utrzymać tarczę szlifierską w kontakcie z obrabianą powierzchnią. Zbyt silny nacisk może skutkować powstaniem niepożądanego spiralnego wzoru i zarysowań oraz doprowadzić do tego, że powierzchnia robocza będzie nierówna.

Szlifierkę należy przez cały czas przesuwać, ale tak, aby tarcza szlifierska stykała się z powierzchnią roboczą. Należy przy tym pamiętać o równomiernym przesuwaniu szlifierki po dużym obszarze.

Jeśli szlifierka zostanie zatrzymana na powierzchni roboczej lub użytkownik będzie ją przesuwać nierównomiernie, może to spowodować powstanie niepożądanego spiralnego wzoru i zarysowań oraz doprowadzić do tego, że powierzchnia robocza będzie nierówna.

i ***UWAGA***

Szlifierka do płyt gipsowo-kartonowych jest wyposażona w zabezpieczenie anty-przeciążeniowe, które chroni urządzenie. Jeżeli obciążenie jest zbyt duże, urządzenie wyłącza się i natychmiast uruchamia się ponownie.

Transport

Akumulatory litowo-jonowe podlegają wymogom wynikającym z przepisów dotyczących towarów niebezpiecznych.

Transport takich akumulatorów musi się odbywać zgodnie z lokalnymi, krajowymi i międzynarodowymi przepisami i regulacjami.

Użytkownicy mogą przewozić tego typu akumulatory drogą lądową bez dodatkowych wymagań.

Komercyjny transport akumulatorów litowo-jonowych przez firmy spedycyjne podlega przepisom dotyczącym transportu towarów niebezpiecznych. Przygotowaniem do wysyłki i transportem mogą się zajmować wyłącznie osoby odpowiednio do tego przeszkolone. Cały proces musi być profesjonalnie nadzorowany.

Podczas transportu akumulatorów należy przestrzegać następujących zaleceń:

Aby nie dopuścić do zwarcia, należy dopilnować, aby styki akumulatora były zabezpieczone i zaizolowane.

Upewnić się, że akumulator jest zabezpieczony przed ruchami wewnątrz opakowania.

Nie wolno transportować akumulatorów, które są uszkodzone lub nieszczelne.

Aby uzyskać więcej informacji, należy skontaktować się ze swoją firmą przewozową.

⚠ ***OSTROŻNIE!***

Nie należy wysyłać akumulatora z uszkodzoną obudową.

Konserwacja i utrzymanie

⚠ ***OSTRZEŻENIE!***

Przed wykonaniem jakichkolwiek prac na elektronarzędziu wyjąć baterię z narzędzia.

Czyszczenie

⚠ ***OSTROŻNIE!***

Na czas czyszczenia suchym sprężonym powietrzem należy zawsze zakładać okulary ochronne.

Elektronarzędzie i jego otwory wentylacyjne należy regularnie czyścić. Częstotliwość czyszczenia zależy od materiału i czasu użytkowania. Wnętrze obudowy i silnik należy regularnie przedmuchiwać sprężonym powietrzem.

Wymiana talerza szlifierskiego na rzepy (patrz rysunek J)

- Jeśli talerz występuje, zdejmij interfejs/saver (11) z talerza szlifierskiego na rzepy (13).
- Odkręcić pięć śrub (12) kluczem imbusowym 4 mm (brak w zestawie).
- Złożyć głowicę szlifierską, wykonując odpowiednie czynności w odwrotnej kolejności.

Naprawy

Naprawy mogą być wykonywane wyłącznie w autoryzowanym punkcie serwisowym.

i ***UWAGA***

W okresie gwarancyjnym nie należy odkręcać śrub na obudowie. Niespełnienie tego wymogu spowoduje unieważnienie wszelkich roszczeń z tytułu gwarancji producenta.

Części zamienne i akcesoria

Pozostałe akcesoria, w szczególności zaś narzędzia i akcesoria, znaleźć można w katalogach producenta. Rysunki rozstrzelone i listy części zamiennych znaleźć można na naszej stronie: **www.flex-tools.com.**

Informacje dotyczące utylizacji

⚠ ***OSTRZEŻENIE!***

Jeśli elektronarzędzie jest już niepotrzebne, należy uniemożliwić używanie go:

– *w przypadku elektronarzędzi akumulatorowych przez wyjęcie akumulatora,*



Dotyczy tylko krajów UE

Elektronarzędzi nie należy wyrzucać do zmieszanych odpadów komunalnych!

Zgodnie z europejską dyrektywą 2012/19/UE w sprawie zużytego sprzętu elektrycznego i elektronicznego (WEEE) oraz zgodnie z jej transpozycjami krajowymi, zużyte narzędzia elektryczne powinny być zbierane oddzielnie i poddawane recyklingowi w sposób przyjazny dla środowiska.

Odzyskiwanie surowców zamiast utylizacji odpadów.

Urządzenie, akcesoria i opakowanie należy poddawać recyklingowi w przyjazny dla środowiska sposób. Identyfikacja części plastikowych przeznaczonych do recyklingu odbywa się na podstawie materiału, z którego są one wykonane.

⚠ ***OSTRZEŻENIE!***

Akumulatorów/baterii nie należy wyrzucać do zmieszanych odpadów komunalnych (zwykłych śmieci w gospodarstwach domowych), ani wrzucać do ognia lub wody. Zużytych baterii/akumulatorów nie wolno otwierać.

Dotyczy tylko krajów UE:

Zgodnie z Rozporządzeniem 2023/1542, uszkodzone lub zużyte baterie i akumulatory muszą zostać poddane recyklingowi.

i ***UWAGA***

O dostępne możliwości utylizacji prosimy zapytać swojego dystrybutora!

CE Deklaracja zgodności

Deklaracje zgodności znajdują się w załączniku 1 do niniejszej instrukcji obsługi.

Wyłączenia odpowiedzialności

Producent i jego przedstawiciel nie ponoszą odpowiedzialności za jakiekolwiek szkody i straty oraz utratę zysków wskutek przerwy w prowadzeniu działalności spowodowanej produktem lub faktem, że produktu nie da się używać.
Producent i jego przedstawiciel nie ponoszą odpowiedzialności za jakiekolwiek szkody i straty spowodowane niewłaściwym użyciem produktu lub używaniem go w połączeniu z produktami innych producentów.

Tartalom

A jelen kézikönyvben használt szimbólumok105
A terméken lévő szimbólumok 105
Fontos biztonsági információk 105
Zaj és rezgési adatok.....106
Műszaki adatok.....106
Áttekintés 107
Használati útmutató.....107
Szállítás 110
Karbantartás és ápolás 110
Ártalmatlanításra vonatkozó információk .110
CE megfelelőségi nyilatkozat 111
Felelősség alóli mentesség 111

A jelen kézikönyvben használt szimbólumok

⚠ ***FIGYELMEZTETÉS!***
Közelgő veszélyt jelez. A jelzés figyelmen kívül hagyása halált vagy különösen súlyos sérüléseket okozhat.

⚠ ***VIGYÁZAT!***
Potenciálisan veszélyes helyzetet jelez. A jelzés figyelmen kívül hagyása könnyű sérülést vagy anyagi kárt okozhat.

i ***MEGJEGYZÉS***
Alkalmazási tippeket és fontos információkat jelez.

A terméken lévő szimbólumok


Az elektromos szerszám bekapcsolása előtt olvassa el a kezelési útmutatót.


Viseljen védőszemüveget


Mindig két kézzel dolgozzon


A régi eszköz ártalmatlanítására vonatkozó információk (lásd 111 oldal)

CE-jelölés

UKCA-jelölés

Fontos biztonsági információk

⚠ ***FIGYELMEZTETÉS!***
Az elektromos szerszám használata előtt olvassa el a következőket, és ennek megfelelően járjon el:

- *ezt a használati útmutatót,*
- *az elektromos eszközök kezelésére vonatkozó „Általános biztonsági előírások" c. részt a mellékelt kiadványban (száma: 315915),*
- *az üzem aktuális szabályait és a balesetek megelőzésére vonatkozó előírásait.*

Jelen elektromos szerszám a legkorszerűbb technológia alapján, az elismert biztonsági előírásoknak megfelelően készült.

Ennek ellenére használat közben az elektromos szerszám veszélyeztetheti a használó vagy harmadik fél életét és végtagjait, illetve az elektromos eszköz vagy más vagyontárgy károsodását is okozhatja.

Az elektromos szerszámot kizárólag

- *rendeltetésszerűen használható*
- *tökéletesen üzemképes állapotban.*

A biztonságot veszélyeztető hibákat azonnal meg kell javítani.

Rendeltetésszerű használat

A gipszkarton csiszoló rendeltetése szerint

- ipari és kereskedelmi használatra,
- falak és mennyezetek csiszolására bel- és kültéren,
- simított gipszkarton csiszolására alkalmas.

Tilos vágókorong, nagyolókorong, lamellás csiszolókorong vagy drótkefe használata.

A gipszkarton csiszoló használatakor antisztatikus tömlővel ellátott, M osztályú porelszívót kell csatlakoztatni.

Az orbitális csiszolóra vonatkozó biztonsági utasítások

⚠ ***FIGYELMEZTETÉS!***

Olvassa el az elektromos szerszámhoz mellékelt összes biztonsági figyelmeztetést, utasítást, ábrát és specifikációt. *Az alább felsorolt utasítások be nem tartása áramütést, tűzveszélyt és/vagy súlyos sérülést idézhet elő. Őrizzen meg minden figyelmeztetést és utasítást, hogy később is elő tudja majd venni.*

A csiszolási műveletekre vonatkozó biztonsági fegyelmeztetések:

- **Használjon megfelelő méretű csiszolókorong-papírt. Kövesse a gyártó utasításait, amikor csiszolópapírt választ.** A csiszolótalpon túlságosan túlnyúló nagyobb csiszolópapír szakadási veszéllyel jár, és a korong elakadhat, elszakadhat, vagy a szerszám visszarúghat.

További biztonsági utasítások

- Nem ajánlott ólomfesték csiszolása. Az ólomfestéket kizárólag szakember távolíthatja el.
- A gipszkarton csiszolóval végzett csiszolás statikus elektromosságot generálhat a szerszámon. Ezért a csiszoláshoz antisztatikus tömlővel ellátott földelt porelszívót kell használni.
- Ne dolgozzon olyan anyagon, amely veszélyes anyagot (pl. azbeszt) bocsát ki. Tegye meg a szükséges óvintézkedéseket, ha veszélyes, éghető vagy robbanásveszélyes por fordulhat elő a területen. Viseljen porvédő maszkot. Használjon porelszívó rendszert.

Zaj és rezgési adatok

A zaj és rezgési értékek meghatározása az EN 62841 szabvány szerint történt.

Az elektromos szerszám A-súlyozású zajszintjének általános adatai:

Az elektromos szerszám A-súlyozású zajszintjének általános adatai:

- Hangnyomásszint L_{pA}: 77 dB(A)
- Hangteljesítményszint L_{wA}: 85 dB(A)
- Bizonytalanság: K = 3 dB

Teljes rezgési érték:

- Kibocsátási érték a_h: 1.6 m/s^2
- Bizonytalanság: K = 1.5 m/s^2
- Ismétlődő ütésrezgések (p_F) 21.8 m/s^2
- Bizonytalanság: K = 2.5 m/s^2

⚠ ***VIGYÁZAT!***

A megadott mért értékek új elektromos szerszámokra vonatkoznak. A napi használattól a zaj és a rezgési adatok módosulhatnak.

i ***MEGJEGYZÉS***

A deklarált rezgési összérték(ek)et és a deklarált zajkibocsátási érték(ek)et szabványos vizsgálati módszerrel mérték, és felhasználhatók az egyik szerszám másikkal való összehasonlítására; valamint a kitettség előzetes értékelésére is alkalmazhatók.

A deklarált rezgéskibocsátási szint és zajkibocsátási érték(ek) a szerszám fő alkalmazási területeit képviselik. Ha azonban a szerszámot más alkalmazásokhoz, más tartozékokkal használják, vagy a karbantartása nem megfelelő, a rezgéskibocsátási szint és a zajkibocsátási érték(ek) eltérhetnek. Ez jelentősen növelheti a kitettségi szintet a teljes munkaidő alatt.

A rezgési kitettségi szint és a zajkibocsátási érték(ek) pontos becsléséhez figyelembe kell venni azokat az időszakokat is, amikor a szerszám ki van kapcsolva, vagy működik ugyan, de ténylegesen nem használják. Ez jelentősen csökkentheti a kitettségi szintet a teljes munkaidő alatt.

Határozzon meg további biztonsági intézkedéseket a kezelő védelmére a rezgés és a zaj hatásai ellen, mint például: A szerszám és a tartozékok karbantartása, a kezek melegen tartása, a munkarend megszervezése.

⚠ ***VIGYÁZAT!***

85 dB(A) feletti hangnyomás esetén viseljen fülvédőt.

Műszaki adatok

Terméktípus		GE 6 X 18-EC
Termék		Gipszkarton csiszoló
Névleges feszültség	Vdc	18
Csiszolótányér-átmérő	mm	Φ225

Névleges üresjárati sebesség	/perc	5500–8500
Üresjárati rezgésszám	H/perc	11300–17000
Akkumulátor	18V	AP18...sorozat AP18...XT sorozat
Kompatibilis akkumulátor	CA18...sorozat CA12/18...sorozat	
Súly	kg	3.2*
Töltési hőmérséklet	0~40°C	
Üzemi hőmérséklet	-10~40°C	
Tárolási hőmérséklet	-20~50°C	

* Akkumulátor nélkül (az akkumulátor súlyát a www.flex-tools.com oldalon találja) és szerszám nélkül mérve.

Áttekintés (lásd az A ábrát)

A termék elemeinek számozása megfelel a gép illusztrációján látható számoknak a rajzokat ábrázoló oldalon.

1 Csiszolófej
2 Kardáncsapágyak
3 Φ32 mm-es csatlakozó
4 Digitális sebesség-előválasztás
5 Reteszelő gomb
6 Állítható sebességű indítókapcsoló
7 Fogantyú
8 Nyílás a hosszabbítóhoz
9 Szívótömlő (nem standard tartozék)
10 Hosszabbító (nem standard tartozék)
11 Közbetét/védőbetét (nem tartozék)
12 Rögzítőcsavarok
13 Tépőzáras csiszolótányér
14 Csiszolófej

Használati útmutató

FIGYELMEZTETÉS!

Vegye ki az akkumulátort, mielőtt az elektromos szerszámon bármilyen munkát végezne.

Az elektromos szerszám bekapcsolása előtt

Csomagolja ki az elektromos szerszámot és a tartozékokat, és ellenőrizze, hogy nem hiányoznak vagy nem sérültek-e alkatrészek.

MEGJEGYZÉS

Az akkumulátorok a szállításkor nincsenek teljesen feltöltött állapotban. Az első használat előtt töltse fel teljesen az akkumulátorokat. Tekintse át a töltő használati utasítását.

Tippek a hosszú akkumulátor élettartam eléréséhez

VIGYÁZAT!

– *Soha ne töltsön akkumulátorokat 0 °C alatti vagy 40 °C feletti hőmérsékleten.*
– *Ne töltsön akkumulátorokat magas páratartalmú vagy környezeti hőmérsékletű helyeken.*
– *Ne takarja le az akkumulátorokat és a töltőt a töltési folyamat során.*
– *A töltési folyamat végén húzza ki a töltő csatlakozódugóját.*

A töltési folyamat során a akkumulátor és a töltő felmelegszik. Ez teljesen normális!

MEGJEGYZÉS

Az akkumulátor megfelelő töltéséhez kövesse az akkumulátor használati útmutatójában szereplő utasításokat.

Ha az akkumulátorokat hosszabb ideig nem használja, részlegesen feltöltve, hűvös helyen tárolja őket.

Az akkumulátor berakása/cseréje (lásd a B1-B2 ábrát)

- Tolja a feltöltött akkumulátort az elektromos szerszámba, amíg be nem kattan a helyére, (lásd a B1 ábrát).
- Az eltávolításhoz nyomja meg a kioldó gombot (1) és húzza ki az akkumulátort (2) (lásd a B2 ábrát).

⚠ ***VIGYÁZAT!***

Amikor az eszköz nincs használatban, védje az akkumulátor-csatlakozókat. A laza fém alkatrészek rövidre zárhatják a csatlakozókat, és robbanás-, illetve tűzveszély állhat fenn!

Az elszívó csatlakoztatása (lásd C ábra)

- Csatlakoztassa az elszívótömlőt a Φ32 mm-es csatlakozóhoz (3).

i ***MEGJEGYZÉS***

A csatlakozó a FLEX speciális fejlesztése. Ha az elektromos szerszámot hagyományos csatlakozókkal használják az elszívótömlővel együtt, akkor a FLEX tartozékok kínálatában elérhető adapter használható.

Por-/forgácselszívás

⚠ ***VIGYÁZAT!***

A por könnyen meggyullad. Kerülje a por felhalmozódását a munkahelyen.

Kerülje a porcsökkentő intézkedések nélküli munkavégzést. Megfelelő elszívóberendezés vagy porgyűjtő doboz/porzsák csökkenti az egészségre káros porterhelést. Gondoskodni kell a munkahely megfelelő szellőzéséről. Használjon megfelelő vagy előírt légzésvédőt.

i ***MEGJEGYZÉS***

Az alábbi követelményeket be kell tartani. Be kell tartani az adott országban a feldolgozandó anyagokra vonatkozó érvényes előírásokat.

Porszívó használata esetén

⚠ ***VIGYÁZAT!***

– *A gipszkarton csiszoló használatakor csatlakoztasson egy M osztályú porelszívót.*
– *Ha száraz építkezési porral való használatra nem jóváhagyott porzsákot használ, a munkavégzés helyén megnőhet a levegőben lévő porszemcsék mennyisége. A hosszabb ideig a levegőben lévő nagy porkoncentráció károsíthatja az emberi légzőrendszert.*

- Helyezze a száraz építési porhoz való speciális porzsákot a porelszívóba a porelszívóhoz mellékelt utasítások szerint.
- Csatlakoztassa a szívótömlőt a porelszívóhoz. Tartsa be az elszívó berendezés használati utasításában leírtakat! Ellenőrizze a tartozékot. Szükség esetén használjon megfelelő adaptert. Győződjön meg arról, hogy az antisztatikus tömlő megfelelően csatlakozik az elszívórendszer földeléséhez.

Paraméter	Egység	Érték
Ajánlott névleges tömlőátmérő	mm	32
Szükséges vákuum*	Pa	≥ 25 000
Szükséges légáramlás*	l/min	≥ 4 500
Ajánlott szűrőosztály	–	M szűrőosztály**

* A porszívó teljesítményadatai

** IEC/EN 60335-2-69 szerint

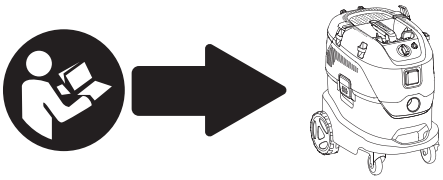

i ***MEGJEGYZÉS***

Ha a szívóteljesítmény csökken, szakítsa meg a munkát, és szüntesse meg az okot.

Külső porelszívás

Csatlakoztassa az elszívótömlőt egy porszívóhoz (külső termék). A porszívónak alkalmasnak kell lennie a megmunkálandó anyaghoz.

Az egészségre különösen veszélyes, rákkeltő vagy száraz porok elszívásához speciális porszívót kell használni.

A csiszolópapír felhelyezése és cseréje (lásd D ábra)

⚠ ***VIGYÁZAT!***

Vegye ki az akkumulátort, mielőtt az elektromos szerszámon bármilyen munkát végezne.

- Távolítsa el a kopott csiszolópapírt a tépőzáras csiszolótányérról (13).
- Helyezze a csiszolópapírt a tépőzáras csiszolótányér közepére, és nyomja rá.
- Végezzen próbaüzemet, és ellenőrizze,

hogy a csiszolószerszám középen van-e rögzítve.

MEGJEGYZÉS

Csak a weboldalunkon ajánlott csiszolópapírokat használja, a hozzá való tartozékokkal együtt.

Kapcsolja be és ki

Rövid üzemeltetés (lásd E1 ábra)

- Először nyomja meg a reteszelő gombot (5). Ezután nyomja meg és tartsa lenyomva a kapcsolót (6). Engedje ki a reteszelő gombot.
- A kapcsoló (6) nagyobb nyomás mellett nagyobb, kisebb nyomás mellett pedig kisebb sebességet biztosít.
- A kikapcsoláshoz engedje ki a kapcsolót.

Folyamatos üzem (lásd E2 ábra)

- Először nyomja meg és tartsa lenyomva a reteszelő gombot (5), majd a kapcsolót (6).
- A pozíció rögzítéséhez tartsa lenyomva a reteszelő gombot, és engedje ki a kapcsolót. Engedje el a reteszelő gombot.
- A kikapcsoláshoz nyomja meg röviden és engedje ki a kapcsolót (lásd E3 ábra).

A sebesség előválasztása (lásd F ábra)

Az üzemi sebesség beállításához válassza ki a kívánt értéket a kezelőpanel gombjaival.

A hosszabbító használata (lásd G ábra)

A hosszabbító (10) segítségével növelheti a hatótávolságot a gipszkarton csiszolóval végzett munka során.

- Tolja be a hosszabbítót ütközésig a markolaton lévő nyílásba. Forgassa el a fogantyút, és szorítsa meg a hosszabbító elemet, amíg kattanást nem hall.

MEGJEGYZÉS

A hosszabbító elem opcionális tartozék.

Az elektromos kéziszerszámmal végzett munka (lásd H és I ábra)

VIGYÁZAT!

Két kézzel tartsa az elektromos kéziszerszámot! Munkavégzés közben mindig tartsa az egyik kezét a fogantyún – még akkor is, ha csatlakoztatta a hosszabbítót, és ezzel dolgozik. Tartsa távol a kezét a csiszolófejtől. Másképp a keze beakadhat, mivel a csiszolófej különböző irányokban forog.

1. Helyezze fel a csiszolópapírt.
2. Csatlakoztassa a porelszívó rendszert.
3. Csatlakoztassa az akkumulátort.
4. Állítsa be a kívánt sebességet.
5. Kapcsolja be a porelszívó rendszert.
6. Tartsa két kézzel a gipszkarton csiszolót. Ez biztosítja a hatótávolság és az erőkar legjobb kombinációját az adott feladathoz.
7. Kapcsolja be a gépet.
8. A gipszkarton csiszolót nyomja óvatosan a munkafelülethez (a nyomás erősségének éppen elegendőnek kell lennie ahhoz, hogy a csiszolófej egy síkban legyen a munkafelülettel).
9. Növelje a nyomást, hogy a csiszolólap érintkezzen a munkafelülettel. Ennek során a csiszolót átfedő mozdulatokkal irányítsa, és simítsa a felületet a kívánt finomságra.

VIGYÁZAT!

A csiszolófej forgó alkatrészei nem érintkezhetnek éles, kiálló tárgyakkal (pl. szögek, csavarok, csatlakozódobozok). A tépőzáras csiszolótányér megsérülhet, ha kiálló tárgyakkal érintkezik.

A tépőzáras csiszolótányért le lehet cserélni, ha sérült vagy nagyon kopott (lásd a „Karbantartás és ápolás” című részt).

Csiszolás szárazépítés során

A gipszkarton csiszoló egyedi forgófejjel rendelkezik. Mivel ez a fej különböző irányokba forgatható, a csiszolófejet a munkafelülethez lehet igazítani.

Ennek köszönhetően a felhasználó a felső, középső és alsó falrészeket és a mennyezeti profilokat is anélkül csiszolhatja, hogy meg kellene változtatnia a helyzetét.

Munka közben csak akkora nyomást fejtsen ki, amennyi szükséges ahhoz, hogy a csiszolólap érintkezzen a munkafelülettel. A túlzott nyomás nem kívánt spirál alakú karcolásokat és egyenetlen munkafelületet eredményezhet.

Mozgassa a csiszolót folyamatosan, amíg a csiszolólap érintkezik a munkafelülettel. Ennek során ügyeljen arra, hogy a csiszolót egyenletesen, széles területen mozgassa.

Ha megállítja a csiszolót a munkafelületen vagy egyenetlenül mozgatja, nem kívánt spirál alakú karcolásokat és egyenetlen munkafelületet hozhat létre.

MEGJEGYZÉS

A gipszkarton csiszoló túlterhelés elleni védelemmel rendelkezik a készülék védelme érdekében. Ha a terhelés túl nagy, a készülék kikapcsol, majd azonnal újraindul.

Szállítás

A lítium-ion akkumulátorokra a veszélyes árukra vonatkozó jogszabályok követelményei érvényesek.

Az akkumulátorok szállítását a helyi, nemzeti és nemzetközi rendelkezéseknek és előírásoknak megfelelően kell végezni.

A felhasználók ezeket az akkumulátorokat további követelmények nélkül szállíthatják közúton.

A lítium-ion akkumulátorok fuvarozó társaságok általi kereskedelmi szállítására a veszélyes áruk szállítására vonatkozó szabályok érvényesek. A feladás előkészítését és a szállítást csak megfelelően képzett személyek végezhetik. A teljes folyamatot szakmailag felügyelni kell.

Az újratölthető akkumulátorok szállításakor a következő pontokat kell betartani:

A rövidzárlat elkerülése érdekében győződjön meg arról, hogy az akkumulátor érintkező kapcsai védettek és szigeteltek.

Győződjön meg arról, hogy az akkumulátor rögzítve van, és nem tud elmozdulni a csomagoláson belül.

Sérült vagy szivárgó akkumulátort nem szabad szállítani.

További információért forduljon szállító társasághoz.

VIGYÁZAT!

Ne küldjön el olyan akkumulátorokat, amelyeknek a háza megsérült.

Karbantartás és ápolás

FIGYELMEZTETÉS!

Mielőtt bármilyen munkát végezne az elektromos szerszámon, vegye ki az akkumulátort a szerszámból.

Tisztítás

VIGYÁZAT!

Sűrített levegővel végzett tisztításkor mindig viseljen védőszemüveget.

Tisztítsa rendszeresen az elektromos szerszám szellőzőnyílásait. A tisztítás gyakorisága függ az anyagtól és a használat hosszától. Száraz sűrített levegővel rendszeresen fújja ki a ház belsejét és a motort.

A tépőzáras csiszolótányér cseréje (lásd J ábra)

- Ha van, húzza le a közbetétet/védőbetétet (11) a tépőzáras csiszolótányérról (13).
- Csavarja ki az öt csavart (12) egy 4 mm-es belső hatlapfejű csavarhúzóval (nem tartozék).
- Szerelje össze a csiszolófejet fordított sorrendben.

Javítások

Mindennemű javítást kizárólag a kijelölt szervizek végezhetnek.

MEGJEGYZÉS

A garanciális időszak alatt ne lazítsa meg a ház csavarjait. A követelménynek való meg nem felelés érvényteleníti a gyártó garanciája alatti bármilyen igényt.

Pótalkatrészek és tartozékok

Egyéb tartozékokat, különösen szerszámokat és tartozékokat a gyártó katalógusaiban találhat. A robbantott ábrák és alkatrészjegyzékek a honlapunkon megtalálhatók:
www.flex-tools.com.

Ártalmatlanításra vonatkozó információk

FIGYELMEZTETÉS!

Tegye használhatatlanná a redundáns elektromos szerszámokat:

– *az akkumulátorral működő elektromos szerszámokat az akkumulátor eltávolításával.*



Csak EU tagállamok

Ne dobjon elektromos szerszámokat a háztartási hulladékok közé!

Az elektromos és elektronikus berendezések hulladékairól szóló 2012/19/EU irányelvvel és ennek nemzeti jogszabályokba átültetett előírásaival összhangban az elektromos szerszámokat elkülönítve kell összegyűjteni, és gondoskodni kell a környezetbarát újrahasznosításukról.



Nyersanyag újrahasznosítás a hulladék ártalmatlanítása helyett.

Gondoskodni kell az eszköz, a tartozékok és a csomagolóanyagok környezetbarát újrahasznosításáról. A műanyag alkatrészek újrahasznosítása az anyag típusának függvényében történik.

⚠ ***FIGYELMEZTETÉS!***

Az akkumulátorokat ne tegye a háztartási hulladékok közé, tűzbe vagy vízbe. Ne nyissa fel a használt akkumulátorokat.

Csak EU tagállamok:

A 2023/1542 rendelet értelmében gondoskodni kell a hibás vagy elhasznált akkumulátorok újrahasznosításáról.

i ***MEGJEGYZÉS***

Kérjük, hogy érdeklődjön az ártalmatlanítási lehetőségekről abban az üzletben, ahol a terméket vásárolta!

CE-Megfelelőségi nyilatkozat

A megfelelőségi nyilatkozatok a használati útmutató 1. mellékletében találhatók.

Felelősség alóli mentesség

A gyártó és képviselője nem vállal felelősséget semmilyen, a termék vagy egy használhatatlan termék által okozott működési zavar miatt bekövetkezett kárért és kiesett nyereségért.

A gyártó és képviselője nem vállal felelősséget semmilyen kárért, amelyet a termék helytelen használata vagy a termék más gyártók termékeivel együtt történő használata okozott.

Obsah

Symboly použité v tomto návodu 112
Symboly na výrobku 112
Důležité bezpečnostní informace 112
Hluk a vibrace 113
Technická data 113
Přehled 114
Návod k použití 114
Přeprava 117
Údržba a skladování 117
Informace o likvidaci 117
CE Prohlášení o shodě 118
Vyloučení odpovědnosti 118

Symboly použité v tomto návodu

⚠ ***VAROVÁNÍ!***
Označuje hrozící nebezpečí. Nedodržení tohoto varování může mít za následek smrt nebo mimořádně těžká zranění.

⚠ ***UPOZORNĚNÍ!***
Označuje potenciálně nebezpečnou situaci. Nedodržení tohoto upozornění může mít za následek lehké zranění nebo škodu na majetku.

i ***POZNÁMKA***
Označuje tipy pro použití a důležité informace.

Symboly na výrobku


Před zapnutím elektrického nářadí si přečtěte návod k obsluze.


Noste ochranné brýle


Vždy pracujte oběma rukama


Informace o likvidaci starého zařízení (viz strana 117)

CE Označení CE

UKCA Označení UKCA

Důležité bezpečnostní informace

⚠ ***VAROVÁNÍ!***
Před použitím elektrického nářadí si přečtěte následující pokyny a postupujte podle nich:

- *tento návod k použití,*
- *„Všeobecné bezpečnostní pokyny" týkající se manipulace s elektrickým nářadím v přiložené brožuře (dokument č.: 315915),*
- *aktuálně platná pravidla daného místa a předpisy pro prevenci úrazů.*

Toto elektrické nářadí odpovídá posledním trendům a bylo zkonstruováno v souladu s uznávanými bezpečnostními předpisy.

Přesto při jeho použití může dojít k ohrožení života a končetin uživatele nebo třetí osoby, nebo může dojít k poškození samotného elektrického nářadí nebo jiného majetku.

Elektrické nářadí smí být provozováno pouze

- *pro zamýšlené použití*
- *v perfektním provozním stavu.*

Závady, které ohrožují bezpečnost, musí být bezodkladně opraveny.

Zamýšlené použití

Bruska na sádrokarton je určena

- pro komerční použití v průmyslu a řemeslných provozech,
- pro broušení stěn a stropů uvnitř i venku,
- pro broušení hladkých sádrokartonových stěn.

Není dovoleno používat řezné kotouče, hrubovací kotouče, vějířovité brusné kotouče nebo drátěné kartáče.

Při použití brusky na sádrokarton musí být připojen odsávač prachu třídy M s antistatickou hadicí.

Bezpečnostní pokyny pro orbitální brusku

⚠ ***VAROVÁNÍ!***

Přečtěte si všechny bezpečnostní výstrahy, pokyny, ilustrace a technické údaje dodané s tímto elektrickým nářadím. *Nedodržení všech níže uvedených pokynů může vést k úrazu elektrickým proudem, požáru anebo vážnému úrazu. Všechna varování a pokyny uschovejte pro budoucí použití.*

Bezpečnostní upozornění specifická pro smirkování:

- **Použijte smirkovací papír správné velikosti. Při výběru smirkovacího papíru postupujte podle doporučení výrobce.** Větší brusný papír přesahující brusný talíř představuje nebezpečí poranění a může způsobit zaseknutí, roztržení kotouče nebo zpětný ráz.

Dodatečné bezpečnostní pokyny

- Nedoporučuje se brousit olověnou barvu. Olověnou barvu by měl odstraňovat pouze odborník.
- Broušení bruskou na sádrokarton může vést ke vzniku statické elektřiny na nástroji. Z tohoto důvodu je nutné při broušení používat uzemněný vysavač s antistatickou hadicí.
- Nepracujte s materiály, které uvolňují nebezpečné látky (např. azbest). Pokud je pravděpodobný výskyt nebezpečného, hořlavého nebo výbušného prachu, přijměte příslušná opatření. Používejte ochrannou masku proti prachu. Použijte systém odsávání prachu.

Hluk a vibrace

Hodnoty hluku a vibrací byly stanoveny v souladu s normou EN 62841.

Hodnocená hladina hluku elektrického nářadí a je typicky:

Hodnocená hladina hluku elektrického nářadí a je typicky:

– Hladina akustického tlaku L_{pA}:	77 dB(A)
– Hladina akustického výkonu L_{WA}:	85 dB(A)
– Nejistota:	K = 3 dB

Celková hodnota vibrací:

– Emisní hodnota a_h:	1.6 m/s^2
– Nejistota:	K = 1.5 m/s^2
– Opakovaná rázové vibrace (p_F)	21.8 m/s^2
– Nejistota:	K = 2.5 m/s^2

⚠ ***UPOZORNĚNÍ!***

Uvedené naměřené hodnoty platí pro nové elektrické nářadí. Denní použití způsobuje změnu hodnot hluku a vibrací.

i ***POZNÁMKA***

Deklarovaná celková hodnota (hodnoty) vibrací a deklarovaná hodnota (hodnoty) emisí hluku byly změřeny v souladu se standardní zkušební metodou a mohou být použity pro porovnání jednoho nářadí s druhým; mohou být také použity pro předběžné posouzení expozice.

Deklarovaná úroveň emisí vibrací a hodnota (hodnoty) emisí hluku představují hlavní způsoby použití nářadí. Pokud se však nářadí používá pro jiné aplikace, s jiným příslušenstvím nebo při špatné údržbě, může se úroveň emisí vibrací a hodnota (hodnoty) emisí hluku lišit. To může výrazně zvýšit úroveň expozice po celou pracovní dobu.

Pro přesný odhad úrovně expozice vibracím a hodnoty (hodnot) emisí hluku je také nutné vzít v úvahu dobu, kdy je nářadí vypnuté nebo běží, ale ve skutečnosti se nepoužívá. To může výrazně snížit úroveň expozice po celou pracovní dobu.

Stanovte dodatečná bezpečnostní opatření k ochraně obsluhy před účinky vibrací a hluku, jako jsou: Údržba nářadí a příslušenství, udržování rukou v teple, organizace pracovních postupů.

⚠ ***UPOZORNĚNÍ!***

Používejte chrániče sluchu při akustickém tlaku vyšším než 85 dB(A).

Technická data

Typ výrobku		GE 6 X 18-EC
Výrobek		Bruska na sádrokarton
Jmenovité napětí	V=	18

Průměr podložky	mm	Φ225
Jmenovité otáčky naprázdno	/min	5500 - 8500
Počet kmitů naprázdno	H/min	11300 -17000
Akumulátor	18V	AP18...Řada AP.18...XT Řada
Řada nabíječek	CA18...Řada CA12/18...Řada	
Hmotnost	kg	3.2*
Teplota nabíjení	0~40°C	
Provozní teplota	-10 až 40 °C	
Skladovací teplota	-20 až 50 °C	

*Měřeno bez akumulátoru (hmotnost akumulátoru naleznete na www.flex-tools.com), bez nástroje.

Přehled (viz obr. A)

Číslování funkcí výrobku odkazuje na vyobrazení přístroje na stránce s obrázky.

1 Brusná hlava
2 Kardanová ložiska
3 Konektor Φ32 mm
4 Digitální předvolba rychlosti
5 Aretační tlačítko
6 Hlavní vypínač s proměnlivou rychlostí
7 Rukojeť
8 Otvor pro nástavec
9 Sací hadice (není součástí standardní dodávky)
10 Nástavec (není součástí standardní dodávky)
11 Tlumicí/ochranná podložka (není součástí standardní dodávky)
12 Montážní šrouby
13 Suchý zip s podložkou
14 Brusná hlava

Návod k použití

⚠ ***VAROVÁNÍ!***

Před prováděním jakýchkoli prací na nářadí nejprve vyjměte akumulátor.

Před zapnutím elektrického nářadí

Vybalte elektrické nářadí a příslušenství a zkontrolujte, zda nechybí nebo nejsou poškozené žádné díly.

i ***POZNÁMKA***

Akumulátory nejsou při dodání plně nabity. Před prvním uvedením do provozu akumulátory plně nabijte. Viz návod k obsluze nabíječky.

Tipy pro dlouhou životnost akumulátoru

⚠ ***UPOZORNĚNÍ!***

- *Nikdy nenabíjejte akumulátory při teplotách pod 0 °C nebo nad 40 °C.*
- *Nenabíjejte akumulátory v prostředí s vysokou vlhkostí vzduchu nebo okolní teplotou.*
- *Během procesu nabíjení nezakrývejte akumulátory a nabíječku.*
- *Na konci procesu nabíjení vytáhněte síťovou zástrčku nabíječky.*

Akumulátory a nabíječka se během procesu nabíjení zahřívají. To je naprosto normální!

i ***POZNÁMKA***

Dodržujte pokyny pro správné nabíjení akumulátoru uvedené v návodu a obsluze akumulátoru.

Pokud akumulátory delší dobu nepoužíváte, uložte je částečně nabité chladné místo.

Vložení/výměna akumulátoru (viz obrázek B1-B2)

- Vložte nabitý akumulátor do elektrického nářadí, dokud nezapadne na své místo (viz obrázek B1).
- Chcete-li akumulátor vyjmout, stiskněte uvolňovací tlačítko (1.) a vytáhněte jej (2.) (viz obrázek B2).

⚠ ***UPOZORNĚNÍ!***

Pokud zařízení nepoužíváte, chraňte kontakty akumulátoru. Volné kovové části mohou zkratovat kontakty; nebezpečí výbuchu a požáru!

Připojení odsavače (viz obrázek C)

- Připojte odsávací hadici ke konektoru Φ32 mm (3).

i ***POZNÁMKA***

Spojení je specifickým vývojem společnosti FLEX. Pokud se elektrické nářadí používá s běžnými připojovacími kusy spolu s odsávací hadicí, lze použít adaptér z programu příslušenství FLEX.

Odsávání prachu/třísek

⚠ ***UPOZORNĚNÍ!***

Prach se může snadno vznítit. Zabraňte nahromadění prachu na pracovišti.

Vyvarujte se práce bez opatření k snížení prašnosti. Vhodné odsávací zařízení nebo prachový box/sáček snižuje množství prachu, které představuje zdravotní riziko. Zajistěte dobré větrání pracoviště! Používejte vhodnou nebo předepsanou ochranu dýchacích cest.

i ***POZNÁMKA***

Je třeba dodržovat níže uvedené požadavky. Dodržujte platné vnitrostátní předpisy týkající se zpracovávaných materiálů.

Při použití vysavače

⚠ ***UPOZORNĚNÍ!***

– *Při použití brusky na sádrokarton připojte odsávač prachu třídy M.*
– *Při použití prachového sáčku, který není povolen pro použití se suchým stavebním prachem, může se na pracovišti zvýšit množství prachových částic ve vzduchu. Po delší dobu mohou vysoké koncentrace prachu ve vzduchu poškodit dýchací systém člověka.*

- Do vysavače prachu vložte speciální sáček na suchý stavební prach podle pokynů dodaných s vysavačem.
- Připojte sací hadici k vysavači. Dodržujte návod k obsluze odsávacího zařízení! Zkontrolujte přílohu. V případě potřeby použijte vhodný adaptér. Ujistěte se, že antistatická hadice s je správně připojena k zemi odsávacího systému.

Parametr	Jednotka	Hodnota
Doporučený jmenovitý průměr hadice	mm	32
Požadovaný podtlak*	Pa	≥ 25 000
Požadovaný průtok vzduchu*	l/min	≥ 4 500
Doporučená třída filtru	–	Třída filtru M**

* Výkonnostní údaje vysavače

** Podle IEC/EN 60335-2-69

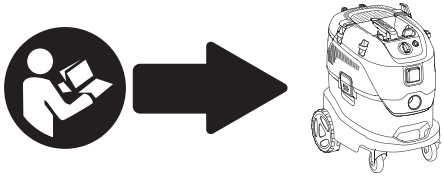

i ***POZNÁMKA***

Pokud dojde k snížení sacího výkonu, přerušte práci a odstraňte příčinu.

Externí odsávání

Připojte odsávací hadici k vysavači (externí výrobek). Vysavač musí být vhodný pro opracovávaný materiál.

Pro odsávání prachu, který je obzvláště nebezpečný pro zdraví, karcinogenní nebo suchý, se musí použít speciální vysavač.

Nasazení nebo výměna brusného papíru (viz obrázek D)

⚠ ***UPOZORNĚNÍ!***

Před prováděním jakýchkoli prací na nářadí nejprve vyjměte akumulátor.

- Odstraňte opotřebovaný brusný papír z podkladového talíře se suchým zipem (13).
- Umístěte brusný papír do středu podkladového talíře se suchým zipem a přitlačte.
- Proveďte zkušební chod a zkontrolujte, zda je brusný nástroj upnutý uprostřed.

i ***POZNÁMKA***

Používejte pouze brusné papíry, které jsou doporučeny na našich webových stránkách

s příslušným příslušenstvím.

Zapnutí a vypnutí

Krátký provoz (viz obrázek E1)

- Nejprve stiskněte zajišťovací tlačítko (5). Poté stiskněte a podržte spínač (6). Uvolněte zajišťovací tlačítko.
- Spínač (6) umožňuje vyšší rychlost se zvýšeným tlakem spouště a nižší rychlost se sníženým tlakem spouště.
- Pro vypnutí uvolněte spínač.

Nepřetržitý provoz (viz obrázek E2)

- Nejprve stiskněte a podržte zajišťovací tlačítko (5) a poté spínač (6).
- Pro zajištění v dané poloze podržte stisknuté tlačítko a uvolněte spínač. Uvolněte zajišťovací tlačítko.
- Pro vypnutí krátce stiskněte a uvolněte spínač (viz obrázek E3)

Předvolba rychlosti (viz obrázek F)

Pro nastavení pracovní rychlosti vyberte požadovanou hodnotu pomocí tlačítek na ovládacím panelu.

Použití nástavce (viz obrázek G)

Prodlužovací nástavec (10) lze použít ke zvětšení dosahu při práci s bruskou na sádrokarton.

- Nástavec zasuňte do otvoru na patce tak hluboko, jak to jen půjde. Otáčením rukojeti utáhněte nástavec, dokud neuslyšíte cvaknutí.

POZNÁMKA

Nástavec je volitelné příslušenství.

Práce s elektrickým nářadím (viz obrázek H a I)

UPOZORNĚNÍ!

Držte elektrické nářadí oběma rukama! Při práci mějte vždy jednu ruku na rukojeti – i když pracujete s připojeným nástavcem. Udržujte ruce mimo dosah brusné hlavy. V opačném případě by mohlo dojít k zachycení ruky, protože brusná hlava se otáčí v různých směrech.

1. Připevněte brusný papír.
2. Připojte systém odsávání prachu.
3. Připojte akumulátor.
4. Nastavte požadovanou rychlost.
5. Zapněte systém odsávání prachu.
6. Držte brusku na sádrokarton oběma rukama. To poskytuje nejlepší možnou kombinaci dosahu a pákového efektu pro aplikaci.
7. Zapněte stroj.
8. Jemně přitlačte brusku na sádrokarton k pracovní ploše (tlak by měl být takový, aby brusná hlava byla v jedné rovině s pracovní plochou).
9. Zvyšte tlak, aby se brusný list dostal do kontaktu s pracovní plochou. Přitom bruskou kývejte překrývajícími se pohyby, aby se povrch vyhladil na požadovanou jemnost.

UPOZORNĚNÍ!

Rotující části brusné hlavy nesmí přijít do styku s ostrými vyčnívajícími předměty (např. hřebíky, šrouby, spojovací krabice). Podložný talíř se suchým zipem se může poškodit, pokud se dostane do kontaktu s vyčnívajícími předměty.

Podložku na suchý zip lze vyměnit, pokud je poškozená nebo silně odřená (viz kapitola „Údržba a skladování“).

Broušení v suché konstrukci

Bruska na sádrokarton má unikátní otočnou hlavu. Protože se tato hlava může otáčet v různých směrech, lze ji přizpůsobit pracovní ploše.

Výsledkem je, že uživatel může brousit horní, střední a spodní plochy stěn nebo stropní profily, aniž by musel měnit svou polohu.

Při práci vyvíjejte pouze takový tlak, který je nutný k udržení brusné desky v kontaktu s pracovní plochou. Nadměrný tlak může mít za následek nepříjemný spirálovitý vzor škrábanců a nerovnou pracovní plochu.

Bruskou neustále pohybujte, když je brusná deska v kontaktu s pracovní plochou. Přitom se ujistěte, že brusku pohybujete rovnoměrně a na široké ploše.

Pokud brusku zastavíte na pracovní ploše nebo budete bruskou pohybovat nerovnoměrně, může to mít za následek nepříjemný

spirálovitý vzor škrábanců a nerovnou pracovní plochu.

POZNÁMKA

Bruska na sádrokarton je vybavena pojistkou proti přetížení, která chrání zařízení. Pokud je zátěž příliš velká, zařízení se vypne a okamžitě se restartuje.

Přeprava

Lithium-iontové akumulátory podléhají požadavkům právních předpisů o nebezpečném zboží.

Přeprava těchto akumulátorů musí být prováděna v souladu s místními, vnitrostátními a mezinárodními předpisy a nařízeními.

Uživatelé mohou tyto akumulátory přepravovat po silnici bez dalších požadavků.

Komerční přeprava lithium-iontových akumulátorů přepravními společnostmi podléhá předpisům pro přepravu nebezpečného zboží. Přípravy na přepravu a přepravu mohou provádět pouze náležitě vyškolené osoby. Celý proces musí být odborně kontrolován.

Při přepravě dobíjecích akumulátorů je třeba dodržovat následující body:

Ujistěte se, že kontakty akumulátoru jsou chráněny a izolovány, aby nedošlo ke zkratu.

Ujistěte se, že je akumulátor zajištěn proti pohybu uvnitř obalu.

Poškozené nebo vytékající akumulátory se nesmí přepravovat.

Pro další informace kontaktujte svou přepravní společnost.

UPOZORNĚNÍ!

Nevkládejte akumulátory s poškozeným pouzdrem.

Údržba a skladování

VAROVÁNÍ!

Před prováděním jakýchkoli prací na elektrickém nářadí vyjměte z nářadí akumulátor.

Čištění

UPOZORNĚNÍ!

Při čištění suchým stlačeným vzduchem vždy používejte ochranné brýle.

Nářadí a větrací otvory pravidelně čistěte. Četnost čištění závisí na materiálu a délce používání. Vnitřek pouzdra a motor pravidelně ofukujte suchým stlačeným vzduchem.

Výměna podložky na suchý zip (viz obrázek J)

- Pokud je k dispozici, vytáhněte rozhraní/ochrannou podložku (11) z podložky se suchým zipem (13).
- Odšroubujte pět šroubů (12) pomocí 4mm šestihranného klíče (není součástí balení).
- Sestavte brusnou hlavu v opačném pořadí.

Opravy

Opravy smí provádět pouze autorizované servisní středisko.

POZNÁMKA

Během záruční doby nepovolujte šrouby na krytu. Nedodržení tohoto požadavku má za následek neplatnost jakýchkoli nároků v rámci záruky výrobce.

Náhradní díly a příslušenství

Další příslušenství, zejména nářadí a příslušenství, naleznete v katalozích výrobce. Schematické výkresy a seznamy náhradních dílů naleznete na naší domovské stránce: **www.flex-tools.com.**

Informace o likvidaci

VAROVÁNÍ!

Nepotřebné elektrické nářadí učiňte nepoužitelným:

– *vyjmutím akumulátoru v případě akumulátorového elektrického nářadí,*

Pouze země EU

Elektrické nářadí nelikvidujte v rámci domovního odpadu!

V souladu s evropskou směrnicí 2012/19/EU o odpadních elektrických a elektronických zařízeních a provedení do vnitrostátních právních předpisů musí být elektrické nářadí shromažďováno odděleně a recyklováno způsobem šetrným k životnímu prostředí.

Recyklace surovin místo likvidace odpadu.

Zařízení, příslušenství a obaly by měly být recyklovány způsobem šetrným k životnímu prostředí. Plastové díly jsou určeny pro recyklaci podle druhu materiálu.

⚠ ***VAROVÁNÍ!***

Akumulátory nevhazujte do domovního odpadu, ohně ani vody. Použité akumulátory neotvírejte.

Pouze v zemích EU:

V souladu s nařízením 2023/1542 musí být vadné nebo použité akumulátory recyklovány.

i ***POZNÁMKA***

Informujte se u vašeho prodejce o možnostech likvidace!

CE-Prohlášení o shodě

Prohlášení o shodě jsou uvedena v příloze 1 tohoto návodu k použití.

Vyloučení odpovědnosti

Výrobce a jeho zástupce neodpovídají za škody a ušlý zisk v důsledku přerušení podnikání způsobeného výrobkem nebo nepoužitelným výrobkem.
Výrobce a jeho zástupce neručí za škody, které byly způsobeny nesprávným použitím výrobku nebo použitím výrobku s výrobky jiných výrobců.

Obsah

Symboly použité v tomto návode 119
Symboly na výrobku 119
Dôležité bezpečnostné informácie 119
Hluk a vibrácie 120
Technické údaje 120
Prehľad 121
Návod na obsluhu 121
Preprava 124
Údržba a starostlivosť 124
Informácie o likvidácii 124
Vyhlásenie o zhode CE 125
Vylúčenie zodpovednosti 125

Symboly použité v tomto návode

⚠ ***VAROVANIE!***
Označuje hroziace nebezpečenstvo. Nedodržanie tohto varovania môže mať za následok smrť alebo mimoriadne ťažké zranenia.

⚠ ***UPOZORNENIE!***
Označuje možnú nebezpečnú situáciu. Nedodržanie tohto upozornenia môže mať za následok mierne zranenie alebo poškodenie majetku.

i ***POZNÁMKA***
Označuje aplikačné rady a dôležité informácie.

Symboly na výrobku


Pred zapnutím elektrického náradia si prečítajte návod na obsluhu.


Používajte ochranné okuliare


Vždy pracujte dvomi rukami


Informácie o likvidácii starého náradia (pozri strana 124)

CE Označenie CE

UKCA Označenie UKCA

Dôležité bezpečnostné informácie

⚠ ***VAROVANIE!***
Pred použitím elektrického náradia si prečítajte nasledujúce pokyny a postupujte podľa nich:
- *tento návod na obsluhu,*
- *„Všeobecné bezpečnostné pokyny" o zaobchádzaní s elektrickým náradím v priloženej príručke (leták č.: 315915),*
- *aktuálne platné miestne pravidlá a predpisy na prevenciu nehôd.*

Toto elektrické náradie je najmodernejšie zariadenie a bolo skonštruované v súlade s uznávanými bezpečnostnými predpismi.

Napriek tomu môže elektrické náradie pri používaní predstavovať nebezpečenstvo pre život a zdravie používateľa alebo tretej osoby, prípadne môže dôjsť k poškodeniu elektrického náradia alebo iného majetku.

Elektrické náradie sa môže používať len
- *na zamýšľané použitie*
- *v bezchybnom prevádzkovom stave.*

Poruchy, ktoré ohrozujú bezpečnosť, sa musia okamžite odstrániť.

Zamýšľané použitie

Brúska na sadrokartón je určená
- na komerčné použitie v priemysle a obchode,
- na brúsenie stien a stropov v interiéri aj exteriéri,
- na brúsenie vyhladených sadrokartónových dosiek.

Nie je povolené používať rezné kotúče, hrubovacie kotúče, vejárovité brúsne kotúče alebo drôtené kefy.

Pri používaní brúsky na sadrokartónové dosky je nutné pripojiť odsávač prachu triedy M s antistatickou hadicou.

Bezpečnostné pokyny pre vibračnú brúsku

⚠ ***VAROVANIE!***

Prečítajte si všetky bezpečnostné výstrahy, pokyny, ilustrácie a technické údaje dodané s týmto elektrickým náradím. *Nedodržanie nižšie uvedených pokynov môže mať za následok úraz elektrickým prúdom, požiar a/alebo vážne zranenie. Všetky varovania a pokyny si ponechajte pre prípadnú potrebu v budúcnosti.*

Bezpečnostné upozornenia špecifické pre šmirgľovanie:

- **Používajte šmirgľový papier správnej veľkosti. Pri výbere šmirgľového papiera postupujte podľa odporúčaní výrobcu.** Väčší brúsny papier presahujúci brúsnu podložku predstavuje nebezpečenstvo poranenia a môže spôsobiť zaseknutie, roztrhnutie kotúča alebo spätný ráz.

Ďalšie bezpečnostné pokyny

- Brúsenie olovnatej farby sa neodporúča. Olovnatý náter by mal odstraňovať len odborník.
- Brúsenie brúskou na sadrokartónové dosky môže spôsobiť vznik statickej elektriny na náradí. Z tohto dôvodu sa pri brúsení musí používať uzemnený odsávač prachu s antistatickou hadicou.
- Nepracujte na materiáloch, ktoré uvoľňujú nebezpečné látky (napr. azbest). Prijmite preventívne opatrenia, ak existuje pravdepodobnosť výskytu nebezpečného, horľavého alebo výbušného prachu. Noste ochrannú masku proti prachu. Používajte systém odsávania prachu.

Hluk a vibrácie

Hodnoty hluku a vibrácií boli stanovené v súlade s normou EN 62841.

Vyhodnotená hladina hluku elektrického náradia je zvyčajne:

Vyhodnotená hladina hluku elektrického náradia je zvyčajne:

– Hladina akustického tlaku L_{pA}:	77 dB(A)
– Hladina akustického výkonu L_{WA}:	85 dB(A)
– Neistota:	K = 3 dB

Celková hodnota vibrácií:

– Emisná hodnota a_h:	1.6 m/s^2
– Neistota:	K = 1.5 m/s^2
– Opakované rázové vibrácie (p_F)	21.8 m/s^2
– Neistota:	K = 2.5 m/s^2

⚠ ***UPOZORNENIE!***

Uvedené namerané hodnoty sa vzťahujú na nové elektrické náradie. Denné používanie spôsobuje zmenu hodnôt hluku a vibrácií.

i ***POZNÁMKA***

Deklarovaná celková hodnota (hodnoty) vibrácií a deklarovaná hodnota (hodnoty) emisií hluku boli namerané v súlade so štandardnou skúšobnou metódou a môžu sa použiť na porovnanie jednoho náradia s druhým; môžu sa použiť aj na predbežné posúdenie expozície. Deklarovaná úroveň emisií vibrácií a hodnota (hodnoty) emisií hluku predstavujú hlavné spôsoby použitia náradia. Ak sa však náradie používa na iné aplikácie, s iným príslušenstvom alebo pri nedostatočnej údržbe, úroveň emisií vibrácií a hodnota (hodnoty) emisií hluku sa môžu líšiť. To môže výrazne zvýšiť úroveň expozície počas celej pracovnej doby. Pre presný odhad úrovne expozície vibráciám a hodnoty (hodnôt) emisií hluku je tiež potrebné vziať do úvahy čas, kedy je náradie vypnuté alebo beží, ale v skutočnosti sa nepoužíva. To môže výrazne znížiť úroveň expozície počas celej pracovnej doby.
Stanovte dodatočné bezpečnostné opatrenia na ochranu obsluhy pred účinkami vibrácií a hluku, ako sú: Údržba náradia a príslušenstva, udržiavanie rúk v teple, organizácia pracovných postupov.

⚠ ***UPOZORNENIE!***

Používajte chrániče sluchu pri akustickom tlaku nad 85 dB (A).

Technické údaje

Typ výrobku		GE 6 X 18-EC
Výrobok		Brúska na sadrokartón
Menovité napätie	V=	18

Priemer unášacieho taniera	mm	Φ225
Menovité otáčky bez zaťaženia	/min	5500 - 8500
Počet kmitov bez zaťaženia	kmit/min	11300 -17000
Akumulátor	18V	AP 18…Séria AP 18…XT Séria
Sortiment nabíjačiek	CA 18…Séria CA 12/18…Séria	
Hmotnosť	kg	3.2*
Teplota nabíjania	0~40°C	
Pracovná teplota	-10 ~ 40 °C	
Skladovacia teplota	-20 ~ 50 °C	

*Merané bez akumulátora (hmotnosť akumulátora nájdete na stránke www.flex-tools.com), bez náradia.

Prehľad (pozri obr. A)

Číslovanie dielov výrobku sa vzťahuje na ilustráciu prístroja na stránke s nákresom.

1 Brúsna hlava
2 Ložiská kardanového hriadeľa
3 Konektor Φ32 mm
4 Digitálna predvoľba rýchlosti
5 Aretačné tlačidlo
6 Hlavný vypínač s premenlivou rýchlosťou
7 Rukoväť
8 Otvor na predĺženie
9 Sacia hadica (nie je štandardne súčasťou balenia)
10 Predĺženie (nie je štandardne súčasťou balenia)
11 Tlmiaca/ochranná podložka (nie je štandardne súčasťou balenia)
12 Montážne skrutky
13 Unášací tanier so suchým zipsom
14 Brúsna hlava

Návod na obsluhu

⚠ ***VAROVANIE!***

Pred akýmikoľvek prácami na elektrickom náradí vyberte akumulátor.

Pred zapnutím elektrického náradia

Vybaľte elektrické náradie a príslušenstvo a skontrolujte, či nechýbajú alebo nie sú poškodené žiadne diely.

i ***POZNÁMKA***

Akumulátory nie sú pri dodaní úplne nabité. Pred prvým použitím úplne nabite akumulátory. Pozrite si návod na obsluhu nabíjačky.

Tipy pre dlhú životnosť akumulátora

⚠ ***UPOZORNENIE!***

- *Akumulátor nikdy nenabíjajte pri teplotách nižších ako 0 °C alebo vyšších ako 40 °C.*
- *Nenabíjajte akumulátory v prostredí s vysokou vlhkosťou vzduchu alebo okolitou teplotou.*
- *Počas nabíjania nezakrývajte akumulátory a nabíjačku.*
- *Na konci nabíjania vytiahnite sieťovú zástrčku nabíjačky.*

Akumulátory a nabíjačka sa počas nabíjania zahrievajú. To je úplne normálne!

i ***POZNÁMKA***

Riaďte sa pokynmi pre správne nabíjanie batérie uvedenými v návode na obsluhu batérie.

Ak akumulátory dlhší čas nepoužívate, uskladnite ich čiastočne nabité na chladnom mieste.

Vloženie/výmena akumulátora (pozri obrázok B1-B2)

- Nabitý akumulátor zatlačte do náradia, kým nezacvakne na svoje miesto (pozri obr. B1).
- Ak chcete akumulátor vybrať, stlačte uvoľňovacie tlačidlo (1.) a vytiahnite ho (2.) (pozri obrázok B2).

⚠ ***UPOZORNENIE!***

Keď náradie nepoužívate, chráňte kontakty akumulátora. Uvoľnené kovové časti môžu skratovať kontakty; nebezpečenstvo výbuchu a požiaru!

Pripojenie odsávača (pozri obrázok C)

- Pripojte odsávaciu hadicu ku konektoru Φ32 mm (3).

i ***POZNÁMKA***

Pripojenie je špeciálny vývoj systému FLEX. Ak sa elektrické náradie používa s bežnými spojovacími dielmi spolu s odsávacou hadicou, je možné použiť adaptér z programu príslušenstva FLEX.

Odsávanie prachu a triesok

⚠ ***POZOR!***

Prach sa môže ľahko vznietiť. Zabráňte hromadeniu prachu na pracovisku.

Je potrebné vyvarovať sa práci bez opatrení na zníženie prašnosti. Vhodné odsávacie zariadenie alebo prachová nádoba/prachové vrecko znižuje zdraviu škodlivú prašnosť. Je potrebné zabezpečiť dobré vetranie pracoviska. Zásadne je potrebné používať vhodnú alebo predpísanú ochranu dýchacích ciest.

i ***UPOZORNENIE***

e potrebné dodržiavať nižšie uvedené požiadavky. Musia sa dodržiavať platné predpisy vo vašej krajine týkajúce sa spracovávaných materiálov.

Pri použití vysávača

⚠ ***UPOZORNENIE!***

- *Pri používaní brúsky na sadrokartón pripojte odsávač prachu triedy M.*
- *Ak sa použije vrecko na prach, ktoré nie je povolené na použitie so suchým stavebným prachom, môže sa na pracovisku zvýšiť množstvo prachových častíc vo vzduchu. Vysoké koncentrácie prachu vo vzduchu môžu počas dlhšieho obdobia poškodiť dýchací systém človeka.*

- Vložte špeciálne vrecko na suchý stavebný prach do vysávača podľa pokynov dodaných s vysávačom.
- Pripojte saciu hadicu k odsávaču prachu.

Dodržiavajte návod na obsluhu odsávacieho systému! Skontrolujte prípojku. V prípade potreby použite vhodný adaptér. Skontrolujte, či je antistatická hadica správne pripojená k uzemneniu odsávacieho systému.

Parameter	Jednotka	Hodnota
Odporúčaný menovitý priemer hadice	mm	32
Požadovaný podtlak*	Pa	≥ 25 000
Požadovaný prietok vzduchu*	l/min	≥ 4 500
Odporúčaná trieda filtra	–	Trieda filtra M**

* Výkonnostné údaje vysávača

** Podľa IEC/EN 60335-2-69

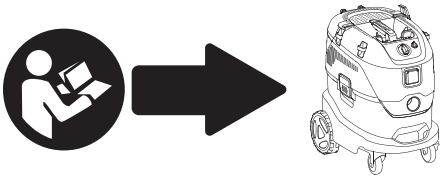

i ***UPOZORNENIE***

Ak sa sací výkon zníži, prerušte prácu a odstráňte príčinu.

Externé odsávanie

Pripojte odsávaciu hadicu k vysávaču (externý výrobok). Vysávač musí byť vhodný pre opracovávaný materiál.

Na odsávanie prachu, ktorý je obzvlášť nebezpečný pre zdravie, karcinogénny alebo suchý, sa musí použiť špeciálny vysávač.

i ***POZNÁMKA***

Ak váš vysávač vyžaduje špeciálnu prípojku, sponovú prípojku možno odstrániť a vybrať vhodný adaptér z ponuky príslušenstva FLEX.

Pripevnenie alebo výmena brúsneho papiera (pozri obrázok D)

⚠ ***UPOZORNENIE!***

Pred akýmikoľvek prácami na elektrickom náradí vyberte akumulátor.

- Odstráňte opotrebovaný brúsny papier z unášacím tanierom so suchým zipsom (13).
- Umiestnite brúsny papier do stredu unášacieho taniera so suchým zipsom a pritlačte.
- Vykonajte skúšobný chod a skontrolujte, či je brúsny nástroj upnutý v strede.

POZNÁMKA

Používajte iba brúsne papiere odporúčané na našej webovej stránke s príslušným príslušenstvom.

Zapnutie a vypnutie

Stručný popis činnosti (pozri obrázok E1)

- Najskôr stlačte aretačné tlačidlo (5). Potom stlačte a podržte spínač (6). Uvoľnite uvoľňovacie tlačidlo.
- Prepínač (6) poskytuje vyššiu rýchlosť pri zvýšenom tlaku na spúšť a nižšiu rýchlosť pri zníženom tlaku na spúšť.
- Na vypnutie uvoľnite spínač.

Nepretržitá prevádzka (pozri obrázok E2)

- Najskôr stlačte a podržte aretačné tlačidlo (5) a potom prepínač (6).
- Na zaistenie v polohe podržte aretačné tlačidlo a uvoľnite spínač. Uvoľnite aretačné tlačidlo.
- Na vypnutie krátko stlačte a uvoľnite spínač (pozri obrázok E3).

Predvoľba rýchlosti (pozri obrázok F)

Ak chcete nastaviť pracovnú rýchlosť, vyberte požadovanú hodnotu pomocou tlačidiel na ovládacom paneli.

Použitie predĺženia (pozri obrázok G)

Predĺženie (10) možno použiť na zvýšenie dosahu pri práci so brúskou na sadrokartón.

- Predĺženie zasuňte tak ďaleko, ako sa dá zasunúť do otvoru na pätke. Otáčaním rukoväte uťahujte predĺženie, kým sa neozve cvaknutie.

POZNÁMKA

Predĺženie je voliteľné príslušenstvo.

Práca s elektrickým náradím (pozri obrázok H a I)

⚠ ***UPOZORNENIE!***

Elektrické náradie držte oboma rukami! Pri práci majte vždy jednu ruku na rukoväti - aj pri práci s pripojeným predĺžením. Ruky držte ďalej od brúsnej hlavy. V opačnom prípade by sa vám mohla zachytiť ruka, pretože brúsna hlava sa otáča rôznymi smermi.

1. Pripevnite brúsny papier.
2. Pripojte systém odsávania prachu.
3. Pripojte akumulátor.
4. Nastavte požadovanú rýchlosť.
5. Zapnite systém odsávania prachu.
6. Držte brúsku na sadrokartón oboma rukami. To poskytuje najlepšiu možnú kombináciu dosahu a pákového efektu pre danú aplikáciu.
7. Zapnite stroj.
8. Jemne pritlačte brúsku na sadrokartón na pracovnú plochu (tlak by mal byť taký, aby brúsna hlava priliehala k pracovnej ploche).
9. Zvýšte tlak, aby sa brúsny list dostal do kontaktu s pracovnou plochou. Brúskou pritom kývajte prekrývajúcimi sa pohybmi, aby ste vyhladili povrch na požadovanú jemnosť.

⚠ ***UPOZORNENIE!***

Rotujúce časti brúsnej hlavy sa nesmú dostať do kontaktu s ostrými vyčnievajúcimi predmetmi (napr. klincami, skrutkami, rozvodnými skrinkami). Unášací tanier so suchým zipsom sa môže poškodiť, ak príde do kontaktu s vyčnievajúcimi predmetmi.

Unášací tanier so suchým zipsom môžete vymeniť, ak je poškodený alebo značne odretý (pozri časť „Údržba a starostlivosť“).

Brúsenie za sucha

Brúska na sadrokartónové dosky je vybavená jedinečnou otočnou hlavou. Keďže sa táto hlava môže otáčať v rôznych smeroch, brúsna hlava sa dá prispôsobiť pracovnej ploche.

Používateľ tak môže brúsiť horné, stredné a dolné časti stien alebo stropné profily bez toho, aby musel meniť svoju polohu.

Pri práci vyvíjajte len taký tlak, aký je potrebný na udržanie kontaktu brúsnej dosky s pracovným povrchom. Nadmerný tlak môže spôsobiť nechcený špirálovitý vzor škrabancov a nerovný pracovný povrch.

Počas kontaktu brúsnej dosky s pracovnou plochou brúskou neustále pohybujte. Pritom dbajte na to, aby ste brúskou pohybovali rovnomerne a na veľkej ploche.

Ak zastavíte brúsku na pracovnej ploche alebo s ňou budete nerovnomerne pohybovať, môže vzniknúť nechcený špirálovitý vzor zo škrabancov a nerovný pracovný povrch.

POZNÁMKA

Brúska na sadrokartónové dosky je vybavená poistkou proti preťaženiu, ktorá chráni zariadenie. Ak je záťaž príliš veľká, zariadenie sa vypne a okamžite sa reštartuje.

Preprava

Na lítium-iónové akumulátory sa vzťahujú požiadavky právnych predpisov o nebezpečnom tovare.

Preprava týchto akumulátorov sa musí vykonávať v súlade s miestnymi, vnútroštátnymi a medzinárodnými ustanoveniami a predpismi.

Používatelia môžu tieto akumulátory prepravovať po ceste bez ďalších požiadaviek.

Komerčná preprava lítium-iónových akumulátorov prepravnými spoločnosťami podlieha predpisom o preprave nebezpečného tovaru. Prípravy na prepravu a prepravu môžu vykonávať len náležite vyškolené osoby. Celý proces musí byť pod odborným dohľadom.

Pri preprave nabíjateľných akumulátorov je potrebné dodržiavať nasledujúce body:

Uistite sa, že kontaktné svorky akumulátora sú chránené a izolované, aby sa zabránilo skratu.

Uistite sa, že je akumulátor v obale zabezpečený proti pohybu.

Poškodené alebo vytekajúce akumulátory sa nesmú prepravovať.

Ďalšie informácie vám poskytne vaša prepravná spoločnosť.

UPOZORNENIE!

Nevkladajte akumulátory, ktoré majú poškodené puzdro.

Údržba a starostlivosť

VAROVANIE!

Pred vykonávaním akýchkoľvek prác na elektrickom náradí vyberte z náradia akumulátor.

Čistenie

UPOZORNENIE!

Pri čistení suchým stlačeným vzduchom vždy používajte ochranné okuliare.

Pravidelne čistite náradie a vetracie otvory. Frekvencia čistenia závisí od materiálu a doby používania. Vnútro skrine a motor pravidelne prefukujte suchým stlačeným vzduchom.

Výmena unášacieho taniera so suchým zipsom (pozri obrázok J)

- Ak je prítomný, vytiahnite rozhranie/šetrič (11) z unášacieho taniera so suchým zipsom (13).
- Odskrutkujte päť skrutiek (12) pomocou 4 mm imbusového kľúča (nie je súčasťou balenia).
- Brúsnu hlavu zostavte v opačnom poradí.

Opravy

Opravy môže vykonávať len autorizované zákaznícke servisné stredisko.

POZNÁMKA

Počas záručnej doby neuvoľňujte skrutky na kryte. Nedodržanie tejto požiadavky má za následok neplatnosť akýchkoľvek nárokov vyplývajúcich zo záruky výrobcu.

Náhradné diely a príslušenstvo

Ďalšie príslušenstvo, najmä náradie a doplnky, nájdete v katalógoch výrobcu. Výkresy a zoznamy náhradných dielov nájdete na našej domovskej stránke: **www.flex-tools.com.**

Informácie o likvidácii

VAROVANIE!

Znefunkčnite nepotrebné elektrické náradie:

– *odstránením akumulátora z elektrického náradia,*



Len pre krajiny EÚ

Elektrické náradie nevyhadzujte do

domového odpadu!

V súlade s európskou smernicou 2012/19/EÚ o odpade z elektrických a elektronických zariadení a transpozícii do vnútroštátneho práva musia byť použité elektrické náradia zbierané oddelene a recyklované spôsobom šetrným k životnému prostrediu.

Recyklácia surovín namiesto likvidácie odpadu.

Zariadenie, príslušenstvo a obaly sa musia recyklovať spôsobom šetrným k životnému prostrediu. Plastové diely sú určené na recykláciu podľa druhu materiálu.

VAROVANIE!

Nevyhadzujte akumulátor do domového odpadu, ohňa alebo vody. Neotvárajte použité akumulátory.

Len pre krajiny EÚ:

V súlade s nariadením 2023/1542 sa musia chybné alebo použité akumulátory recyklovať.

POZNÁMKA

O možnostiach likvidácie sa informujte u vášho predajcu!

CE- Vyhlásenie o zhode

Vyhlásenia o zhode sú uvedené v prílohe 1 k tomuto návodu na použitie.

Vylúčenie zodpovednosti

Výrobca a jeho zástupca nie sú zodpovední za škody a ušlý zisk v dôsledku prerušenia podnikania spôsobeného výrobkom alebo nepoužiteľným výrobkom.
Výrobca a jeho zástupca nezodpovedajú za škody, ktoré vznikli nesprávnym použitím elektrického nástroja alebo použitím elektrického nástroja s výrobkami od iných výrobcov.

Sadržaj

Simboli koji se koriste u ovom priručniku .126
Simboli na proizvodu 126
Važne informacije u vezi sigurnosti.....126
Buka i vibracije 127
Tehnički podaci 127
Pregled.....128
Upute za uporabu 128
Transport 131
Održavanje i njega.....131
Informacije o zbrinjavanju 131
CE izjava o sukladnosti 132
Izuzeće od odgovornosti 132

Simboli koji se koriste u ovom priručniku

⚠ ***UPOZORENJE!***
Označava neposrednu prijeteću opasnost. Zanemarivanje ovog upozorenja može rezultirati smrću ili iznimno teškim ozljedama.

⚠ ***OPREZ!***
Označava moguću opasnu situaciju. Zanemarivanje ovog upozorenja može rezultirati lakšim ozljedama ili materijalnom štetom.

i ***NAPOMENA***
Označava savjete za primjenu i važne informacije.

Simboli na proizvodu


Prije uključivanja električnog alata, pročitajte priručnik za upotrebu.


Nosite zaštitne naočale


Obvezno radite s dvije ruke


Informacije o zbrinjavanju starog alata (pogledajte stranicu 131)

CE oznaka

UKCA oznaka

Važne informacije u vezi sigurnosti

⚠ ***UPOZORENJE!***
Prije upotrebe električnog alata pročitajte sljedeće i postupite sukladno tome:

- *ove upute za rukovanje,*
- *„Opće upute u vezi sigurnosti" za rukovanje električnim alatima u priloženoj brošuri (letak br.: 315915),*
- *pravila i propise za sprječavanje nesreća koji važe na mjestu primjene.*

Ovaj električni alat izrađen je u skladu s najnovijim dostignućima tehnike i priznatim sigurnosno-tehničkim propisima.

Ipak, ovaj električni alat može za vrijeme upotrebe predstavljati opasnosti za tijelo i život korisnika ili drugih osoba, odnosno može doći do oštećenja električnog alata ili drugih materijalnih šteta.

Električni alat može se koristiti samo

- *za predviđenu svrhu*
- *u besprijekornom radnom stanju.*

Greške koje ugrožavaju sigurnost moraju se odmah otkloniti.

Namjena

Brusilica za suhozid je namijenjena

- za komercijalnu upotrebu u industriji i trgovini,
- za brušenje zidova i stropova u unutrašnjosti i vani,
- za brušenje glatkih montažnih zidova.

Nije dopušteno korištenje reznih diskova, brusnih diskova, brusnih diskova u obliku lepeze ili žičane četke.

Prilikom korištenja brusilice za montažne zidove mora biti spojen usisavač klase M s antistatičkom cijevi.

Upute za siguran rad s orbitalnom brusilicom

⚠ ***UPOZORENJE!***

Pročitajte sva upozorenja u vezi sigurnosti, sve upute, ilustracije i specifikacije isporučene s ovim električnim alatom. *Zanemarivanje svih uputa navedenih u nastavku može rezultirati električnim udarom, požarom i/ili teškim ozljedama. Sačuvajte sva upozorenja i sve upute za buduće potrebe.*

Upozorenja u vezi sigurnosti specifična za postupke šmirglanja:

- **Koristite brusni papir propisane veličine. Prilikom odabira brusnog papira pridržavajte se preporuka proizvođača.** Veći brusni papir koji izlazi izvan brusne ploče predstavlja opasnost od razderotina i može uzrokovati zapinjanje, kidanje ploče ili povratni udarac.

Dodatne sigurnosne upute

- Nije preporučljivo brusiti boju koja sadrži olovo. Boju koja sadrži olovo smiju uklanjati isključivo stručnjaci.
- Brušenje brusilicom za montažne zidove može stvoriti statički elektricitet na alatu. Iz tog se razloga mora koristiti uzemljeni usisavač s antistatičkom cijevi prilikom brušenja.
- Ne radite na materijalima koji oslobađaju opasne tvari (primjerice azbest). Poduzmite mjere opreza ako je vjerojatno da će se pojaviti opasna, zapaljiva ili eksplozivna prašina. Nosite zaštitnu masku za prašinu. Koristite sustav za usisavanje prašine.

Buka i vibracije

Vrijednosti buke i vibracija određene su u skladu s normom EN 62841.

A-ponderirana razina buke električnog alata obično je:

A-ponderirana razina buke električnog alata obično je:

- Razina zvučnog tlaka L_{pA}: 77 dB(A)
- Razina zvučne snage L_{WA}: 85 dB(A)
- Nesigurnost: K = 3 dB

Ukupna vrijednost vibracija:

- Vrijednost emisije a_h: 1.6 m/s^2
- Nesigurnost: K = 1.5 m/s^2
- Ponavljajuće udarne vibracije (p_F) 21.8 m/s^2
- Nesigurnost: K = 2.5 m/s^2

⚠ ***OPREZ!***

Navedene izmjerene vrijednosti vrijede za nove električne alate. Svakodnevna uporaba uzrokuje promjenu vrijednosti buke i vibracija.

i ***NAPOMENA***

Deklarirana ukupna vrijednost(i) vibracija i deklarirana vrijednost(i) emisije buke izmjerene su u skladu sa standardnom metodom ispitivanja i mogu se koristiti za usporedbu jednog alata s drugim; također se mogu koristiti u preliminarnoj procjeni izloženosti.
Deklarirana razina emisije vibracija i vrijednost(i) emisije buke predstavljaju glavne primjene alata. Međutim, ako se alat koristi za različite primjene, s različitim priborom ili uz loše održavanje, razina emisije vibracija i vrijednost(i) emisije buke mogu se razlikovati. To može značajno povećati razinu izloženosti tijekom ukupnog radnog razdoblja.
Za preciznu procjenu razine izloženosti vibracijama i vrijednosti oznake emisije buke, također je potrebno uzeti u obzir vrijeme kada je alat isključen ili radi, ali zapravo nije u uporabi. To može značajno smanjiti razinu izloženosti tijekom ukupnog radnog razdoblja.
Utvrdite dodatne sigurnosne mjere za zaštitu rukovatelja od utjecaja vibracija i buke kao što su: Održavanje alata i pribora, održavanje ruku toplima, organizacija radnih procesa.

⚠ ***OPREZ!***

Pri zvučnom tlaku većem od 85 dB(A), nosite zaštitu za sluh.

Tehnički podaci

Vrsta proizvoda		GE 6 X 18-EC
Proizvod		Brusilica za montažne zidove
Nazivni napon	Vdc	18
Promjer brusnog tanjura	mm	Φ 225

Brzina bez opterećenja	o/min	5500 - 8500
Broj oscilacija bez opterećenja	H/min	11300 - 17000
Baterija	18V	AP 18…serija AP 18…XT serija
Raspon punjača	CA 18…serija CA 12/18…serija	
Težina	kg	3.2*
Temperatura punjenja	0~40°C	
Radna temperatura	-10 – 40 °C	
Temperatura skladištenja	- 20 ~ 50 °C	

*Izmjereno bez baterije (težinu baterije možete pronaći na www.flex-tools.com), bez alata.

Pregled (pogledajte sliku A)

Brojčane oznake značajki proizvoda odnose se na ilustraciju uređaja na stranici s grafičkim prikazom.

1 Brusna glava
2 Ležajevi s kardanskim prstenom
3 Priključak Φ 32 mm
4 Digitalni izbor brzine
5 Blokirni gumb
6 Sklopka okidača s regulacijom brzine
7 Ručka
8 Otvor za nastavak
9 Usisno crijevo (nije u standardnoj opremi)
10 Nastavak (nije u standardnoj opremi)
11 Spojni disk/zaštita (nije u standardnoj opremi)
12 Montažni vijci
13 Potporna ploča s čičkom
14 Brusna glava

Upute za uporabu

⚠ ***UPOZORENJE!***

Uklonite bateriju prije svih radova na električnom alatu.

Prije uključivanja električnog alata

Raspakirajte električni alat i pribor te provjerite ima li izgubljenih ili oštećenih dijelova.

i ***NAPOMENA***

Baterije pri isporuci nisu potpuno napunjene. Prije prve uporabe potpuno napunite baterije. Pogledajte upute za uporabu punjača.

Savjeti za dug radni vijek baterije

⚠ ***OPREZ!***

- *Nemojte puniti baterije na temperaturama ispod 0 °C ili iznad 40 °C.*
- *Ne punite baterije u okruženjima s visokom vlažnošću zraka ili temperaturom okoline.*
- *Nemojte pokrivati baterije i punjač tijekom punjenja.*
- *Izvucite mrežni utikač punjača po završetku punjenja.*

Baterija i punjač zagrijavaju se tijekom punjenja. To je sasvim normalno!

i ***NAPOMENA***

Slijedite upute za ispravno punjenje baterije u priručniku za rukovanje baterijom.

Ako se baterije ne koriste duže vrijeme, pohranite ih djelomično napunjene na hladno mjesto.

Umetanje/zamjena baterije (pogledajte slike B1 i B2)

- Pritisnite napunjenu bateriju u električni alat tako da čujno ulegne u svoje mjesto (pogledajte slika B1).
- Za uklanjanje, pritisnite gumb za otpuštanje (1.) i izvadite bateriju (2.) (pogledajte slika B2).

⚠ ***OPREZ!***

Kada ne upotrebljavate uređaj, zaštitite kontakte baterije. Nepričvršćeni metalni dijelovi mogu prouzročiti kratak spoj kontakata; postoji opasnost od eksplozije i požara!

Spajanje usisavača (pogledajte sliku C)

- Spojite usisno crijevo u priključak Φ 32 mm (3).

i ***NAPOMENA***

Priključak je posebno razvila tvrtka FLEX. Ako električne alate koristite konvencionalnim priključnim dijelovima zajedno s usisnim crijevom, možete koristiti adapter iz programa pribora tvrtke FLEX.

Pölyn-/lastunpoisto

⚠ ***HUOMIO!***

Pölyt saattavat syttyä helposti palamaan. Vältä pölyn kerääntymistä työpaikalle.
Töiden tekemistä ilman pölyä vähentäviä toimenpiteitä tulee välttää. Tarkoitukseen soveltuvan pölynpoistolaitteen tai pölyrasian/pölypussin käyttö vähentää terveydelle vaarallista pölykuormitusta.
Varmista työpaikan hyvä tuuletus.
Tarkoitukseen soveltuvaa tai ohjeenmukaista hengityssuojainta on ehdottomasti käytettävä.

i ***HUOMAUTUS***

Seuraavia ohjeita ja vaatimuksia on noudatettava. Noudata eri materiaalien työstöä koskevia maakohtaisia ohjeita ja määräyksiä.

Jos käytät imuria

⚠ ***OPREZ!***

– *Kada koristite brusilicu za montažne zidove, spojite usisivač prašine klase M.*
– *Ako koristite vreću za prašinu koja nije odobrena za korištenje sa suhom građevinskom prašinom, može se povećati količina čestica prašine u zraku na mjestu rada. Ako je visoka koncentracije prašine dugotrajno u zraku, može oštetiti ljudski dišni sustav.*

- Umetnite posebnu vrećicu za suhu građevinsku prašinu u svoj usisavač sukladno uputama priloženim uz usisavač.
- Spojite usisno crijevo u usisavač. Pratite upute za upotrebu sustava za usisavanje! Provjerite nastavak. Ako je potrebno, upotrijebite odgovarajući adapter. Pobrinite se da je antistatička cijev ispravno spojena na uzemljenje sustava za usisavanje.

Parametar	Jedinica	Vrijednost
Preporučeni nazivni promjer crijeva	mm	32
Potreban podtlak*	Pa	≥ 25.000
Potreban protok zraka*	l/min	≥ 4.500
Preporučena klasa filtra	–	Klasa filtra M**

* Podaci o učinkovitosti usisavača

** Prema IEC/EN 60335-2-69

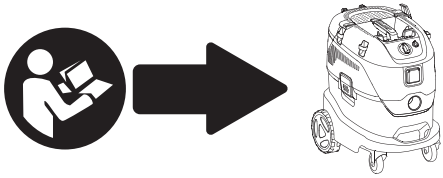

i ***HUOMAUTUS***

Jos imuteho heikentyy, keskeytä työnteko ja korjaa syy.

Vanjsko usisavanje

Spojite usisno crijevo na usisavač prašine (vanjski proizvod). Usisavač prašine mora biti prikladan za materijal koji se obrađuje.

Poseban usisavač prašine mora se koristiti za usisavanje prašine koja je osobito opasna za zdravlje, kancerogena ili suha.

Pričvršćivanje ili zamjena brusnog papira (pogledajte sliku D)

⚠ ***OPREZ!***

Uklonite bateriju prije svih radova na električnom alatu.

- Uklonite istrošeni brusni papir s potporne ploče s čičkom (13).
- Stavite brusni papir na sredinu potporne ploče s čičkom i pritisnite ga.
- Provedite probni rad kako biste provjerili je li alat za brušenje stegnut u sredinu.

i ***NAPOMENA***

Koristite samo brusne papire koji su preporučeni na našem web-mjestu s pripadajućim priborom.

Uključivanje i isključivanje

Kratki rad (pogledajte sliku E1)

- Prvo pritisnite blokirni gumb (5). Zatim pritisnite i zadržite prekidač (6). Otpustite blokirni gumb.
- Prekidač (6) omogućuje veću brzinu uz jači pritisak na okidač i manju brzinu uz slabiji pritisak na okidač.
- Za isključivanje otpustite prekidač.

Kontinuirani rad (pogledajte sliku E2)

- Prvo pritisnite i zadržite blokirni gumb (5), a zatim prekidač (6).
- Želite li zaključati u položaju, zadržite blokirni gumb i otpustite prekidač. Otpustite blokirni gumb.
- Za isključivanje je potrebno kratko pritisnuti i otpustiti prekidač (pogledajte sliku E3).

Odabir brzine (pogledajte sliku F)

Da biste postavili radnu brzinu, odaberite željenu vrijednost pomoću gumba na upravljačkoj ploči.

Korištenje nastavka (pogledajte sliku G)

Nastavak (10) se može koristiti za povećanje dometa prilikom rada s brusilicom za montažne zidove.

- Umetnite produžetak što dublje u otvor na lopatici. Okretanjem ručke zategnite nastavak tako da se čuje prepoznatljivi zvuk.

i ***NAPOMENA***

Nastavak je izborni dio pribora.

Rad s električnim alatom (pogledajte slike H i I)

⚠ ***OPREZ!***

Držite električni alat objema rukama! Prilikom rada, jednu ruku držite na ručki – čak i kada radite s pričvršćenim nastavkom. Držite ruke podalje od brusne glave. U suprotnom se vaša ruka može zahvatiti, jer se brusna glava okreće u različitim smjerovima.

1. Pričvrstite brusni papir.
2. Povežite sustav za usisavanje prašine.
3. Postavite bateriju.
4. Postavite potrebnu brzinu.
5. Uključite sustav za usisavanje prašine.
6. Držite brusilicu za montažne zidove objema rukama. Tako se postiže najbolja moguća kombinacija dometa i poluge prilikom primjene.
7. Uključite uređaj.
8. Nježno pritisnite brusilicu za montažne zidove uz radnu površinu (pritisak treba biti tek toliko snažan da brusna glava bude u ravnini s radnom površinom).
9. Povećajte pritisak kako biste doveli brusni papir u dodir s radnom površinom. Pritom pomičite brusilicu preklapajućim pokretima dok ne izbrusite površinu do potrebne glatkoće.

⚠ ***OPREZ!***

Okretni dijelovi brusne glave ne smiju doći u dodir s oštrim izbočenim predmetima (npr. čavlima, vijcima, kutijama za spajanje). Potporna ploča s čičkom može se oštetiti ako dođe u dodir s izbočenim predmetima.

Jastučić s čičkom može se zamijeniti ako je oštećen ili jako pohabat (pogledajte odjeljak „Održavanje i njega").

Brušenje suhih građevinskih površina

Brusilica za montažne zidove ima jedinstvenu okretnu glavu. Budući da se ova glava može okretati u različitim smjerovima, brusna glava može se prilagoditi radnoj površini.

Stoga korisnik može brusiti gornje, srednje i donje dijelove zidova ili stropne profile bez potrebe za promjenom položaja.

Prilikom rada, primijenite tek toliki pritisak koji je potreban da brusna ploča ostane u dodiru s radnom površinom. Prekomjerni pritisak može rezultirati neugodnim spiralnim uzorkom ogrebotina i neravnomjernom radnom površinom.

Neprestano pomičite brusilicu dok je brusna ploča u dodiru s radnom površinom. Pritom brusilicu pomičete ravnomjerno i preko širokog područja.

Ako zaustavite brusilicu na radnoj površini ili je pomičete neravnomjerno, to može rezultirati neugodnim spiralnim uzorkom ogrebotina i neravnomjernom radnom površinom.

NAPOMENA

Brusilica za montažne zidove ima zaštitu od preopterećenja koja je štiti. Ako je opterećenje preveliko, uređaj se isključuje i odmah ponovno pokreće.

Transport

Litij-ionske baterije podliježu zahtjevima zakonodavstva o opasnoj robi.

Prijevoz tih baterija mora se izvršiti u skladu s lokalnim, nacionalnim i međunarodnim odredbama i propisima.

Korisnici mogu transportirati te baterije cestom bez dodatnih zahtjeva.

Komercijalni prijevoz litij-ionskih baterija od strane tvrtki za otpremu podliježe propisima za prijevoz opasnih tereta. Pripreme za otpremu i transport mogu obavljati samo osobe odgovarajuće stručnosti. Cijeli postupak mora biti profesionalno nadziran.

Prilikom prijevoza punjivih baterija moraju se poštivati sljedeće točke:

Provjerite jesu li kontaktni priključci baterije zaštićeni i izolirani kako bi se spriječili kratki spojevi.

Provjerite je li baterija osigurana protiv pomicanja unutar pakiranja.

Oštećene ili baterije koje cure ne smiju se transportirati.

Obratite se svojoj tvrtki za otpremu trebaju li vam dodatne informacije.

OPREZ!

Ne postavljajte baterije koje imaju oštećeno kućište.

Održavanje i njega

UPOZORENJE!

Izvadite baterijski modul iz alata prije izvođenja bilo kakvih radova na električnom alatu.

Čišćenje

OPREZ!

Prilikom suhog čišćenja komprimiranim zrakom, nosite naočale.

Redovito čistite električni alat i ventilacijske otvore. Učestalost čišćenja ovisi o materijalu i trajanju uporabe. Unutrašnjost kućišta i motor redovito propušite suhim stlačenim zrakom.

Zamjena jastučića s čičkom (pogledajte sliku J)

- Ako postoji, povucite spojni disk/zaštitni jastučić (11) s potporne ploče s čičkom (13).
- Odvrnite pet vijaka (12) unutarnjim imbus odvijačem veličine 4 mm (nije isporučen).
- Sastavite brusnu glavu obrnutim redoslijedom.

Popravak

Popravke smije izvoditi samo ovlašteni korisnički servisni centar.

NAPOMENA

Tijekom jamstvenog razdoblja nemojte otpuštati vijke na kućištu. Nepoštivanjem ovog zahtjeva izgubit ćete pravo na jamstvo proizvođača.

Zamjenski dijelovi i dodatna oprema

Ostalu dodatnu opremu, posebno alate i pribor, potražite u katalozima proizvođača. Sklopne crteže i popise rezervnih dijelova možete pronaći na našoj početnoj stranici: **www.flex-tools.com.**

Informacije o zbrinjavanju

UPOZORENJE!

Električni alat koji se više ne može upotrebljavati učinite neupotrebljivim:

– *električni alat na baterijsko napajanje uklanjanjem baterije,*



Samo zemlje EU-a

Električne alate nemojte odlagati s otpadom iz kućanstva!

U skladu s Europskom direktivom 2012/19/EU o otpadnoj električnoj i elektroničkoj opremi i prijenosu u nacionalni zakon, iskorištene električne alate potrebno je zasebno sakupljati i reciklirati na ekološki prihvatljiv način.

Povrat neobrađenog materijala umjesto odlaganja u otpad.

Uređaj, dodatnu opremu i ambalažu potreb-

no je reciklirati na ekološki prihvatljiv način. Plastični dijelovi identificirani su za recikliranje prema vrsti materijala.

⚠ ***UPOZORENJE!***

Baterije nemojte odlagati u otpad iz kućanstva, vatru ili vodu. Nemojte otvarati iskorištene baterije.

Samo za zemlje EU:

U skladu s Direktivom 2023/1542 neispravne ili iskorištene baterije potrebno je reciklirati.

i ***NAPOMENA***

Informacije o mogućnostima zbrinjavanja zatražite od svog dobavljača!

CE- Izjava o sukladnosti

Izjave o sukladnosti nalaze se u Prilogu 1. ovog priručnika s uputama.

Izuzeće od odgovornosti

Proizvođač i njegov zastupnik nisu odgovorni za štete i izgubljenu dobit uslijed prekida u poslovanju prouzročenog proizvodom ili neupotrebljivim proizvodom.
Proizvođač i njegov zastupnik nisu odgovorni za štetu prouzročenu nepravilnom uporabom proizvoda ili uporabom proizvoda s proizvodima drugih proizvođača.

Vsebina

Simboli, uporabljeni v teh navodilih 133
Simboli na izdelku 133
Pomembne varnostne informacije 133
Hrup in tresljaji 134
Tehnični podatki 134
Pregled 135
Navodila za uporabo 135
Transport 138
Vzdrževanje in nega 138
Informacije o odstranjevanju 138
CE izjava o skladnosti 139
Oprostitev odgovornosti 139

Simboli, uporabljeni v teh navodilih

⚠ ***OPOZORILO!***
Označuje grozečo nevarnost. Neupoštevanje tega opozorila lahko privede do izgube življenja ali izjemno hudih telesnih poškodb.

⚠ ***POZOR!***
Označuje morebitno nevarnost. Neupoštevanje tega opozorila lahko privede do lažjih telesnih poškodb ali materialne škode.

i ***OPOMBA***
Označuje nasvete pri uporabi in pomembne informacije.

Simboli na izdelku


Pred vklopom električnega orodja preberite priročnik za uporabo.


Nosite zaščitna očala


Vedno delajte z dvema rokama


Informacije o odstranjevanju starega orodja (glejte stran 138)

CE Oznaka CE

UKCA Oznaka UKCA

Pomembne varnostne informacije

⚠ ***OPOZORILO!***
Pred uporabo električnega orodja preberite sledeče in ustrezno ukrepajte:

- *ta navodila za uporabo,*
- *»Splošna varnostna navodila« glede upravljanja električnih orodij v priloženi knjižici (št. navodil: 315915),*
- *trenutna veljavna pravila in predpise za preprečevanje nesreč na mestu uporabe.*

To najsodobnejše električno orodje smo izdelali v skladu z uveljavljenimi varnostnimi predpisi.

Kljub temu pri uporabi električnega orodja obstaja nevarnost izgube življenja ali okončine uporabnika in/ali tretje osebe oz. lahko pride do poškodb električnega orodja ali druge materialne škode.

Električno orodje se lahko uporablja le

- *za predvideni namen*
- *in če je v brezhibnem delovnem stanju.*

Okvare, ki ogrožajo stopnjo varnosti, je treba nemudoma odpraviti.

Predvidena uporaba

Brusilnik za suhomontažne plošče je namenjen

- za komercialno uporabo v industriji in trgovini;
- za brušenje sten in stropov znotraj in zunaj;
- za brušenje glajenih suhomontažnih plošč.

Uporaba rezalnih kolutov, grobih kolutov, lamelnih brusnih plošč ali žičnih ščetk ni dovoljena.

Pri uporabi brusilnika za suhomontažne plošče je treba priključiti odsesovalnik prahu razreda M z antistatično cevjo.

Varnostna navodila za orbitalni brusilnik

⚠ ***OPOZORILO!***

Preberite vsa varnostna opozorila, navodila, slike in tehnične podatke, ki so priloženi temu električnemu orodju. *Če ne upoštevate vseh spodaj navedenih navodil, lahko pride do električnega udara, požara in/ali resnih telesnih poškodb. Vsa opozorila in navodila shranite za kasnejšo uporabo.*

Posebna varnostna opozorila za peskanje:

- **Uporabite brusni papir ustrezne velikosti. Pri izbiri brusnega papirja upoštevajte priporočila proizvajalcev.** Večji brusni papir, ki sega prek brusnega krožnika, predstavlja nevarnost raztrganin in lahko povzroči zatikanje, trganje diska ali povratni udarec.

Dodatna varnostna navodila

- Ni priporočljivo za brušenje svinčene barve. Svinčeno barvo sme odstraniti samo strokovnjak.
- Brušenje z brusilnikom za suhomontažne plošče lahko povzroči nastanek statične elektrike na orodju. Zato je treba pri brušenju uporabiti ozemljeni odsesovalnik prahu z antistatično cevjo.
- Ne delajte z materiali, ki sproščajo nevarne snovi (npr. azbest). Upoštevajte previdnostne ukrepe, če obstaja verjetnost, da se bo pojavil nevaren, gorljiv ali eksploziven prah. Nosite zaščitno masko za prah. Uporabite sistem za odstranjevanje prahu.

Hrup in tresljaji

Vrednosti hrupa in tresljajev so bile določene v skladu s standardom EN 62841.

A-ovrednotena raven hrupa za električno orodje običajno znaša:

A-ovrednotena raven hrupa za električno orodje običajno znaša:

- Raven zvočnega tlaka L_{pA}: 77 dB(A)
- Izmerjena raven zvočne moči L_{WA}: 85 dB(A)
- Negotovost: K = 3 dB

Skupna vrednost vibracij:

- Emisijska vrednost a_h: 1.6 m/s^2
- Negotovost: K = 1.5 m/s^2
- Ponavljajoče se udarne vibracije (p_F): 21.8 m/s^2
- Negotovost: K = 2.5 m/s^2

⚠ ***POZOR!***

Navedene izmerjene vrednosti veljajo za nova električna orodja. Če orodje pogosto uporabljate, se lahko vrednosti hrupa in vibracij spremenijo.

i ***OPOMBA***

Navedena skupna vrednost (vrednosti) vibracij in navedena vrednost (vrednosti) emisije hrupa sta bili izmerjeni v skladu s standardno preskusno metodo in se lahko uporabljata za primerjavo enega orodja z drugim; lahko se uporabita tudi za predhodno oceno izpostavljenosti.

Navedena raven emisij vibracij in vrednost (vrednosti) emisije hrupa predstavljata glavne načine uporabe orodja. Če pa se orodje uporablja za druge načine uporabe, z drugimi nastavki ali pri slabem vzdrževanju, se lahko raven emisij vibracij in vrednost (vrednosti) emisije hrupa razlikujeta. To lahko znatno poveča raven izpostavljenosti v celotnem delovnem obdobju.

Za natančno oceno ravni izpostavljenosti vibracijam in vrednosti (vrednosti) emisije hrupa je treba upoštevati tudi čas, ko je orodje izklopljeno ali deluje, vendar se dejansko ne uporablja. To lahko znatno zmanjša raven izpostavljenosti v celotnem delovnem obdobju.

Določite dodatne varnostne ukrepe za zaščito upravljavca pred učinki vibracij in hrupa, kot so: Vzdrževanje orodja in nastavkov, ohranjanje toplih rok, organizacija delovnih postopkov.

⚠ ***POZOR!***

Pri zvočnem tlaku nad 85 dB(A) nosite ščitnike za ušesa.

Tehnični podatki

Vrsta izdelka	GE 6 X 18-EC
Izdelek	Brusilnik za suhomontažne plošče

Nazivna napetost	V DC	18
Premer podporne blazinice	mm	Φ225
Nazivna hitrost brez obremenitve	/min	5500–8500
Število oscilacij brez obremenitve	H/min	11300–17000
Baterija	18V	AP 18…Serija AP 18…XT Serija
Razpon polnilnika	CA...18 serija CA...12/18 serija	
Teža	kg	3.2
Temperatura polnjenja	0~40°C	
Delovna temperatura	-10~40 °C	
Temperatura za shranjevanje	-20~50 °C	

* Merjeno brez baterije (težo baterije najdete na www.flex-tools.com), brez orodja.

Pregled (glejte sliko A)

Oštevilčenje funkcij izdelka se nanaša na sliko naprave na strani s slikami.

1 Brusilna glava
2 Gimbal ležaji
3 Priključek Φ32 mm
4 Digitalna predizbira hitrosti
5 Gumb za zaklepanje
6 Sprožilno stikalo za spreminjanje hitrosti
7 Ročaj
8 Odprtina za razširitev
9 Sesalna cev (ni standardno vključena)
10 Podaljšek (ni standardno vključen)
11 Vmesnik/zaščitna blazinica (ni standardno vključeno)
12 Pritrdilni vijaki
13 Brusni krožnik z ježkom
14 Brusilna glava

Navodila za uporabo

⚠ ***OPOZORILO!***

Preden pričnete uporabljati električno orodje, odstranite baterijo.

Pred vklopom električnega orodja

Električno orodje in priključke vzemite iz embalaže in se prepričajte, da noben del ne manjka in ni poškodovan.

i ***OPOMBA***

Ob dostavi baterija ni v celoti napolnjena. Pred prvo uporabo v celoti napolnite baterijo. Preberite si navodila za uporabo polnilnika.

Nasveti za dolgo življenjsko dobo baterije

⚠ ***POZOR!***

– *Baterij nikoli ne polnite pri temperaturah pod 0 °C ali nad 40 °C.*
– *Baterij ne polnite v okoljih z visoko vlažnostjo zraka ali temperaturo okolice.*
– *Med polnjenjem ne pokrivajte baterij in polnilnika.*
– *Po končanem polnjenju izvlecite vtič polnilnika iz električnega omrežja.*

Baterija in polnilnik se med polnjenjem segrejeta. To je povsem normalno!

i ***OPOMBA***

Upoštevajte navodila za pravilno polnjenje baterij v navodilih za polnjenje baterije.

Če baterij ne uporabljate dlje časa, jih delno napolnjene shranite na hladnem.

Vstavljanje/zamenjava baterije (glejte sliko B1-B2)

- Napolnjeno baterijo potisnite v električno orodje, dokler ne zaslišite, da se zaskoči (glejte sl. B1).
- Če ga želite odstraniti, pritisnite gumb za sprostitev (1.) in izvlecite akumulator (2.) (glejte sl. B2).

⚠ ***POZOR!***

Ko naprave ne uporabljate, zaščitite kontakte baterije. Zaradi zrahljanih kovinskih delov lahko pride do kratkega stika, nevarnosti eksplozije in požara!

Priključitev odsesovalnika (glejte sliko C)

- Sesalno cev priključite na priključek Φ32 mm (3).

OPOMBA

Povezava je poseben razvoj družbe FLEX. Če električna orodja uporabljate z običajnimi priključki skupaj z sesalno cevjo, lahko uporabite adapter iz programa dodatne opreme FLEX.

Sistem za odsesavanje prahu/ odrezkov

POZOR!

Prah se lahko hitro vname. Preprečite nabiranje prahu v delovnem prostoru.
Pri delu vedno izvajajte ukrepe za zmanjšanje prašenja. Primerna priprava za odsesavanje ali posoda/vrečka za prah zmanjša obremenitev s prahom, ki ogroža zdravje. Poskrbeti je treba za dobro prezračevanje delovnega prostora. Vedno uporabljajte primerno ali predpisano zaščito za dihala.

OPOMBA

Upoštevajte spodaj navedene zahteve. Upoštevajte predpise, ki veljajo v vaši državi glede materialov, ki jih obdelujete.
Če uporabljate sesalnik

POZOR!

– *Pri uporabi brusilnika za suhomontažne plošče, priključite odsesovalnik razreda M.*
– *Če uporabljate vrečko za prah, ki ni odobrena za uporabo s suhim gradbenim prahom, se lahko količina prašnih delcev v zraku na delovnem mestu poveča. V daljšem obdobju lahko visoke koncentracije prahu v zraku poškodujejo človeški dihalni sistem.*

- Posebno vrečko za suh gradbeni prah vstavite v odsesovalnik v skladu z navodili, priloženimi odsesovalniku.
- Sesalno cev priključite na odsesovalnik. Upoštevajte navodila za uporabo odsesovalnega sistema! Preverite nastavek. Po potrebi uporabite ustrezen adapter. Prepričajte se, da je antistatična cev pravilno priključena na zemljo odsesovalnega sistema.

Parameter	Enota	Vrednost
Priporočen nazivni premer cevi	mm	32
Zahtevan podtlak*	Pa	≥ 25.000
Zahtevan pretok zraka*	l/min	≥ 4.500
Priporočeni razred filtra	–	Razred filtra M**

* Podatki o zmogljivosti sesalnika

** V skladu z IEC/EN 60335-2-69

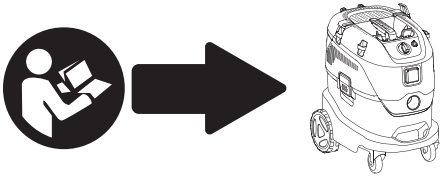

OPOMBA

Če moč sesalnika za prah upade, prekinite delo in odpravite vzrok.

Zunanji sistem za odsesavanje

Sesalno cev priključite na sesalnik za prah (zunanji izdelek). Sesalnik za prah mora biti primeren za material, ki ga obdelujete.

Za odsesavanje prahu, ki je posebej nevaren za zdravje, rakotvoren ali suh, je treba uporabiti poseben sesalnik.

Pritrditev ali menjava brusnega papirja (glejte sliko D)

POZOR!

Preden pričnete uporabljati električno orodje, odstranite baterijo.

- Izrabljen brusni papir odstranite z brusnega krožnika z ježkom (13).
- Brusni papir položite na sredino brusnega krožnika z ježkom in pritisnite.
- Izvedite preskusni zagon, da preverite, ali je brusilno orodje pritrjeno v sredini.

OPOMBA

Uporabljajte samo brusni papir, ki je priporočen na naši spletni strani, s pripadajočo dodatno opremo.

Vklop in izklop

Kratek pregled delovanja (glejte sliko E1)

- Najprej pritisnite gumb za zaklepanje (5). Nato pritisnite in pridržite stikalo (6). Sprostite gumb za zaklepanje.
- Stikalo (6) zagotavlja višjo hitrost s povečanim pritiskom na sprožilec in nižjo hitrost z zmanjšanim pritiskom na sprožilec.
- Če želite izdelek izklopiti, spustite stikalo.

Neprekinjeno delovanje (glejte sliko E2)

- Najprej pritisnite in pridržite gumb za zaklepanje (5) in nato stikalo (6).
- Če želite izdelek zakleniti v položaj, pridržite gumb za zaklepanje in sprostite stikalo. Sprostite gumb za zaklepanje.
- Če želite izdelek izklopiti, na kratko pritisnite in sprostite stikalo (glejte sliko E3).

Predizbira hitrosti (glejte sliko F)

Če želite nastaviti delovno hitrost, izberite želeno vrednost z gumbi na nadzorni plošči.

Uporaba podaljška (glejte sliko G)

Podaljšek (10) se lahko uporablja za povečanje dosega pri delu z brusilnikom za suhomontažne plošče.

- Vstavite podaljšek do konca v odprtino na ročici. Zavrtite ročaj, da zategnete podaljšek, dokler ne zaslišite klika.

i ***OPOMBA***

Podaljšek je izbirna dodatna oprema.

Delo z električnim orodjem (glejte sliki H in I)

⚠ ***POZOR!***

Električno orodje držite z obema rokama! Pri delu imejte vedno eno roko na ročaju – tudi pri delu s pritrjenim podaljškom. Roke držite stran od brusilne glave. V nasprotnem primeru se lahko vaša roka ujame, saj se brusilna glava vrti v različne smeri.

1. Pritrdite brusni papir.
2. Priključite odsesovalni sistem.
3. Namestite baterijo.
4. Nastavite želeno hitrost.
5. Vklopite odsesovalni sistem.
6. Brusilnik za suhomontažne plošče držite z obema rokama. To zagotavlja najboljšo možno kombinacijo dosega in izkoristek za uporabo.
7. Vklopite stroj.
8. Brusilnik za suhomontažne stene nežno pritisnite ob delovno površino (pritisk mora biti ravno tolikšen, da je brusilna glava poravnana z delovno površino).
9. Povečajte pritisk, da pride brusni list v stik z delovno površino. Pri tem brusilnik premikajte s prekrivajočimi se gibi, da površino zgladite do zahtevane finosti.

⚠ ***POZOR!***

Vrtljivi deli brusilne glave ne smejo priti v stik z ostrimi štrlečimi predmeti (npr. žeblji, vijaki, razdelilne omarice). Brusni krožnik z ježkom se lahko poškoduje, če pride v stik s štrlečimi predmeti.

Če je podporna blazinica na ježka poškodovana ali močno odrgnjena, jo lahko zamenjate (glejte poglavje »Vzdrževanje in nega«).

Brušenje pri suhi gradnji

Brusilnik za suhomontažne plošče ima edinstveno vrtljivo glavo. Ker se ta glava lahko vrti v različnih smereh, se brusilna glava lahko prilagodi delovni površini.

Kot rezultat, lahko uporabnik brusi zgornje, srednje in spodnje stene ali stropne profile, ne da bi moral spremeniti svoj položaj.

Pri delu pritiskajte le toliko, kolikor je potrebno, da brusilna plošča ostane v stiku z delovno površino. Prekomeren pritisk lahko povzroči neprijeten spiralni vzorec prask in neravno delovno površino.

Brusilnik nenehno premikajte, medtem ko je brusna plošča v stiku z delovno površino. Pri tem poskrbite, da brusilnik premikate enakomerno in po širokem območju.

Če brusilnik ustavite na delovni površini ali ga neenakomerno premaknete, lahko to povzroči neprijeten spiralni vzorec prask in neravno delovno površino.

i ***OPOMBA***

Brusilnik za suhomontažne plošče ima zaščito pred preobremenitvijo naprave. Če je obre-

menitev prevelika, se naprava izklopi in takoj znova zažene.

Transport

Litij-ionske baterije so predmet zahtev zakonodaje o nevarnem blagu.

Transport teh baterij mora potekati v skladu z lokalnimi, nacionalnimi in mednarodnimi določbami in predpisi.

Uporabniki lahko te baterije prevažajo po cesti brez dodatnih zahtev.

Komercialni transport litij-ionskih baterij s strani ladijskih podjetij je predmet predpisov za transport nevarnih snovi. Priprave na pošiljanje in transport lahko izvajajo le ustrezno usposobljene osebe. Celoten postopek mora biti pod strokovnim nadzorom.

Pri prevozu polnilnih baterij je treba upoštevati naslednje točke:

Zagotovite, da so kontaktni terminali baterije zaščiteni in izolirani, da preprečite kratke stike.

Prepričajte se, da je baterija zaščitena pred premiki znotraj embalaže.

Poškodovanih baterij ali baterij, ki puščajo, ni dovoljeno prevažati.

Kontaktirajte svojo dostavno podjetje za dodatne informacije.

⚠ ***POZOR!***

Ne odlagajte baterij, ki imajo poškodovano ohišje.

Vzdrževanje in nega

⚠ ***OPOZORILO!***

Preden opravite kakršno koli delo na električnem orodju, odstranite baterijo iz orodja.

Čiščenje

⚠ ***POZOR!***

Pri čiščenju s suhim stisnjenim zrakom vedno nosite očala.

Redno očistite električno orodje in prezračevalne odprtine. Pogostost čiščenja je odvisna od materiala in trajanja uporabe. S kompresorjem redno spihajte notranjost ohišja in motor.

Zamenjava podporne blazinice na ježka (glejte sliko J)

- Če je prisoten, povlecite vmesnik/zaščitni krožnik (11) z brusnega krožnika z ježkom (13).
- Odvijte pet vijakov (12) s 4-mm notranjim šesterokotnim izvijačem (ni priložen).
- Sestavite brusilno glavo v obratnem zaporedju.

Popravila

Popravila lahko izvaja le pooblaščeni servisni center.

i ***OPOMBA***

Med garancijskim obdobjem ne popuščajte vijakov na ohišju. Neupoštevanje te zahteve bo razveljavilo vse zahtevke po garanciji proizvajalca.

Nadomestni deli in nastavki

Drugo dodatno opremo, zlasti orodje in pripomočke, najdete v katalogih proizvajalca. Risbe z deli in sezname nadomestnih delov najdete na naši spletni strani:
www.flex-tools.com.

Informacije o odstranjevanju

⚠ ***OPOZORILO!***

Onemogočite uporabo električnih orodij, ki jih ne potrebujete več:

– *baterijska električna orodja tako, da odstranite baterijo.*



Samo države EU

Električnih orodij ne zavrzite med gospodinjske odpadke!

V skladu z Direktivo EU 2012/19/EU glede odpadne električne in elektronske opreme in prenosom na državno zakonodajo je treba iztrošene električne naprave zbirati ločeno in jih reciklirati na okolju prijazen način.

Predelava namesto odstranjevanja med odpadke.

Napravo, nastavke in embalažo je treba reciklirati na okolju prijazen način. Plastični deli so namenjeni za recikliranje, odvisno od vrste materiala.

⚠ ***OPOZORILO!***

Baterij ne mečite med gospodinjske odpadke, v vodo ali ogenj. Ne odpirajte iztrošenih baterij.

Velja samo za države EU:

V skladu s Pravilnikom 2023/1542 je treba okvarjene ali rabljene baterije reciklirati.

i ***OPOMBA***

O možnostih odstranjevanja se pozanimajte pri svojem prodajalcu!

CE-Izjava o skladnosti

Izjave o skladnosti so vključene v Prilogo 1 k tem navodilom za uporabo.

Oprostitev odgovornosti

Proizvajalec in njegov predstavnik nista odgovorna za kakršno koli škodo in izgubo prihodkov zaradi prekinitve poslovanja, ki ga je povzročil izdelek oziroma neuporaben izdelek.
Proizvajalec in njegov predstavnik nista odgovorna za kakršno koli škodo, nastalo zaradi nepravilne uporabe izdelka ali uporabe izdelka z izdelki drugih proizvajalcev.

Cuprins

Simboluri utilizate în acest manual 140
Simbolurile de pe produs. 140
Informații privind siguranța 140
Zgomotul și vibrațiile. 141
Date tehnice 141
Prezentare generală. 142
Instrucțiuni de utilizare 142
Transport 145
Întreținerea și îngrijirea 145
Informații privind eliminarea 145
Declarație de conformitate CE 146
Exonerare de responsabilitate. 146

Simboluri utilizate în acest manual

⚠ ***AVERTISMENT!***
Implică pericol iminent. Nerespectarea acestui avertisment poate duce la deces sau la vătămări extrem de grave.

⚠ ***ATENȚIE!***
Denotă o posibilă situație periculoasă. Nerespectarea acestui avertisment se poate solda cu vătămare ușoară sau cu pagube.

i ***NOTĂ***
Denotă aplicarea sfaturilor și a informațiilor importante.

Simbolurile de pe produs



Înainte de a porni scula electrică, citiți manualul de utilizare.



Purtați ochelari de protecție



Utilizați întotdeauna cu două mâini



Informații privind eliminarea sculei vechi (a se vedea pagina 134)

CE Marcaj CE

UKCA Marcaj UKCA

Informații privind siguranța

⚠ ***AVERTISMENT!***
Înainte de a utiliza scula electrică, vă rugăm să citiți următoarele și să acționați în consecință:

- *aceste instrucțiuni de utilizare,*
- *„Instrucțiunile generale de siguranță" privind manipularea sculelor electrice din broșura anexată (broșura nr.: 315915),*
- *normele de șantier în vigoare și reglementările pentru prevenirea accidentelor.*

Această sculă electrică este de ultimă oră și a fost construită în conformitate cu reglementările de siguranță recunoscute.

Însă, pe durata utilizării, scula electrică poate reprezenta un pericol pentru viața și membrele utilizatorului sau ale unui terț, ori scula electrică sau alte bunuri pot fi deteriorate.

Scula electrică poate fi utilizată numai

- *pentru utilizarea prevăzută*
- *în stare perfectă de funcționare.*

Defectele care îi afectează siguranța trebuie remediate imediat.

Utilizarea prevăzută

Șlefuitorul pentru gips-carton este destinat

- pentru utilizare comercială în industrie și meșteșuguri,
- pentru șlefuirea pereților și tavanelor la interior și la exterior,
- pentru șlefuirea pereților uscați neteziți.

Nu este permisă utilizarea de discuri de tăiere, discuri de degroșare, discuri de șlefuit în evantai sau perii de sârmă.

Când se folosește șlefuitorul pentru gips-carton, trebuie conectat un extractor de praf de clasa M cu furtun antistatic.

Instrucțiuni de siguranță pentru șlefuitorul orbital

⚠ ***AVERTISMENT!***

Citiți toate avertismentele de siguranță, instrucțiunile, ilustrațiile și specificațiile furnizate cu această sculă electrică. *Nerespectarea tuturor instrucțiunilor enumerate mai jos poate duce la electrocutare, incendiu și/sau vătămări grave. Păstrați toate avertismentele și instrucțiunile pentru consultare ulterioară.*

Avertismente de siguranță specifice operațiunilor de șlefuire:

- **Folosiți un disc de șlefuire de dimensiuni adecvate. Respectați recomandările producătorului atunci când alegeți hârtia abrazivă de șlefuit.** Hârtia abrazivă de șlefuit de dimensiuni mai mari care se extinde dincolo de plăcuța de șlefuit prezintă un risc de lacerație și poate provoca agățarea, ruperea discului sau reculul.

Instrucțiuni suplimentare de siguranță

- Nu se recomandă șlefuirea vopselei cu plumb. Vopseaua cu plumb trebuie îndepărtată doar de către un specialist.
- Șlefuirea cu șlefuitorul de rigips poate duce la generarea de electricitate statică pe scula. Din acest motiv, la șlefuire trebuie utilizat un aspirator de praf cu împământare și furtun antistatic.
- Nu lucrați la materiale care eliberează substanțe periculoase (de exemplu, azbest). Luați măsuri de precauție dacă este probabil să apară praf periculos, combustibil sau exploziv. Purtați mască de protecție pentru praf. Folosiți un sistem de extracție a prafului.

Zgomotul și vibrațiile

Valorile zgomotului și ale vibrațiilor emise au fost determinate în conformitate cu norma EN 62841.

Nivelul sonor A evaluat pentru această sculă electrică este tipic:

Nivelul sonor A evaluat pentru această sculă electrică este tipic:

– Nivel de presiune sonoră L_{pA}: 77 dB(A)
– Nivel de putere sonoră L_{WA}: 85 dB(A)
– Incertitudine: K = 3 dB

Valoarea totală a vibrațiilor:

– Valoarea emisiilor a_h: 1.6 m/s^2
– Incertitudine: K = 1.5 m/s^2
– Vibrații de șoc repetate (p_F): 21.8 m/s^2
– Incertitudine: K = 2.5 m/s^2

⚠ ***ATENȚIE!***

Valorile măsurate specificate se aplică sculelor electrice noi. Utilizarea zilnică duce la modificarea valorilor de zgomot și vibrații.

i ***NOTĂ***

Valoarea (valorile) totală(e) declarată(e) a(e) vibrațiilor și valoarea (valorile) declarată(e) a(e) emisiei de zgomot au fost măsurate în conformitate cu o metodă de testare standardizată și pot fi utilizate pentru a compara o sculă cu alta; de asemenea, acestea pot fi utilizate într-o evaluare preliminară a expunerii.

Nivelul declarat al emisiei de vibrații și valoarea (valorile) de emisie de zgomot reprezintă principalele aplicații ale sculei. Cu toate acestea, dacă scula este utilizată pentru aplicații diferite, cu accesorii diferite sau cu o întreținere deficitară, nivelul de emisie de vibrații și valoarea (valorile) de emisie de zgomot pot diferi. Acest lucru poate crește semnificativ nivelul de expunere pe întreaga perioadă de lucru.

Pentru a face o estimare exactă a nivelului de expunere la vibrații și a valorii (valorilor) de emisie de zgomot, este de asemenea necesar să se ia în considerare perioadele în care scula este oprită sau funcționează, dar nu este utilizată efectiv. Acest lucru poate reduce semnificativ nivelul de expunere pe întreaga perioadă de lucru.

Identificați măsuri de siguranță suplimentare pentru a proteja operatorul de efectele vibrațiilor și ale zgomotului, cum ar fi: Întreținerea sculei și a accesoriilor, menținerea mâinilor calde, organizarea modelelor de lucru.

⚠ ***ATENȚIE!***

Purtați protecții pentru urechi la o presiune acustică de peste 85 dB(A).

Date tehnice

Tipul de produs	GE 6 X 18-EC

Produs		Șlefuitor de gips carton
Tensiune nominală	Vdc	18
Diametrul discului de suport	mm	Φ225
Turație nominală de mers în gol	/min	5500 - 8500
Numărul de oscilații în gol	H/min	11300 -17000
Acumulator	18V	AP 18…seria AP 18…XT seria
Gama încărcătorului	CA...seria 18 CA...seria 12/18	
Greutate	kg	3.2 *
Temperatură de încărcare	0~40°C	
Temperatura de funcționare	-10~40°C	
Temperatură de depozitare	-20~50°C	

* Măsurat fără baterie (greutatea bateriei poate fi găsită pe www.flex-tools.com), fără accesoriu.

Descriere (consultați figura A)

Numerele ce indică specificațiile produsului fac referire la ilustrația mașinii de pe pagina grafică.

1 Cap de șlefuire
2 Rulmenți cardanici
3 Conector Φ32 mm
4 Preselectare digitală a vitezei
5 Buton de blocare
6 Întrerupător declanșator cu selector de viteză
7 Mâner
8 Deschidere pentru extindere
9 Furtun de aspirare (nu este inclus standard)
10 Extensie (nu este inclusă standard)
11 Placă interfață/protecție (nu este inclusă standard)
12 Șuruburi de montare
13 Suport pentru disc cu velcro
14 Cap de șlefuire

Instrucțiuni de utilizare

⚠ ***AVERTISMENT!***

Scoateți acumulatorul înainte de a executa vreo operațiune asupra sculei electrice.

Înainte de a porni scula electrică

Despachetați scula electrică și accesoriile și asigurați-vă dacă există piese lipsă sau deteriorate.

i ***NOTĂ***

Bateriile nu sunt încărcate complet în momentul livrării. Înainte de prima utilizare, încărcați complet bateria. Consultați manualul de instrucțiuni al încărcătorului.

Sfaturi pentru o durată lungă de viață a bateriei

⚠ ***ATENȚIE!***

– *Nu încărcați niciodată bateriile la temperaturi sub 0 °C sau peste 40 °C.*
– *Nu încărcați bateriile în medii cu umiditate ridicată a aerului sau temperatură ambiantă.*
– *Nu acoperiți bateriile și încărcătorul în timpul procesului de încărcare.*
– *Scoateți ștecherul încărcătorului la sfârșitul procesului de încărcare.*

Bateria și încărcătorul se încălzesc în timpul procesului de încărcare. Acest lucru este perfect normal!

i ***NOTĂ***

Urmați instrucțiunile pentru încărcarea corectă a acumulatorului din instrucțiunile de utilizare pentru acumulator.

Dacă bateriile nu sunt utilizate pentru o perioadă lungă de timp, depozitați-le parțial încărcate într-un loc răcoros.

Instalarea/înlocuirea acumulatorului (a se vedea figurile B1-B2)

- Introduceți bateria încărcat în scula electrică până la auzul unui clic (a se vedea figura B1).
- Pentru scoatere, apăsați butonul de eliberare (1.) și scoateți bateria (2.) (consultați figura B2).

⚠ ***ATENȚIE!***

Când dispozitivul nu este utilizat, protejați bornele acumulatorului. Piesele de metal pot scurtcircuita bornele; pericol de explozie și de incendiu!

Conectarea extractorului (a se vedea figura C)

- Conectați furtunul de extracție la conectorul Φ32 mm (3).

i ***NOTĂ***

Tipul conexiune este o dezvoltare specifică FLEX . Dacă se folosesc scule electrice cu piese convenționale de conexiune împreună cu furtunul de extracție, se poate folosi un adaptor din programul de accesorii FLEX.

Sistem de aspirare a prafului/ aşchiilor

⚠ ***PRECAUȚIE!***

Praful sunt uşor inflamabil. Evitați producerea acumulărilor de praf în spaţiul de lucru.
Trebuie evitat lucrul fără măsuri de reducere a prafului. Un dispozitiv de aspirare adecvat sau o casetă/un sac de colectare a prafului reduce acumularea de praf în aer, care este nocivă pentru sănătate. Asigurați o ventilație corespunzătoare a spațiului de lucru. În principiu, trebuie să utilizați o mască de protecție respiratorie adecvată sau recomandată.

i ***OBSERVAȚIE***

Trebuie respectate specificaţiile de mai jos. Trebuie respectate reglementările referitoare la materialele de prelucrat, valabile în ţara dumneavoastră.
În cazul utilizării unui aspirator

⚠ ***ATENȚIE!***

– *Când folosiți șlefuitorul de rigips, conectați un extractor de praf de clasa M.*
– *Dacă se folosește un sac de praf care nu este autorizat pentru utilizarea cu praf uscat de construcții, cantitatea de particule de praf din aer poate crește la locul de muncă. Pe o perioadă lungă de timp, concentrațiile mari de praf din aer pot dăuna sistemului respirator uman.*

- Introduceți sacul special de praf pentru praf uscat de construcții în aspiratorul de praf, conform instrucțiunilor furnizate împreună cu acesta.
- Conectați furtunul de aspirare la extractorul de praf. Respectați instrucțiunile de utilizare ale sistemului de aspirație! Verificați atașamentul. Folosiți un adaptor adecvat, dacă este necesar. Asigurați-vă că furtunul antistatic este conectat corect la împământarea sistemului de extracție.

Parametru	Unitate	Valoare
Diametru nominal recomandat furtun	mm	32
Depresiune necesară*	Pa	≥ 25.000
Debit de aer necesar*	l/min	≥ 4.500
Clasă de filtru recomandată	–	Clasa M**

* Datele de performanță ale aspiratorului

** Conform IEC/EN 60335-2-69

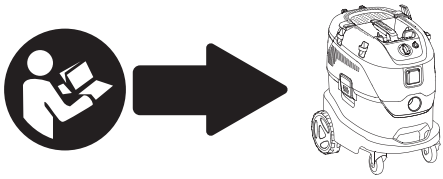

i ***OBSERVAȚIE***

Dacă puterea de aspirare scade, întrerupeţi lucrul şi remediaţi cauza.

Aspirare externă

Conectați furtunul de aspirare la un aspirator de praf (produs extern). Aspiratorul de praf trebuie să fie adecvat pentru materialul prelucrat.

Trebuie utilizat un aspirator special pentru aspirarea prafului care este deosebit de periculos pentru sănătate, carcinogen sau uscat.

Atașarea sau schimbarea hârtiei de șmirghel (a se vedea figura D)

⚠ ***ATENȚIE!***

Scoateți acumulatorul înainte de a executa vreo operațiune asupra sculei electrice.

- Îndepărtați hârtia de șmirghel uzată de pe suportul pentru discu cu velcro (13).
- Puneți hârtia de șmirghel în centrul suportului cu velcro și apăsați.

- Efectuați o probă pentru a verifica dacă scula de șlefuire este fixată în centru.

NOTĂ

Folosiți doar foilor abrazive de șlefuit recomandate pe site-ul nostru web, împreună cu accesoriile aferente.

Pornire și oprire

Operațiune scurtă (a se vedea figura E1)

- Mai întâi apăsați butonul de blocare (5). Apoi apăsați și țineți apăsat butonul (6). Eliberați butonul de blocare.
- Comutatorul (6) oferă o viteză mai mare cu o presiune crescută pe trăgaci și o viteză mai mică cu presiune redusă.
- Pentru a opri, eliberați întrerupătorul.

Funcționare continuă (a se vedea figura E2)

- Mai întâi apăsați și țineți apăsat butonul de blocare (5), apoi comutatorul (6).
- Pentru a bloca în poziție, țineți apăsat butonul de blocare și eliberați întrerupătorul. Eliberați butonul de blocare.
- Pentru a opri, apăsați și eliberați scurt întrerupătorul (a se vedea figura E3)

Preselectarea vitezei (a se vede figura F)

Pentru a seta viteza de lucru, selectați valoarea dorită folosind butoanele de pe panoul de control.

Utilizarea extensiei (a se vede figura G)

Extensia (10) poate fi folosită pentru a mări intervalul de acțiune atunci când se lucrează cu șlefuitorul pentru gips-carton.

- Introduceți extensia până la capăt în orificiul de pe mâner. Rotiți mânerul pentru a strânge extensia până când auziți un clic.

NOTĂ

Extensia este un accesoriu opțional.

Lucrul cu scula electrică (a se vede figura H și I)

ATENȚIE!

Țineți scula electrică cu ambele mâini! În timpul lucrului, țineți întotdeauna o mână pe mâner – chiar și atunci când lucrați cu extensia atașată. Țineți mâinile departe de capul de șlefuit. Altfel, mâna vi se poate prinde, deoarece capul de șlefuit se rotește în direcții diferite.

1. Atașați hârtie de șmirghel.
2. Conectați sistemul de extracție a prafului.
3. Atașați acumulatorul.
4. Setați viteza necesară.
5. Porniți sistemul de extracție a prafului.
6. Țineți șlefuitorul cu ambele mâini. Aceasta oferă cea mai bună combinație posibilă între raza de acțiune și efectul de levier pentru aplicație.
7. Porniți aparatul.
8. Apăsați ușor șlefuitorul pentru gips-carton pe suprafața de lucru (presiunea ar trebui să fie suficientă pentru a asigura că, capul de șlefuire este la același nivel cu suprafața de lucru).
9. Măriți presiunea pentru a aduce foaia abrazivă de șlefuit în contact cu suprafața de lucru. În acest sens, rotiți șlefuitorul în mișcări suprapuse pentru a netezi suprafața până la finețea dorită.

ATENȚIE!

Părțile rotative ale capului de șlefuit nu trebuie să intre în contact cu obiecte ascuțite care ies în afară (de exemplu, cuie, șuruburi, cutii de joncțiune). Plăcuța de protecție din Velcro poate fi deteriorată dacă intră în contact cu obiecte care ies în afară.

Discul de susținere cu velcro poate fi înlocuit dacă este deteriorat sau puternic abraziv (consultați secțiunea intitulată „Întreținere și îngrijire").

Șlefuire în construcții uscate

Șlefuitoarea pentru gips-carton are un cap rotativ unic. Deoarece acest cap se poate roti în diferite direcții, capul de șlefuit poate fi ajustat la suprafața de lucru.

Prin urmare, utilizatorul poate șlefui zonele superioare, mijlocii și inferioare ale pereților sau profilele tavanului fără a fi nevoie să își schimbe poziția.

În timpul lucrului, aplicați doar presiunea necesară pentru a menține placa de șlefuit în

contact cu suprafața de lucru. Presiunea excesivă poate duce la un model spiralat neplăcut de zgârieturi și la o suprafață de lucru neuniformă.

Mișcați șlefuitorul constant în timp ce placa de șlefuit este în contact cu suprafața de lucru. În acest sens, asigurați-vă că mișcați șlefuitorul uniform și pe o suprafață largă.

Dacă opriți șlefuitorul pe suprafața de lucru sau îl mișcați neuniform, acest lucru poate duce la un model spiralat neplăcut de zgârieturi și la o suprafață de lucru neuniformă.

NOTĂ

Șlefuitorul pentru gips-carton este prevăzut cu un dispozitiv de protecție împotriva suprasolicitării. Dacă sarcina este prea mare, dispozitivul se oprește și repornește imediat.

Transport

Bateriile cu litiu-ion sunt supuse cerințelor legislației privind mărfurile periculoase.

Transportul acestor baterii trebuie efectuat în conformitate cu prevederile și reglementările locale, naționale și internaționale.

Utilizatorii pot transporta aceste baterii pe drum fără cerințe suplimentare.

Transportul comercial al bateriilor litiu-ion de către companiile de transport maritim este supus reglementărilor pentru transportul mărfurilor periculoase. Pregătirile pentru expediere și transportul pot fi efectuate doar de persoane corespunzător instruite. Întregul proces trebuie să fie supravegheat profesional.

Următoarele puncte trebuie respectate atunci când se transportă baterii reîncărcabile:

Asigurați-vă că terminalele de contact ale bateriei sunt protejate și izolate pentru a preveni scurtcircuitele.

Asigurați-vă că bateria este fixată împotriva mișcărilor în interiorul ambalajului.

Bateriile deteriorate sau care pierd nu trebuie transportate.

Contactați compania de transport pentru informații suplimentare.

ATENȚIE!

Nu expuneți baterii care au carcasa deteriorată.

Întreținerea și îngrijirea

AVERTISMENT!

Înainte de a efectua orice lucrare asupra sculei electrice, scoateți bateria din sculă.

Curățarea

ATENȚIE!

La curățarea cu aer comprimat uscat, purtați întotdeauna ochelari de protecție.

Curățați regulat orificiile de ventilație ale sculei electrice. Frecvența curățării depinde de material și de durata de utilizare. Curățați periodic interiorul carcasei și motorul cu aer comprimat uscat.

Înlocuirea plăcuței de susținere cu velcro (a se vede Figura J)

- Dacă este prezent, trageți suportul de interfață/protecție (11) de pe suportul cu velcro (13).
- Deșurubați cele cinci șuruburi (12) cu o cheie hexagonală internă de 4 mm (nu este inclusă).
- Asamblați capul de șlefuire în secvență inversă.

Reparații

Reparațiile pot fi efectuate numai de către un centru de service autorizat.

NOTĂ

În perioada de garanție, nu slăbiți șuruburile de pe carcasă. Nerespectarea acestei cerințe va invalida orice pretenții în temeiul garanției producătorului.

Piese de schimb și accesorii

Alte accesorii, în special scule și accesorii, consultați cataloagele producătorului. Desenele detaliate și listele de piese de schimb pot fi găsite pe pagina noastră de Internet: **www.flex-tools.com.**

Informații privind eliminarea

AVERTISMENT!

Instrucțiuni de dezafectare a sculelor electrice inutilizabile:

– *scule electrice alimentate cu baterii, prin scoaterea bateriei,*



Numai pentru țările UE

Nu eliminați sculele electrice împreună cu deșeurile menajere!

Conform Directivei europene 2012/19/UE privind echipamentele electrice și electronice și transpunerea acesteia în legislația națională, sculele electrice uzate trebuie colectate separat și eliminate într-un mod ecologic.



Recuperarea materiilor prime în loc de eliminarea acestora.

Dispozitivul, accesoriile și ambalajul trebuie reciclate într-un mod ecologic. Componentele de plastic sunt identificate în vederea reciclării în funcție de tipul de material.

⚠ ***AVERTISMENT!***

Nu aruncați bateriile în gunoiul menajer, apă sau foc. Nu desfaceți bateriile uzate.

Numai pentru țările UE:

În conformitate cu Regulamentul 2023/1542, bateriile defecte sau uzate trebuie reciclate.

i ***NOTĂ***

Vă rugăm să întrebați distribuitorul despre opțiunile privind eliminarea!

CE-Declarație de conformitate

Declarațiile de conformitate sunt incluse în anexa 1 a prezentului manual de instrucțiuni.

Exonerare de responsabilitate

Producătorul și reprezentantul acestuia nu sunt responsabili pentru orice pagubă și pierdere de profit suferită ca urmare a întreruperii activității comerciale cauzate de produs sau de un produs neadecvat.
Producătorul și reprezentantul acestuia nu sunt responsabili pentru orice pagubă cauzată de utilizarea neadecvată a produsului sau de utilizarea produsului cu produse de la alți producători.

Съдържание

Символи използвани в това ръководство . . 147
Символи върху продукта 147
Важна информация за безопасност 147
Шум и вибрации. 148
Технически данни 149
Преглед. 149
Инструкции за употреба 149
Транспорт 152
Поддръжка и полагане на грижи 153
Информация за изхвърляне 153
CE Декларация за съответствие 154
Освобождаване от отговорност 154

Символи използвани в това ръководство

⚠ ***ПРЕДУПРЕЖДЕНИЕ!***

Означава непосредствена опасност. Неспазването на това предупреждение може да доведе до смърт или изключително тежки наранявания.

⚠ ***ВНИМАНИЕ!***

Означава възможна опасна ситуация. Неспазването на това предупреждение може да доведе до леко нараняване или материални щети.

i ***БЕЛЕЖКА***

Означава приложни съвети и важна информация.

Символи върху продукта



Преди да включите електроинструмента, прочетете ръководството за експлоатация.



Носете защитни очила



Винаги работете с две ръце



Информация за изхвърляне на стария инструмент (виж страница 142)

CE маркировка

UKCA маркировка

Важна информация за безопасност

⚠ ***ПРЕДУПРЕЖДЕНИЕ!***

Преди да използвате електроинструмента, моля, прочетете следното и действайте по съответния начин:

- *настоящите инструкции за употреба,*
- *„общите инструкции за безопасност“ за боравене с електрически инструменти в приложената книжка (брошура №: 315915),*
- *действащите валидни правила на мястото на употреба и регулациите за предотвратяване на злополуки.*

Този електрически инструмент е съвременен и е конструиран в съответствие с признатите правила за безопасност.

Въпреки това, когато е в употреба, електрическият инструмент може да постави в опасност живота и здравето на потребителя или трета страна, или електрическият инструмент или друга собственост могат да бъдат повредени.

Електрическият инструмент може да се използва само

- *по предназначение*
- *в перфектно работно състояние.*

Неизправности, които намаляват безопасността, трябва да бъдат ремонтирани незабавно.

Употреба по предназначение

Шлайфмашината за гипсокартон е предназначена

- за комерсиална употреба в индустрията и търговията,
- за шлайфане на стени и тавани отвътре и отвън,

– за шлайфане на изгладени гипсокартонени плоскости.

Не е разрешено използването на режещи дискове, дискове за груба обработка, ветрилообразни шлифовъчни дискове или телени четки.

Когато използвате шлайфмашината за гипсокартон, трябва да се свърже прахоуловител клас M с антистатичен маркуч.

Инструкции за безопасност за орбитална шлайфмашина

⚠ ***ПРЕДУПРЕЖДЕНИЕ!***

Прочетете всички предупреждения за безопасност, инструкции, илюстрации и спецификации предоставени с този електрически инструмент. *Неспазването на всички инструкции изброени долу може да доведе до токов удар, пожар и/или сериозно нараняване. Запазете всички предупреждения и инструкции за бъдеща справка.*

Предупреждения за безопасност при операции с шкурене:

- **Използвайте подходящ размер шкурка за диска. Следвайте препоръките на производителя, когато избирате шкурка.** По-голямата шкурка, издаваща се твърде много извън шлифовъчната плоча, представлява опасност от разкъсване и може да причини увличане, откъсване на диска или откат.

Допълнителни инструкции за безопасност

- Не се препоръчва шлайфане на оловна боя. Оловната боя трябва да се отстранява само от специалист.
- Шлайфането с шлайфмашината за гипсокартон може да доведе до генериране на статично електричество върху инструмента. Поради тази причина при шлайфане трябва да се използва заземена прахоуловителна система с антистатичен маркуч.
- Не работете с материали, които отделят опасни вещества (напр. азбест). Вземете предпазни мерки, ако е вероятно образуването на опасен, запалим или експлозивен прах. Носете предпазна маска за прах. Използвайте система за прахоулавяне.

Шум и вибрации

Стойностите на шума и вибрациите се определят в съответствие с EN 62841.

Претегленото ниво на шума по метод A на електрическия инструмент е обикновено:

Претегленото ниво на шума по метод A на електрическия инструмент е обикновено:

– Ниво на звуково налягане L_{pA}:	77 dB(A)
– Ниво на силата на звука L_{WA}:	85 dB(A)
– Неопределеност:	K = 3 dB

Обща стойност на вибрациите:

– Стойност на емисията a_h:	1.6 м/с^2
– Неопределеност:	K = 1.5 m/s^2
– Повтарящи се ударни вибрации (p_F):	21.8 м/с^2
– Неопределеност:	K = 2.5 м/с^2

⚠ ***ВНИМАНИЕ!***

Посочените измерени стойности се отнасят за нови електрически инструменти. Ежедневната употреба причинява промяна на стойностите на шума и вибрациите.

i ***БЕЛЕЖКА***

Декларираната(ите) обща(и) стойност(и) на вибрациите и декларираната(ите) стойност(и) на шумовите емисии са измерени в съответствие със стандартен метод за изпитване и могат да се използват за сравняване на един инструмент с друг; те могат също да се използват и за предварителна оценка на експозицията.

Декларираното ниво на вибрационни емисии и стойност(и) на шумовите емисии представят основните приложения на инструмента. Ако обаче инструментът се използва за различни приложения, с различни аксесоари или при лоша поддръжка, нивото на вибрационни емисии и стойността(ите) на шумовите емисии могат да се различават. Това може значително да увеличи нивото на експозиция за целия период на работа.

За да се направи точна оценка на нивото на експозиция на вибрации и стойността(ите) на шумовите емисии, е необходимо също така да се вземе предвид времето, през

което инструментът е изключен или работи, но в действителност не се използва. Това може значително да намали нивото на експозиция за целия период на работа. Идентифицирайте допълнителни мерки за безопасност за защита на оператора от ефектите на вибрациите и шума, като например: Поддръжка на инструмента и аксесоарите, поддържане на ръцете топли, организация на работните графици.

⚠ ***ВНИМАНИЕ!***

Носете антифони при звуково налягане над 85 dB(A).

Технически данни

Тип на продукта		GE 6 X 18-EC
Продукт		Шлайфмашина за гипсокартон
Номинално напрежение	Vdc	18
Диаметър на опорната подложка	мм	Ф225
Номинална скорост без натоварване	/мин.	5500 - 8500
Брой осцилации без натоварване	ч/мин	11300 -17000
Батерия	18V	AP 18...серия AP 18...XT серия
Обхват на зарядното устройство	CA...серия 18 CA...серия 12/18	
Тегло	кг	3.2*
Температура на зареждане	0~40°C	
Работна температура	-10~40°C	
Температура на съхранение	-20~50°C	

* Измерено без батерия (можете да намерите теглото на батерията на www.flextools.com), без инструмент.

Преглед (виж фигура A)

Изброяването на характеристиките на продукта се отнася за илюстрацията на машината на графичната страница.

1 **Шлифовъчна глава**
2 **Карданни лагери**
3 **Конектор Ф32 мм**
4 **Цифров предварителен избор на скорост**
5 **Заключващ бутон**
6 **Спусък превключвател за променлива скорост**
7 **Ръкохватка**
8 **Отвор за удължаване**
9 **Смукателен маркуч (не е включен стандартно)**
10 **Удължител (не е включен стандартно)**
11 **Мек преходник/протектор (не е включено стандартно)**
12 **Монтажни винтове**
13 **Велкро опорна подложка**
14 **Шлифовъчна глава**

Инструкции за употреба

⚠ ***ПРЕДУПРЕЖДЕНИЕ!***

Отстранете батерията преди да извършите каквато и да било работа по електрическия инструмент.

Преди включване на електрическия уред

Разопаковайте електроинструмента и аксесоарите и проверете дали няма липсващи или повредени части.

i ***БЕЛЕЖКА***

Батериите не са напълно заредени при доставката. Преди първата употреба заредете напълно батериите. Вижте ръководството за работа на зарядното устройство.

Съвети за дълъг живот на батерията

⚠ ***ВНИМАНИЕ!***

– *Никога не зареждайте батерии при температури под 0 °C или над 40 °C.*

– *Не зареждайте батерии в среди с висока влажност на въздуха или околна температура.*
– *Не покривайте батериите и зарядното устройство по време на процеса на зареждане.*
– *Изваждайте щепсела на зарядното устройство в края на процеса на зареждане.*

Батерията и зарядното устройство се нагряват по време на процеса на зареждане. Това е напълно нормално!

i ***БЕЛЕЖКА***

Следвайте инструкциите за правилно зареждане на батерията, описани в ръководството за употреба на батерията.
Ако батериите не се използват за продължителен период от време, съхранявайте ги частично заредени на хладно място.

Поставяне/замяна на батерията (вижте фигура B1-B2)

- Натиснете заредената батерия в електрическия инструмент, докато щракне на място (вижте фигура B1).
- За отстраняване натиснете бутона за освобождаване (1) и издърпайте батерията (2.) (вижте фигура B2).

⚠ ***ВНИМАНИЕ!***

Когато устройството не е в употреба, защитете контактите на батерията. Свободни метални части могат да свържат на късо контактите, да причинят експлозия и пожар!

Свързване на прахоуловителя (вижте фигура C)

- Свържете маркуча за изсмукване към конектора Ф32 мм (3).

i ***БЕЛЕЖКА***

Връзката е специална разработка на FLEX. Ако се използват електрически инструменти с конвенционални свързващи елементи заедно с маркуча за извличане на прах, може да се използва адаптер от програмата аксесоари FLEX.

Използване на система за прахоулавяне

Изсмукване на прах/стружки

⚠ ***ВНИМАНИЕ!***

Прахът може лесно да се запали. Избягвайте натрупвания на прах на работното място.
Трябва да се избягва работата без мерки за намаляване на праха. Подходящо устройство за изсмукване или контейнер/торба за прах намалява вредното за здравето замърсяване с прах. Трябва да се погрижите за добро проветрение на работното място. Стандартно трябва да използвате подходяща или препоръчителна защита за дихателните пътища.

i ***УКАЗАНИЕ***

Трябва да се спазват изброените по-долу изисквания. Трябва да се спазват действащите в страната Ви разпоредби относно материалите, които ще се обработват.

При употреба на прахосмукачка

– *Когато използвате шлайфмашина за гипсокартон, свържете прахоуловител клас M.*
– *Ако се използва торба за прах, която не е разрешена за употреба със сух строителен прах, количеството прахови частици във въздуха на работното място може да се увеличи. За продължителен период от време, високите концентрации на прах във въздуха могат да увредят дихателната система на човека.*

- Поставете специалната торбичка за прах за сух строителен прах в прахосмукачката си съгласно инструкциите, предоставени с прахоуловителя.
- Свържете смукателния маркуч към прахоуловителя. Спазвайте инструкциите за експлоатация на системата за изсмукване! Проверете приставката. Използвайте подходящ адаптер, ако е необходимо. Уверете се, че антистатичният маркуч е правилно свързан към заземяването на системата за изсмукване.

Параметър	Единица	Стойност
Препоръчителен номинален диаметър на маркуча	mm	32

Необходимо подналягане*	Pa	≥ 25 000
Необходим въздушен поток*	l/min	≥ 4 500
Препоръчителен клас филтър	–	Клас M**

* Данни за производителността на прахосмукачката

** Съгласно IEC/EN 60335-2-69

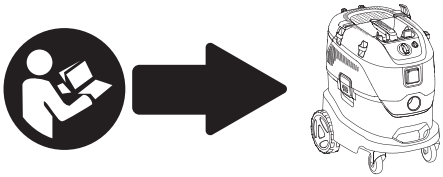

УКАЗАНИЕ

При намаляване на силата на всмукване прекъснете работата и отстранете причината.

Външно изсмукване

Свържете маркуча за засмукване към прахоуловител (външен продукт). Прахоуловителят трябва да е подходящ за материала, върху който работите

За прах, който е особено опасен за здравето, канцерогенен или сух, трябва да се използва специален прахоуловител.

Закрепване или смяна на листа шкурка (вижте фигура D)

ВНИМАНИЕ!

Отстранете батерията преди да извършите каквато и да било работа по електрическия инструмент.

- Премахнете износения лист шкурка от велкро опорната подложка (13).
- Поставете листа шкурка в средата на велкро опорната подложка и го притиснете.
- Направете пробен пуск, за да проверите дали шлифовъчният инструмент е затегнат в средата.

БЕЛЕЖКА

Използвайте само шкурките, препоръчани на нашия уебсайт, заедно със съответните аксесоари.

Включване и изключване

Кратка работа (вижте фигура E1)

- Първо натиснете бутона за заключване (5). След това натиснете и задръжте превключвателя (6). Освободете бутона за заключване.
- Превключвателят (6) осигурява по-висока скорост при повишен натиск на спусъка и по-ниска скорост при намален натиск върху спусъка.
- За да изключите, освободете превключвателя.

Непрекъсната работа (вижте фигура E2)

- Първо натиснете и задръжте бутона за заключване (5), а след това превключвателя (6).
- За да заключите в позиция, задръжте бутона за заключване и освободете превключвателя. Освободете бутона за заключване.
- За да изключите, за кратко натиснете и освободете превключвателя (вижте фигура E3)

Предварително избиране на скоростта (вижте Фигура F)

За да зададете работната скорост, изберете желаната стойност, като използвате бутоните на контролния панел.

Използване на удължител (вижте фигура G)

Удължителят (10) може да се използва за увеличаване на обхвата при работа с шлайфмашина за гипсокартон.

- Поставете удължителя докрай в отвора на ръкохватката. Завъртете ръкохватката, за да затегнете удължителя, докато чуете щракване.

БЕЛЕЖКА

Удължителят е допълнителен аксесоар.

Работа с електрическия инструмент (вижте фигура H и I)

⚠ ***ВНИМАНИЕ!***

Дръжте електрическия инструмент с две ръце! Когато работите, винаги дръжте едната си ръка на ръкохватката – дори когато работите с прикрепен удължител. Дръжте ръцете си далеч от шлифовъчната глава. В противен случай ръката ви може да се защипе, тъй като шлифовъчната глава се върти в различни посоки.

1. Прикрепете шкурка.
2. Свържете системата за прахоулавяне.
3. Закрепете батерията.
4. Задайте необходимата скорост.
5. Включете системата за прахоулавяне.
6. Дръжте шлайфмашината за гипсокартон с две ръце. Това осигурява най-добрата възможна комбинация от обхват и регулиране на приложението.
7. Включете машината.
8. Внимателно притиснете шлайфмашината за гипсокартон към работната повърхност (натискът трябва да е достатъчен, за да се гарантира, че шлифовъчната глава е наравно с работната повърхност).
9. Увеличете натиска, за да доведете листа шкурка до работната повърхност. При това, завъртайте шлайфмашината с припокриващи се движения, за да изгладите повърхността до необходимата финност.

⚠ ***ВНИМАНИЕ!***

Въртящите се части на шлифовъчната глава не трябва да влизат в контакт с остри стърчащи предмети (напр. пирони, винтове, разклонителни кутии). Велкро опорната подложка може да се повреди, ако влезе в контакт със стърчащи предмети.

Велкро опорната подложка може да се смени, ако е повредена или силно износена (вижте раздела, озаглавен „Поддръжка и грижи").

Шлайфане при сухо строителство

Шлайфмашината за гипсокартон е с уникална въртяща се глава. Тъй като тази глава може да се върти в различни посоки, шлифовъчната глава може да се регулира спрямо работната повърхност.

В резултат на това потребителят може да шлайфа горните, средните и долните области на стените или профилите на тавана, без да се налага да променя позицията си.

Когато работите, прилагайте само толкова натиск, колкото е необходимо, за да поддържате шлифовъчната плоча в контакт с работната повърхност. Прекомерният натиск може да доведе до неприятна спираловидна структура от драскотини и неравна работна повърхност.

Преместваите шлайфмашината постоянно, докато шлифовъчната плоча е в контакт с работната повърхност. При това се уверете, че движите шлайфмашината равномерно и върху широка площ.

Ако спрете шлайфмашината на работната повърхност или я движите неравномерно, това може да доведе до неприятна спираловидна структура от драскотини и неравна работна повърхност.

i ***БЕЛЕЖКА***

Шлайфмашината за гипсокартон е снабдена със защита от претоварване на устройството. Ако натоварването е твърде голямо, устройството се изключва и веднага се рестартира.

Транспорт

Литиево-йонните батерии са предмет на изискванията на законодателството за опасни товари.

Транспортирането на тези батерии трябва да се извършва в съответствие с местните, национални и международни разпоредби и регулации.

Потребителите могат да транспортират тези батерии по шосе без допълнителни изисквания.

Търговският транспорт на литиево-йонни батерии от корабни компании е предмет на разпоредбите за превоз на опасни товари. Подготовката за изпращане и транспортирането могат да се извършват само от подходящо обучени лица. Целият процес трябва да бъде професионално наблю-

даван.

При транспортиране на акумулаторни батерии трябва да се спазват следните точки:

Уверете се, че контактните клеми на батерията са защитени и изолирани, за да предотвратите късо съединение.

Уверете се, че батерията е защитена срещу движения вътре в опаковката.

Повредени или изтекли батерии не трябва да се транспортират.

Свържете се с вашата транспортна компания за допълнителна информация.

⚠ ***ВНИМАНИЕ!***

Не поставяйте батерии, които имат повреден корпус.

Поддръжка и полагане на грижи

⚠ ***ПРЕДУПРЕЖДЕНИЕ!***

Преди да извършвате каквато и да е работа по електроинструмента, изваждайте батерията от инструмента.

Почистване

⚠ ***ВНИМАНИЕ!***

Когато почиствате със сух сгъстен въздух, винаги носете предпазни очила.

Редовно почиствайте електрическия инструмент и вентилационните отвори. Честотата на почистване зависи от материала и продължителността на работа. Периодично издухвайте вътрешността на корпуса и двигателя със сух сгъстен въздух.

Смяна на велкро подложката (вижте Фигура J)

- Ако е налична, изтеглете междинната/икономичната подложка (11) от велкро опорната подложка (13).
- Развийте петте винта (12) с 4 mm ключ за вътрешен шестостен (не е включен).
- Сглобете шлифовъчната глава в обратната последователност.

Ремонт

Ремонтните дейности трябва да се извършват само от оторизиран център за обслужване на клиенти.

i ***БЕЛЕЖКА***

По време на гаранционния период не разхлабвайте винтовете на корпуса. Неспазването на това изискване ще анулира всички искове по гаранцията на производителя.

Резервни части и аксесоари

За други аксесоари, по-конкретно инструменти и аксесоари, вижте каталозите на производителя. Чертежи в разглобен вид и списъци на резервните части можете да намерите на нашата домашна страница: **www.flex-tools.com.**

Информация за изхвърляне

⚠ ***ПРЕДУПРЕЖДЕНИЕ!***

Направете излишните електрически инструменти неизползваеми:

– *работещите на батерия електрически инструменти чрез премахване на батерията.*



Само за страни от ЕС

Не изхвърляйте електрически инструменти в домакинските отпадъци!

В съответствие с Европейска директива 2012/19/ЕС за отпадъчно електрическо и електронно оборудване и нейното отразяване в националните закони, използваните електрически инструменти трябва да бъдат събирани отделно и рециклирани по съобразен с опазването на околната среда начин.



Рециклирайте суровините, вместо да ги изхвърляте на отпадъците.

Устройства, аксесоари и опаковки трябва да бъдат рециклирани по съобразен с опазването на околната среда начин. Пластмасовите части са обозначени за рециклиране според типа на материала.

⚠ ***ПРЕДУПРЕЖДЕНИЕ!***

Не изхвърляйте батериите в домакинския отпадък, огън или вода. Не отваряйте използваните батерии.

Само за страни от ЕС:

В съответствие с регламент 2023/1542

дефектните или използваните батерии трябва да бъдат рециклирани.

БЕЛЕЖКА

Моля, попитайте своя търговец за възможностите за изхвърляне!

CE-Декларация за съответствие

Декларациите за съответствие са включени в Приложение 1 към това ръководство с инструкции.

Освобождаване от отговорност

Производителят и неговите представители не са отговорни за каквато и да било повреда или пропусната печалба поради прекъсване на работата причинено от продукта или от неизползваем продукт. Производителят и неговите представители не са отговорни за каквато и да било повреда причинена от неправилна употреба на продукта или от употреба на продукта с продукти от други производители.

Содержание

Условные обозначения, используемые в данном руководстве 155
Символы на устройстве 155
Важные инструкции по технике безопасности 155
Шум и вибрация 156
Технические характеристики 157
Обзор 157
Инструкция по эксплуатации 157
Транспортировка 160
Обслуживание и уход 161
Информация об утилизации 161
Декларация соответствия нормам ЕС . . 162
Отказ от ответственности 162

Условные обозначения, используемые в данном руководстве

⚠ ***ПРЕДУПРЕЖДЕНИЕ!***

Обозначает имеющуюся опасность. Несоблюдение этого предупреждения может привести к смерти или очень серьезным травмам.

⚠ ***ВНИМАНИЕ!***

Обозначает потенциально опасную ситуацию. Несоблюдение этого предупреждения может привести к легкой травме или повреждению имущества.

i ***ПРИМЕЧАНИЕ***

Обозначает советы по применению и важную информацию.

Символы на устройстве



Перед включением электроинструмента ознакомьтесь с инструкцией по эксплуатации.



Используйте защитные очки.



Всегда держите инструмент двумя руками.



Информация об утилизации старого инструмента (см. стр. 149).



Маркировка CE



Маркировка UKCA

Важные инструкции по технике безопасности

⚠ ***ПРЕДУПРЕЖДЕНИЕ!***

Перед использованием электроинструмента прочтите и соблюдайте:

- *настоящие инструкции по эксплуатации;*
- *общие инструкции по технике безопасности при обращении с электроинструментами в прилагаемом буклете (буклет № 315915);*
- *правила, действующие в рабочей зоне, и меры по предотвращению несчастных случаев.*

Этот электроинструмент отвечает самым современным требованиям и был сконструирован в соответствии с общепризнанными правилами безопасности.

Тем не менее, при использовании электроинструмент может представлять опасность для жизни и конечностей пользователя или третьих лиц. Кроме того, электроинструмент и другое имущество могут быть повреждены.

Электроинструмент можно эксплуатировать только:

- *по назначению;*
- *в идеальном рабочем состоянии.*

Неисправности, которые влияют на безопасность, должны быть немедленно устранены.

Область применения

Шлифовальная машина для гипсокартона предназначена:

– для коммерческого использования в промышленности и торговле;
– для шлифовки стен и потолков внутри и снаружи помещений;
– для шлифовки выровненных гипсокартонных стен.

Не допускается использование отрезных, обдирочных, веерных шлифовальных кругов и проволочных щеток.

При использовании шлифовальной машины для гипсокартона необходимо подключить пылеудаляющее устройство класса M с антистатическим шлангом.

Инструкции по безопасному использованию орбитальной шлифовальной машины

⚠ ***ПРЕДУПРЕЖДЕНИЕ!***

Прочитайте все правила безопасности, инструкции, иллюстрации и спецификации, прилагаемые к этому электроинструменту. *Невыполнение изложенных ниже инструкций может привести к поражению электрическим током, пожару и (или) тяжелым травмам. Сохраните все предупреждения и инструкции для использования в будущем.*

Предостережения об опасности, касающиеся шлифования наждачной бумагой

- **Используйте бумагу для шлифовального круга подходящего размера. При выборе наждачной бумаги следуйте рекомендациям производителя.** В результате использования наждачной бумаги большого размера, края которой далеко выступают за края приспособления для шлифования, может произойти разрыв, что приведет к застреванию или разрыву круга или возникновению отдачи.

Дополнительные инструкции по технике безопасности

- Не рекомендуется шлифовать краску на основе свинца. Удаление краски на основе свинца должен производить только специалист.
- Шлифовка машиной для гипсокартона может привести к появлению статического электричества на инструменте. По этой причине при шлифовании необходимо использовать заземленное пылеудаляющее устройство с антистатическим шлангом.
- Не работайте с материалами, выделяющими опасные вещества (например, асбест). Примите меры предосторожности, если существует вероятность появления вредной, горючей или взрывоопасной пыли. Надевайте пылезащитную маску. Используйте систему пылеудаления.

Шум и вибрация

Уровни шума и вибрации были определены в соответствии со стандартом EN 62841.

Средний амплитудно-взвешенный уровень шума электроинструмента обычно имеет следующие значения.

Средний амплитудно-взвешенный уровень шума электроинструмента обычно имеет следующие значения.

– Уровень звукового давления L_{pA}	77 дБ (A)
– Уровень звуковой мощности L_{WA}	85 дБ (A)
– Погрешность	K = 3 дБ

Общее значение вибрации

– Значение воздействия a_h	1.6 м/с^2
– Погрешность	K = 1.5 м/с^2
– Повторяющиеся ударные вибрации ($п_Ф$)	21.8 м/с^2
– Погрешность	K = 2.5 м/с^2

⚠ ***ВНИМАНИЕ!***

Указанные значения измерений относятся к новым электроинструментам. Ежедневное использование приводит к изменению значений шума и вибрации.

i ***ПРИМЕЧАНИЕ***

Заявленное общее значение (значения) вибрации и заявленное значение (значения) шумового излучения были измерены в соответствии со стандартным методом испытаний и могут использоваться для сравнения одного инструмента с другим; они также могут быть использованы для

предварительной оценки воздействия. Заявленный уровень эмиссии вибрации и значение (значения) шумового излучения представляют основные области применения инструмента. Однако если инструмент используется для других целей, с другими принадлежностями или при ненадлежащем техническом обслуживании, уровень эмиссии вибрации и значение (значения) шумового излучения могут отличаться. Это может значительно увеличить уровень воздействия в течение всего периода работы. Для точной оценки уровня воздействия вибрации и значения (значений) шумового излучения также необходимо учитывать время, когда инструмент выключен или работает, но фактически не используется. Это может значительно снизить уровень воздействия в течение всего периода работы. Определите дополнительные меры безопасности для защиты оператора от воздействия вибрации и шума, такие как: техническое обслуживание инструмента и принадлежностей, поддержание рук в тепле, организация графиков работы.

⚠ ***ВНИМАНИЕ!***

Если уровень звукового давления превышает 85 дБ (А), используйте средства защиты органов слуха.

Технические характеристики

Тип изделия		GE 6 X 18-EC
Серийный номер		Шлифовальная машина для гипсокартона
Номинальное напряжение	В пост. тока	18
Диаметр диска-подошвы	мм	Ф225
Номинальная скорость холостого хода	об/мин	5500–8500
Число колебаний без нагрузки	ч/мин	11 300–17 000
Аккумулятор	18V	Серия AP 18 Серия AP 18 XT
Совместимые аккумуляторы	AP 18V/… AP 18V/… XT	
Масса	кг	3.2*
Температура зарядки	От 0 до 40 °C	
Рабочая температура	От -10 до 40 °C	
Температура хранения	От -20 до 50 °C	

* Измерения проводились без аккумулятора (массу аккумулятора см. на сайте www.flex-tools.com), без инструмента.

Обзор (см. Рис. A)

Нумерация частей относится к иллюстрациям на странице схем.

1 Шлифовальная головка
2 Подшипники карданного подвеса
3 Разъем Ф32 мм
4 Предварительный выбор скорости
5 Кнопка блокировки
6 Курковый регулятор скорости
7 Рукоятка
8 Отверстие для удлинителя
9 Шланг для удаления пыли (в стандартный комплект не входит)
10 Удлинитель (в стандартный комплект не входит)
11 Защитная накладка (в стандартный комплект не входит)
12 Крепежные винты
13 Диск-подошва с липучкой
14 Шлифовальная головка

Инструкция по эксплуатации

⚠ ***ПРЕДУПРЕЖДЕНИЕ!***

Перед выполнением любых работ по обслуживанию электроинструмента извлекайте аккумулятор.

Перед включением электроинструмента

Распакуйте электроинструмент и принадлежности и убедитесь, что все детали имеются в наличии и не повреждены.

ПРИМЕЧАНИЕ

Аккумуляторы поставляются частично заряженными. Перед началом работы полностью зарядите аккумуляторы. См. руководство по эксплуатации зарядного устройства.

Советы по продлению срока службы аккумулятора

ВНИМАНИЕ!

- *Никогда не заряжайте аккумуляторы при температуре ниже 0 °C и выше 40 °C.*
- *Не заряжайте аккумуляторы в условиях высокой влажности воздуха или температуры окружающей среды.*
- *Не накрывайте аккумуляторы и зарядное устройство во время зарядки.*
- *По окончании зарядки извлеките вилку зарядного устройства из розетки.*

В процессе зарядки аккумулятор и зарядное устройство нагреваются. Это нормально.

ПРИМЕЧАНИЕ

Следуйте указаниям по правильной зарядке аккумулятора, приведенным в инструкции по эксплуатации аккумулятора.

Если аккумуляторы не используются в течение длительного времени, храните их частично заряженными в прохладном месте.

Установка и замена аккумулятора (см. Рис. B1-B2)

- Вставьте заряженный аккумулятор в электроинструмент до щелчка (см. Рис. B1).
- Чтобы извлечь аккумулятор, нажмите кнопку фиксации (1) и извлеките его (2) (см. Рис. B2).

ВНИМАНИЕ!

Когда устройство не используется, закрывайте контакты аккумулятора. Металлические предметы могут замкнуть контакты, в результате чего возможен взрыв или пожар!

Подсоединение устройства для удаления пыли (см. Рис. C)

- Подсоедините шланг для удаления пыли к разъему Ф32 мм (3).

ПРИМЕЧАНИЕ

Соединение является специальной разработкой FLEX. При использовании электроинструментов с обычными соединительными элементами вместе со шлангом можно использовать адаптер из набора принадлежностей FLEX.

Удаление пыли/опилок (стружки)

ВНИМАНИЕ!

Пыль может легко загореться. Не допускайте образования скоплений пыли на рабочем месте.

Следует избегать выполнения работ без принятия мер по снижению пылевой нагрузки. Использование подходящего всасывающего устройства или пылесборника/пылесборного мешка снижает вредное воздействие пыли. Следует обеспечить оптимальную вентиляцию на рабочем месте. Как правило, необходимо использовать подходящие или предписанные средства защиты органов дыхания.

УКАЗАНИЕ

Необходимо соблюдать нижеприведенные требования. Необходимо соблюдать действующие в вашей стране предписания относительно обрабатываемых материалов.

При использовании пылесоса

ВНИМАНИЕ!

- *При использовании шлифовальной машины для гипсокартона подключите пылеудаляющее устройство класса M.*
- *Если используется пылесборник, не предназначенный для использования с сухой строительной пылью, количество пылевых частиц в воздухе на рабочем месте может увеличиться. Высокая концентрация пыли в воздухе в течение длительного периода времени может привести к повреждению дыхательной системы человека.*

- Вставьте специальный мешок для сбора сухой строительной пыли в пылеудаляющее устройство, следуя прилагаемой инструкции.

- Подсоедините шланг к пылеудаляющему устройству. Соблюдайте инструкцию по эксплуатации системы пылеудаления! Проверьте соединение. При необходимости используйте подходящий адаптер. Убедитесь, что антистатический шланг правильно подключен к заземлению системы пылеудаления.

Параметр	Единица	Значение
Рекомендуемый номинальный диаметр шланга	mm	32
Требуемое разрежение*	Pa	≥ 25 000
Требуемый расход воздуха*	l/min	≥ 4 500
Рекомендуемый класс фильтра	–	Класс фильтра M**

* Данные о производительности пылесоса

** Согласно IEC/EN 60335-2-69

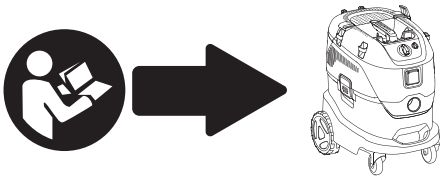

УКАЗАНИЕ

Если мощность всасывания снижается, прекратите работу и устраните причину.

Всасывание с использованием стороннего оборудования

Подсоедините всасывающий шланг к пылеуловителю (внешнее устройство). Пылеуловитель должен подходить для обрабатываемого материала.

Для удаления пыли, которая является особо опасной для здоровья, канцерогенной или сухой, необходимо использовать специальный пылеуловитель.

Установка или замена наждачной бумаги (см. Рис. D)

ВНИМАНИЕ!

Перед выполнением любых работ по обслуживанию электроинструмента извлекайте аккумулятор.

- Снимите изношенную наждачную бумагу с диска-подошвы с липучкой (13).
- Поместите наждачную бумагу в центр диска-подошвы с липучкой и прижмите.
- Выполните пробный запуск, чтобы убедиться, что наждачная бумага расположена по центру.

ПРИМЕЧАНИЕ

Используйте только наждачную бумагу, рекомендованную на нашем сайте, и соответствующие принадлежности.

Включение и выключение

Кратковременная работа (см. Рис. E1)

- Сначала нажмите кнопку блокировки (5). Затем нажмите и удерживайте курковый регулятор скорости (6). Отпустите кнопку блокировки.
- Курковый регулятор (6) обеспечивает более высокую скорость при повышенном давлении на курок и более низкую скорость при пониженном давлении на курок.
- Чтобы выключить устройство, отпустите курковый регулятор скорости.

Непрерывная работа (см. Рис. E2)

- Сначала нажмите и удерживайте кнопку блокировки (5), а затем курковый регулятор скорости (6).
- Чтобы зафиксировать положение, удерживайте кнопку блокировки и отпустите курок. Отпустите кнопку блокировки.
- Чтобы выключить устройство, быстро нажмите и отпустите курок (см. Рис. E3)

Предварительный выбор скорости (см. Рис. F)

Для установки рабочей скорости выберите необходимое значение с помощью кнопок на панели управления.

Использование удлинителя (см. Рис. G)

Удлинитель (10) можно использовать для увеличения диапазона работы со шлифовальной машиной для гипсокартона.

- Вставьте удлинитель в отверстие до упора. Поверните ручку до щелчка, чтобы

зафиксировать удлинитель.

ПРИМЕЧАНИЕ

Удлинитель является дополнительным аксессуаром.

Работа с электроинструментом (см. Рис. H и I)

ВНИМАНИЕ!

Держите электроинструмент обеими руками! Во время работы всегда держите одну руку на рукоятке, даже при использовании прикрепленного удлинителя. Держите руки подальше от шлифовальной головки. В противном случае есть риск прищемить руку, так как шлифовальная головка вращается в разных направлениях.

1. Прикрепите наждачную бумагу.
2. Подключите систему пылеудаления.
3. Установите аккумулятор.
4. Установите необходимую скорость.
5. Включите систему пылеудаления.
6. Держите шлифовальную машину для гипсокартона обеими руками. Это обеспечивает наилучшее сочетание дальности действия и рычага для конкретного применения.
7. Включите инструмент.
8. Слегка прижмите шлифовальную машину для гипсокартона к рабочей поверхности (давление должно быть достаточным, чтобы шлифовальная головка находилась вровень с рабочей поверхностью).
9. Увеличьте давление, чтобы привести наждачный лист в соприкосновение с рабочей поверхностью. При этом совершайте перекрывающие движения, чтобы отшлифовать поверхность до необходимой степени.

ВНИМАНИЕ!

Вращающиеся части шлифовальной головки не должны соприкасаться с острыми выступающими предметами (например, гвоздями, винтами, распределительными коробками). Диск-подошва с липучкой может быть поврежден при соприкосновении с выступающими предметами.

Диск-подошву с липучкой можно заменить, если он поврежден или сильно изношен (см. раздел «Обслуживание и уход»).

Шлифовка при сухих строительных работах

Шлифовальная машина для гипсокартона оснащена уникальной поворотной головкой. Поскольку эта головка может поворачиваться в разных направлениях, ее можно отрегулировать в соответствии с рабочей поверхностью.

Это позволяет шлифовать верхнюю, среднюю и нижнюю части стен или потолочные профили, не меняя своего положения.

Во время работы прикладывайте ровно столько давления, сколько необходимо для поддержания контакта шлифовальной пластины с рабочей поверхностью. Избыточное давление может привести к появлению нежелательных спиралевидных царапин и неровной рабочей поверхности.

Постоянно перемещайте шлифовальную машину, сохраняя контакт шлифовальной пластины с рабочей поверхностью. При этом перемещайте шлифовальную машину равномерно и в широком диапазоне.

Если остановить шлифовальную машину на рабочей поверхности или перемещать ее неравномерно, это может привести к появлению нежелательных спиралевидных царапин и неровной рабочей поверхности.

ПРИМЕЧАНИЕ

Шлифовальная машина для гипсокартона оснащена защитой от перегрузки. Если нагрузка слишком велика, устройство отключается и немедленно перезапускается.

Транспортировка

На литий-ионные аккумуляторы распространяются требования законодательства об опасных грузах.

Транспортировка этих аккумуляторов должна осуществляться в соответствии с местными, национальными и международными положениями и правилами.

Пользователи могут перевозить такие аккумуляторы автомобильным транспортом

без каких-либо дополнительных условий.

Коммерческая перевозка литий-ионных аккумуляторов транспортными компаниями регулируется правилами перевозки опасных грузов. Подготовка к отправке и транспортировка могут осуществляться только лицами, прошедшими соответствующую подготовку. Весь процесс должен контролироваться специалистами.

При транспортировке аккумуляторных батарей необходимо соблюдать следующие правила.

Убедитесь, что клеммы контактов аккумулятора защищены и изолированы для предотвращения короткого замыкания.

Убедитесь, что аккумулятор надежно защищен от перемещения внутри упаковки.

Запрещается транспортировать поврежденные или протекающие аккумуляторные батареи.

Для получения дополнительной информации обратитесь в транспортную компанию.

⚠ ***ВНИМАНИЕ!***

Не отправляйте аккумуляторы с поврежденным корпусом.

Обслуживание и уход

⚠ ***ПРЕДУПРЕЖДЕНИЕ!***

Перед выполнением любых работ по обслуживанию электроинструмента извлекайте аккумулятор.

Очистка

⚠ ***ВНИМАНИЕ!***

При очистке сжатым воздухом всегда надевайте защитные очки.

Регулярно очищайте электроинструмент и его вентиляционные отверстия. Частота очистки зависит от материала и продолжительности использования. Регулярно продувайте внутреннюю часть корпуса и двигатель с помощью сухого сжатого воздуха.

Замена диска-подошвы с липучкой (см. Рис. J)

- Если имеется, снимите защитную накладку (11) с диска-подошвы с липучкой (13).
- Открутите пять винтов (12) с помощью внутреннего шестигранника 4 мм (не входит в комплект).
- Сборку шлифовальной головки производите в обратной последовательности.

Ремонт

Ремонт должен выполняться только в авторизованном сервисном центре.

i ***ПРИМЕЧАНИЕ***

В течение гарантийного срока не откручивайте винты на корпусе. Несоблюдение этого требования приведет к аннулированию любых гарантийных претензий к производителю.

Запасные части и принадлежности

Для получения информации о других принадлежностях и инструментах см. каталоги производителей. Изображения в разобранном виде и списки запасных частей можно найти по адресу:
www.flex-tools.com.

Информация об утилизации

⚠ ***ПРЕДУПРЕЖДЕНИЕ!***

Чтобы старый электроинструмент нельзя было использовать:

– *извлеките аккумулятор.*

Только для стран ЕС.

Не выбрасывайте электроинструменты вместе с бытовыми отходами!

В соответствии с европейской директивой 2012/19/ЕС по транспортировке и утилизации отходов электрического и электронного оборудования согласно национальному законодательству использованные электрические приборы должны собираться отдельно и утилизироваться экологически безопасным способом.

Регенерация сырья вместо утилизации отходов.

Устройство, принадлежности и упаковка должны быть утилизированы экологически безопасным способом. Пластиковые части могут быть переработаны в соответствии с типом материала.

⚠ ***ПРЕДУПРЕЖДЕНИЕ!***

Не выбрасывайте аккумуляторы вместе с бытовым мусором, а также не бросайте их в огонь или в воду. Не вскрывайте использованные аккумуляторы.

Только для стран ЕС.

В соответствии с нормативом 2023/1542 неисправные и использованные аккумуляторы необходимо утилизировать.

i ***ПРИМЕЧАНИЕ***

Для получения информации о вариантах утилизации обратитесь к продавцу.

CE Декларация соответствия

Декларации соответствия приведены в Приложении 1 настоящей инструкции по эксплуатации.

Отказ от ответственности

Производитель и его представитель не несут ответственности за любой ущерб и упущенную выгоду в результате прерывания деятельности, вызванного изделием или непригодным для использования изделием. Производитель и его представитель не несут ответственности за любой ущерб, вызванный неправильным использованием устройства или использованием устройства с изделиями других производителей.

Sisukord

Kasutusjuhendis kasutatud sümbolid. 163
Sümbolid tootel 163
Oluline ohutusteave 163
Müra- ja vibratsioonitase 164
Tehnilised andmed 164
Ülevaade 165
Kasutusjuhend 165
Transport 168
Hooldus 168
Utiliseerimise teave 168
CE-vastavusdeklaratsioon 169
Vastutusest lahtiütlemine 169

Kasutusjuhendis kasutatud sümbolid

⚠ ***HOIATUS!***
Viitab ähvardavale ohule. Selle hoiatuse eiramine võib põhjustada surma või äärmiselt raskeid vigastusi.

⚠ ***ETTEVAATUST!***
Viitab võimalikule ohtlikule situatsioonile. Selle hoiatuse eiramine võib põhjustada kergeid vigastusi või vara kahjustumist.

i ***MÄRKUS***
Viitab kasutusnõuannetele ja olulisele teabele.

Sümbolid tootel


Enne elektritööriista sisselülitamist lugege kasutusjuhendit.


Kandke kaitseprille


Töötage alati kahe käega


Vana tööriista utiliseerimise teave (vt lk 168)

CE märgis

UKCA märgis

Oluline ohutusteave

⚠ ***HOIATUS!***
Enne elektritööriista kasutamist lugege palun alljärgnevat ja toimige vastavalt:
- *käesolevale kasutusjuhendile,*
- *„Üldised ohutusjuhised" elektritööriistade käsitsemise kohta komplektis sisalduvas voldikus (brošüüri nr.: 315915),*
- *antud hetkel kehtivad tegevuskoha eeskirjad ja õnnetuste ennetamise eeskirjad.*

See elektritööriist on kaasaegne toode ja on loodud kooskõlas tunnustatud ohutuseeskirjadega.

Sellegipoolest võib elektritööriist kujutada kasutamise ajal ohtu kasutaja või kolmanda osapoole elule ja tervisele, samuti võivad kahjustuda nii elektritööriist kui ka vara.

Elektritööriista tohib kasutada ainult
- *sihtotstarbeliselt*
- *ja see peab olema ideaalses töökorras.*

Ohutusnõudeid rikkuvad vead tuleb alati viivitamatult parandada.

Sihtotstarve

Kipsplaadi lihvija on mõeldud
- kaubanduslikuks/tööstuslikuks kasutamiseks,
- seinade ja lagede lihvimiseks sise-ja välistöödel,
- siledate kipsplaatide lihvimiseks,

Ei ole lubatud kasutada lõikekettaid, jämedaid kettaid, lamellkettaid või traatharju.

Kipsplaadi lihvimismasina kasutamisel tuleb ühendada M klassi tolmuimeja antistaatilise voolikuga.

Orbitaallihvimismasina ohutusjuhised

⚠ ***HOIATUS!***

Lugege läbi kõik elektritööriistaga kaasas olevad hoiatused, juhised, joonised ja andmed. *Alltoodud juhiste eiramine võib põhjustada elektrilööki, tulekahju ja/või tõsiseid vigastusi. Säilitage hoiatused ja juhised hilisemaks kasutuseks.*

Spetsiaalsed lihvimistoimingutega seotud hoiatused:

- **Kasutage sobiva suurusega lihvkettapaberit. Lihvpaberi valimisel järgige tootja soovitusi.** Suuremate mõõtmetega lihvpaber, mis ulatub lihvimisalusest liiga kaugele, võib põhjustada rebenemise ohtu ja võib põhjustada ketta kinnijäämist, rebenemist või tagasilöögi.

Täiendavad ohutuseeskirjad

- Pliivärvi lihvimine ei ole soovitatav. Pliivärv tuleks eemaldada ainult spetsialisti poolt.
- Kipsplaadi lihvimismasinaga lihvimine võib põhjustada tööriistal staatilise elektri tekkimist. Seetõttu tuleb lihvimisel kasutada maandatud tolmueemaldajat, millel on antistaatiline voolik.
- Ärge töötage materjalidega, millest eralduvad ohtlikud ained (nt. asbest). Võtke kasutusele ettevaatusabinõud, kui on tõenäoline ohtliku, süttiva või plahvatusohtliku tolmu tekkimine. Kandke kaitsvat tolmumaski. Kasutage tolmu eemaldamise süsteemi.

Müra- ja vibratsioonitase

Müra- ja vibratsioonitasemed on määratletud kooskõlas standardiga EN 62841.

Elektritööriista A-hindamise müratase on tavaliselt järgmine:

Elektritööriista A-hindamise müratase on tavaliselt järgmine:

– Helirõhu tase L_{pA}: 77 dB(A)
– Helivõimsuse tase L_{WA}: 85 dB(A)
– Määramatustegur: K = 3 dB

Vibratsiooni koguväärtus:

– Emissiooni väärtus a_h: 1.6 m/s^2
– Määramatustegur: K = 1.5 m/s^2
– Korduvad löögievibratsioonid (p_F): 21.8 m/s^2
– Uncertainty: K= 2.5 m/s^2

⚠ ***ETTEVAATUST!***

Kindlaksmääratud mõõteväärtused kehtivad uute elektriliste tööriistade puhul. Igapäevane kasutamine muudab müra- ja vibratsioonitasemete väärtusi.

i ***MÄRKUS***

Deklareeritud vibratsiooni koguväärtus(ed) ja deklareeritud müraemissiooni väärtus(ed) on mõõdetud vastavalt standardsele testimismeetodile ja neid võib kasutada ühe tööriista võrdlemiseks teisega; neid võib kasutada ka kokkupuute esialgseks hindamiseks.

Deklareeritud vibratsiooniemissiooni tase ja müraemissiooni väärtus(ed) esindavad tööriista põhiseadistusi ja -rakendusi. Kui aga tööriista kasutatakse muudeks rakendusteks, muude tarvikutega või kui seda hooldatakse halvasti, võivad vibratsiooniemissiooni tase ja müraemissiooni väärtus(ed) erineda. See võib oluliselt suurendada kokkupuutetaset kogu tööperioodi jooksul.

Vibratsiooniga kokkupuute taseme ja müraemissiooni väärtuse (väärtuste) täpseks hindamiseks on vaja arvesse võtta ka aegu, mil tööriist on välja lülitatud või töötab, kuid pole tegelikult kasutusel. See võib oluliselt vähendada kokkupuutetaset kogu tööperioodi jooksul.

Määrake kindlaks täiendavad ohutusmeetmed operaatori kaitsmiseks vibratsiooni ja müra mõjude eest, näiteks: tööriista ja tarvikute hooldamine, käte soojas hoidmine, töökorralduse planeerimine.

⚠ ***ETTEVAATUST!***

Kandke kuulmiskaitsevahendeid, kui helirõhu tase ületab 85 db(A).

Tehnilised andmed

Toote tüüp		GE 6 X 18-EC
Toode		Orbitaallihvimismasin
Nimipinge	Vdc	18
Tugipadja läbimõõt	mm	Φ 225

Nimikiirus koormuseta	/min	5500 - 8500
Võnkumiste arv koormuseta	H/min	11300 -17000
Aku	18V	AP 18... tootesari AP 18 ...XT seeria
Laadija vahemik	CA 18...tootesari CA 12/18... Tootesari	
Kaal	kg	3.2*
Laadimistemperatuur	0~40°C	
Töötemperatuur	-10~40°C	
Ladustamistemperatuur	- 20~50°C	

* Mõõdetud ilma akuta (aku kaalu leiate aadressilt www.flex-tools.com), ilma tööriistata.

Ülevaade (vt joonist A)

Toote detailide nummerdus vastab jooniste lehel olevale seadme joonisele.

1 Lihvimisotsik
2 Kardaanlaagrid
3 Φ32 mm liitmik
4 Digitaalne kiiruse eelvalija
5 Lukustusnupp
6 Kiiruse reguleerimisega päästiku lüliti
7 Käepide
8 Pikenduse ava
9 Imemisvoolik (ei kuulu standardvarustusse)
10 Pikendus (ei kuulu standardvarustusse)
11 Vaheketas/kaitseketas (ei kuulu standardvarustusse)
12 Kinnituskruvid
13 Takjakinnitusega tugipadi
14 Lihvimisotsik

Kasutusjuhend

⚠ ***HOIATUS!***

Enne elektritööriista hooldamist/seadistamist jne eemaldage sellelt aku.

Enne elektritööriista sisselülitamist

Pakkige elektritööriist ja tarvikud lahti ning kontrollige, et ükski osa ei oleks puudu või kahjustatud.

i ***MÄRKUS***

Akud ei ole tarnimisel täielikult laetud. Enne esmakasutust laadige akud täiesti täis. Lugege laadija kasutusjuhendit.

Nõuanded aku pika kasutusaja tagamiseks

⚠ ***ETTEVAATUST!***

– *Ärge kunagi laadige akusid temperatuuril alla 0 °C või üle 40 °C.*
– *Ärge laadige akusid kõrge õhuniiskuse või kõrge õhutemperatuuri keskkonnas.*
– *Ärge katke akusid ja laadijat laadimise ajal.*
– *Tõmmake laadimisprotsessi lõpus laadija võrgupistik välja.*

Aku ja laadija kuumenevad laadimise ajal. See on täiesti normaalne!

i ***MÄRKUS***

Järgige laadija kasutusjuhendis esitatud juhiseid akude nõuetekohaseks laadimiseks.

Kui akusid ei kasutata pikema aja jooksul, hoidke neid osaliselt laetuna jahedas kohas.

Aku paigaldamine/vahetamine (vt joonist B1-B2)

- Suruge laetud aku elektritööriista sisse, kuni see klõpsatusega paika fikseerub (vt joonist B1).
- Aku eemaldamiseks vajutage vabastusnuppu (1.) ja tõmmake aku välja (2.) (vt joonist B2).

⚠ ***ETTEVAATUST!***

Kui seade ei ole kasutuses, siis tuleb aku klemme kaitsta. Lahtised metallesemed võivad klemme lühistada – plahvatuse ja tulekahju oht!

Väljatõmbeseadme ühendamine (vt joonis C)

- Ühendage väljatõmbevoolik Φ32 mm liitmikuga (joonis 3).

MÄRKUS

Liitmik on spetsiaalne FLEX-i arendus. Kui elektritööriistu kasutatakse koos tavaliste ühendusdetailide ja imivoolikuga, võib kasutada FLEXi lisatarvikute programmi adapterit.

Tolmu-/laastuärastus

ETTEVAATUST!

Tolm võib kergesti süttida. Vältige tolmu kogunemist töökohas.

Vältige töötamist ilma tolmuvähendusmeetmeid rakendamata. Sobiv tolmuärastusseade või tolmukassett/tolmukott vähendab tervist kahjustavat tolmukoormust. Hoolitsege selle eest, et töökoht oleks hästi õhutatud. Kasutage sobivat või ettenähtud hingamiskaitsevahendit.

MÄRKUS

Järgige allpool esitatud nõudeid. Järgige teie riigis kehtivaid eeskirju töödeldavate materjalide kohta.

Puhastamine

Tolmukasseti kasutamine

Optimaalse tolmuärastuse tagamiseks puhastage filtrielementi õigel ajal ja regulaarselt.

Imuri kasutamine

– *Kipsplaadi lihvimismasina kasutamisel ühendage M klassi tolmuimeja.*
– *Kui kasutatakse tolmukotti, mis ei ole lubatud kuivade ehitustolmude jaoks, võib töökoha õhus tolmuosakeste hulk suureneda. Pikaajaline õhu kõrge tolmukontsentratsioon võib kahjustada inimese hingamissüsteemi.*

- Sisestage kuiva ehitustolmu jaoks mõeldud spetsiaalne tolmukott tolmu väljatõmbeseadmesse vastavalt kaasasolevatele juhistele.
- Ühendage imemisvoolik tolmu väljatõmbeseadmega. Järgige väljatõmbesüsteemi kasutusjuhiseid! Kontrollige kinnitust. Kasutage vajadusel sobivat adapterit. Veenduge, et antistaatiline voolik on õigesti ühendatud väljatõmbesüsteemi maandusega.

Parameeter	Ühik	Väärtus
Soovitatav nimiläbimõõt voolikule	mm	32
Nõutav alarõhk*	Pa	≥ 25 000
Nõutav õhuvool*	l/min	≥ 4 500
Soovitatav filtriklass	–	Filtriklass M**

* Tolmuimeja jõudlusandmed

** Vastavalt IEC/EN 60335-2-69

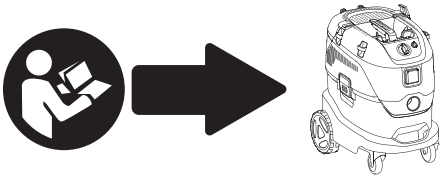

MÄRKUS

Imemisvõimsuse vähenemisel katkestage töö ja kõrvaldage põhjus.

Väline tolmueemaldus

Ühendage imivoolik tolmuimejaga (väline toode). Tolmuimeja peab sobima töödeldava materjaliga.

Eriti terviseohtliku, kantserogeense või kuiva tolmu eemaldamiseks tuleb kasutada spetsiaalset tolmuimejat.

Lihvpaberi kinnitamine või vahetamine (vt joonis D)

ETTEVAATUST!

Enne elektritööriista hooldamist/seadistamist jne eemaldage sellelt aku.

- Eemaldage kulunud lihvpaber takjakinnitusega tugiplaadilt (13).
- Aseta lihvpaber takjakinnitusega tugiplaadi keskele ja suruge kinni.
- Tehke proovikäivitus, et kontrollida, kas lihvimisriist on keskelt kinnitatud.

MÄRKUS

Kasutage ainult neid lihvimispabereid, mis on meie veebisaidil soovitatud koos vastavate tarvikutega.

Sisse ja välja lülitamine

Lühiajaline töötamine (vt joonis E1)

- Esmalt vajutage lukustusnuppu (5). Seejärel vajutage ja hoidke all lülitit (6). Vabastage lukustusnupp.
- Lüliti (6) tagab suurema kiiruse suurema päästiku survega ja väiksema kiiruse väiksema päästiku survega.
- Väljalülitamiseks vabastage lüliti.

Pidev töötamine (vt joonis E2)

- Esmalt vajutage ja hoidke all lukustusnuppu (5) ja seejärel lülitit (6).
- Asendi lukustamiseks hoidke lukustusnuppu all ja vabastage lüliti. Vabastage lukustusnupp.
- Väljalülitamiseks vajutage lühiajaliselt lülitit ja vabastage see (vt joonis E3).

Kiiruse eelvalik (vt joonis F)

Töökiiruse seadistamiseks valige soovitud väärtus juhtpaneeli nuppude abil.

Pikenduse kasutamine (vt joonis G)

Pikendust (10) saab kasutada seinalihvijaga töötamisel tööulatuse suurendamiseks.

- Sisestage pikendus käepideme avasse, nii sügavale, kui võimalik. Keerake käepidet, et pingutada pikendust, kuni kuulete klõpsu.

MÄRKUS

Pikendus on valikuline tarvik.

Töötamine elektritööriistaga (vt jooniseid H ja I)

ETTEVAATUST!

Hoia elektritööriista mõlema käega! Töötamise ajal hoidke alati üks käsi käepidemel – isegi kui töötate kinnitatud pikendusega. Hoidke oma käed lihvimisotsikust eemal. Vastasel juhul võib teie käsi kinni jääda, kuna lihvimisotsik pöörleb eri suundades.

1. Kinnitage lihvpaber.
2. Ühendage tolmu eemaldussüsteem.
3. Kinnitage aku.
4. Seadke vajalik kiirus.
5. Lülitage sisse tolmu eemaldussüsteem.
6. Hoia kipsplaadi lihvijat mõlema käega. See tagab rakenduse jaoks parima võimaliku tööulatuse ja võimsuse kombinatsiooni.
7. Lülitage seade sisse.
8. Suruge kipsplaadi lihvija ettevaatlikult tööpinna vastu (surve peaks olema piisav, et lihvipea oleks tööpinna suhtes tasasel tasapinnal).
9. Suurendage survet, et lihvimispaber puutuks kokku tööpinnaga. Seda tehes liigutage lihvijat kattuvate liigutustega, et siluda pind soovitud lihvimistaseme saavutamiseks.

ETTEVAATUST!

Lihvimisotsiku pöörlevad osad ei tohi puutuda teravate väljaulatuvate objektidega (nt naelad, kruvid, ühenduskarbid). Takjakinnitusega tugiplaat võib saada kahjusi, kui see puutub kokku eenduvate objektidega.
Takjapaela saab asendada, kui see on kahjustatud või tõsiselt kulunud (vt jaotist „Hooldus ja korrashoid").

Kuivkonstruktsiooni lihvimine

Kipsplaadi lihvija on varustatud unikaalse pöördpeaga. Kuna see otsik saab pöörelda erinevates suundades, saab lihvimisotsikut kohandada tööpinnaga.

Selle tulemusena saab kasutaja lihvida ülemist, keskmist ja alumist seinapinda või laeprofiile ilma oma asendit muutmata.

Töötamise ajal rakendage ainult nii palju survet, kui on vajalik lihvimisplaadi kontaktis hoidmiseks tööpinnaga. Liigne surve võib põhjustada ebameeldivaid spiraalseid kriimustusi ja ebaühtlast tööpinda.

Liigutage lihvijat pidevalt, kui lihvimisplaat on tööpinnaga kontaktis. Seejuures veenduge, et liigutate lihvijat ühtlaselt ja laial pinnal.

Kui peatate lihvija tööpinnal või liigutate seda ebaühtlaselt, võib see põhjustada ebameeldivaid spiraalseid kriimustusi ja ebaühtlast tööpinda.

MÄRKUS

Kipsplaadi lihvija on seadme kaitseks varustatud ülekoormuse kaitsega. Kui koormus on liiga suur, lülitub seade välja ja käivitub kohe uuesti.

Transport

Liitiumioonakude suhtes kohaldatakse ohtlikke kaupu käsitlevate õigusaktide nõudeid.

Neid akusid tuleb transportida vastavalt kohalikele, riiklikele ja rahvusvahelistele sätetele ja eeskirjadele.

Kasutajad võivad neid akusid transportida maanteel ilma täiendavate nõueteta.

Liitium-ioonakude kaubandusliku veo suhtes laevandusettevõtete poolt kohaldatakse ohtlike kaupade veo eeskirju. Veo ettevalmistusi ja transporti võivad teostada ainult vastava koolituse saanud isikud. Kogu protsessi tuleb professionaalselt jälgida.

Laetavate akude transportimisel tuleb järgida järgmisi punkte:

Veenduge, et aku kontaktklemmid on lühiste vältimiseks kaitstud ja isoleeritud.

Veenduge, et aku oleks kaitstud pakendisiseste liikumiste eest.

Kahjustatud või lekkivaid akusid ei tohi transportida.

Lisateabe saamiseks võtke ühendust oma transpordiettevõttega.

⚠ ***ETTEVAATUST!***

Ärge kasutage kahjustatud korpusega akusid.

Hooldus

⚠ ***HOIATUS!***

Enne elektritööriista hooldamist/seadistamist jne eemaldage seadmelt aku.

Puhastamine

⚠ ***ETTEVAATUST!***

Kuiva suruõhuga puhastamisel kandke alati kaitseprille.

Puhastage elektritööriista ja selle ventilatsiooniavasid regulaarselt. Puhastamise sagedus sõltub kasutatavast materjalist ja kasutusajast. Puhastage korpuse sisemust ja mootorit regulaarselt kuiva suruõhuga.

Takjariba vahetamine (vt joonis J)

- Kui see on olemas, tõmmake liides/kaitsepadi (11) takjakinnitusega tugiplaadilt (13) ära.
- Keerake lahti viis kruvi (12) 4 mm kuuskantvõtmega (ei kuulu komplekti).
- Pange lihvimispea kokku vastupidises järjekorras.

Remondid

Remonditöid tohib teostada vaid volitatud hoolduskeskus.

i ***MÄRKUS***

Garantiiperioodi jooksul ärge keerake lahti korpuse kruvisid. Selle nõude täitmata jätmine muudab tootja garantii alusel esitatud nõuded kehtetuks.

Varuosad ja tarvikud

Teavet teiste tarvikute, eriti tööriistade ja tarvikute kohta leiate tootja kataloogidest. Detailjoonised ja varuosade nimekirjad leiate meie kodulehelt:**www.flex-tools.com.**

Utiliseerimise teave

⚠ ***HOIATUS!***

Muutke kasutuskõlbmatu elektritööriist mittekasutatavaks:

– *aku toimel töötava elektritööriista puhul eemaldage aku.*



Ainult EL riikidele

Ärge visake elektritööriistu olmeprügi hulka!

Kooskõlas Euroopa Liidu elektri- ja elektroonikaseadmetest tekkinud jäätmete direktiivi (WEEE) 2012/19/EL nõuetega ning vastavalt kohalikule seadusandlusele tuleb elektritööriistad eraldi koguda ja keskkonnasäästlikul viisil ümber töödelda.



Toormaterjali utiliseerimine äraviskamise asemel.

Seade, tarvikud ja pakend tuleb keskkonnasäästlikul viisil ümber töödelda. Plastosad tuleb töödelda ümber vastavalt materjali tüübile.

⚠ ***HOIATUS!***

Ärge visake akusid/patareisid olmeprügi hulka, tulle ega vette. Ärge avage kasutatud akusid/patareisid.

Ainult ELi riikidele:

kooskõlas direktiivi 2023/1542/EÜ nõuetega tuleb defektsed või kasutatud akud ümber töödelda.

MÄRKUS

Palun uurige kõrvaldamise teavet oma edasimüüjalt!

CE-Vastavusdeklaratsioon

Vastavusdeklaratsioonid on toodud käesoleva kasutusjuhendi lisas 1.

Vastutusest lahtiütlemine

Tootja ja tootja esindajad ei vastuta kahjustuste ning saamatajäänud tulu eest, mis on põhjustatud tootest või kasutuskõlbmatust tootest tingitud tööseisakutest.
Tootja ja tootja esindajad ei vastuta kahjustuste eest, mis on põhjustatud toote väärkasutusest või toote kasutamisest koos teiste tootjate toodetega.

Turinys

Šiame vadove naudojami simboliai 170
Simboliai ant gaminio 170
Svarbi saugos informacija. 170
Triukšmas ir vibracija 171
Techniniai duomenys. 171
Apžvalga 172
Naudojimo instrukcijos 172
Gabenimas 175
Bendroji ir techninė priežiūra 175
Informacija dėl išmetimo 176
CE atitikties deklaracija. 176
Atleidimas nuo atsakomybės. 176

Šiame vadove naudojami simboliai

⚠ ***ĮSPĖJIMAS!***
Įspėja apie gresiantį pavojų. Nekreipiant dėmesio į šį įspėjimą galima sunkiai ar net mirtinai susižaloti.

⚠ ***DĖMESIO!***
Įspėja apie galimai pavojingą situaciją. Nekreipiant dėmesio į šį įspėjimą galima nesunkiai susižaloti arba sugadinti turtą.

i ***PASTABA***
Pateikia svarbią informaciją ir naudojimo patarimus.

Simboliai ant gaminio



Prieš įjungiant elektrinį įrankį perskaityti naudojimo vadovą.



Dėvėkite apsauginius akinius.



Įrankį visada laikyti abiem rankomis.



Informacija apie netinkamo seno įrankio išmetimą (žr. 176 puslapį)

CE ženklinimas

UKCA ženklinimas

Svarbi saugos informacija

⚠ ***ĮSPĖJIMAS!***
Prieš pradedant elektrinį įrankį naudoti, prašome perskaityti šiuos dokumentus ir laikytis juose pateiktų nurodymų:

- *šias naudojimo instrukcijas,*
- *elektrinių įrankių naudojimo „Bendrąsias saugos instrukcijas", pateiktas pridedamoje brošiūroje (Nr: 315915);*
- *darbo vietoje galiojančiomis taisyklėmis ir nelaimingų atsitikimų prevencijos reglamentais.*

Šis modernus elektrinis įrankis atitinka visus jam taikomus saugos reikalavimus.

Vis dėlto, naudojant šį elektrinį įrankį gali kilti pavojus sunkiai ar net mirtinai susižaloti ar sužaloti kitus, taip pat sugadinti įrankį ar kitą turtą.

Elektrinį įrankį galima naudoti tik:

- *pagal paskirtį*
- *jeigu jis visiškai tvarkingas.*

Saugumą mažinančius gedimus reikia nedelsiant pašalinti.

Paskirtis

Gipskartonio šlifuoklis yra skirtas

- naudoti pramonėje ir profesinėje veikloje,
- sienoms ir luboms šlifuoti viduje ir išorėje;
- išlygintoms gipskartonio plokštėms šlifuoti;

Draudžiama naudoti pjovimo diskus, šiurkštaus šlifavimo diskus, vėduoklės formos šlifavimo diskus arba vielinius šepečius.

Naudojant gipskartonio šlifuoklį, reikia prijungti M klasės dulkių siurblį su antistatine žarna.

Žiedinio šlifuoklio saugos instrukcijos

⚠ ***ĮSPĖJIMAS!***
Perskaitykite visus su šiuo elektriniu įrankiu pateiktus įspėjimus dėl saugos, instrukci-

jas, peržiūrėkite paveikslus ir specifikacijas.
Nesilaikant visų toliau išdėstytų nurodymų galima patirti elektros smūgį, sukelti gaisrą ir (arba) sunkiai susižaloti. Išsaugokite visas instrukcijas su įspėjimais, nes jų gali prireikti ateityje.

Su šveitimu švitriniu popieriumi susiję įspėjimai dėl saugos:

- **Naudokite tinkamo dydžio diskinį švitrinį popierių. Rinkdamiesi švitrinį popierių vadovaukitės gamintojo rekomendacijomis.** Gerokai už šveitimo padą platesnis švitrinis popierius gali įplyšti, užkliūti, įplėšti diską ar sukelti atatranką.

Papildomi saugos nurodymai

- Nerekomenduojama šlifuoti dažų, kurių sudėtyje yra švino. Dažus su švinu gali šalinti tik specialistas.
- Šlifuojant gipskartonio šlifuokliu, įrankyje gali susidaryti statinis elektros krūvis. Dėl šios priežasties šlifuojant reikia naudoti įžemintą dulkių ištraukimo įtaisą su antistatine žarna.
- Nedirbkite su medžiagomis, kurios išskiria pavojingas medžiagas (pvz., asbestą). Imkitės atsargumo priemonių, jei gali susidaryti pavojingų, degių ar sprogių dulkių. Dėvėkite apsaugos nuo dulkių kaukę. Naudokite dulkių ištraukimo sistemą.

Triukšmas ir vibracija

Triukšmo ir vibracijos vertės nustatytos pagal EN 62841.

Elektrinio įrankio svertinis triukšmo lygis A paprastai yra:

Elektrinio įrankio svertinis triukšmo lygis A paprastai yra:

– Garso slėgio lygis L_{pA}: 77 dB(A)
– Garso galios lygis L_{WA}: 85 dB(A)
– Neapibrėžtis: K = 3 dB

Bendroji vibracijos vertė:

– Vibracijos vertė a_h: 1.6 m/sek.^{2}
– Neapibrėžtis: K = 1.5 m/sek.^{2}
– Pakartotiniai smūginiai virpesiai (p_F): 21.8 m/sek.^{2}
– Neapibrėžtis: K= 2.5 m/sek.^{2}

⚠ ***DĖMESIO!***

Nurodytos išmatuotos vertės taikomos naujiems elektriniams įrankiams. Dėl kasdienio naudojimo triukšmo ir vibracijos vertės keičiasi.

PASTABA

Deklaruota (-os) bendroji (-osios) vibracijos vertė (-ės) ir deklaruota (-os) triukšmo emisijos vertė (-ės) buvo išmatuotos pagal standartinį bandymo metodą ir gali būti naudojamos vienam įrankiui palyginti su kitu; jos taip pat gali būti naudojamos preliminariam poveikio įvertinimui.

Deklaruotas vibracijos emisijos lygis ir triukšmo emisijos vertė (-ės) atspindi pagrindinius įrankio naudojimo būdus. Tačiau, jei įrankis naudojamas kitoms reikmėms, su kitais priedais arba yra prastai prižiūrimas, vibracijos emisijos lygis ir triukšmo emisijos vertė (-ės) gali skirtis. Tai gali galingai padidinti poveikio lygį per visą darbo laikotarpį.

Norint tiksliai įvertinti vibracijos poveikio lygį ir triukšmo emisijos vertę (-es), taip pat būtina atsižvelgti į laiką, kai įrankis yra išjungtas arba veikia, bet faktiškai nenaudojamas. Tai gali galingai sumažinti poveikio lygį per visą darbo laikotarpį.

Nustatykite papildomas saugos priemones, skirtas operatoriui apsaugoti nuo vibracijos ir triukšmo poveikio, pavyzdžiui: įrankio ir priedų priežiūra, rankų laikymas šiltai, darbo organizavimas.

⚠ ***DĖMESIO!***

Jeigu garso slėgis viršija 85 dB(A), užsidėkite apsaugines ausines.

Techniniai duomenys

Gaminio tipas		GE 6 X 18-EC
Gaminys		Gipskartonio šlifuoklis
Vardinė įtampa	VDC	18
Atraminio pado skersmuo	mm	Φ225
Vardinis greitis be apkrovos	/min.	5500–8500

Virpesių skaičius be apkrovos	virpesiai/min.	11300–17000
Baterija	18V	AP 18... serija AP 18…XT serija
Įkrovikliai	CA 18...serija CA...12/18...serija	
Svoris	kg	3.2*
Įkrovimo temperatūra	0–40 °C	
Darbinė temperatūra	–10–40 °C	
Laikymo temperatūra	–20–50 °C	

* Matuota be akumuliatoriaus (akumuliatoriaus svorį galite rasti adresu www.flex-tools.com), be įrankio.

Apžvalga (žr. A pav.)

Dalių numeriai pateikti pagal įrankio iliustracijas paveikslų puslapyje.

1 **Šlifavimo galvutė**
2 **Kardaniniai guoliai**
3 **Φ32 mm jungtis**
4 **Skaitmeninis greičio parinkiklis**
5 **Fiksavimo mygtukas**
6 **Greitį reguliuojantis paleidimo jungiklis**
7 **Rankena**
8 **Anga ilginamajai daliai**
9 **Siurbimo žarna (nėra standartiniame komplekte)**
10 **Ilginamoji dalis (nėra standartiniame komplekte)**
11 **Sąsajos padas / apsauga (nėra standartiniame komplekte)**
12 **Tvirtinimo varžtai**
13 **Velcro pagrindo padas**
14 **Šlifavimo galvutė**

Naudojimo instrukcijos

⚠ ***ĮSPĖJIMAS!***

Prieš vykdydami bet kokius elektrinio įrankio tvarkymo darbus, atjunkite jo bateriją.

Prieš elektrinį įrankį įjungiant

Išpakuokite elektrinį įrankį bei jo priedus ir patikrinkite, ar nėra trūkstamų ar sugadintų dalių.

i ***PASTABA***

Išsiunčiant iš gamyklos baterijos iki galo neįkraunamos. Prieš pradėdami darbą iki galo įkraukite baterijas. Žr. įkroviklio naudojimo vadovą.

Patarimai, kaip užtikrinti ilgą baterijos naudojimo trukmę

⚠ ***DĖMESIO!***

– *Baterijų niekada nekraukite žemesnėje nei 0 °C ar aukštesnėje nei 40 °C temperatūroje.*
– *Baterijų nekraukite aplinkoje, kurioje yra didelė oro drėgmė arba aukšta temperatūra.*
– *Krovimo metu baterijų ir įkroviklio neuždenkite.*
– *Pasibaigus krovimo procesui, įkroviklio kištuką ištraukite iš elektros lizdo.*

Krovimo metu baterija ir įkroviklis įkaista. Tai visiškai normalu!

i ***PASTABA***

Vadovaukitės tinkamo baterijos krovimo nurodymais, pateiktais baterijos naudojimo instrukcijoje.

Jei baterijos ilgesnį laiką nenaudojamos, laikykite jas iš dalies įkrautas vėsioje vietoje.

Baterijos įstatymas ir keitimas (žr. B1–B2 pav.)

- Stumkite įkrautą bateriją į elektrinį įrankį, kol ji užsifiksuos savo vietoje (žr. B1 pav.).
- Jei bateriją norite atjungti, paspauskite atjungimo klavišą (1) ir bateriją ištraukite (2) (žr. B2 pav.).

⚠ ***DĖMESIO!***

Apsaugokite išimtos baterijos kontaktus. Metaliniai daiktai kontaktus gali sujungti trumpuoju jungimu, ir tuomet kyla sprogimo ir gaisro pavojus!

Ištraukiklio prijungimas (žr. C pav.)

- Prijunkite dulkių ištraukimo žarną prie Φ32 mm jungties (3).

i ***PASTABA***

Ši jungtis yra sukurta „FLEX". Jei įrankiai naudojami su įprastomis jungtimis kartu su ištraukimo žarna, galima naudoti adapterį iš „FLEX" priedų.

Dulkių / drožliųnusiurbimas

⚠ ***ATSARGIAI!***

Dulkės gali lengvai užsidegti. Pasirūpinkite, kad darbo vietoje neprisikauptų dulkių.

Venkite dirbti be priemonių, sumažinančių dulkių kaupimąsi. Tinkamas siurbimo įrenginys arba dulkių kamera / dulkių maišas mažina sveikatai pavojingą dulkių poveikį. Pasirūpinkite geru vėdinimu darbo vietoje. Paprastai privaloma naudoti tinkamas arba nustatytąsias kvėpavimo takų apsaugos priemones.

i ***NURODYMAS***

Privaloma laikytis šių išvardintų reikalavimų. Privaloma laikytis Jūsų šalyje apdirbamoms medžiagoms nustatytųjų teisės aktų nuostatų.

Valymas

Dulkių kameros valymas

Siekiant užtikrinti optimalų dulkių siurbimą, filtravimo elementą būtina laiku ir reguliariai valyti.

Siurblio naudojimas

– *Naudodami gipskartonio šlifuoklį, prijunkite M klasės dulkių ištraukimo įtaisą.*
– *Jei naudojamas dulkių maišelis, kuris nėra skirtas sausoms statybinėms dulkėms, darbo vietoje gali padidėti dulkių dalelių kiekis ore. Per ilgesnį laiką didelė dulkių koncentracija ore gali pažeisti žmogaus kvėpavimo sistemą.*

- Į savo dulkių ištraukimo įtaisą įdėkite specialų sausoms statybinėms dulkėms skirtą maišelį pagal prie įtaiso pridėtas instrukcijas.
- Prijunkite siurbimo žarną prie dulkių ištraukimo įtaiso. Laikykitės ištraukimo sistemos naudojimo instrukcijų! Patikrinkite priedą. Jei reikia, prijunkite tinkamą adapterį. Patikrinkite, ar antistatinė žarna tinkamai prijungta prie ištraukimo sistemos įžeminimo.

Parametras	Vienetas	Reikšmė
Rekomenduojamas nominalus žarnos skersmuo	mm	32
Reikalingas vakuumas*	Pa	≥ 25 000
Reikalingas oro srautas*	l/min	≥ 4 500
Rekomenduojama filtro klasė	–	M klasė**

* Siurblio našumo duomenys

** Pagal IEC/EN 60335-2-69

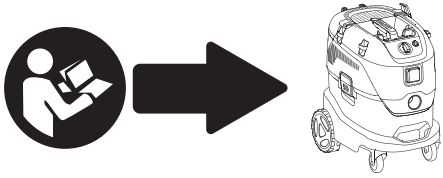

i ***NURODYMAS***

Sumažėjus siurbimo galiai, nutraukite darbą ir pašalinkite priežastį.

Išorinis dulkių nusiurbimas

Prijunkite siurbimo žarną prie dulkių siurblio (išorinio gaminio). Dulkių siurblys turi būti tinkamas apdirbamai medžiagai.

Dulkėms, kurios yra ypač pavojingos sveikatai, kancerogeninės arba sausos, nusiurbti turi būti naudojamas specialus dulkių siurblys.

Šlifavimo popieriaus pritvirtinimas arba keitimas (žr. D pav.)

⚠ ***DĖMESIO!***

Prieš vykdydami bet kokius elektrinio įrankio tvarkymo darbus, atjunkite jo bateriją.

- Nuimkite susidėvėjusį šlifavimo popierių nuo „Velcro“ pagrindo pado (13).
- Įdėkite šlifavimo popierių į „Velcro“ pagrindo pado centrą ir prispauskite.
- Paleiskite įrankį ir patikrinkite, ar šlifavimo priedas pritvirtintas centre.

i ***PASTABA***

Naudokite tik mūsų svetainėje su atitinkamais priedais rekomenduojamus švitrinio popieriaus tipus.

Įjungimas ir išjungimas

Trumpas veikimas (žr. E1 pav.)

- Pirmiausia paspauskite fiksavimo mygtuką (5). Tada paspauskite ir laikykite nuspaudę jungiklį (6). Atleiskite fiksavimo mygtuką.
- Jungiklis (6) didina apsukas didinant spaudimą jungikliui ir mažina apsukas mažinant spaudimą.
- Norėdami išjungti, atleiskite jungiklį.

Nuolatinis veikimas (žr. E2 pav.)

- Pirmiausia paspauskite ir laikykite nuspaudę fiksavimo mygtuką (5), o tada jungiklį (6).
- Norėdami užfiksuoti, laikykite nuspaudę fiksavimo mygtuką ir atleiskite jungiklį. Atleiskite fiksavimo mygtuką.
- Norėdami išjungti, trumpai paspauskite ir atleiskite jungiklį (žr. E3 pav.).

Greičio pasirinkimas (žr. F pav.)

Norimą darbinio greičio vertę pasirinkite naudodami valdymo skydelio mygtukus.

Ilginamosios dalies naudojimas (žr. G pav.)

Ilginamąją dalį (10) galima naudoti, norint padidinti darbinį atstumą šveičiant su gipskartonio.

- Įkiškite ilginamąją dalį iki galo į atitinkamą angą rankenoje. Pasukite rankeną, kad priveržtumėte ilginamąją dalį (turite išgirsti spragtelėjimą).

i ***PASTABA***

Ilginamoji dalis yra pasirenkamas priedas.

Darbas su elektriniu įrankiu (žr. H ir I pav.)

⚠ ***DĖMESIO!***

Laikykite elektrinį įrankį abiem rankomis! Darbo metu visada laikykite vieną ranką ant rankenos – net ir dirbdami su pritvirtinta ilginamąja dalimi. Laikykite rankas atokiau nuo šlifavimo galvutės. Priešingu atveju, šlifavimo galvutei svyruojant į skirtingas puses, jūsų ranką gali įtraukti.

1. Pritvirtinkite šlifavimo popierių.
2. Prijunkite dulkių ištraukimo sistemą.
3. Prijunkite bateriją.
4. Nustatykite reikiamą greitį.
5. Įjunkite dulkių ištraukimo sistemą.
6. Laikykite gipskartonio šlifuoklį abiem rankomis. Taip užtikrinamas geriausias įmanomas darbinio atstumo ir funkcionalumo derinys.
7. Įjunkite įrenginį.
8. Atsargiai prispauskite gipskartonio šlifuoklį prie darbinio paviršiaus (spaudimas turi būti tik toks, kad šlifavimo galvutė būtų viename lygyje su darbiniu paviršiumi).
9. Padidinkite spaudimą, kad švitrinis popierius prisiglaustų prie darbinio paviršiaus. Tai darydami, judinkite šlifuoklį persidengiančiais judesiais, kad išlygintumėte paviršių iki reikiamo lygumo.

⚠ ***DĖMESIO!***

Sukamosios šlifavimo galvutės dalys neturi liestis prie aštrių išsikišusių kliūčių (pvz., vinių, varžtų, skirstomųjų dėžučių). Galite pažeisti padą su „Velcro“, jei jis prisilies prie išsikišusių kliūčių.

Pažeistą arba labai nudilusį atraminį padą su lipukais galima pakeisti (žr. skyrių „Bendroji ir techninė priežiūra“).

Sausų paviršių šlifavimas

Šis gipskartonio šlifuoklis yra su unikalia sukamąja galvute. Kadangi ši galvutė gali sukiotis įvairiomis kryptimis, ją galima pritaikyti prie darbinio paviršiaus.

Dėl to naudotojas gali šlifuoti viršutinę, vidurinę ir apatinę sienų sritis arba lubų profilius nekeisdamas savo padėties.

Dirbdami spauskite tik tiek, kiek reikia, kad šlifavimo plokštė liestųsi su darbiniu paviršiumi. Pernelyg stipriai spausdami, darbiniame paviršiuje galite palikti įdubas ir spiralės formos įbrėžimus.

Nuolat judinkite šlifuoklį, kai šlifavimo plokštė liečiasi su darbiniu paviršiumi. Taip dirbdami šlifuoklį judinkite tolygiai ir dideliame plote.

Jei šlifuoklį ant darbinio paviršiaus sustabdysite arba judinsite netolygiai, paviršiuje gali atsirasti įdubos ir spiralės formos įbrėžimai.

PASTABA

Gipskartonio šlifuoklyje yra apsauga nuo perkrovos, skirta įrankiui apsaugoti. Jei apkrova per didelė, įrankis išsijungia ir iš karto vėl įsijungia.

Gabenimas

Ličio jonų baterijoms taikomi pavojingų krovinių teisės aktų reikalavimai.

Šios baterijos turi būti gabenamos laikantis vietos, nacionalinių ir tarptautinių nuostatų ir reglamentų.

Naudotojai gali gabenti šias baterijas keliais be papildomų reikalavimų.

Laivybos bendrovėms komerciniais tikslais vežant ličio jonų baterijas taikomos pavojingų krovinių vežimo taisyklės. Paruošimo gabenimui ir gabenimo darbus gali atlikti tik tinkamai apmokyti asmenys. Visas procesas turi būti prižiūrimas profesionalų.

Gabenant įkraunamas baterijas būtina laikytis šių reikalavimų:

Baterijos kontaktiniai gnybtai turi būti apsaugoti ir izoliuoti, kad būtų išvengta trumpojo jungimo.

Baterija turi būti apsaugota nuo judėjimo pakuotės viduje.

Draudžiama gabenti pažeistas arba pratekančias baterijas.

Dėl papildomos informacijos kreipkitės į krovinių gabenimo bendrovę.

DĖMESIO!

Nesiųskite pažeisto korpuso baterijų.

Bendroji ir techninė priežiūra

ĮSPĖJIMAS!

Prieš vykdydami bet kokius elektrinio įrankio tvarkymo darbus, išimkite iš jo bateriją.

Valymas

DĖMESIO!

Valydami sausu suslėgtuoju oru visada dėvėkite apsauginius akinius.

Reguliariai valykite elektrinį įrankį ir jo ventiliacijos angas. Valymo dažnis priklauso nuo pjaunamų medžiagų ir įrankio naudojimo trukmės. Korpuso vidų ir variklį reguliariai prapūskite sausu suslėgtuoju oru.

Atraminio pado su lipukais keitimas (žr. J pav.)

- Jei yra, nuimkite sąsajos padą / apsaugą (11) nuo „Velcro“ pado (13).
- Atsukite penkis varžtus (12) 4 mm vidiniu šešiakampiu atsuktuvu (nepridedamas).
- Šlifavimo galvutę surinkite atvirkštine tvarka.

Remontas

Remonto darbus gali vykdyti tik įgalioto techninės priežiūros centro specialistai.

PASTABA

Garantinio laikotarpio metu nebandykite atsukti korpuso varžtų. Nesilaikant šio reikalavimo, bet kokios pretenzijos pagal gamintojo garantiją netenka galios.

Atsarginės dalys ir priedai

Kitus priedus, ypač įrankio priedus, rasite gamintojo kataloguose. Išskleistuosius gaminio vaizdus ir atsarginių dalių sąrašus rasite mūsų svetainėje adresu: **www.flex-tools.com.**

Informacija dėl išmetimo

⚠ ***ĮSPĖJIMAS!***

Nereikalingus elektrinius įrankius paverskite netinkamais naudoti:

– *iš akumuliatorinių įrankių išimkite bateriją,*



Tik ES šalys

Elektrinius įrankius draudžiama išmesti kartu su buitinėmis atliekomis!

Pagal Europos elektrinės ir elektroninės įrangos atliekų direktyvą 2012/19/ES ir atitinkamus nacionalinius įstatymus, netinkamus naudoti elektrinius įrankius reikia surinkti atskirai ir perdirbti aplinkos neteršiančiu būdu.



Žaliavų utilizavimas vietoje atliekų išmetimo.

Įrankį, jo priedus ir pakuotes reikia perdirbti aplinkos neteršiančiu būdu. Plastikinės dalys yra paženklintos pagal medžiagos tipą, kad jas būtų galima perdirbti.

⚠ ***ĮSPĖJIMAS!***

Neišmesti baterijų kartu su buitinėmis atliekomis, į ugnį ar vandenį. Neardyti naudotų baterijų.

Tik ES šalims:

Vadovaujantis Reglamentu 2023/1542, sugedusios arba panaudotos baterijos turi būti perdirbamos.

i ***PASTABA***

Informaciją apie išmetimą jums suteiks įrankio pardavėjas!

CE-Atitikties deklaracija

Atitikties deklaracijos pateiktos šio naudojimo vadovo 1 priede.

Atleidimas nuo atsakomybės

Gamintojas ir jo atstovas neatsako už jokią žalą ar pelno praradimą dėl verslo prastovų, kurias sukėlė mūsų gaminys ar netinkamas naudoti gaminys.
Gamintojas ir jo atstovas neatsako už jokią žalą, kurią sukėlė netinkamas šio gaminio naudojimas arba jo naudojimas su kitų gamintojų priedais.

Saturs

Šajā rokasgrāmatā izmantotie apzīmējumi . . 177
Apzīmējumi uz izstrādājuma 177
Svarīga drošības informācija 177
Troksnis un vibrācija 178
Tehniskie dati 178
Pārskats 179
Lietošanas instrukcija 179
Transportēšana 182
Apkope un tīrīšana. 182
Informācija par atbrīvošanos no vecās ierīces . 183
EK atbilstības deklarācija 183
Atbrīvojums no atbildības 183

Šajā rokasgrāmatā izmantotie apzīmējumi

⚠ ***BRĪDINĀJUMS!***
Norāda uz iespējamu apdraudējumu. Šī brīdinājuma neievērošana var izraisīt nāvi vai ļoti smagus ievainojumus.

⚠ ***UZMANĪBU!***
Norāda uz iespējamu bīstamu situāciju. Šī brīdinājuma neievērošana var izraisīt nelielu savainojumu vai īpašuma bojājumus.

i ***PIEZĪME***
Norāda, ka uz to attiecas lietošanas ieteikumi un svarīga informācija.

Apzīmējumi uz izstrādājuma


Pirms elektroinstrumenta ieslēgšanas izlasiet lietošanas instrukciju.


Valkājiet aizsargbrilles


Vienmēr strādājiet ar abām rokām


Informācija par atbrīvošanos no vecā instrumenta (skatīt 183. lpp.)

CE marķējums

UKCA marķējums

Svarīga drošības informācija

⚠ ***BRĪDINĀJUMS!***
Pirms sākat lietot instrumentu, lūdzu, izlasiet turpmāk norādīto informāciju un ievērojiet:

- *šo lietošanas instrukciju,*
- *„Vispārīgos drošības norādījumus" par elektroinstrumentu lietošanu, kas iekļauti pievienotajā bukletā (brošūra Nr.: 315915),*
- *pašreiz spēkā esošos noteikumus par instrumenta darba vietu un par negadījumu novēršanu.*

Šis elektroinstruments ir izgatavots, izmantojot jaunākās tehnoloģijas, un ir konstruēts saskaņā ar atzītiem drošības noteikumiem.

Tomēr, strādājot ar elektroinstrumentu, pastāv apdraudējums lietotāja vai trešās personas dzīvībai vai veselībai, vai arī elektroinstruments vai īpašums var tikt sabojāts.

Elektroinstrumentu var izmantot tikai

- *tam paredzētajam mērķim un*
- *teicamā darba stāvoklī.*

Bojājumi, kas apdraud drošību, nekavējoties jānovērš.

Paredzētā lietošana

Ģipškartona slīpmašīna ir paredzēta

- komerciālai izmantošanai rūpniecībā un tirdzniecībā;
- sienu un griestu slīpēšanai iekštelpās un ārpus tām;
- gludu ģipškartona plākšņu slīpēšanai;

Nav atļauts izmantot griezējdiskus, rupjās apstrādes diskus, vēdekļveida slīpripas vai stiepļu sukas.

Lietojot ģipškartona slīpmašīnu, jāpievieno M klases putekļu nosūcējs ar antistatisku šļūteni.

Drošības norādījumi orbitālajai slīpmašīnai

⚠ ***BRĪDINĀJUMS!***

Izlasiet visus ar šo elektroinstrumentu saistītos drošības brīdinājumus, norādījumus, specifikāciju un aplūkojiet attēlus. *Visu turpmāk uzskaitīto norādījumu neievērošana var izraisīt elektriskās strāvas triecienu, aizdegšanos un/vai smagus savainojumus. Saglabājiet visus brīdinājumus un instrukcijas turpmākai atsaucei.*

Slīpēšanai specifiskie drošības brīdinājumi:

- **Izmantojiet pareiza izmēra slīpēšanas papīru. Izvēloties slīpēšanas papīru, ievērojiet ražotāja ieteikumus.** Lielāks slīpēšanas papīrs, kas stiepjas ārpus slīpēšanas paliktņa, rada plīsuma risku un var izraisīt diska aizķeršanos, saplīšanu vai atsitienu.

Papildu drošības norādījumi

- Nav ieteicams slīpēt svina krāsu. Svina krāsu drīkst noņemt tikai speciālists.
- Slīpēšana ar ģipškartona slīpmašīnu var izraisīt statiskās elektrības veidošanos instrumentā. Šī iemesla dēļ slīpēšanas laikā jāizmanto iezemēts putekļu nosūcējs ar antistatisku šļūteni.
- Neapstrādājiet materiālus, kas izdala bīstamas vielas (piemēram, azbestu). Ievērojiet piesardzības pasākumus, ja var rasties bīstami, viegli uzliesmojoši vai sprādzienbīstami putekļi. Lietojiet aizsargmasku pret putekļiem. Izmantojiet putekļu nosūkšanas sistēmu.

Troksnis un vibrācija

Trokšņa un vibrācijas vērtības ir noteiktas saskaņā ar EN 62841.

Parasti novērtētais elektroinstrumenta trokšņa līmenis ir:

Parasti novērtētais elektroinstrumenta trokšņa līmenis ir:

– Skaņas spiediena līmenis L_{pA}:	77 dB(A)
– Skaņas intensitātes līmenis L_{WA}:	85 dB(A)
– Nenoteiktais:	K = 3 dB

Kopējā vibrācijas vērtība:

– Emisijas vērtība a_h:	1.6 m/s^2
– Nenoteiktais:	K = 1.5 m/s^2
– Atkārtotas triecienvibrācijas (p_F):	21.8 m/s^2
– Nenoteiktais:	K= 2.5 m/s^2

⚠ ***UZMANĪBU!***

Norādītās mērītās vērtības attiecas uz jaunajiem elektroinstrumentiem. Lietošanas laikā ikdienā trokšņa un vibrācijas vērtības var mainīties.

i ***PIEZĪME***

Deklarētā(-s) vibrāciju kopējā(-s) vērtība(-s) un deklarētā(-s) trokšņa emisijas vērtība(-s) ir izmērītas saskaņā ar standarta testa metodi un var tikt izmantotas, lai salīdzinātu vienu instrumentu ar citu; tās var izmantot arī sākotnējai iedarbības novērtēšanai.

Deklarētais vibrāciju emisijas līmenis un trokšņa emisijas vērtība(-s) raksturo instrumenta galvenos izmantošanas veidus. Tomēr, ja instruments tiek izmantots citiem mērķiem, ar citiem piederumiem vai netiek pienācīgi uzturēts, vibrāciju emisijas līmenis un trokšņa emisijas vērtība(-s) var atšķirties. Tas var ievērojami palielināt iedarbības līmeni visā darba periodā.

Lai precīzi novērtētu vibrācijas iedarbības līmeni un trokšņa emisijas vērtību(-s), jāņem vērā arī laiks, kad instruments ir izslēgts vai darbojas, bet faktiski netiek izmantots. Tas var ievērojami samazināt iedarbības līmeni visā darba periodā.

Nosakiet papildu drošības pasākumus, lai aizsargātu operatoru no vibrācijas un trokšņa ietekmes, piemēram: instrumenta un piederumu uzturēšana, roku turēšana siltumā, darba grafika organizēšana.

⚠ ***UZMANĪBU!***

Ja skaņas spiediens pārsniedz 85 dB(A), lietojiet ausu aizsardzības līdzekļus.

Tehniskie dati

Izstrādājuma veids	GE 6 X 18-EC
Izstrādājums	Sausā apmetuma slīpmašīna

Nominālais spriegums	Vdc	18
Atbalsta diska diametrs	mm	Φ225
Nominālais apgriezienu skaits bez slodzes	/min.	5500 - 8500
Svārstību skaits bez slodzes	H/min	11300 -17000
Akumulators	18V	AP 18... sērija AP 18...XT sērija
Lādētāju diapazons	CA 18... sērija CA 12/18... Sērija	
Svars	kg	3.2*
Uzlādes temperatūra	0~40 °C	
Darba temperatūra	-10~40 °C	
Uzglabāšanas temperatūra	-20~50 °C	

* Mērīts bez akumulatora (akumulatora svaru var atrast vietnē www.flex-tools.com), bez instrumenta.

Pārskats (skatīt A attēlu)

Izstrādājuma funkcijām norādītie cipari atbilst ierīces ilustrācijā norādītajiem ciparie m.

1 Slīpēšanas pamatne
2 Kardāna gultņi
3 Φ32 mm savienotājs
4 Digitāla ātruma iepriekšēja izvēle
5 Bloķēšanas poga
6 Ātruma pārslēgšanas slēdzis
7 Rokturis
8 Atvere pagarinājumam
9 Sūkšanas šļūtene (nav iekļauta standarta komplektācijā)
10 Pagarinātājs (nav iekļauts standarta komplektācijā)
11 Starplika (nav iekļauta standarta komplektācijā)
12 Montāžas skrūves
13 Velcro pamatnes paliktnis
14 Slīpēšanas pamatne

Lietošanas instrukcija

⚠ ***BRĪDINĀJUMS!***

Pirms uzsākat darbu ar elektroinstrumentu, izņemiet akumulatoru.

Pirms elektroinstrumenta ieslēgšanas

Izsaiņojiet elektroinstrumentu un piederumus un pārbaudiet, vai nav pazudusi vai bojāta kāda daļa.

i ***PIEZĪME***

Piegādes brīdī akumulatori nav pilnībā uzlādēti. Pirms pirmās lietošanas reizes akumulatori ir jāuzlādē pilnībā. Skatiet lādētāja lietošanas instrukciju.

Padomi ilgam akumulatora kalpošanas laikam

⚠ ***UZMANĪBU!***

- *Nekad neuzlādējiet akumulatorus temperatūrā, kas zemāka par 0 °C vai augstāka par 40 °C.*
- *Neuzlādējiet akumulatorus vidē ar augstu gaisa mitrumu vai apkārtējās vides temperatūru.*
- *Uzlādes laikā neaizsedziet akumulatorus un lādētāju.*
- *Uzlādes procesa beigās izvelciet lādētāja kontaktdakšu.*

Uzlādes procesa laikā akumulators un lādētājs sakarst. Tas ir pilnīgi normāli!

i ***PIEZĪME***

Izpildiet akumulatora lietošanas instrukcijā sniegtos norādījumus par pareizu akumulatora uzlādi.

Ja akumulatori netiek izmantoti ilgāku laiku, uzglabājiet tos daļēji uzlādētus vēsā vietā.

Akumulatora ievietošana/nomaiņa (skat. B1-B2 att.)

- Iespiediet uzlādētu akumulatoru elektroinstrumenta akumulatora nodalījumā, līdz tas nofiksējas ar „klikšķa" skaņu (skatīt B1 attēlu).
- Akumulatoru izņem, nospiežot atbrīvošanas pogu (1.) un pēc tam izvelkot no nodalījuma (2.) (skatīt B2 attēlu).

⚠ ***UZMANĪBU!***

Kad instruments netiek lietots, aizsargājiet akumulatora kontaktus. Tuvumā esošas metāliskas detaļas var radīt īssavienojumu kontaktos; pastāv sprādziena un aizdegšanās draudi!

Nosūcēja pievienošana (skatiet attēlu C)

- Pievienojiet nosūkšanas šļūteni Φ32 mm savienotājam (3).

i ***PIEZĪME***

Savienojums ir specifisks FLEX izstrādājums. Ja elektroinstrumenti tiek izmantoti ar parastajiem savienotājelementiem kopā ar sūkšanas šļūteni, var izmantot adapteri no FLEX piederumu programmas.

Putekļu/skaidu nosūkšana

⚠ ***UZMANĪBU!***

Putekļi var viegli uzliesmot. Ievērojiet, lai darba vietā nesakrātos putekļi.

Darbus drīkst veikt tikai tad, ja ir nodrošināti putekļu daudzuma mazināšanas pasākumi. Piemērotas nosūkšanas ierīces vai putekļu savākšanas tvertnes/putekļu maisa izmantošana palīdz mazināt veselībai kaitīgo putekļu iedarbību. Jānodrošina efektīva darba vietas vēdināšana. Vienmēr jālieto piemēroti vai noteikumos paredzēti elpceļu aizsardzības līdzekļi.

i ***NORĀDĪJUMS***

Jāievēro turpmāk norādītās prasības. Jāievēro Jūsu valstī spēkā esošie noteikumi attiecībā uz apstrādājamajiem materiāliem.

Tīrīšana

Putekļu savākšanas tvertnes lietošana

Lai nodrošinātu optimālu putekļu nosūkšanu, filtrējošais elements savlaicīgi un regulāri jātīra.

Putekļu sūcēja lietošana

– *Izmantojot ģipškartona slīpmašīnu, pievienojiet M klases putekļu nosūcēju.*
– *Ja tiek izmantots putekļu savākšanas maisiņš, kas nav paredzēts lietošanai ar sausiem būvniecības putekļiem, darba vietā var palielināties putekļu daļiņu daudzums gaisā. Ilgstoši uzturoties vidē ar augstu putekļu koncentrāciju gaisā, var tikt bojāta cilvēka elpošanas sistēma.*

- Ievietojiet putekļu nosūcējā speciālu sausiem būvniecības putekļiem paredzētu putekļu savākšanas maisiņu saskaņā ar putekļu nosūcēja lietošanas instrukcijām.
- Pievienojiet putekļu nosūcējam sūkšanas šļūteni. Ievērojiet nosūkšanas sistēmas lietošanas instrukciju! Pārbaudiet pierīci. Ja nepieciešams, izmantojiet piemērotu adapteru. Pārliecinieties, ka antistatiskā šļūtene ir pareizi pievienota nosūkšanas sistēmas zemējumam.

Parametrs	Vienība	Vērtība
Ieteicamais nominālais šļūtenes diametrs	mm	32
Nepieciešamais vakuums*	Pa	≥ 25 000
Nepieciešamais gaisa plūsmas ātrums*	l/min	≥ 4 500
Ieteicamā filtra klase	–	M klase**

* Putekļsūcēja veiktspējas dati

** Saskaņā ar IEC/EN 60335-2-69

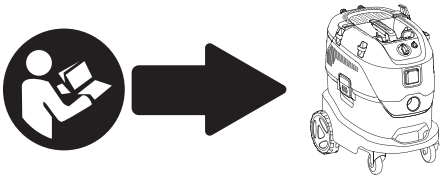

i ***NORĀDĪJUMS***

Ja sūkšanas jauda samazinās, darbs jāpārtrauc un jānovērš cēlonis.

Ārējā putekļu nosūkšana

Pievienojiet nosūkšanas šļūteni putekļsūcējam (ārējam produktam). Putekļsūcējam jābūt piemērotam apstrādājamajam materiālam.

Īpaši veselībai bīstamu, kancerogēnu vai sausu putekļu nosūkšanai jāizmanto specializēts putekļsūcējs.

Slīppapīra piestiprināšana vai nomaiņa (skatiet attēlu D)

⚠ ***UZMANĪBU!***

Pirms uzsākat darbu ar elektroinstrumentu, izņemiet akumulatoru.

- Noņemiet nodilušo slīppapīru no Velcro pamatnes paliktņa (13).
- Novietojiet slīppapīru Velcro pamatnes paliktņa centrā un piespiediet.
- Veiciet darbības pārbaudi, lai pārliecinātos, ka slīpēšanas instruments ir nostiprināts centrā.

i ***PIEZĪME***

Izmantojiet tikai mūsu tīmekļa vietnē ieteiktos smilšpapīrus kopā ar atbilstošajiem piederumiem.

Ieslēgšana un izslēgšana

Īslaicīga darbība (skatiet attēlu E1)

- Vispirms nospiediet bloķēšanas pogu (5). Pēc tam nospiediet un turiet slēdzi (6). Atlaidiet bloķēšanas pogu.
- Slēdzis (6) nodrošina lielāku ātrumu, palielinot sprūda spiedienu, un mazāku ātrumu, samazinot sprūda spiedienu.
- Lai izslēgtu, atlaidiet slēdzi.

Nepārtraukta darbība (skatiet attēlu E2)

- Vispirms nospiediet un turiet nospiestu bloķēšanas pogu (5) un pēc tam slēdzi (6).
- Lai nofiksētu pozīcijā, turiet nospiestu bloķēšanas pogu un atlaidiet slēdzi. Atlaidiet bloķēšanas pogu.
- Lai izslēgtu, īsi nospiediet un atlaidiet slēdzi (skatiet attēlu E3).

Ātruma iepriekšēja izvēle (skatīt F attēlu)

Lai iestatītu darba ātrumu, atlasiet vēlamo vērtību, izmantojot vadības paneļa pogas.

Pagarinātāja izmantošana (skatīt G attēlu)

Pagarinājumu (10) var izmantot, lai palielinātu darbības rādiusu, strādājot ar ģipškartona slīpmašīnu.

- Ievietojiet pagarinātāju roktura atverē līdz galam. Pagrieziet rokturi, lai pievilktu pagarinātāju, līdz dzirdams klikšķis.

i ***PIEZĪME***

Pagarinātājs ir papildu piederums.

Darbs ar elektroinstrumentu (skatīt H un I attēlu)

⚠ ***UZMANĪBU!***

Turiet elektroinstrumentu ar abām rokām! Strādājot vienmēr turiet vienu roku uz roktura – pat strādājot ar pievienotu pagarinātāju. Turiet rokas tālāk no slīpēšanas galviņas. Pretējā gadījumā jūsu roka var iesprūst, jo slīpēšanas galviņa griežas dažādos virzienos.

1. Piestipriniet slīpēšanas papīru.
2. Pievienojiet putekļu nosūkšanas sistēmu.
3. Ievietojiet akumulatoru.
4. Iestatiet nepieciešamo ātrumu.
5. Ieslēdziet putekļu nosūkšanas sistēmu.
6. Turiet ģipškartona slīpmašīnu ar abām rokām. Tas nodrošina vislabāko iespējamo diapazona un sviras kombināciju konkrētajam lietojumam.
7. Ieslēdziet ierīci.
8. Viegli piespiediet ģipškartona slīpmašīnu pie darba virsmas (spiedienam jābūt tādam, lai slīpēšanas galviņa būtu vienā līmenī ar darba virsmu).
9. Palieliniet spiedienu, lai slīpēšanas loksne saskartos ar apstrādājamo virsmu. To darot, pārvietojiet slīpmašīnu ar pārklājošām kustībām, lai izlīdzinātu virsmu līdz vajadzīgajam gludumam.

⚠ ***UZMANĪBU!***

Slīpēšanas galviņas rotējošās daļas nedrīkst nonākt saskarē ar asiem, izvirzītiem priekšmetiem (piemēram, naglām, skrūvēm, savienojumu kārbām). Velcro pamatnes paliktnis var tikt bojāts, ja tas nonāk saskarē ar izvirzītiem priekšmetiem.

Ja Velcro atbalsta disks ir bojāts vai stipri nodilis, to var nomainīt (skatiet sadaļu "Apkope un tīrīšana").

Slīpēšana sausajā būvniecībā

Ģipškartona slīpmašīnai ir unikāla grozāma galva. Tā kā šī galviņa var pagriezties dažādos virzienos, slīpēšanas galviņu var pielāgot darba virsmai.

Tādējādi lietotājs var slīpēt augšējo, vidējo un apakšējo sienas daļu vai griestu profilus, nemainot savu pozīciju.

Strādājot pielieciet tikai tik lielu spiedienu, cik nepieciešams, lai slīpēšanas plāksne paliktu saskarē ar darba virsmu. Pārāk liels spiediens var radīt nepatīkamu spirālveida skrāpējumu veidošanos un nelīdzenu darba virsmu.

Kamēr slīpēšanas plāksne saskaras ar darba virsmu, nepārtraukti pārvietojiet slīpmašīnu. To darot, pārliecinieties, ka slīpmašīna pārvietojas vienmērīgi un pa plašu virsmu.

Ja slīpmašīnu apstādināsiet uz darba virsmas vai pārvietosiet nevienmērīgi, tas var radīt nepatīkamu spirālveida skrāpējumu veidošanos un nelīdzenu darba virsmu.

PIEZĪME

Ģipškartona slīpmašīnai ir pārslodzes izslēgšanas funkcija ierīces aizsardzībai. Ja slodze ir pārāk liela, ierīce izslēdzas un nekavējoties atsāk darbību.

Transportēšana

Uz litija jonu akumulatoriem attiecas bīstamo kravu likumdošanas prasības.

Šo akumulatoru transportēšana jāveic saskaņā ar vietējiem, valsts un starptautiskajiem noteikumiem.

Lietotāji drīkst pārvadāt šos akumulatorus pa autoceļiem bez papildu prasībām.

Uz litija jonu akumulatoru komerciālo pārvadāšanu, ko veic kuģniecības uzņēmumi, attiecas bīstamo kravu pārvadāšanas noteikumi. Piegādes sagatavošanu un transportēšanu drīkst veikt tikai atbilstoši apmācītas personas. Visam procesam jābūt profesionālā līmenī uzraudzītam.

Pārvadājot uzlādējamos akumulatorus, jāievēro šādi punkti:

Pārliecinieties, ka akumulatora kontaktspailes ir aizsargātas un izolētas, lai novērstu īssavienojumu veidošanos.

Pārliecinieties, ka akumulators ir nekustīgi nostiprināts iepakojuma iekšpusē.

Bojātus vai noplūdušus akumulatorus nedrīkst pārvadāt.

Lai iegūtu sīkāku informāciju, sazinieties ar kuģniecības uzņēmumu.

UZMANĪBU!

Neizmantojiet akumulatorus, kuru korpuss ir bojāts.

Apkope un tīrīšana

BRĪDINĀJUMS!

Pirms uzsākat darbu ar elektroinstrumentu, izņemiet akumulatoru no instrumenta.

Tīrīšana

UZMANĪBU!

Veicot tīrīšanu ar sausu saspiesto gaisu, vienmēr lietojiet aizsargbrilles.

Regulāri iztīriet elektroinstrumentu un ventilācijas atveres. Tīrīšanas biežums ir atkarīgs no izmantotā materiāla un lietošanas ilguma. Regulāri izpūtiet korpusa iekšpusi un motoru ar sausu saspiesto gaisu.

Velcro atbalsta diska nomaiņa (skatiet J attēlu)

- Ja ir uzstādīts saskarnes/aizsargpaplāksnis (11), noņemiet to no Velcro pamatnes paliktņa (13).
- Atskrūvējiet piecas skrūves (12) ar 4 mm iekšējo sešstūra skrūvgriezi (nav iekļauts komplektā).
- Salieciet slīpēšanas galviņu apgrieztā secībā.

Remonts

Remontu drīkst veikt tikai pilnvarotā klientu apkalpošanas centrā.

PIEZĪME

Garantijas darbības laikā neatskrūvējiet korpusa skrūves. Ja šī prasība netiek ievērota, tiek anulētas visas ražotāja garantijas prasības.

Rezerves daļas un piederumi

Informācija par citiem piederumiem, jo īpaši instrumentiem ar piederumiem, pieejama ražotāja katalogos. Pilnus rasējumus un rezerves daļu sarakstus var aplūkot mūsu mājas lapā: **www.flex-tools.com.**

Informācija par atbrīvošanos no vecās ierīces

⚠ ***BRĪDINĀJUMS!***

Deaktivizējiet nolietotus elektroinstrumentus:

– *izņemiet no akumulatora elektroinstrumentiem akumulatoru.*



Tikai ES valstis

Neizmetiet elektroinstrumentus mājsaimniecības atkritumos!

Saskaņā ar Eiropas Savienības Direktīvu Nr.2012/19/ES par elektrisko un elektronisko iekārtu atkritumiem un to īstenojošiem aktiem valsts tiesību sistēmā vairs nelietojami elektroinstrumenti jāsavāc atsevišķi un jānodod videi nekaitīgai otrreizējai pārstrādei.

Neizniciniet izejvielas – tā vietā nogādājiet uz otrreizējo pārstrādes punktu.

Ierīce, piederumi un iepakojums ir jāpārstrādā videi nekaitīgā veidā. Otrreizējai pārstrādei paredzētās plastmasas daļas ir apzīmētas ar speciālu otrreizējās pārstrādes simbolu.

⚠ ***BRĪDINĀJUMS!***

Neizmetiet akumulatorus sadzīves atkritumos, ugunī vai ūdenī. Nemēģiniet atvērt izlietotos akumulatorus.

Tikai ES valstīm:

Saskaņā ar Regulu Nr. 2023/1542 bojātie vai izlietotie akumulatori ir jāpārstrādā.

i ***PIEZĪME***

Lūdzu, jautājiet savam izplatītājam par utilizācijas iespējām!

CE-Atbilstības deklarācija

Atbilstības deklarācijas ir iekļautas šīs lietošanas rokasgrāmatas 1. pielikumā.

Atbrīvojums no atbildības

Ražotājs un viņa pārstāvis nav atbildīgi par jebkādu kaitējumu un zaudēto peļņu, ko izraisījis pārtraukums uzņēmējdarbībā sakarā ar izstrādājuma lietošanu vai nelietojamību. Ražotājs un viņa pārstāvis nav atbildīgi par jebkādiem bojājumiem, kas radušies nepareizas izstrādājuma izmantošanas rezultātā vai izmantojot izstrādājumu kopā ar citu ražotāju izstrādājumiem.

معلومات سلامة هامة

⚠ تحذير!

قبل استخدام الآلة العاملة بالطاقة، يُرجى قراءة ما يلي والالتزام به:

- *تعليمات التشغيل هذه،*
- *"تعليمات السلامة العامة" المتعلقة بالتعامل مع الآلات العاملة بالطاقة الواردة في الدليل المرفق (رقم المنشور: 315915)،*
- *القواعد والتوجيهات المطبقة في الوقت الحالي لمنع وقوع الحوادث.*

هذه الآلة العاملة بالطاقة من الآلات الحديثة وتم تصميمها وفقًا لتوجيهات السلامة المعترف بها.

بالرغم من ذلك، ففي أثناء استخدام الآلة، قد تصبح مصدر خطر على حياة المستخدم وأطرافه، أو على أي شخص آخر، أو قد تتعرض الآلة أو الممتلكات الأخرى للضرر.

لا يجب استخدام الآلة العاملة بالطاقة إلا

- *للغرض المحدد للاستخدام فقط*
- *وأن تكون في حالة ممتازة.*

يجب إصلاح الأعطال المتعلقة بالسلامة على الفور.

الغرض المحدد للاستخدام

تم تصميم آلة سنفرة جدران الجبص

- للاستخدام التجاري في الأماكن الصناعية والتجارية،
- لسنفرة الجدران والأسقف من الداخل والخارج،
- لسنفرة جدران الجبص الملساء.

لا يجوز استخدام أسطوانات القطع أو أسطوانات التخشين أو أسطوانات التجليخ ذات الشكل المروحي أو الفُرش السلكية.

عند استخدام آلة سنفرة جدران الجبص، يجب توصيل جهاز شفط الغبار من الفئة M بخرطوم مضاد للكهرباء الساكنة.

تعليمات السلامة الخاصة بآلة السنفرة المدارية

⚠ تحذير!

اقرأ جميع تحذيرات السلامة والتعليمات والرسوم التوضيحية والمواصفات المرفقة مع هذه الآلة. *عدم اتباع جميع التعليمات الواردة أدناه قد يؤدي إلى حدوث صدمة كهربائية أو نشوب حريق أو التعرض للإصابة، أحدها أو جميعها. احتفظ بجميع التحذيرات والتعليمات للرجوع إليها في المستقبل.*

تحذيرات السلامة الخاصة بعمليات السنفرة:

- **استخدم ورق قرص سنفرة ذي حجم مناسب. اتبع توصيات الشركات المصنعة عند اختيار ورق السنفرة.** ورق السنفرة الأكبر حجمًا الذي يمتد إلى خارج قاعدة السنفرة بشكل كبير يكون معرضًا لخطر التمزق، وهو ما قد يتسبب في انحصار القرص أو تمزقه أو ارتداده إلى الخلف.

المحتويات

الرموز المستخدمة في هذا الدليل 184
الرموز الموجودة على المنتج 184
معلومات سلامة هامة 184
الضوضاء والاهتزاز 185
البيانات الفنية 185
نظرة عامة 185
تعليمات التشغيل 186
النقل 188
الصيانة والعناية 188
معلومات التخلص من المنتج 188
بيان المطابقة المتوافق مع المعايير الأوروبية CE . 189
إعفاء من المسؤولية 189

الرموز المستخدمة في هذا الدليل

⚠ تحذير!

يشير إلى وجود خطر وشيك. عدم مراعاة هذا التحذير قد يؤدي إلى الوفاة أو التعرض لإصابات خطيرة للغاية.

⚠ تنبيه!

يشير إلى حالة خطيرة محتملة. عدم مراعاة هذا التحذير قد يؤدي إلى إصابة خفيفة أو تلف الممتلكات.

i ملاحظة

يشير إلى نصائح التطبيق والمعلومات الهامة.

الرموز الموجودة على المنتج


قبل تشغيل الآلة العاملة بالطاقة، اقرأ دليل التشغيل.


ارتدِ نظارات الحماية


احرص دائمًا على العمل بكلتا يديك


معلومات التخلص من الآلات القديمة (انظر الصفحة 188)


علامة الاتحاد الأوروبي CE


علامة تقييم المطابقة UKCA

حدد تدابير سلامة إضافية لحماية المشغل من تأثيرات الاهتزاز والضوضاء مثل: صيانة الأداة والملحقات، الحفاظ على دفء اليدين، وتنظيم أنماط العمل.

⚠ ***تنبيه!***

ارتدِ واقيات للأذن ذات مستوى ضغط صوتي أعلى من 85 ديسيبل(أ).

البيانات الفنية

نوع المنتج	GE X6 X 18-EC	
المنتج	آلة سنفرة جدران الجبص	
الجهد المقدر	تيار جهد مستمر	18
قطر وسادة الدعم	مم	Φ225
السرعة المقدرة من دون حمل	/دقيقة	8500 - 5500
عدد الذبذبات من دون حمل	ساعة/ دقيقة	17000- 11300
البطارية	18 فولت	قلس‌لس 18...AP قلس‌لس 18...XP AP
نطاق الشاحن	AC...81 سلسلة AC...21/81 سلسلة	
الوزن	كجم	3.2*
درجة حرارة الشح	0~40 درجة مئوية	
درجة حرارة التشغيل	-10~40 درجة مئوية	
درجة حرارة التخزين	-20~50 درجة مئوية	

نظرة عامة (انظر الشكل A)

ترقيم خصائص المنتج تشير إلى الصور الخاصة بالآلة في صفحة الرسوم التوضيحية.

1 **رأس السنفرة**
2 **محامل المفصل الدوار**
3 **موصل بقطر 23 مم**
4 **الاختيار الرقمي المسبق للسرعة**

تعليمات السلامة الإضافية

- لا يُنصح بسنفرة الطلاء المحتوي على الرصاص. ينبغي إزالة طلاء الرصاص من قبل متخصص فقط.
- قد تؤدي السنفرة باستخدام آلة سنفرة جدران الجبص إلى توليد كهرباء ساكنة على الآلة. لهذا السبب، يجب استخدام جهاز شفط غبار مُؤرض مزود بخراطيم مضادة للكهرباء الساكنة عند السنفرة.
- لا تعمل على القطع التي تطلق مواداً خطرة (مثل، الأسبستوس). اتخذ الاحتياطات اللازمة في حالة احتمال ظهور غبار خطر أو قابل للاشتعال أو الانفجار. ارتدِ قناعاً واقياً من الغبار. استخدم نظام شفط للغبار.

الضوضاء والاهتزاز

تم تحديد مستويات الضوضاء والاهتزاز وفقًا للمعيار EN 62841.

مستوى الضوضاء المقدر A للآلة العاملة بالطاقة هو عادة:

مستوى الضوضاء المقدر A للآلة العاملة بالطاقة هو عادة:

- مستوى ضغط الصوت L_{Ap}: 77 ديسيبل(أ)
- مستوى قوة الصوت L_{AW}: 85 ديسيبل(أ)
- نسبة الشك: K = 3 ديسيبل

القيمة الكلية للاهتزاز:

- قيمة الانبعاثات a_h: 1.6 م/ثانية^2
- نسبة الشك: K = 1.5 م/ثانية^2
- اهتزازات صدمية متكررة (p_F) 21.8 م/ثانية^2
- نسبة الشك: K = 2.5 م/ثانية^2

⚠ ***تنبيه!***

تنطبق القيم المقاسة المحددة على الآلات العاملة بالطاقة الجديدة. الاستخدام اليومي يتسبب في تغيّر قيم الضوضاء والاهتزاز.

i ***ملاحظة***

تم قياس قيمة (قيم) الاهتزاز الإجمالية المعلنة وقيمة (قيم) انبعاث الضوضاء المعلنة وفقًا لطريقة اختبار قياسية ويمكن استخدامها لمقارنة أداة بأخرى؛ كما يمكن استخدامها أيضا في تقييم أولي للتعرض.

يمثل مستوى انبعاث الاهتزاز وقيمة (قيم) انبعاث الضوضاء المعلنة التطبيقات الرئيسية للأداة. ومع ذلك، إذا تم استخدام الأداة في تطبيقات مختلفة، أو مع ملحقات مختلفة، أو تم صيانتها بشكل سيئ، فقد تختلف قيم انبعاث الاهتزاز والضوضاء. قد يؤدي ذلك إلى زيادة مستوى التعرض بشكل كبير طوال فترة العمل الإجمالية.

لإجراء تقدير دقيق لمستوى التعرض للاهتزاز وقيمة (قيم) انبعاث الضوضاء، من الضروري أيضًا مراعاة الأوقات التي يتم فيها إيقاف تشغيل الأداة أو تشغيلها دون استخدامها فعليًا. قد يؤدي ذلك إلى تقليل مستوى التعرض بشكل كبير طوال فترة العمل الإجمالية.

- للخلع، اضغط على زر التحرير (.1) واسحب البطارية (.2) (انظر الشكل B2).

تنبيه!

عند عدم استخدام الجهاز، قم بحماية أطراف توصيل البطارية. لأن الأجزاء المعدنية المفكوكة قد تتسبب في عمل دائرة قصر (ماس كهربائي) بين أطراف التوصيل، أو انفجار، أو خطر نشوب حريق!

توصيل جهاز الشفط (انظر الشكل C)

- قم بتوصيل خرطوم الشفط بموصل بقطر 32 مم (3).

ملاحظة

الوصلة من تطوير FLEX بشكل حصري. إذا تم استخدام آلات عاملة بالطاقة المزودة بأجزاء توصيل تقليدية مع خرطوم الشفط، فيمكن استخدام مهايئ من برنامج ملحقات FLEX.

شفط الغبار/النشارة

احترس!

فقد يشتعل الغبار بسهولة. تجنب تراكم الغبار بمكان العمل.

تجنب العمل دون اتخاذ التدابير اللازمة لتقليل الغبار. استخدام تجهيزة شفط مناسبة أو صندوق الغبار/كيس تجميع الغبار من شأنه تقليل التعرض للغبار الضار بالصحة. يجب توفير تهوية جيدة في مكان العمل. كما يجب استخدام كمامة مناسبة أو مقررة.

ملاحظة

تجب مراعاة المتطلبات الوارد ذكرها فيما يلي. تجب مراعاة اللوائح المعمول بها في بلدك بخصوص المواد الجاري معالجتها.

التنظيف

استخدام صندوق الغبار
نظّف قلب الفلتر بانتظام في الوقت المناسب لضمان الشفط المثالي للغبار.

عند استخدام مكنسة

- *عند استخدام آلة سنفرة جدران الجبص، قم بتوصيل نظام شفط الغبار من الفئة M.*
- *في حالة استخدام حقيبة غبار غير مخصصة للاستخدام مع غبار البناء الجاف، فقد تزيد كمية جزيئات الغبار في الهواء في مكان العمل. وعلى مدى فترة طويلة من الزمن، قد تؤدي التركيزات العالية من الغبار في الهواء إلى إتلاف الجهاز التنفسي للإنسان.*

- أدخل حقيبة الغبار الخاصة بغبار البناء الجاف في نظام شفط الغبار الخاص بك وفقًا للتعليمات المرفقة مع نظام شفط الغبار.
- قم بتوصيل خرطوم الشفط بنظام شفط الغبار. اتبع تعليمات التشغيل الخاصة بنظام الشفط! تحقق من الملحق. استخدم المهايئ المناسب إذا لزم الأمر.
تأكد من أن الخرطوم المضاد للكهرباء الساكنة متصل

5 زر القفل
6 مفتاح تغيير السرعات الزنبركي
7 المقبض
8 فتحة التمديد
9 خرطوم الشفط (غير مرفق بشكل قياسي)
10 وصلة التمديد (غير مرفقة بشكل قياسي)
11 الواجهة/الحافظة (غير مرفقة بشكل قياسي)
12 مسامير تثبيت
13 وسادة تثبيت فيلكرو
14 رأس السنفرة

تعليمات التشغيل

تحذير!

اخلع البطارية قبل إجراء أي أعمال على الآلة العاملة بالطاقة.

قبل تشغيل الآلة العاملة بالطاقة

قم بإخراج الآلة العاملة بالطاقة والملحقات من العبوة، وتحقق من عدم تعرض أي أجزاء للفقد أو التلف.

ملاحظة

البطاريات لا تكون مشحونة بالكامل عند استلامها. قبل التشغيل للمرة الأولى، اشحن البطاريات بالكامل. راجع دليل تشغيل الشاحن.

نصائح لإطالة عمر البطارية

تنبيه!

- *لا تقم أبدًا بشحن البطاريات عند درجات حرارة أقل من 0 درجة مئوية أو أعلى من 40 درجة مئوية.*
- *لا تشحن البطاريات في بيئات ذات رطوبة جوية عالية أو درجة حرارة محيطة عالية.*
- *لا تقم بتغطية البطاريات والشاحن في أثناء عملية الشحن.*
- *اسحب قابس الشاحن من مصدر التيار في نهاية عملية الشحن.*

ترتفع درجة حرارة البطارية والشاحن في أثناء عملية الشحن. هذا أمر طبيعي تمامًا!

ملاحظة

اتبع تعليمات شحن البطارية الصحيحة الموضحة في دليل تشغيل البطارية.

إذا لم يتم استخدام البطاريات لفترة طويلة من الوقت، فقم بتخزينها مشحونة جزئيًا في مكان بارد.

تركيب/استبدال البطارية (انظر الشكل B1-B2)

- اضغط على البطارية المشحونة إلى داخل الآلة العاملة بالطاقة إلى أن تسمع صوت نقرة, (انظر الشكل B1).

الزناد، وسرعة أقل عند تقليل الضغط على الزناد.
- لإيقاف التشغيل، حرر المفتاح.

التشغيل المستمر (انظر الشكل 2E)

- اضغط أولاً مع الاستمرار على زر القفل (5)، ثم على المفتاح (6).
- للقفل في الموضع، اضغط مع الاستمرار على زر القفل، ثم حرر المفتاح. حرر زر القفل.
- لإيقاف التشغيل، اضغط برفق على المفتاح وحرره (انظر الشكل 3E).

الاختيار المسبق للسرعة (انظر الشكل F)

لتعيين سرعة العمل، حدد القيمة المطلوبة باستخدام الأزرار الموجودة في لوحة التحكم.

استخدام وصلة التمديد (انظر الشكل G)

يمكن استخدام وصلة التمديد (10) لزيادة النطاق عند العمل باستخدام آلة سنفرة جدران الجبص.
- أدخل وصلة التمديد إلى أقصى حد ممكن في الفتحة الموجودة على المجراف. قم بتدوير المقبض لربط وصلة التمديد إلى أن تسمع صوت نقرة.

ملاحظة

وصلة التمديد هي ملحق اختياري.

العمل باستخدام الآلة العاملة بالطاقة (انظر الشكلين H وا)

تنبيه!

أمسك الآلة العاملة بالطاقة بكلتا يديك! عند العمل، ضع دائمًا يدًا واحدة على المقبض - حتى عند العمل باستخدام وصلة تمديد متصلة. أبق يديك بعيدًا عن رأس السنفرة. وإلا، فقد تنحصر يدك، لأن رأس السنفرة يدور في اتجاهات مختلفة.

1. ثبت ورقة السنفرة.
2. قم بتوصيل نظام شفط الغبار.
3. قم بتركيب البطارية.
4. اضبط السرعة المطلوبة.
5. قم بتشغيل نظام شفط الغبار.
6. أمسك آلة سنفرة جدران الجبص بكلتا يديك. يقدم هذا أفضل مزيج ممكن من نطاق الاستخدام وفاعليته.
7. شغّل الآلة.
8. اضغط على آلة سنفرة جدران الجبص برفق على سطح العمل (يجب أن يكون الضغط كافيًا لضمان أن رأس السنفرة متواز مع سطح العمل).
9. قم بزيادة الضغط لجعل ورقة السنفرة تلامس سطح العمل. عند القيام بذلك، قم بتحريك آلة السنفرة في حركات متداخلة لتنعيم السطح حتى الدقة المطلوبة.

تنبيه!

يجب ألا تتلامس الأجزاء الدوارة لرأس السنفرة مع الأجسام الحادة البارزة (مثل المسامير، والبراغي، وعلب

بشكل صحيح بطرف الأرضي في نظام الشفط.

المعلمة	الوحدة	القيمة
القطر الاسمي الموصى به للخرطوم	مم	32
الضغط السلبي المطلوب*	باسكال	≤ 25,000
معدل تدفق الهواء المطلوب*	لتر/دقيقة	≤ 4,500
فئة الفلتر الموصى بها	–	فئة الفلتر M**

* بيانات أداء المكنسة الكهربائية
** وفقًا للمعيار IEC/EN 60335-2-69

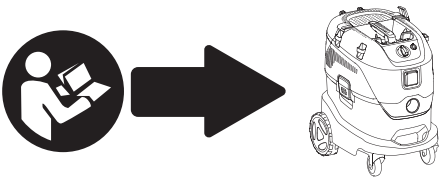

الشفط الخارجي

قم بتوصيل خرطوم الشفط (XX) بمكنسة كهربائية (ملحق). يمكنك الاطلاع على نظرة عامة حول التوصيل بأنواع مختلفة من المكانس الكهربائية في نهاية هذا الدليل. يجب أن تكون المكنسة الكهربائية مناسبة للمادة المراد معالجتها. يجب استخدام مكنسة خاصة لشفط الغبار شديد الخطورة على الصحة أو المسبب للسرطان أو الغبار الجاف.

تركيب ورقة السنفرة أو تغييرها (انظر الشكل D)

تنبيه!

اخلع البطارية قبل إجراء أي أعمال على الآلة العاملة بالطاقة.

- قم بإزالة ورقة السنفرة المتآكلة من وسادة تثبيت فيلكرو (13).
- ضع ورقة السنفرة في وسط وسادة تثبيت فيلكرو، ثم اضغط عليها.
- قم بإجراء تجربة تشغيل للتأكد من تثبيت أداة السنفرة في المنتصف.

ملاحظة

استخدم فقط ورق السنفرة الموصى به على موقعنا الإلكتروني مع الملحقات المرتبطة به.

التشغيل والإيقاف

التشغيل لفترة قصيرة (انظر الشكل E1)

- اضغط أولاً على زر القفل (5). ثم اضغط مع الاستمرار على المفتاح (6). حرر زر القفل.
- يقدم المفتاح (6) سرعة أعلى عند زيادة الضغط على

الصيانةوالعناية

⚠ **تحذير!**
قبل إجراء أي أعمال على الآلة العاملة بالطاقة، أزل البطارية من الآلة.

التنظيف

⚠ **تنبيه!**
عند التنظيف باستخدام الهواء المضغوط الجاف، احرص دائمًا على ارتداء نظارات حماية.
نظف الآلة العاملة بالطاقة وفتحات التهوية بانتظام. يعتمد مدى تكرار التنظيف على المواد التي تم التعامل معها ومدة الاستخدام. قم بنفخ الهيكل الداخلي والمحرك بالهواء الجاف المضغوط لتنظيفهم.

استبدال وسادة تثبيت فيلكرو (انظر الشكل ل)

- إذا كانت موجودة، اسحب لوحة الواجهة/الحافظة (11) من وسادة تثبيت فيلكرو (31).
- قم بفك البراغي الخمسة (21) باستخدام مفك ألانكيه داخلي مقاس 4 مم (غير مرفق).
- قم بتجميع رأس السنفرة بالترتيب العكسي.

الإصلاحات

يجب تنفيذ الإصلاحات من قبل مركز خدمة عملاء معتمد فقط.

ملاحظة
لا تفك المسامير الموجودة في الهيكل في أثناء فترة الضمان. إن عدم الامتثال لهذا المطلب سوف يؤدي إلى إبطال أي مطالبات مستحقة بموجب ضمان الشركة المصنعة.

قطع الغيار والملحقات

يمكنك التعرف على الملحقات الأخرى، وخاصة الأدوات والملحقات، من خلال قوائم منتجات الشركة الصانعة. يمكنك التعرف على الصور التوضيحية وقوائم قطع الغيار من خلال صفحتنا الرئيسية: **www.flex-tools.com**.

معلومات التخلص من المنتج

⚠ **تحذير!**
عندما تصبح الآلات العاملة بالطاقة غير صالحة للاستعمال:
– *بالنسبة للآلة العاملة بالبطارية، أزل البطارية،*



دول الاتحاد الأوروبي فقط
لا تتخلص من الآلات الكهربائية في النفايات المنزلية!
وفقًا للتوجيه الأوروبي 2012/19/EU الخاص بنفايات الأجهزة الكهربائية والإلكترونية مع اتباع القانون المحلي، يجب جمع الآلات الكهربائية المستهلكة بشكل منفصل وإعادة تدويرها بطريقة صديقة للبيئة.

التوصيل الكهربائية). قد تتلف وسادة تثبيت فيلكرو في حال ملامستها لأجسام بارزة.
يمكن استبدال وسادة تثبيت فيلكرو إذا تعرضت للتلف أو التآكل الشديد (راجع القسم بعنوان "الصيانة والعناية").

السنفرة في البناء الجاف

تتميز آلة سنفرة جدران الجبس برأس دوار فريد من نوعه. نظرًا لأن هذا الرأس يمكنه الدوران في اتجاهات مختلفة، فمن الممكن تعديل رأس السنفرة وفقًا لسطح العمل.
ونتيجة لذلك، يمكن للمستخدم سنفرة مناطق الجدار العلوية والوسطى والسفلية أو مقاطع السقف دون الحاجة إلى تغيير موضعه.
عند العمل، قم بتطبيق مقدار الضغط المطلوب فقط للحفاظ على اتصال لوح السنفرة بسطح العمل. قد يؤدي الضغط الزائد إلى ظهور نمط حلزوني سيئ من الخدوش وسطح عمل غير مستوٍ.
قم بتحريك آلة السنفرة بشكل مستمر في أثناء اتصال لوح السنفرة بسطح العمل. عند القيام بذلك، تأكد من تحريك آلة السنفرة بشكل متساوٍ وعلى مساحة واسعة.
إذا أوقفت آلة السنفرة على سطح العمل أو حركتها بشكل غير متساوٍ، فقد يؤدي هذا إلى ظهور نمط حلزوني سيئ من الخدوش وسطح عمل غير مستوٍ.

ملاحظة
تتميز آلة سنفرة جدران الجبس بوجود فتحة للحمل الزائد لحماية الجهاز. إذا كان الحمل كبيرًا جدًا، فسيتم إيقاف تشغيل الجهاز وإعادة تشغيله على الفور.

النقل

تخضع بطاريات الليثيوم-أيون لمتطلبات تشريعات المواد الخطرة.
يجب أن يتم نقل هذه البطاريات وفقًا للأحكام واللوائح المحلية والوطنية والدولية.
يمكن للمستخدمين نقل هذه البطاريات بريًا من دون الحاجة إلى مزيد من المتطلبات.
يخضع النقل التجاري لبطاريات الليثيوم-أيون بواسطة شركات الشحن إلى لوائح نقل البضائع الخطرة. لا يجوز إجراء تحضيرات الشحن والنقل إلا من قبل أشخاص مدربين بشكل مناسب. يجب أن يتم الإشراف على العملية بأكملها بشكل احترافي.
يجب مراعاة النقاط التالية عند نقل البطاريات القابلة لإعادة الشحن:
تأكد من أن أطراف اتصال البطارية محمية ومعزولة لمنع حدوث ماس كهربائي.
تأكد من تأمين البطارية ضد الحركة داخل العبوة.
لا يجوز نقل البطاريات التالفة أو التي بها تسريب.
تواصل مع بشركة الشحن الخاصة بك للحصول على مزيد من المعلومات.

⚠ **تنبيه!**
لا يجب نقل البطاريات التي تحتوي على هيكل تالف.

استخلاص المواد الخام بدلًا من التخلص منها في النفايات.

تجب إعادة تدوير الجهاز والملحقات ومكونات التغليف بطريقة صديقة للبيئة. يتم تحديد الأجزاء البلاستيكية لعملية إعادة التدوير وفقًا لنوع المادة.

⚠ ***تحذير!***

لا تتخلص من البطاريات في النفايات المنزلية أو النيران أو الماء. لا تفتح البطاريات المستهلكة.

دول الاتحاد الأوروبي فقط:

وفقًا للتوجيه 1542/2023، تجب إعادة تدوير البطاريات المعطوبة أو المستهلكة.

i ***ملاحظة***

يُرجى الاستفسار من الوكيل المتواجد في منطقتك عن خيارات التخلص من المنتج!

CE- بيان المطابقة

إعلانات المطابقة مرفقة في الملحق رقم 1 من دليل التعليمات هذا.

إعفاء من المسؤولية

لا تتحمل الشركة الصانعة وممثليها أي مسؤولية عن أي ضرر أو فوائد ضائعة بسبب تعطل العمل الناتج عن المنتج أو بسبب عدم صلاحية المنتج للاستخدام.

لا تتحمل الشركة الصانعة وممثليها أي مسؤولية عن أي ضرر ينتج عن الاستخدام غير الصحيح للمنتج أو بسبب استخدام المنتج مع منتجات تخص شركات أخرى.

FLEX

Flex-Elektrowerkzeuge GmbH
Bahnhofstr. 15
71711 Steinheim/Murr
Germany
Tel. +49(0) 7144 828-0
Fax. +49(0) 7144 25899
info@flex-tools.com
www.flex-tools.com

FLEX Power Tools Limited
1&2 The Courtyard, Glory Park, Wooburn Green
Buckinghamshire, HP10 0DG
United Kingdom
Phone: +44 8442640038
E-Mail: uk.sales@flex-tools.com







535950 / 08-2026 / No responsibility for typographical errors. Technical changes reserved