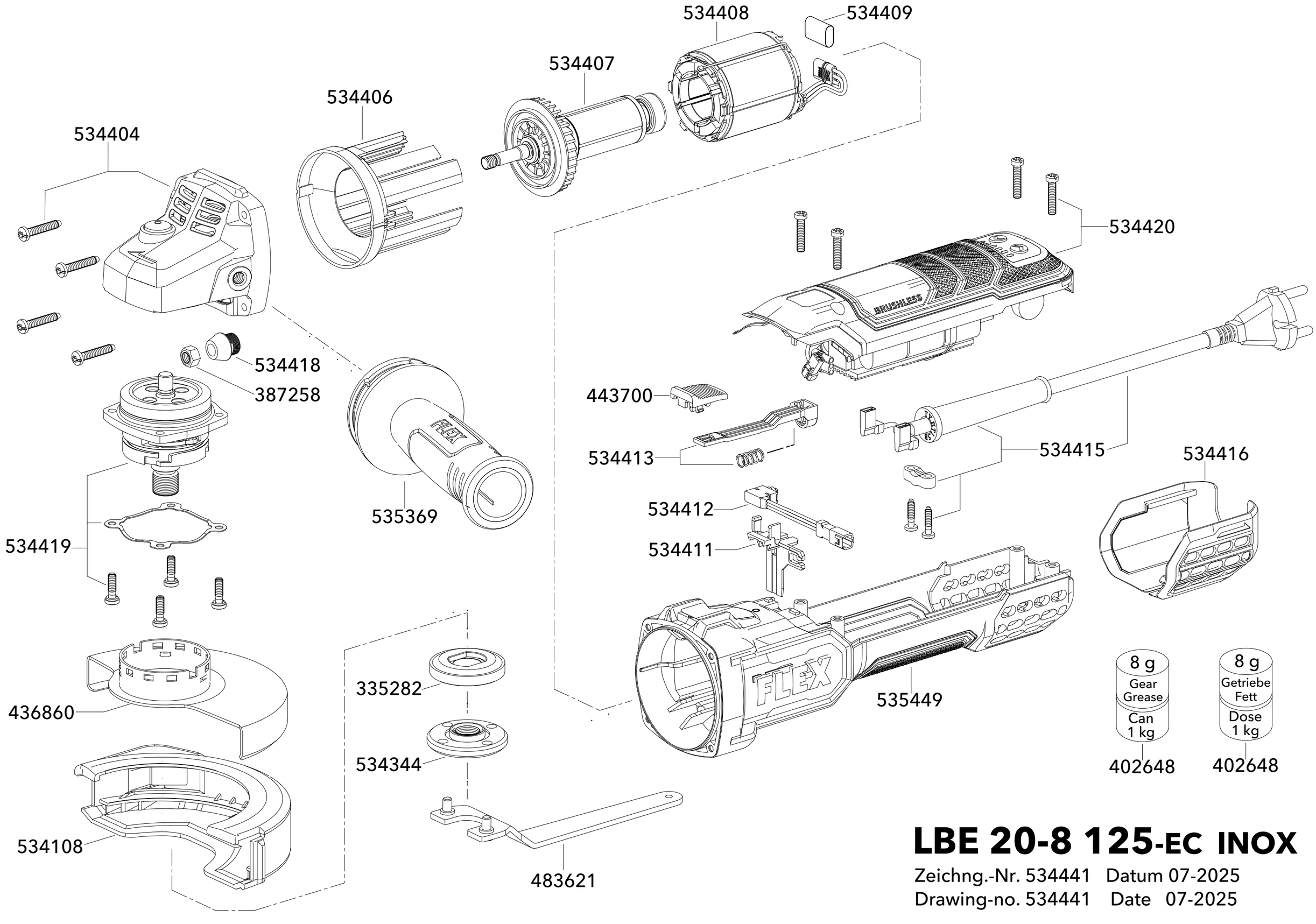

LBE 20-8 125-EC INOX

Zeichng.-Nr. 534441 Datum 07-2025
Drawing-no. 534441 Date 07-2025