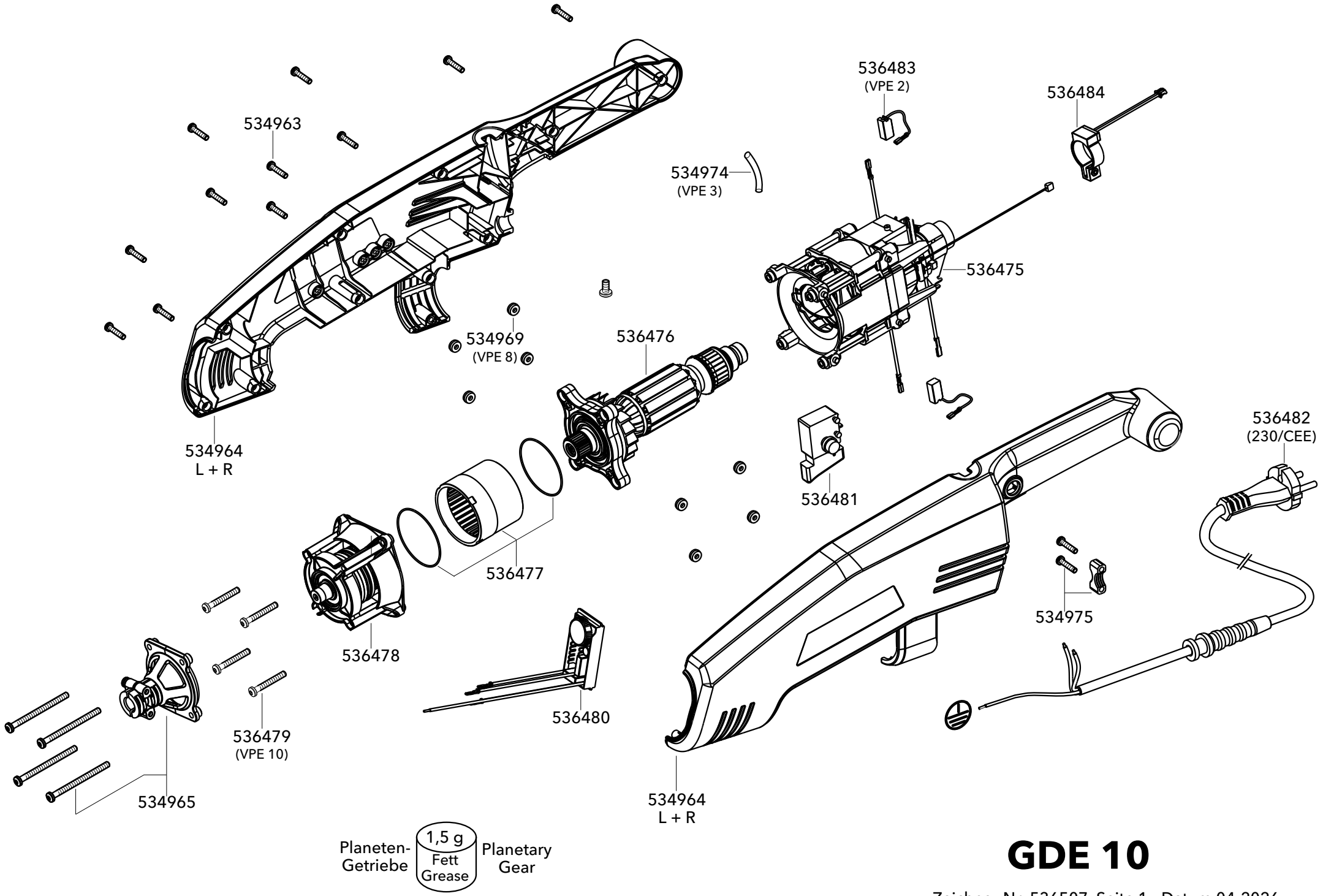

GDE 10

Zeichng.-Nr. 536507 Seite 1 - Datum 04-2026
Drawing-no. 536507 page 1 - Date 04-2026

NJ

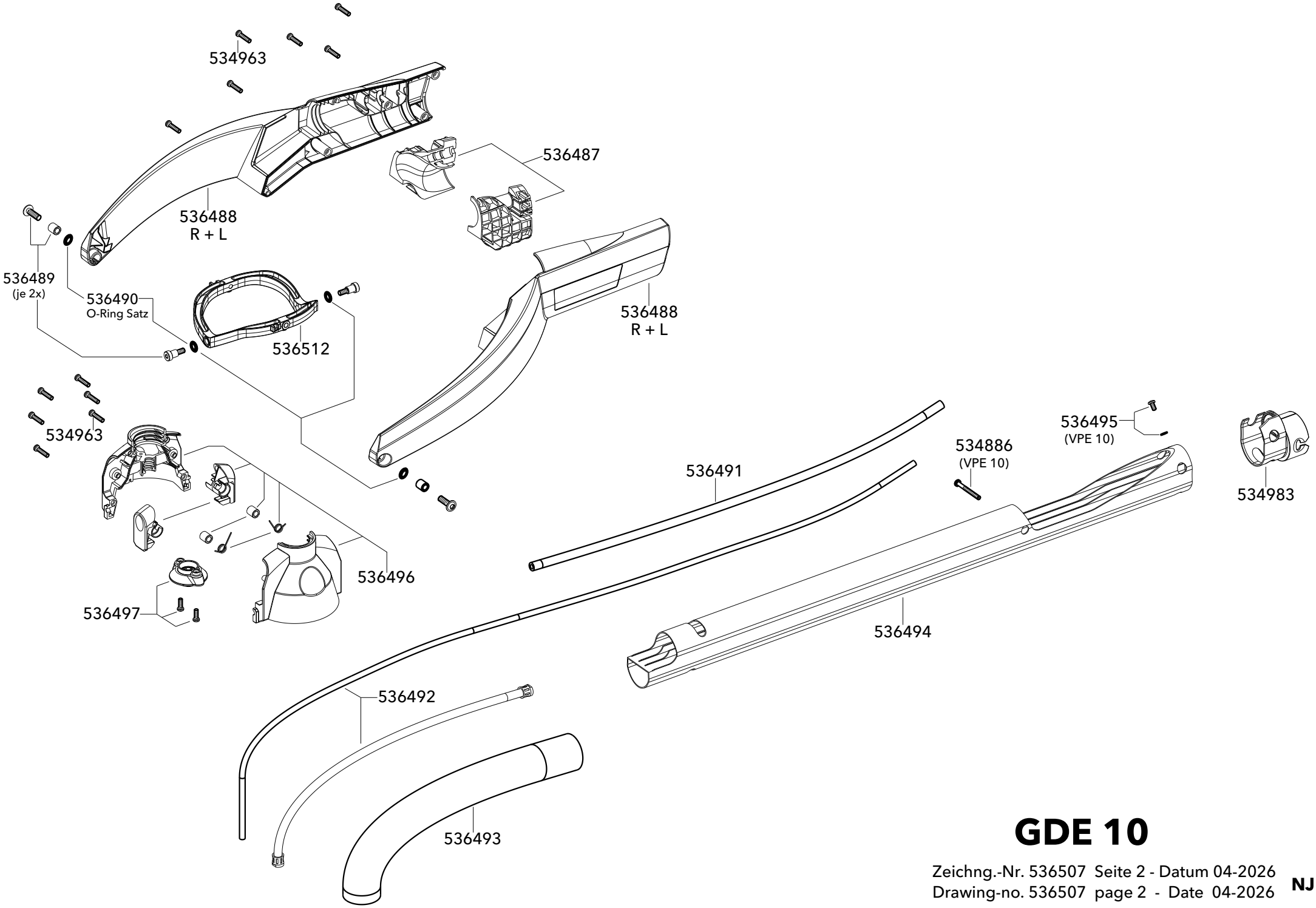

GDE 10

Zeichng.-Nr. 536507 Seite 2 - Datum 04-2026
Drawing-no. 536507 page 2 - Date 04-2026

NJ

DGH-R D150

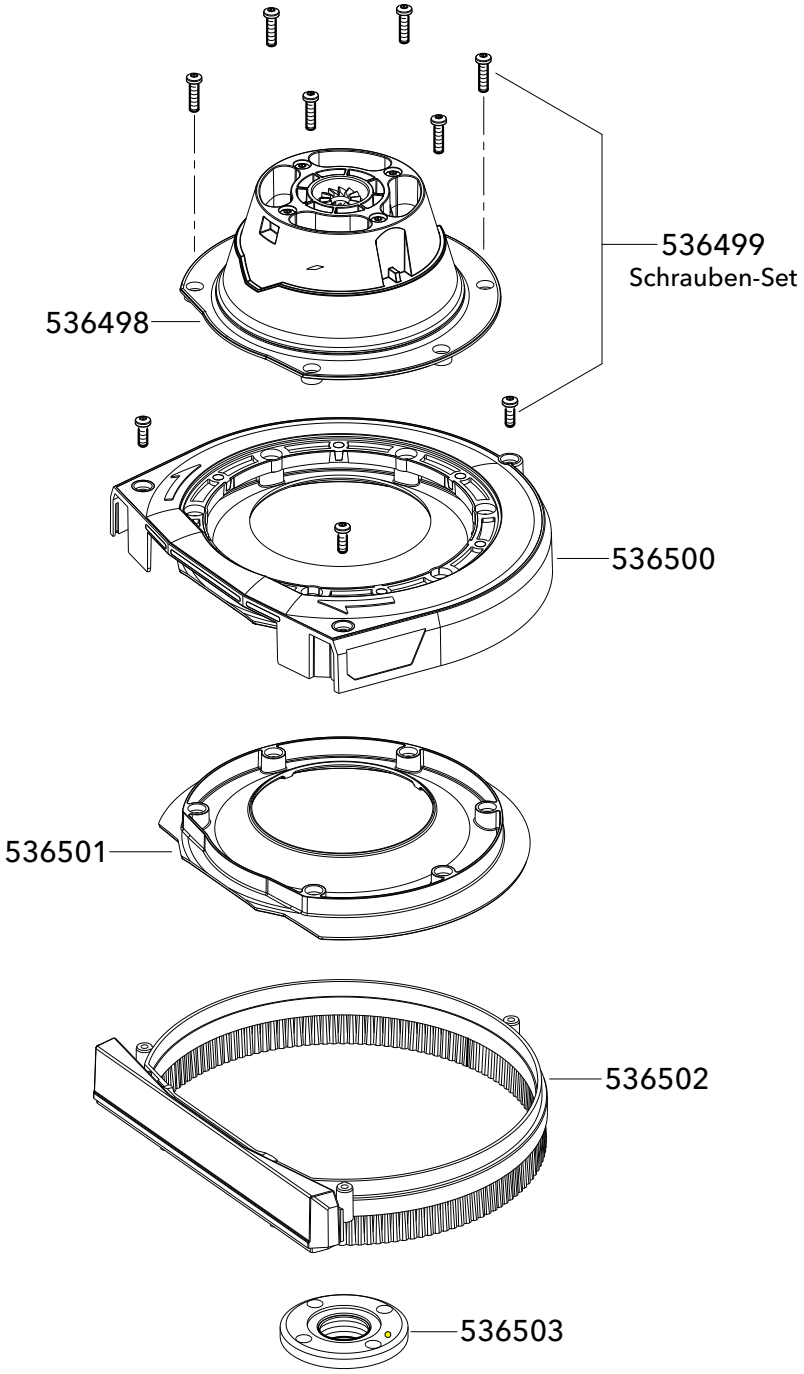

DSH-R D150

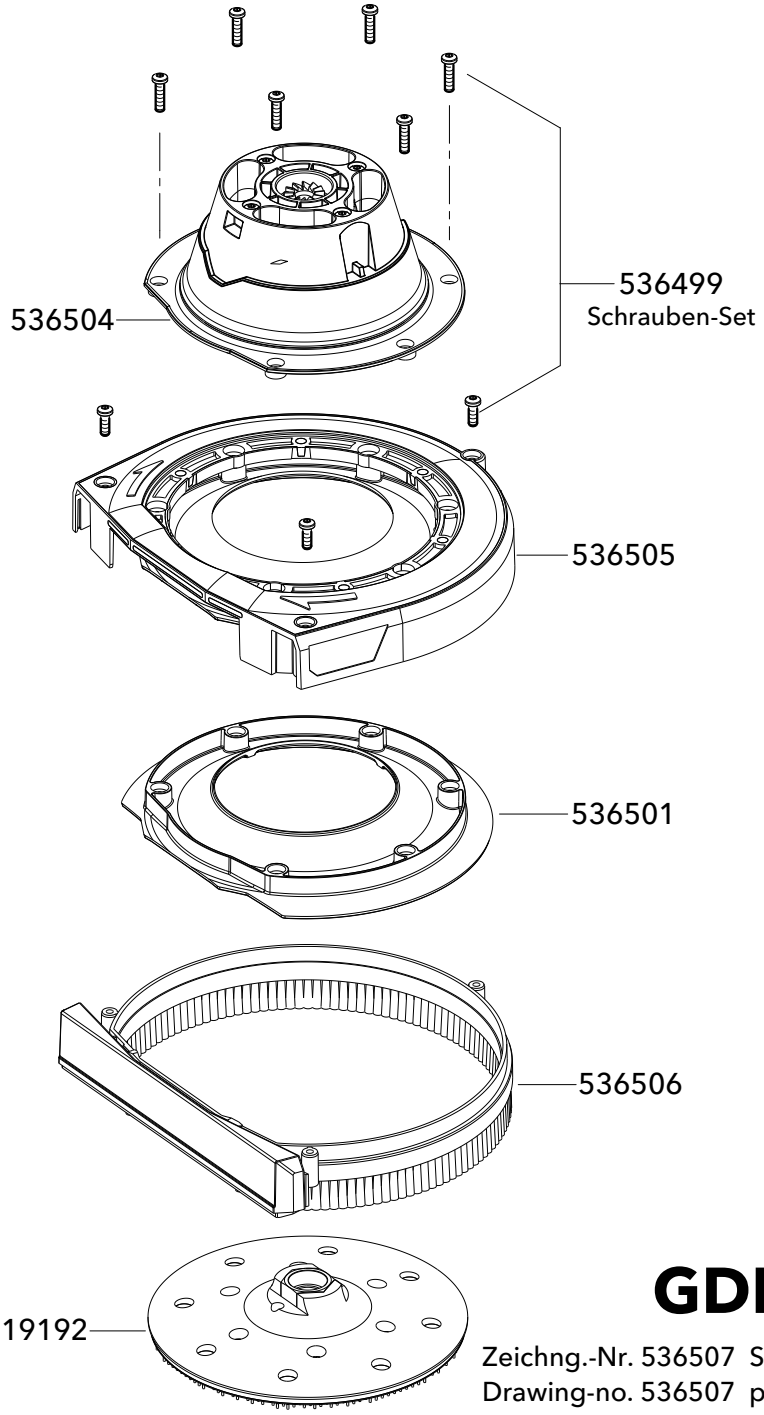

GDE 10

NJ