FLEX

NF 50-90 18-EC



de Originalbetriebsanleitung 6
en Original operating instructions 15
fr Notice d'instructions d'origine 23
it Istruzioni per l'uso originali 32
es Instrucciones de funcionamiento originales 41
pt Instruções de serviço originais 50
nl Originele gebruiksaanwijzing 59
da Originale driftsvejledning 68
no Originale driftsanvisningen 76
sv Originalbruksanvisning 84
fi Alkuperäinen käyttöohjekirja 92
el Αυθεντικές οδηγίες χειρισμού 100
tr Orijinal işletme kılavuzu 110
pl Instrukcja oryginalna 118
hu Eredeti üzemeltetési útmutató 127
cs Originální návod k obsluze 136
sk Originálny návod na obsluhu 144
hr Originalna uputa za rad 152
sl Izvirno navodilo za obratovanje 160
ro Instrucţiuni de funcţionare originale 168
bg Оригинално упътване за експлоатация 176
ru Оригинальная инструкция по эксплуатации 186
et Originaalkasutusjuhend 196
lt Originali naudojimo instrukcija 204
lv Lietošanas pamācības oriģināls 212
ar ترجمة لإرشادات التشغيل الأصلية 220

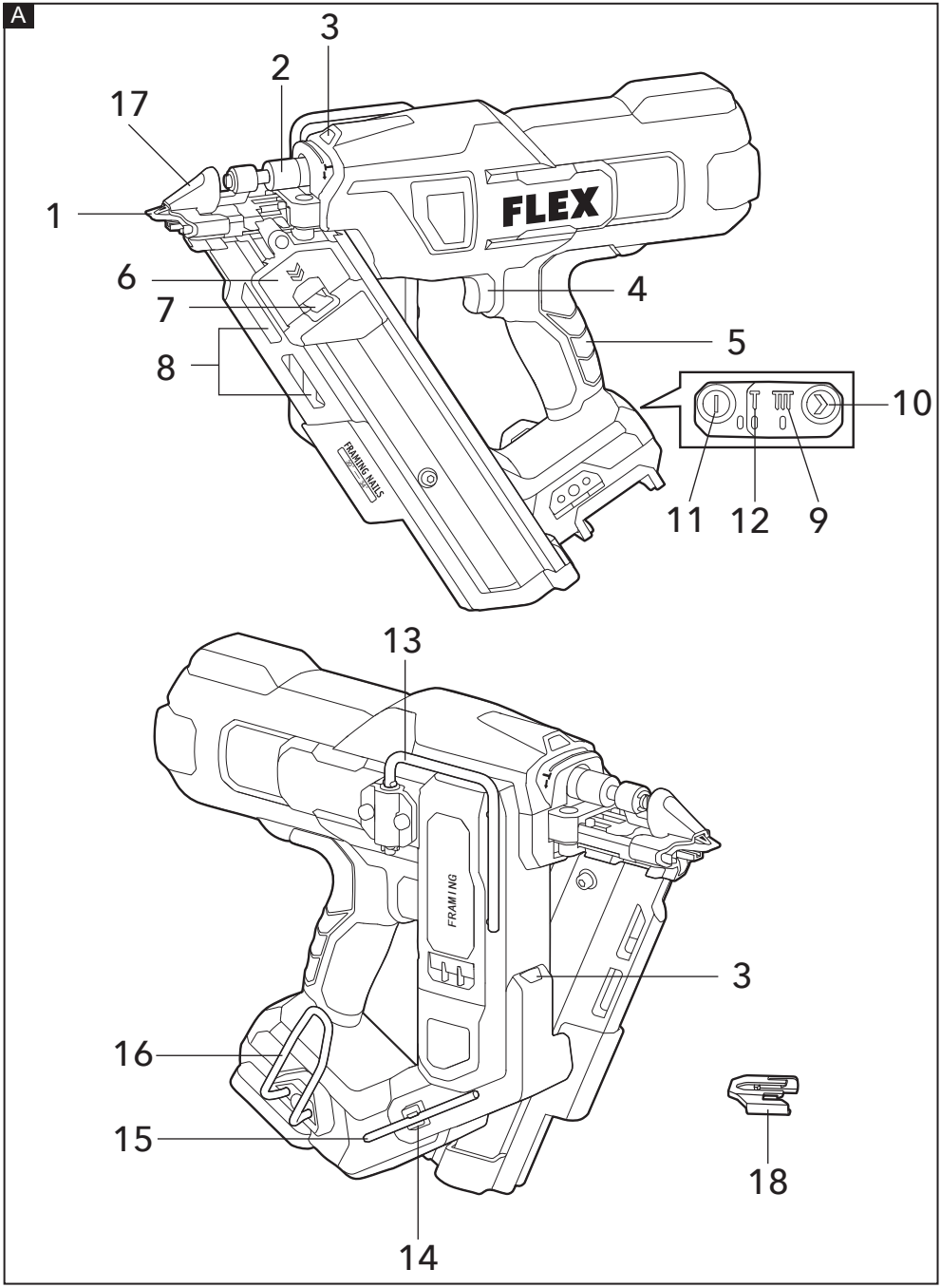
A
3
2
17
1
6
7
8
FLEX
4
5
10
11
12
9
FRAMING NAILS
13
FRAMING
3
16
15
14
18

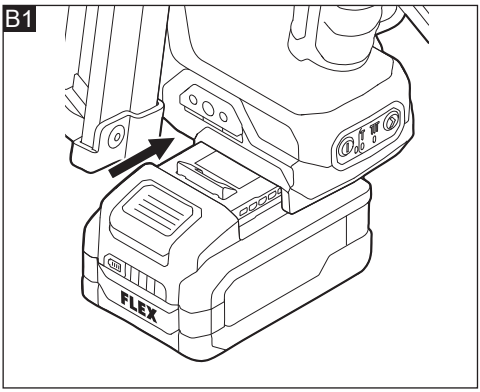
B1
FLEX

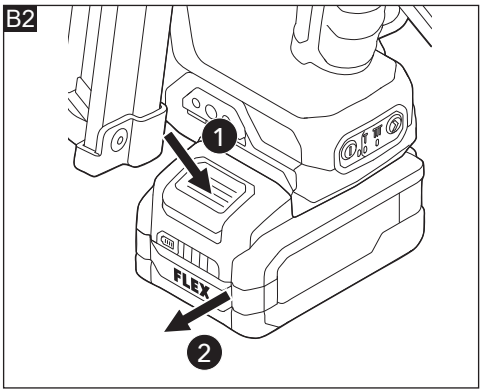
B2
1
FLEX
2

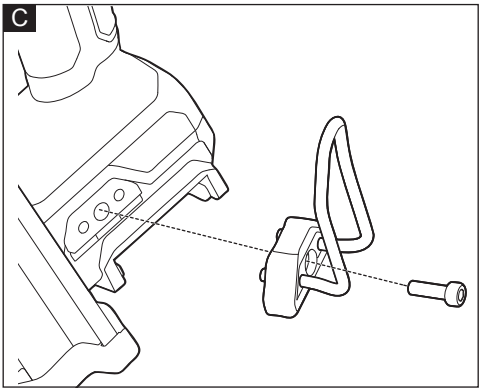
C

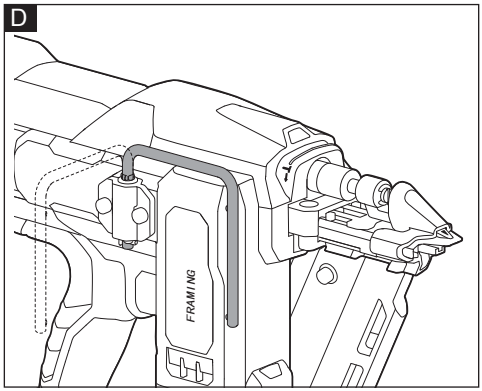
D
FRAMING

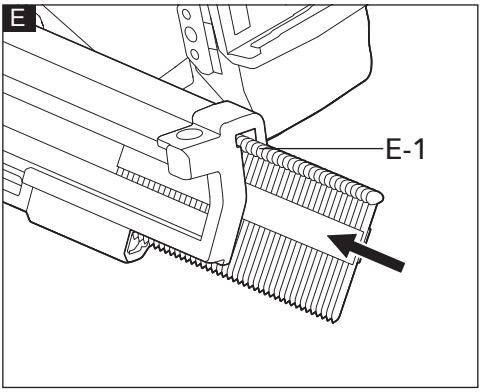
E
E-1

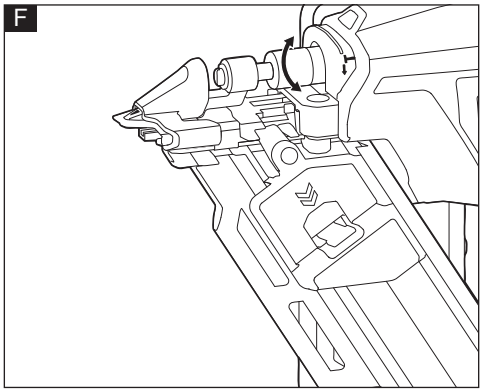
F

G

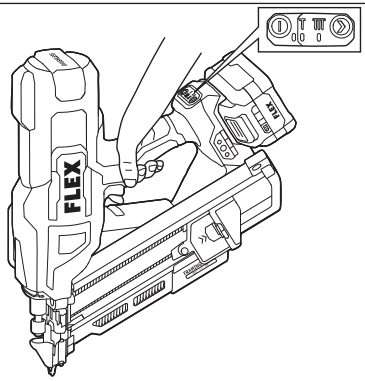
FLEX

H

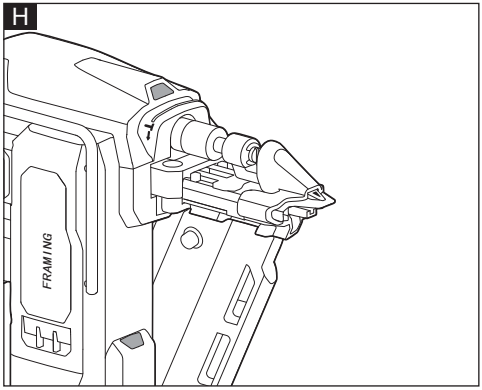
FRAMING

I

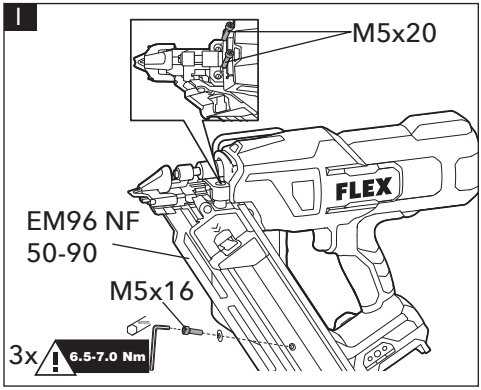
M5x20
FLEX
EM96 NF
50-90
M5x16
3x
6.5-7.0 Nm

J1

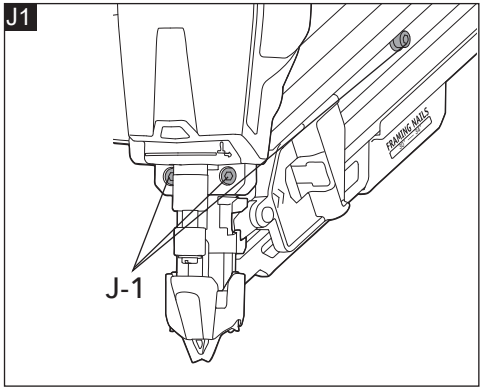
FRAMING NAILS
J-1

J2

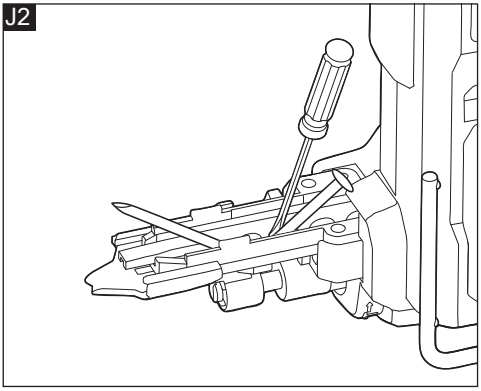

K

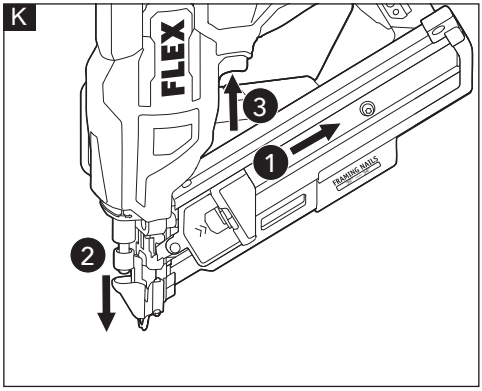
FLEX
3
1
2
FRAMING NAILS

Inhalt

In diesem Handbuch verwendete Symbole . 6
Symbole auf dem Produkt 6
Wichtige Sicherheitshinweise 6
Geräuschpegel und Schwingungen 7
Technische Daten 8
Übersicht 8
Bedienung 8
Transport 13
Wartung und Pflege 13
Entsorgungshinweise 13
CE-Konformitätserklärung 14
Haftungsausschluss 14

In diesem Handbuch verwendete Symbole

⚠ ***WARNUNG!***
Kennzeichnet eine drohende Gefahr. Die Nichtbeachtung dieser Warnung kann zum Tod oder zu schweren Verletzungen führen.

⚠ ***VORSICHT!***
Kennzeichnet eine möglicherweise gefährliche Situation. Die Nichtbeachtung dieser Warnung kann zu leichten Verletzungen oder Sachschäden führen.

i ***ANMERKUNG***
Kennzeichnet Anwendungstipps und wichtige Informationen.

Symbole auf dem Produkt


Lesen Sie vor der Verwendung des Akkus die Bedienungsanleitung.


Tragen Sie eine Schutzbrille


Entsorgungshinweise für Altgeräte (siehe Seite 13)

CE-Kennzeichnung

UKCA-Kennzeichnung

Wichtige Sicherheitshinweise

⚠ ***WARNUNG!***
Bevor Sie das Elektrowerkzeug verwenden, lesen Sie bitte die nachfolgenden Hinweise und handeln Sie entsprechend:

- *die vorliegende Bedienungsanleitung,*
- *die „Allgemeinen Sicherheitshinweise" zur Handhabung von Elektrowerkzeugen im beiliegenden Heft (Broschüre-Nr.: 315915),*
- *die aktuell gültigen Betriebsvorschriften und die Unfallverhütungsvorschriften.*

Dieses Elektrowerkzeug befindet sich auf dem neuesten Stand der Technik und wurde in Übereinstimmung mit den anerkannten Sicherheitsvorschriften konstruiert.

Dennoch kann das Elektrowerkzeug während der Verwendung eine Gefahr für das Leben und die Gesundheit der Bedienperson oder eines Dritten darstellen oder das Elektrowerkzeug oder andere Gegenstände können beschädigt werden.

Das Elektrowerkzeug darf nur

- *bestimmungsgemäß und*
- *in einwandfreiem Zustand verwendet werden.*

Mängel, die die Sicherheit beeinträchtigen, müssen unverzüglich behoben werden.

Bestimmungsgemäße Verwendung

Der Streifennagler ist bestimmt

- für den gewerblichen Einsatz in Industrie und Handwerk,
- zum Einschlagen von Nägeln in Holzwerkstücke.

Sicherheitshinweise für Streifennagler

⚠ ***WARNUNG!***
Beachten Sie alle Warnhinweise, Anweisungen, Abbildungen und technischen Daten, die diesem Elektrowerkzeug beigefügt sind*. Die Nichtbeachtung der unten aufgeführten Anweisungen kann zu Stromschlägen,*

Bränden und/oder schweren Verletzungen führen. Bewahren Sie alle Warn- und Bedienhinweise für Nachschlagezwecke auf.

- **Gehen Sie immer davon aus, dass das Elektrowerkzeug Klammern enthält.** Die sorglose Handhabung des Naglers kann zum unerwarteten Ausschießen von Klammern führen und Sie verletzen.
- **Zielen Sie mit dem Elektrowerkzeug nicht auf sich selbst oder andere Personen in der Nähe.** Durch unerwartetes Auslösen wird eine Klammer ausgestoßen, was zu Verletzungen führen kann.
- **Betätigen Sie das Elektrowerkzeug nicht, bevor es fest auf das Werkstück gesetzt ist.** Wenn das Elektrowerkzeug keinen Kontakt mit dem Werkstück hat, kann die Klammer von der Befestigungsstelle abprallen.
- **Trennen Sie das Elektrowerkzeug vom Netz oder vom Akku, wenn die Klammer im Elektrowerk- zeug klemmt.** Wenn der Nagler angeschlossen ist, kann es beim Entfernen einer fest sitzenden Klammer versehentlich betätigt werden.
- **Seien Sie vorsichtig beim Entfernen einer fest sitzenden Klammer.** Das System kann gespannt sein und die Klammer kräftig ausgestoßen werden, während Sie versuchen die Verklemmung zu beseitigen.
- **Verwenden Sie diesen Nagler nicht zur Befestigung von Elektroleitungen.** Es ist nicht für die Installation von Elektroleitungen geeignet, kann die Isolierung von Elektrokabeln beschädigen und so elektrischen Schlag und Feuergefahren verursachen.
- **Halten Sie das Elektrowerkzeug nur an den isolierten Griffflächen, wenn Sie Arbeiten ausführen, bei denen das Einsatzwerkzeug verborgene Stromleitungen treffen kann.** Der Kontakt mit einer spannungsführenden Leitung kann auch metallene Geräteteile unter Spannung setzen und zu einem elektrischen Schlag führen.

Geräuschpegel und Schwingungen

Die Geräusch- und Schwingungswerte wurden gemäß EN 60745 ermittelt.
Der mit A bewertete Geräuschpegel des Elektrowerkzeugs beträgt normalerweise:

– Schalldruckpegel L_{pA}:	92 dB (A)
– Schallleistungspegel L_{WA}:	103 dB(A)
– Unsicherheit:	K = 3 dB
Vibrationsgesamtwert:	
– Emissionswert a_h:	5,8 m/s^2
– Unsicherheit:	K = 1,5 m/s^2
Wiederholte Stoßschwingungen (p_F)	3069 m/s^2
– Unsicherheit:	K = 1042 m/s^2

⚠ ***VORSICHT!***

Die angegebenen Messwerte gelten für neue Elektrowerkzeuge. Durch den täglichen Gebrauch ändern sich die Geräusch- und Schwingungswerte.

i ***ANMERKUNG***

Die angegebenen Schwingungsgesamtwerte und Geräuschemissionswerte wurden nach einem genormten Prüfverfahren gemessen und können zum Vergleich eines Werkzeugs mit einem anderen verwendet werden. Sie können auch für eine vorläufige Einschätzung der Exposition verwendet werden.
Der angegebene Schwingungs- und Geräuschemissionspegel repräsentiert die Haupfeinsatzbereiche des Werkzeugs. Wenn das Werkzeug jedoch für andere Anwendungen, mit anderem Zubehör oder unzureichender Wartung eingesetzt wird, können die Schwingungs- und Geräuschemissionswerte abweichen. Dies kann die Exposition über den gesamten Arbeitszeitraum erheblich erhöhen.
Für eine genaue Abschätzung der Schwingungs- und Geräuschemissionen sollten auch die Zeiten berücksichtigt werden, in denen das Werkzeug ausgeschaltet ist oder zwar läuft, aber nicht tatsächlich im Einsatz ist. Dies kann die Exposition über den gesamten Arbeitszeitraum erheblich reduzieren.
Legen Sie zusätzliche Sicherheitsmaßnahmen zum Schutz des Bedieners vor den Auswirkungen von Schwingungen und Lärm fest, wie z. B.: Wartung des Werkzeugs und des Zubehörs, Warmhalten der Hände, Organisation

der Arbeitsabläufe.

⚠ ***VORSICHT!***

Tragen Sie bei einem Schalldruck über 85 dB(A) einen Gehörschutz.

Technische Daten

Produkttyp		NF 50-90 18 EC
Produkt		Streifennagler
Nennspannung	V DC	18
Magazinkapazität	pcs	53
Erweiterte Magazinkapazität	pcs	96
Nageltyp	mm	Länge: 50–90
	mm	Durchmesser: 2,8–3,3
Magazinwinkel	°	30–34
Gewicht	kg	4,3*
Akku	18 V	AP 18…serie AP 18…XT serie
Ladegerät-Reihe	CA 18...Serie CA 12/18...Serie	
Ladetemperatur	0~40 °C	
Betriebstemperatur	-10 - 40 °C	
Lagertemperatur	-20 - 50 °C	

*Maßangabe ohne Akku (das Akkugewicht ist auf www.flex-tools.com angegeben), ohne Werkzeug.

Übersicht (siehe Abbildung A)

Die Nummerierung der Produkteigenschaften bezieht sich auf die Seite mit der Maschinenabbildung.

1. **Werkstückkontakt**
2. **Tiefeneinstellung**
3. **LED-Arbeitsleuchte**
4. **Auslöseschalter**
5. **Griff**
6. **Magazinschieber**
7. **Schieber-Entriegelungshebel**
8. **Nagelanzeige**
9. **Kontakt-Auslösemodus**
10. **Modusauswahltaste**
11. **Betriebsschalter**
12. **Einzel-Auslösemodus**
13. **Sparrenhaken**
14. **Sechskantschlüssel-Aufbewahrung**
15. **Sechskantschlüssel**
16. **Gürtelhalter**
17. **Sicherheits-Rutschschutzabdeckung (x3)**
18. **Nasenschutz (x3)**

    Der Nasenschutz und die Abdeckung der Abrutschsicherung können nicht gleichzeitig verwendet werden. Entfernen Sie die Abdeckung der Abrutschsicherung vom Werkstückkontakt und setzen Sie dann den Nasenschutz auf.

Bedienung

⚠ ***WARNUNG!***

Entfernen Sie den Akku, bevor Sie Arbeiten am Elektrowerkzeug durchführen.

Vor dem Einschalten des Elektrowerkzeugs

Packen Sie das Elektrowerkzeug und das Zubehör aus und prüfen Sie, ob keine Teile fehlen oder beschädigt sind.

i ***ANMERKUNG***

Die Akkus sind bei Auslieferung nicht vollständig geladen. Laden Sie die Akkus vor der ersten Inbetriebnahme vollständig auf. Siehe Bedienungsanleitung des Ladegeräts.

Tipps für eine lange Akkulebensdauer

⚠ ***VORSICHT!***

- *Laden Sie Akkus niemals bei Temperaturen unter 0 °C oder über 40 °C auf.*
- *Laden Sie Akkus nicht in Umgebungen mit hoher Luftfeuchtigkeit oder Umgebungstemperatur auf.*
- *Decken Sie Akkus und Ladegeräte während des Ladevorgangs nicht ab.*
- *Ziehen Sie am Ende des Ladevorgangs den Netzstecker des Ladegeräts aus der Steckdose.*

Akku und Ladegerät erwärmen sich während des Ladevorgangs. Das ist völlig normal!

i ***ANMERKUNG***

Befolgen Sie die Anweisungen zum richtigen Laden des Akkus in der Bedienungsanleitung

des Akkus.
Wenn Akkus längere Zeit nicht verwendet werden, lagern Sie sie teilweise geladen an einem kühlen Ort.

Einlegen/Wechseln des Akkus (siehe Abbildung B1 - B2)

- Schieben Sie den aufgeladenen Akku in das Elektrowerkzeug, bis er hörbar einrastet (siehe Abbildung B1).
- Zum Entfernen drücken Sie den Freigabeknopf (1) und ziehen den Akku heraus (2) (siehe Abbildung B2).

⚠ ***VORSICHT!***

Wenn das Gerät nicht in Gebrauch ist, schützen Sie die Akkukontakte. Lose Metallteile können die Kontakte kurzschließen. Dadurch besteht Explosions- und Brandgefahr!

Gürtelhaken (siehe Abbildung C)

Ihr Werkzeug wird mit einem abnehmbaren Gürtelhaken (16) geliefert, der auf beiden Seiten des Werkzeugs positioniert werden kann. Der Haken kann verwendet werden, um das Werkzeug an einem Gürtel anzuhängen.

Befestigen des Hakens am Werkzeug:

- Entfernen Sie den Akku.
- Richten Sie den Haken mit den Löchern in der Basis des Werkzeugs aus.
- Führen Sie die Schraube ein und ziehen Sie die Schraube mit dem mitgelieferten Sechskantschlüssel (15) fest.

Entfernen des Hakens vom Werkzeug:

- Entfernen Sie den Akku.
- Lösen Sie die Schraube mit dem Sechskantschlüssel und entfernen Sie den Haken.

Sparrenhaken (siehe Abbildung D)

⚠ ***WARNUNG!***

Um das Verletzungsrisiko durch herabfallende Streifennagler auf Bediener oder Umstehende zu verringern, hängen Sie das Werkzeug niemals mit dem Sparrenhaken an einer hohen Stelle oder an einer potenziell instabilen Oberfläche auf, und vergewissern Sie sich, dass es sicher befestigt ist. Hängen Sie den Nagler nicht an elektrische Leitungen. *Achten Sie darauf, den Bereich unterhalb des Werkzeugs freizuhalten, um das Risiko zu verringern, dass es herunterfällt und jemanden oder Gegenstände darunter trifft. Verwenden Sie den Haken ausschließlich zum Aufhängen des Naglers. Die Verwendung des Hakens zum Aufhängen anderer Gegenstände kann zu schweren Verletzungen führen. Verwenden Sie den Haken nicht, um einen anderen Gegenstand zu erreichen, und verwenden Sie den Haken nicht, um Ihr Gewicht in egal welcher Situation abzustützen.*

⚠ ***WARNUNG!***

Vergewissern Sie sich, dass der Sparrenhaken mit zwei Schrauben ordnungsgemäß am Werkzeug befestigt ist. Verwenden Sie keine beschädigten Haken und Schrauben*. Prüfen Sie vor dem Gebrauch immer auf Beschädigungen, Risse oder Verformungen und stellen Sie sicher, dass die Schrauben fest angezogen sind. Verwenden Sie gegebenenfalls den mitgelieferten Sechskantschlüssel, um die Schrauben festzuziehen.*

Der Sparrenhaken (13) wurde werkseitig am Streifennagler vormontiert.
Drehen Sie den Sparrenhaken zur Verwendung, bis er in der offenen Position einrastet.
Wenn Sie den Sparrenhaken nicht benutzen, drehen Sie ihn immer zurück, bis er in der geschlossenen Position einrastet.

Einlegen oder Entfernen von Nägeln (siehe Abbildung E)

⚠ ***WARNUNG!***

Entfernen Sie den Akku aus dem Werkzeug, bevor Sie Nägel einlegen oder entfernen. *Andernfalls kann es zu schweren Verletzungen kommen.*

⚠ ***WARNUNG!***

Richten Sie das Werkzeug beim Einlegen der Nägel nicht auf sich oder andere. *Andernfalls kann es zu schweren Verletzungen kommen.*

⚠ ***WARNUNG!***

Verwenden Sie nur Nägel, die für dieses Werkzeug empfohlen werden. *Die Verwendung anderer Nägel kann zu Fehlfunktionen des Werkzeugs und damit zu schweren Verletzungen führen.*

⚠ ***WARNUNG!***

Legen Sie auf keinen Fall Nägel ein, wenn der Werkstückkontakt oder der Auslöser aktiviert sind. *Andernfalls besteht schwere Verletzungsgefahr.*

⚠ ***VORSICHT!***

Lassen Sie den Magazinschieber nicht zurückschnellen. Führen Sie ihn beim Zurückgleiten. *Andernfalls könnte der Magazinschieber beschädigt werden, und es besteht die Gefahr, dass Sie sich die Finger einklemmen.*

Einlegen von Nägeln:

- Entfernen Sie den Akku.
- Halten Sie die Spitze des Werkzeugs von sich oder anderen Personen abgewandt; stecken Sie die Nägel in den Schlitz (E-1) am Ende des Magazins und schieben Sie die Nägel nach vorne.
- Halten Sie den Schieber-Entriegelungshebel (7) gedrückt und schieben Sie den Magazinschieber (6) über das Ende der Nägel hinaus zurück.
- Halten Sie den Magazinschieber weiterhin, aber lassen Sie den Schieber-Entriegelungshebel los. Schieben Sie den Schieber langsam nach vorne, bis er an den Nägeln anliegt.
- Bringen Sie den Akku wieder an und aktivieren Sie den Nagler erneut, indem Sie den Betriebsschalter 1 Sekunde lang gedrückt halten.
- Die Anzahl der verbleibenden Nägel erkennen Sie anhand der Nagelanzeige (8). Füllen Sie bei Bedarf Nägel auf.

Entfernen von Nägeln:

- Entfernen Sie den Akku.
- Halten Sie den Schieber-Entriegelungshebel (7) gedrückt und schieben Sie den Schieber langsam zur Vorderseite des Magazins.
- Lassen Sie den Hebel los und entnehmen Sie die Nägel.

Einstellung der Einschusstiefe (siehe Abbildung F)

⚠ ***WARNUNG!***

Halten Sie den Nagler beim Vornehmen von Einstellungen immer von sich selbst und anderen weg. *Andernfalls kann es zu schweren Verletzungen kommen.*

Um die benötigte Schusstiefe für den jeweiligen Zweck zu ermitteln, sollte dies anhand eines Ausschuss-Werkstücks erprobt werden.

- Entfernen Sie den Akku.
- Drehen Sie die Tiefeneinstellung (2) nach links oder rechts, um die Tiefe wie von der Pfeilrichtung angezeigt einzustellen.

	Flacher
	Tiefer

- Bringen Sie den Akku wieder an und starten Sie das Werkzeug erneut, indem Sie den Betriebsschalter 1 Sekunde lang gedrückt halten.
- Schießen Sie nach jedem Einstellen einen Nagel in das Material, bis die gewünschte Tiefe eingestellt ist.

ANMERKUNG: Wenn der Luftdruck im Zylinder zu niedrig ist, werden die Nägel nicht richtig ins Holz eingebracht. In diesem Fall muss der Nagler zwecks Wartung eingeschickt werden.

Einschießen von Nägeln (siehe Abbildung G)

⚠ ***WARNUNG!***

Der Werkstück-Kontaktmechanismus sollte während des Gerätebetriebs nie festgeklemmt oder zurückgehalten werden. *Andernfalls besteht schwere Verletzungsgefahr.*

i ***ANMERKUNG***

Wenn nach dem Drücken des Betriebsschalters keine weitere Bedienung mehr stattfindet wird, schaltet sich der Nagler nach 30 Minuten automatisch aus.

Einzel-Auslösemodus:

Der Einzel-Auslösemodus ermöglicht die genaueste Platzierung des Nagels.

- Stellen Sie vor weiteren Arbeiten sicher, dass das Werkstück eingespannt ist.
- Bringen Sie den Akku wieder an und schalten Sie das Werkzeug ein, indem Sie den Betriebsschalter (11) 1 Sekunde lang gedrückt halten.
- Drücken Sie kurz die Modusauswahltaste (10), um den Einzel-Auslösemodus „  “ auszuwählen.
- Halten Sie das Werkzeug gut fest, um es kontrolliert zu führen.
- Setzen Sie den Werkstückkontakt (1) des Werkzeugs auf der Arbeitsoberfläche.
- Pressen Sie das Werkzeug gegen die Arbeitsoberfläche, um den Werkstückkontakt zu drücken. Drücken Sie dann den Auslöseschalter (4), um einen Nagel einzubringen.
- Lassen Sie den Auslöseschalter los und heben Sie die Gerätespitze vom Werkstück

ab, um den Nagelvorgang abzuschließen.
- Wiederholen Sie die Schritte, um weitere Nägel einzubringen.

HINWEIS: Halten Sie den Auslöser gedrückt, bis der Einschussvorgang abgeschlossen ist. Wenn keine weitere Bedienung erfolgt, nachdem der Werkstückkontakt länger als 5 Sekunden ohne Unterbrechung angepresst wurde, wird die Nagelfunktion gesperrt, es sei denn, der Benutzer lässt sowohl den Werkstückkontakt als auch den Auslöser los und wiederholt den Vorgang.

Kontakt-Auslösemodus:
Die Kontaktbetätigung ermöglicht eine sehr schnelle, wiederholte Nagelplatzierung.
- Stellen Sie vor weiteren Arbeiten sicher, dass das Werkstück eingespannt ist.
- Bringen Sie den Akku wieder an und schalten Sie das Werkzeug ein, indem Sie den Betriebsschalter (11) 1 Sekunde lang gedrückt halten.
- Drücken Sie kurz die Modusauswahltaste (10), um den Kontakt-Auslösemodus „" auszuwählen.
- Halten Sie das Werkzeug gut fest, um es kontrolliert zu führen.
- Halten Sie den Auslöseschalter (4) gedrückt.
- Pressen Sie das Werkzeug gegen die Arbeitsoberfläche, um den Werkstückkontakt (1) zu drücken und einen Nagel einzubringen. Halten Sie den Auslöser gedrückt.
- Setzen Sie das Werkzeug an der nächsten Stelle an und drücken Sie es gegen das Werkstück, um einen weiteren Nagel einzubringen.
- Lassen Sie den Auslöser danach los.

HINWEIS: Der Kontakt-Auslösemodus sieht weiterhin einen Einzel-Auslösemodus vor. Das heißt, dass das Werkzeug auch bedient werden kann, indem der Werkstückkontakt gegen die Oberfläche gedrückt und der Auslöser betätigt wird.
Wenn keine weitere Bedienung erfolgt, nachdem der Werkstückkontakt oder der Auslöser länger als 5 Sekunden ohne Unterbrechung gedrückt wurden, wird die Nagelfunktion gesperrt, es sei denn, der Benutzer lässt sowohl den Werkstückkontakt als auch den Auslöser los und wiederholt den Vorgang.

Leerschusssperre

Wenn sich im Magazin nur noch 4–5 Nägel befinden, verhindert die Leerschusssperre den Gerätebetrieb. Um den Betrieb fortzusetzen, muss das Gerät mit Nägeln befüllt werden.

LED-Arbeitsleuchten (siehe Abbildung H)

Die LED-Arbeitsleuchten (3) schalten sich beim Betätigen des Auslöseschalters (4) oder beim Andrücken des Werkstückkontakts (1) ein. Die Oberfläche des Werkstücks wird dadurch zusätzlich ausgeleuchtet.
Die LED-Arbeitsleuchten schalten sich etwa 10 Sekunden nach dem Loslassen des Auslösers und des Werkstückkontakts wieder aus.

Anbringen des erweiterten Magazins (siehe Abbildung I)

Das Magazin dieses Streifennagler kann durch das erweiterte Magazin EM 96 NF 50-90 (nicht im Lieferumfang enthalten) ersetzt werden, das bis zu 96 Nägel aufnehmen kann, wodurch die Notwendigkeit des Nachladens bei längeren Einsatzzeiten reduziert wird.
- Entfernen Sie den Akku und die Nägel aus dem Werkzeug.
- Entfernen Sie die drei Schrauben mit dem mitgelieferten Sechskantschlüssel.
- Nehmen Sie das Originalmagazin heraus.
- Bringen Sie das um 30° erweiterte Magazin am Streifennagler an und fixieren Sie es, indem Sie die drei mitgelieferten neuen Schrauben mit einem Sechskantschlüssel festziehen.
- Legen Sie Nägel ein.
- Bringen Sie den Akku wieder an und starten Sie das Gerät.

Entfernen eines verkanteten Nagels (siehe Abbildung J1-J2)

- Entfernen Sie den Akku.
- Entfernen Sie die Nägel aus dem Magazin.
- Entfernen Sie die drei Schrauben (J-1) mit dem mitgelieferten Sechskantschlüssel (15).
- Nehmen Sie das Magazin heraus.
- Entfernen Sie den verkanteten Nagel gegebenenfalls mit einem Schlitzschraubendreher oder einer Zange.

HINWEIS: Beschädigen/verkratzen Sie das Nagelprofil oder den Schießmechanismus nicht. Der Schraubendreher sollte beim Hebeln immer über den Nagel gleiten.
- Bringen Sie das Magazin wieder an und fi-

xieren Sie es, indem Sie die drei Schrauben mit dem mitgelieferten Sechskantschlüssel festziehen.
- Legen Sie die Nägel wieder ein.
- Bringen Sie den Akku wieder an und starten Sie das Werkzeug erneut, indem Sie den Betriebsschalter 1 Sekunde lang gedrückt halten.

i ***ANMERKUNG***

*Werden die Nägel zu tief in das Material eingebracht oder bei zu viel Schmutz oder verkanteten Nägeln kann es passieren, dass der Schlagbolzen in der unteren Position stecken bleibt. Der Schlagbolzen kann normalerweise wieder in die Betriebsposition zurückgebracht werden, indem der Werkstückkontakt vor ein Stück Ausschussholz gehalten und der Auslöser gedrückt wird. Siehe Kapitel „**Rückführen eines verklemmten Schlagbolzens**" weiter hinten in dieser Bedienungsanleitung.*

Temperaturschutzmodus

Der Temperaturschutzmodus schützt das Werkzeug, wenn es bei extrem kalten/heißen Temperaturen (außerhalb des empfohlenen Betriebsbereichs) verwendet wird oder das Werkzeug während des Gebrauchs überhitzt/einfriert. Wenn dies geschieht, läuft das Werkzeug nicht und der Betriebsschalter/die LED-Anzeigen blinken abwechselnd. Lassen Sie das Werkzeug sich vor der Benutzung aufwärmen oder abkühlen.

Diagnoseanzeigen

Die LED-Anzeigen unter dem Betriebsschalter (11) und der Modusauswahltaste (9 und 12) zeigen ebenfalls Probleme mit dem Werkzeug und/oder Akku an. Die Bedeutung der blinkenden LED-Anzeigen und mögliche Lösungen finden Sie in der nachfolgenden Tabelle.

Problem	Kontrollleuchte unter dem Betriebsschalter	Anzeigeleuchte unter „T"	Anzeigeleuchte unter „TTT"	Lösung
Die Temperatur des Akkus ist zu hoch.	Blinkt	Aus	Aus	Lassen Sie den Akku abkühlen oder verwenden Sie einen anderen Akku.
Unterspannung des Akkus.	Blinkt	Aus	Aus	
Die Temperatur der elektronischen Komponenten ist nach Dauerbetrieb zu hoch.	Aus	Blinken abwechselnd		Lassen Sie das Werkzeug abkühlen.
Schlechte Verbindung oder andere elektrische Verbindungsfehler	Aus	Aus	Aus	Entfernen Sie den Akku und setzen Sie ihn wieder ein, starten Sie dann das Werkzeug neu oder wenden Sie sich zwecks Reparatur an den autorisierten Kundendienst.
Das Werkzeug stoppt. Oder Kurzschluss	Blinken gleichzeitig			Starten Sie das Werkzeug neu oder wenden Sie sich zwecks Reparatur an den autorisierten Kundendienst.
Fehler der elektronischen Komponenten.	Aus	Blinken gleichzeitig		Wenden Sie sich zwecks Reparatur an den autorisierten Kundendienst.

Rückführen eines verklemmten Schlagbolzens (siehe Abbildung K)

- Entfernen Sie den Akku und alle Nägel.
- Stellen Sie die Tiefeneinstellung (2) auf die geringste Tiefe ein.
- Setzen Sie den Akku wieder ein und halten Sie dann den Betriebsschalter (11) 1 Sekunde lang gedrückt.
- Ziehen Sie den Magazinschieber (6) zurück und halten Sie ihn dort.
- Pressen Sie den Werkstückkontakt (1) gegen ein Werkstück.
- Drücken Sie den Auslöseschalter (4).
- Der Schlagbolzen zieht sich zurück.
- Legen Sie die Nägel wieder ein.

Transport

Lithium-Ionen-Akkus unterliegen den Anforderungen der Gefahrgutgesetze.
Der Transport dieser Akkus muss gemäß den lokalen, nationalen und internationalen Bestimmungen und Vorschriften erfolgen.
Benutzer können diese Akkus ohne weitere Anforderungen auf der Straße transportieren.
Die gewerbliche Beförderung von Lithium-Ionen-Akkus durch Speditionen unterliegt den Vorschriften für den Transport gefährlicher Güter. Versandvorbereitungen und Transporte dürfen nur von entsprechend geschulten Personen durchgeführt werden. Der gesamte Prozess muss professionell überwacht werden.
Beim Transport von Akkus müssen folgende Punkte beachtet werden:
Stellen Sie sicher, dass die Batteriekontaktanschlüsse geschützt und isoliert sind, um Kurzschlüsse zu vermeiden.
Stellen Sie sicher, dass der Akku in der Verpackung gesichert ist und nicht verrutschen kann.
Beschädigte oder ausgelaufene Akkus dürfen nicht transportiert werden.
Kontaktieren Sie Ihre Spedition für weitere Informationen.

⚠ ***VORSICHT!***

Versenden Sie keine Akkus mit beschädigtem Gehäuse.

Wartung und Pflege

⚠ ***WARNUNG!***

Bevor Sie Arbeiten am Elektrowerkzeug durchführen, entfernen Sie den Akku aus dem Gerät.

Reinigung

⚠ ***VORSICHT!***

Tragen Sie beim Reinigen mit Druckluft immer eine Schutzbrille.

Reinigen Sie das Elektrowerkzeug und die Lüftungsschlitze regelmäßig. Die Häufigkeit der Reinigung ist abhängig von Material und Einsatzdauer. Blasen Sie den Gehäuseinnenraum und den Motor regelmäßig mit trockener Druckluft ab.

Reparaturen

Reparaturen dürfen nur von einem Vertragskundendienst ausgeführt werden.

ⓘ ***ANMERKUNG***

Lösen Sie während der Garantiedauer nicht die Gehäuseschrauben. Die Nichteinhaltung dieser Bedingung führt zum Erlöschen jeglicher Garantieansprüche.

Ersatzteile und Zubehör

Weiteres Zubehör, insbesondere Werkzeuge und Zubehör, ist in den Katalogen des Herstellers zu finden. Explosionszeichnungen und Ersatzteillisten finden Sie auf unserer Homepage: **www.flex-tools.com.**

Entsorgungshinweise

⚠ ***WARNUNG!***

Machen Sie Elektrowerkzeuge, die nicht mehr verwendet werden, unbrauchbar:

– *akkubetriebene Elektrowerkzeuge durch Entfernen des Akkus.*



Nur EU-Länder

Elektrowerkzeuge nicht in den Hausmüll werfen!

Gemäß der EU-Richtlinie 2012/19/EG über Elektro- und Elektronik-Altgeräte und deren Umsetzung in nationales Recht müssen gebrauchte Elektrowerkzeuge getrennt gesammelt und umweltfreundlich recycelt werden.

Rohstoffrückgewinnung anstatt Abfallentsorgung.

Geräte, Zubehör und Verpackungen sollten umweltfreundlich recycelt werden. Kunststoffteile werden je nach Materialart für das Recycling gekennzeichnet.

WARNUNG!

Akkus/Batterien weder im Hausmüll entsorgen noch ins Feuer oder Wasser werfen. Altbatterien/Akkus nicht öffnen.

Nur für EU-Länder:

Gemäß der Bestimmung 2023/1542 müssen defekte oder Alt-Batterien/Akkus recycelt werden.

ANMERKUNG

Über entsprechende Entsorgungsmöglichkeiten gibt der Fachhandel Auskunft!

CE-Konformitätserklärung

Die Konformitätserklärungen sind in Anhang 1 zu dieser Bedienungsanleitung enthalten.

Haftungsausschluss

Der Hersteller und sein Vertreter haften nicht für Schäden und entgangenen Gewinn aufgrund von Betriebsunterbrechungen, die durch das Produkt oder durch ein unbrauchbares Produkt verursacht werden.
Der Hersteller und sein Vertreter haften nicht für Schäden, die durch unsachgemäßen Gebrauch des Produkts oder durch die Verwendung des Produkts mit Produkten anderer Hersteller verursacht wurden.

Contents

Symbols used in this manual 15
Symbols on the product 15
Important safety information 15
Noise and vibration 16
Technical data 16
Overview 17
Operating instructions 17
Transport 21
Maintenance and care 21
Disposal information 21
CE Declaration of conformity 22
UKCA Declaration of conformity 22
Exemption from liability 22

Symbols used in this manual

⚠ ***WARNING!***
Denotes impending danger. Non-observance of this warning may result in death or extremely severe injuries.

⚠ ***CAUTION!***
Denotes a possibly dangerous situation. Non-observance of this warning may result in slight injury or damage to property.

i ***NOTE***
Denotes application tips and important information.

Symbols on the product


Before use the battery, read the operating manual.


Wear eye and ear protection.


Disposal information for the old tool (see page 21)

CE marking

UKCA marking

Important safety information

⚠ ***WARNING!***
Before using the power tool, please read the following and act accordingly:

- *these operating instructions,*
- *the "General safety instructions" on the handling of power tools in the enclosed booklet (leaflet-no.: 315915),*
- *the currently valid site rules and the regulations for the prevention of accidents.*

This power tool is state of the art and has been constructed in accordance with the acknowledged safety regulations.

Nevertheless, when in use, the power tool may pose a danger to life and limb of the user or a third party, or the power tool or other property may be damaged.

The power tool may be operated only

- *for its intended use*
- *in perfect working order.*

Faults which impair safety must be repaired immediately.

Intended use

The framing nailer is intended

- for commercial use in industry and trade,
- for driving nails into wooden workpieces.

Safety instructions for framing nailer

⚠ ***WARNING!***
Read all safety warnings, instructions, illustrations and specifications provided with this power tool*. Failure to follow all instructions listed below may result in electric shock, fire and/or serious injury. Save all warnings and instructions for future reference.*

- **Always assume that the tool contains fasteners.** Careless handling of the nailer can result in unexpected firing of fasteners and personal injury.
- **Do not point the tool towards yourself or anyone nearby.** Unexpected triggering will discharge the fastener causing an injury.
- **Do not actuate the tool unless the tool is placed firmly against the workpiece.** If the tool is not in contact with the workpiece, the fastener may be deflected away from your target.

- **Disconnect the tool from the power source when the fastener jams in the tool.** While removing a jammed fastener, the nailer may be accidentally activated if it is plugged in.
- **Use caution while removing a jammed fastener.** The mechanism may be under compression and the fastener may be forcefully discharged while attempting to free a jammed condition.
- **Do not use this nailer for fastening electrical cables.** It is not designed for electric cable installation and may damage the insulation of electric cables thereby causing electric shock or fire hazards.
- **Hold the power tool by insulated gripping surfaces, when performing an operation where the cutting accessory or fastener may contact hidden wiring.** The cutting accessory or fastener contacting a "live" wire may make exposed metal parts of the power tool "live" and could give the operator an electric shock.

Noise and vibration

The noise and vibration values have been determined in accordance with EN 60745. The A-weighted noise level of the power tool is typically:

– Sound pressure level L_{pA}: 92 dB(A)
– Sound power level L_{WA}: 103 dB(A)
– Uncertainty: K = 3 dB

Total vibration value:

– Emission value a_h: 5.8 m/s^2
– Uncertainty: K = 1.5 m/s^2
– Repeated shock vibrations(p_F): K = 3069 m/s^2
– Uncertainty: K = 1042 m/s^2

⚠ ***CAUTION!***

The specified measured values apply to new power tools. Daily use causes the noise and vibration values to change.

ⓘ ***NOTE***

The declared vibration total value(s) and the declared noise emission value(s) have been measured in accordance with a standard test method and may be used for comparing one tool with another; they can also be used in a preliminary assessment of exposure.

The declared vibration emission level and noise emission value(s) represents the main applications of the tool. However, if the tool is used for different applications, with different accessories or poor maintenance, the vibration emission level and noise emission value(s) may differ. This may significantly increase the exposure level over the total working period.

To make an accurate estimation of the vibration exposure level and noise emission value(s), it is also necessary to take into account the times when the tool is switched off or running but not actually in use. This may significantly decrease the exposure level over the total working period.

Identify additional safety measures to protect the operator from the effects of vibration and noise such as: Maintaining the tool and the accessories, keeping the hands warm, organization of work patterns.

⚠ ***CAUTION!***

Wear ear defenders at a sound pressure over 85 dB(A).

Technical data

Product type		NF 50-90 18 EC
Product		Framing Nailer
Rated voltage	Vdc	18
Magazine capacity	pcs	53
Extended magazine capacity	pcs	96
Nail type	mm	Length: 50-90
	mm	Diameter: 2.8 – 3.3
Collation angle	°	30-34
Weight	kg	4.3*
Battery	18V	AP 18…series AP 18…XT series
Charger range	CA 18…series CA 12/18…series	
Charging temperature	0~40°C	
Working temperature	-10~40°C	
Storage temperature	-20~50°C	

* Measured without battery (you can find the battery weight at www.flex-tools.com), without tool.

Overview (see figure A)

The numbering of the product features refers to the illustration of the machine on the graphics page.

1. **Workpiece contact**
2. **Depth selector**
3. **LED work light**
4. **Trigger switch**
5. **Handle**
6. **Magazine pusher**
7. **Pusher release lever**
8. **Nail indicator windows**
9. **Contact actuation mode**
10. **Mode select button**
11. **Power switch**
12. **Single sequential actuation mode**
13. **Rafter hook**
14. **Hex key storage**
15. **Hex key**
16. **Belt hook**
17. **Safety slip protection cover (x3)**
18. **No-mar tips (×3)**

    No-mar tip and safety slip protection cover cannot be used simultaneously. Remove the safety slip protection cover from the workpiece contact, then fit the no-mar tip.

Operating instructions

⚠ ***WARNING!***

Remove the battery before carrying out any work on the power tool.

Before switching on the power tool

Unpack the power tool and accessories and check that no parts are missing or damaged.

ⓘ ***NOTE***

The batteries are not fully charged on delivery. Prior to initial operation, charge the batteries fully. Refer to the charger operating manual.

Tips for a long battery service life

⚠ ***CAUTION!***

- *Never charge batteries at temperatures below 0 °C or above 40 °C.*
- *Do not charge batteries in environments with high air humidity or ambient temperature.*
- *Do not cover batteries and the charger during the charging process.*
- *Pull out the charger mains plug at the end of the charging process.*

Battery and charger heat up during the charging process. This is perfectly normal!

ⓘ ***NOTE***

Follow the instructions for correct battery charging in the operating instructions for the battery.

If batteries are not used for an extended period of time, store them partially charged in a cool place.

Inserting/replacing the battery (see figure B1-B2)

- Press the charged battery into the power tool until it clicks into place (see figure B1).
- To remove, press the release button (1.) and pull out the battery (2.) (see figure B2).

⚠ ***CAUTION!***

When the device is not in use, protect the battery contacts. Loose metal parts may short circuit the contacts; explosion and fire hazard!

Belt hook (see figure C)

Your tool is shipped with a removable belt hook (16) that can be positioned on either side of the tool. The hook can be used to hang the tool on a belt.

Install the hook onto the tool:

- Remove the battery.
- Align the hook with the holes on the base of the tool.
- Insert the screw and securely tighten the screw with the supplied hex key (15).

Remove the hook from the tool:
- Remove the battery.
- Use the hex key to loosen the screw and remove the hook.

Rafter hook (see figure D)

⚠ ***WARNING!***

To reduce the risk of injury from the framing nailer falling on operators or bystanders, never hang the tool using the rafter hook at high location or on potentially unstable surface and make sure it is supported securely. Do not hang the nailer from any electrical wires. *Be sure to keep the area below clear to reduce the risk of the tool falling and striking someone or something below. Only use the hook for hanging the nailer. Using the hook to hang anything else could lead to serious injury. Do not use the hook to reach another object or use the hook to support your weight in any situation.*

⚠ ***WARNING!***

Make sure that the rafter hook is properly secured to the tool with two screws. Do not use damaged hook and screws*. Before use, always check for damages, cracks or deformities, and make sure that the screws are tightened. Use the supplied hex key to tighten the screws if needed.*

The rafter hook (13) is factory-installed on the framing nailer.
To use, pivot the rafter hook until it snaps into the open position. When not in use, always pivot the rafter hook back until it snaps into the closed position.

To load or remove nails (see figure E)

⚠ ***WARNING!***

Remove the battery from the tool before loading or removing nails. *Failure to do so could result in serious personal injury.*

⚠ ***WARNING!***

Keep the tool pointed away from yourself and others when loading nails. *Failure to do so could result in possible serious personal injury.*

⚠ ***WARNING!***

Use only the nails recommended for use with this tool*. The use of any other nails can result in tool malfunction, leading to serious injuries.*

⚠ ***WARNING!***

Never load nails with the workpiece contact or trigger activated*. Doing so could result in possible serious personal injury.*

⚠ ***CAUTION!***

Do not let the magazine pusher snap back without guiding it. *This could damage the magazine pusher and there is a risk of getting your fingers pinched.*

To load nails:
- Remove the battery.
- With the nose of the tool pointed away from you or other person, insert the nails into the slot (E-1) at the end of the magazine and push the nails forward.
- Press and hold the pusher release lever (7) and slide the magazine pusher (6) back past the end of the nails.
- Continue to hold the magazine pusher, but release the pusher release lever. Slowly slide the pusher forward until it rests against the nails.
- Reattach the battery, and reactivate the nailer by pressing and holding the power switch for 1 second.
- You can observe the number of remaining nails through the nail indicator windows (8), and load more nails as needed.

To remove nails:
- Remove the battery.
- Press and hold the pusher release lever (7) and slowly slide the pusher to the front of the magazine.
- Release the lever and remove the nails.

Depth of drive adjustment (see figure F)

⚠ ***WARNING!***

Always point the nailer away from yourself and others when making adjustments. *Failure to do so may cause serious injury.*

It is advisable to test the depth of drive on a scrap workpiece to determine the required depth for the application.
- Remove the battery.
- Rotate the depth selector (2) left or right to adjust the depth as indicated by the depth arrow.

	Shallower
	Deeper

- Reattach the battery and restart the tool by pressing and holding the power switch for 1 second.
- Drive a test nail after each adjustment until the desired depth is set.

NOTE: If the air pressure in the cylinder is too low, the nails won't be driven into the wood properly. In this case, the nailer has to be sent to service.

Driving nails (see figure G)

⚠ ***WARNING!***

Never wedge or hold back the workpiece contact mechanism during operation of the tool*. Doing so could result in possible serious injury.*

i ***NOTE***

If no other action is taken after the power switch is pressed, the nailer will turn off automatically after 30 minutes.

Single sequential actuation mode:
Single sequential actuation provides the most accurate nail placement.

- Make sure the workpiece is secured before performing any operation.
- Attach the battery and start the tool by pressing and holding the power switch (11) for 1 second.
- Briefly press the mode select button (10) to select the single sequential actuation mode "  ".
- Grip the tool firmly to maintain control.
- Position the workpiece contact (1) of the tool onto the work surface.
- Push the tool against the work surface to depress the workpiece contact. Then squeeze the trigger switch (4) to drive a nail.
- Release the trigger switch and lift the nose from the workpiece to complete the nailing action.
- Repeat the steps to drive more nails.

NOTICE: Hold the trigger squeezed until drive cycle is complete.
If there is no more action for more than 5 seconds after workpiece contact pressed without releasing, firing will be locked until the user releases both workpiece contact and trigger switch and restarts the operation.

Contact actuation mode:
Contact actuation allows very fast repetitive nail placement.

- Make sure the workpiece is secured before performing any operation.
- Attach the battery and start the tool by pressing and holding the power switch (11) for 1 second.
- Briefly press the mode select button (10) to select the contact actuation mode "  ".
- Grip the tool firmly to maintain control.
- Squeeze and hold the trigger switch (4).
- Push the tool against the work surface to depress the workpiece contact (1) and drive a nail. Keep the trigger squeezed.
- Relocate the tool to the next nailing spot and push the tool against workpiece to drive another nail.
- Release the trigger when done.

NOTICE: Contact actuation mode still retains the logic of the single sequential actuation mode. This means the tool can also be operated by depressing the workpiece contact against the surface and squeezing the trigger switch.
If there is no more action for more than 5 seconds after workpiece contact or trigger switch pressed without releasing, firing will be locked until the user releases both workpiece contact and trigger switch and restarts the operation.

Dry-fire lockout

When the magazine has 4–5 nails remaining, the dry-fire lockout feature will not allow continued operation. To resume operation, reload the tool with nails.

LED work lights (see figure H)

The LED work lights (3) will illuminate when the trigger switch (4) or the workpiece contact (1) is depressed. This provides additional illumination of the surface of the workpiece.
The LED work lights will turn off within approximately 10 seconds after both the trigger switch and the workpiece contact are released.

Installing the extended magazine (see figure I)

This framing nailer's magazine can be replaced with EM 96 NF 50-90 extended magazine (not standard included), which can hold up to 96 nails reducing the need to reload during extended periods of use.

- Remove battery and nails from the tool.
- Remove the three screws using the hex key

supplied with the nailer.
- Remove the original magazine.
- Attach the 30° extended magazine to the framing nailer and secure it by tightening the three new screws provided using a hex key.
- Load the nails.
- Reattach the battery and restart the tool.

Removing a jammed nail (see figure J1-J2)

- Remove the battery.
- Remove the nails from the magazine.
- Remove the three screws (J-1) by using the supplied hex key (15).
- Remove the magazine.
- Remove the jammed nail by using a flat head screwdriver or pliers if necessary.

NOTICE: Do not mar/scratch the nail channel or driver mechanism. The screwdriver should always slip over the nail when prying.

- Reattach the magazine and secure the magazine by tightening the three screws using the supplied hex key.
- Reload the nails.
- Reattach the battery and restart the tool by pressing and holding the power switch for 1 second.

NOTE

*Driving the nails too deeply into the material, excess debris, or jammed nails may lead to a striker being stuck at its bottom position. The striker can usually be returned to its operating position by depressing the work contact element against a scrap piece of wood and squeezing the trigger. Refer to chapter "**retracting a dropped striker**" further in this manual.*

Temperature protection mode

The temperature protection mode will protect the tool when it is used at extreme cold/hot temperatures (outside the recommended ambient operating temperature range), or the tool overheats/freezes during use. If this happens, the tool will not run and the power switch/ indicator LED lights will flash alternately. Allow the tool to warm up or cool down before use.

Diagnostic indicators

The indicator LED lights under the power switch (11) and the mode button (9 and 12) also provide feedback to indicate problems with the tool and/or battery. Refer to the table below to interpret the message behind the flashing LED lights and possible solutions.

problem	Indicator light under power switch	Indicator light under " "	Indicator light under " "	Solution
Temperature of the battery is too high.	Flash	Off	Off	Allow the battery to cool down or use a different battery.
Battery undervoltage.	Flash	Off	Off	
Temperature of the electronic components is too high after continuous operation.	Off	Flash alternately		Allow the tool to cool down.
Poor connection or other electric connection failure	Off	Off	Off	Remove and reattach the battery, then restart the tool. Or contact authorized customer service center for repairs.
The tool came to a stall. Or short circuit	Flash at the same time			Restart the tool. Or contact authorized customer service center for repairs.
Electronic components failure.	Off	Flash at the same time		Contact authorized customer service center for repairs.

Retracting a dropped striker (see figure K)

- Remove battery and remove all nails.
- Adjust the depth selector (2) all the way to the minimum depth.
- Reinsert battery, then press and hold the power switch (11) for 1 second.
- Pull back the magazine pusher (6) and hold.
- Press the workpiece contact (1) against a workpiece.
- Squeeze the trigger switch (4).
- The striker will retract.
- Reload the nails.

Transport

Lithium-Ion batteries are subject to the Dangerous Goods Legislation requirements. Transportation of those batteries has to be done in accordance with local, national and international provisions and regulations.
Users may transport these batteries by road without further requirements.
The commercial transportation of lithium-ion batteries by shipping companies is subject to the regulations for the transportation of dangerous goods. Shipping preparations and transportation may only be carried out by appropriately trained persons. The entire process must be professionally supervised.
The following points must be observed when transporting rechargeable batteries:
Ensure that the battery contact terminals are protected and insulated to prevent short circuits.
Ensure that the battery is secured against movements inside the packaging.
Damaged or leaking batteries must not be transported.
Contact your shipping company for further information.

⚠ ***CAUTION!***

Do not post batteries which have a damaged housing.

Maintenance and care

⚠ ***WARNING!***

Before performing any work on the power tool, remove the battery from the tool.

Cleaning

⚠ ***CAUTION!***

When cleaning with dry compress air, always wear goggles.
Regularly clean the power tool and ventilation slots. Frequency of cleaning is dependent on the material and duration of use. Regularly blow out the housing interior and motor with dry compressed air.

Repairs

Repairs may be carried out by an authorized customer service center only.

ⓘ ***NOTE***

During the warranty period, do not loosen the screws on the housing. Failure to comply with this requirement will invalidate any claims under the manufacturer's warranty.

Spare parts and accessories

Other accessories, in particular tools and accessories, can be found in the manufacturer's catalogues. Exploded drawings and spare-part lists can be found on our homepage: **www.flex-tools.com.**

Disposal information

⚠ ***WARNING!***

Render redundant power tools unusable:
– *battery operated power tool by removing the battery.*



EU countries only

Do not throw electric power tools into the household waste!

In accordance with the European Directive 2012/19/EU on Waste Electrical and Electronic Equipment and transposition into national law used electric power tools must be collected separately and recycled in an environmentally friendly manner.



Raw material recovery instead of waste disposal.

Device, accessories and packaging should be recycled in an environmentally friendly manner. Plastic parts are identified for recycling according to material type.

⚠ ***WARNING!***

Do not throw batteries into the household waste, fire or water. Do not open used batteries.

EU countries only:

In accordance with Regulation 2023/1542 defective or used batteries must be recycled.

NOTE

Please ask your dealer about disposal options!

CE-Declaration of conformity

The Declarations of conformity are included in Annex 1 to this instruction manual.

UKCA Declaration of Conformity

The Declarations of conformity are included in Annex 1 to this instruction manual.

Exemption from liability

The manufacturer and his representative are not liable for any damage and lost profit due to interruption in business caused by the product or by an unusable product.
The manufacturer and his representative are not liable for any damage which was caused by improper use of the product or by use of the product with products from other manufacturers.

Table des matières

Symboles utilisés dans ce manuel 23
Symboles sur le produit 23
Consignes de sécurité importantes 23
Bruit et vibration. 24
Spécifications techniques. 25
Vue d'ensemble 25
Consignes d'utilisation 25
Transport 29
Maintenance et entretien 30
Informations relatives à l'élimination des déchets 30
Déclaration de conformité CE 31
Exemption de responsabilité. 31

Symboles utilisés dans ce manuel

⚠ ***AVERTISSEMENT !***
Indique un danger imminent. Le non-respect de cet avertissement peut entraîner la mort ou des blessures graves.

⚠ ***ATTENTION !***
Indique une situation potentiellement dangereuse. Le non-respect de cet avertissement peut entraîner des blessures légères ou des dommages matériels.

i ***NOTE***
Indique des conseils et des informations importantes.

Symboles sur le produit


Avant d'utiliser la batterie, lisez le mode d'emploi.


Porter des protections pour les yeux et les oreilles


Information sur l'élimination de l'outil usagé (voir page 30)

CE Marquage CE

UK CA Marquage UKCA

Consignes de sécurité importantes

⚠ ***AVERTISSEMENT !***
Avant d'utiliser l'outil électrique, veuillez lire ce qui suit et agir en conséquence :

- *le présent mode d'emploi,*
- *les « Consignes générales de sécurité » relatives à la manipulation des outils électriques dans le livret fourni (brochure n° : 315915),*
- *les règles actuellement en vigueur sur le site et les consignes de prévention des accidents.*

Cet outil électrique est un outil de pointe et a été conçu conformément aux règles de sécurité reconnues.

Néanmoins, lors de l'utilisation, l'outil électrique peut représenter un danger pour la vie et l'intégrité corporelle de l'utilisateur ou d'un tiers, ou l'outil électrique ou d'autres biens peuvent subir des dommages.

L'outil électrique ne peut être utilisé

- *qu'aux fins prévues*
- *qu'en parfait état de fonctionnement.*

En cas de défaillances pouvant compromettre la sécurité, l'appareil doit être réparé immédiatement.

Utilisation prévue

La cloueuse à charpente est conçue

- pour un usage commercial dans les secteurs de l'industrie et du commerce,
- pour enfoncer des clous dans des pièces en bois.

Consignes de sécurité pour les cloueuses à charpente

⚠ ***AVERTISSEMENT !***
Lisez tous les avertissements de sécurité, consignes, illustrations et spécifications fournis avec cet outil électrique*. Le non-respect des consignes figurant ci-dessous peut provoquer un choc électrique, un incendie et/ou de graves blessures. Conservez toutes les consignes de sécurité et toutes les instruc-*

tions pour pouvoir vous y référer ultérieurement.

- **Partez toujours du principe que l'outil contient des attaches.** Une manipulation imprudente de la cloueuse peut entraîner un déclenchement inattendu des attaches et donc des blessures.
- **Ne dirigez jamais l'outil vers vous-même ou vers quelqu'un à proximité.** Tout déclenchement inattendu peut décharger les attaches et causer une blessure.
- **N'actionnez pas l'outil tant qu'il n'est pas appliqué fermement contre la pièce.** Si l'outil n'est pas en contact avec la pièce, les attaches risquent d'être déviées de la cible souhaitée.
- **Déconnectez l'outil de sa source d'alimentation si une attache se coince à l'intérieur.** Lors du retrait d'une attache coincée, la cloueuse risque d'être activée accidentellement si elle est connectée à sa source d'alimentation.
- **Soyez prudent lorsque vous retirez une attache coincée.** Il est possible que le mécanisme soit sous pression et que l'attache se décharge avec force lorsque vous essayez de la décoincer.
- **N'utilisez pas cette cloueuse pour fixer des câbles électriques.** Elle n'est pas conçue pour l'installation de câbles électriques et peut endommager l'isolation des câbles électriques, entraînant ainsi des risques d'électrocution ou d'incendie.
- **Tenez l'outil électrique par ses surfaces de préhension isolantes quand vous effectuez un travail durant lequel l'accessoire de coupe ou de vissage risque d'entrer en contact avec des câbles électriques dissimulés.** Si l'accessoire de coupe ou de vissage entre en contact avec un fil électrique sous tension, les parties métalliques non carénées de l'outil électrique peuvent se retrouver sous tension et l'opérateur risque de subir un choc électrique.

Bruit et vibration

Les valeurs de bruit et de vibration ont été déterminées conformément à la norme EN 60745.
Le niveau acoustique pondéré A de l'outil électrique est typiquement :

– Niveau de pression acoustique L_{pA}:	92 dB(A)
– Niveau de puissance acoustique L_{WA}:	103 dB(A)
– Incertitude :	K = 3 dB
Valeur de vibration totale :	
– Valeur d'émission a_h :	5,8 m/s^2
– Incertitude :	K = 1,5 m/s^2
Vibrations de choc répétées (p_F)	3069 m/s^2
– Incertitude :	K = 1042 m/s^2

⚠ ***ATTENTION !***

Les valeurs mesurées spécifiées s'appliquent aux outils électriques neufs. Un usage quotidien influe sur les valeurs de bruit et de vibration.

i ***NOTE***

La ou les valeurs totales de vibration déclarées et la ou les valeurs d'émission sonore déclarées ont été mesurées conformément à une méthode d'essai normalisée et peuvent être utilisées pour comparer un outil avec un autre. Elles peuvent également être utilisées dans le cadre d'une évaluation préliminaire de l'exposition.
Le niveau d'émission de vibrations et la ou les valeurs d'émission sonore déclarés représentent les principales applications de l'outil. Cependant, si l'outil est utilisé pour des applications différentes, avec des accessoires différents ou s'il est mal entretenu, le niveau d'émission de vibrations et la ou les valeurs d'émission sonore peuvent différer. Cela peut augmenter considérablement le niveau d'exposition sur la période de travail totale.
Pour faire une estimation précise du niveau d'exposition aux vibrations et de la ou des valeurs d'émission sonore, il est également nécessaire de prendre en compte les moments où l'outil est éteint ou en marche mais pas réellement utilisé. Cela peut réduire considérablement le niveau d'exposition sur la période de travail totale.
Identifiez des mesures de sécurité supplémentaires pour protéger l'opérateur des effets des vibrations et du bruit, telles que : l'entretien de l'outil et des accessoires, le maintien des mains au chaud, l'organisation des rythmes de travail.

⚠ ***ATTENTION !***

Portez des protections auditives à un niveau de pression sonore supérieur à 85 dB(A).

Spécifications techniques

Type de produit		NF 50-90 18 EC
Produit		Cloueuse à charpente
Tension nominale	Vdc	18
Capacité du chargeur	pcs	53
Capacité du chargeur étendu	pcs	96
Type de clous	mm	Longueur 50-90
	mm	Diamètre 2.8 - 3.3
Angle de bande de clous	°	30-34
Poids	kg	4,3*
Batterie	18 V	AP 18...Série AP 18... XT Série
Plage de charge	CA Série...18 CA Série...12/18	
Température de recharge	0~40°C	
Température d'utilisation	-10~40°C	
Température de stockage	-20~50 °C	

*Mesuré sans batterie (vous trouverez le poids de la batterie sur www.flex-tools.com), sans outil.

Vue d'ensemble (voir figure A)

La numérotation des parties du produit se réfère à l'illustration de la machine sur la page graphique.

1. **Contact de pièce**
2. **Sélecteur de profondeur**
3. **Lampe de travail à LED**
4. **Gâchette**
5. **Poignée**
6. **Poussoir du chargeur**
7. **Manette de déverrouillage du poussoir**
8. **Fenêtres d'indicateur**
9. **Mode d'actionnement par contact**
10. **Bouton de sélection de mode**
11. **Bouton marche/arrêt**
12. **Mode d'actionnement séquentiel unique**
13. **Crochet de chevron**
14. **Clé hexagonale et rangement**
15. **Clé six pans**
16. **Crochet de ceinture**
17. **Capot de protection anti-dérapant (x3)**
18. **Embouts anti-marques (×3)**

    L'embout anti-marques et le capot de protection contre le glissement ne peuvent pas être utilisés simultanément. Retirez le capot de protection contre le glissement de la tête de contact, puis installez l'embout anti-marques.

Consignes d'utilisation

⚠ ***AVERTISSEMENT !***

Retirez la batterie avant toute opération sur l'outil électrique.

Avant de mettre l'outil électrique en marche

Déballez l'outil et les accessoires et vérifiez qu'aucune pièce ne manque ou n'est endommagée.

i ***REMARQUE***

La batterie n'est pas entièrement chargée à la livraison. Avant la première utilisation, chargez entièrement la batterie. Consultez le mode d'emploi du chargeur.

Conseils pour une longue durée de vie de la batterie

⚠ ***ATTENTION !***

- *Ne chargez jamais des batteries à des températures inférieures à 0 °C ou supérieures à 40 °C.*
- *Ne chargez pas des batteries dans des environnements avec une humidité de l'air élevée ou une température ambiante élevée.*
- *Ne couvrez pas les batteries et le chargeur pendant la recharge.*
- *Débranchez la prise du chargeur à la fin de la recharge.*

La batterie et le chargeur chauffent pendant la recharge. C'est parfaitement normal !

i ***REMARQUE***

Suivez les consignes du mode d'emploi de la

batterie afin d'assurer une recharge correcte.
Si une batterie n'est pas utilisée sur une longue durée, conservez-la partiellement chargée dans un endroit frais.

Insertion/remplacement de la batterie (voir figures B1-B2)

- Enfoncez la batterie chargée dans l'outil électrique jusqu'à ce qu'elle se mette en place en émettant un clic (voir figure B1).
- Pour la retirer, appuyez sur le bouton d'éjection (1.) et sortez la batterie (2.) (voir figure B2).

⚠ ***ATTENTION !***

Lorsque vous n'utilisez pas l'outil, protégez les bornes de la batterie. Des pièces métalliques lâches peuvent court-circuiter les contacts ; risque d'explosion et d'incendie !

Crochet de ceinture (voir figure C)

Votre outil est livré avec un crochet de ceinture amovible (16) qui peut être positionné de chaque côté de l'outil. Le crochet peut servir à accrocher l'outil à une ceinture.

Pour installer le crochet sur l'outil :

- Retirez la batterie.
- Alignez le crochet avec les trous situés à la base de l'outil.
- Insérez la vis et serrez-la fermement à l'aide de la clé hexagonale fournie (15).

Retirez le crochet de l'outil :

- Retirez la batterie.
- Utilisez cette même clé pour dévisser la vis et retirer le crochet.

Crochet de chevron (voir figure D)

⚠ ***AVERTISSEMENT !***

Afin de réduire les risques de blessures en cas de chute de l'appareil, n'utilisez jamais le crochet de suspension pour accrocher l'outil en hauteur ou sur une surface instable : assurez-vous qu'il est correctement maintenu. Ne suspendez pas la cloueuse à des fils électriques. *Veillez à ce qu'aucun objet et aucune personne ne se trouve sous l'outil, afin d'éviter tout dommage en cas de chute. Utilisez uniquement le crochet pour accrocher la cloueuse. L'utilisation du crochet pour accrocher quoi que ce soit d'autre peut entraîner de graves blessures. N'utilisez pas le crochet pour atteindre un autre objet et n'utilisez pas le crochet pour supporter votre poids dans n'importe quelle situation.*

⚠ ***AVERTISSEMENT !***

Assurez-vous que le crochet de charpente est correctement fixé à l'outil avec les deux vis. N'utilisez pas de crochets ni de vis endommagés. *Avant usage, vérifiez toujours l'absence de dommages, de fissures ou de déformations et assurez-vous que les vis sont bien serrées. Utilisez la clé hexagonale fournie pour resserrer les vis si besoin.*

Le crochet de chevron (13) est installé en usine sur la cloueuse à charpente.
Pour l'utiliser, faites-le pivoter jusqu'à ce qu'il se verrouille en position ouverte. Quand vous ne l'utilisez pas, rabattez-le jusqu'à enclenchement en position fermée.

Chargement et retrait des clous (voir figure E)

⚠ ***AVERTISSEMENT !***

Retirez la batterie de l'outil avant de charger ou de retirer les agrafes. *Le non-respect de cette consigne peut provoquer des blessures corporelles graves.*

⚠ ***AVERTISSEMENT !***

L'outil ne doit en aucun cas être dirigé vers vous ou d'autres personnes lors du chargement des clous. *Ne pas respecter cette exigence peut provoquer des blessures corporelles graves.*

⚠ ***AVERTISSEMENT !***

N'utilisez que les clous recommandés pour cet outil. *L'utilisation de tout autre clou peut entraîner un dysfonctionnement de l'outil, avec un risque de graves blessures.*

⚠ ***AVERTISSEMENT !***

Ne chargez jamais de clous lorsque le contact de pièce ou la gâchette est activé. *Cela pourrait provoquer de graves blessures corporelles.*

⚠ ***ATTENTION !***

Ne laissez pas le poussoir du chargeur se refermer brutalement sans accompagner le mouvement. *Cela risquerait d'endommager le poussoir ou de vous pincer les doigts.*

Pour charger les clous :

- Retirez la batterie.
- Dirigez le nez de l'appareil à l'opposé de vous et d'autrui, insérez les clous dans la fente à l'extrémité du chargeur (E-1) et poussez-les vers l'avant.
- Maintenez appuyé la manette de déverrouillage du poussoir (7), puis faites coulisser le poussoir du chargeur (6) en arrière, au-delà des clous.
- Maintenez le poussoir du chargeur tout en relâchant le levier de déverrouillage. Faites ensuite avancer le poussoir lentement jusqu'à ce qu'il vienne en butée contre les clous.
- Réinstallez la batterie, puis réactivez le pistolet à clous en appuyant sur le bouton marche/arrêt pendant 1 seconde.
- Vous pouvez observer le nombre de clous restants par les fenêtres de l'indicateur (8) et ainsi savoir quand il y a besoin de rajouter des clous.

Pour retirer les clous :

- Retirez la batterie.
- Appuyez sur la manette de déverrouillage du poussoir (7), faites coulisser le poussoir lentement jusqu'à l'avant.
- Puis relâchez la manette et retirez les clous.

Réglage de la profondeur d'enfoncement (voir figure F)

⚠ ***AVERTISSEMENT !***

Ne dirigez en aucun cas la cloueuse vers vous ou vers d'autres personnes lorsque vous effectuez des ajustements. *Le non-respect de cette consigne peut entraîner de graves blessures.*

Il est conseillé de tester la profondeur d'enfoncement sur une chute afin de déterminer la profondeur requise pour l'application.

- Retirez la batterie.
- Tournez le sélecteur de profondeur (2) vers la gauche ou vers la droite pour régler la profondeur comme indiqué par la flèche.

	Moins profond
	Plus profond

- Rebranchez la batterie et redémarrez l'outil en maintenant le bouton marche/arrêt enfoncé pendant 1 seconde.
- Commencez par enfoncer un clou d'essai après chaque réglage jusqu'à ce que la profondeur souhaitée soit atteinte.

REMARQUE : Si la pression d'air dans le cylindre est trop faible, les clous ne seront pas correctement enfoncés dans le bois. Dans ce cas, la cloueuse doit être envoyée en réparation.

Enfoncement des clous (voir figure G)

⚠ ***AVERTISSEMENT !***

N'essayez en aucun cas de caler ou retenir le mécanisme du contact de pièce pendant que l'outil est en marche. *Cela pourrait provoquer de graves blessures.*

i ***REMARQUE***

Si aucune autre action n'est effectuée une fois le bouton marche/arrêt enfoncé, la cloueuse s'éteint automatiquement au bout de 30 minutes.

Mode d'actionnement séquentiel unique :
L'actionnement séquentiel unique permet un placement très précis des clous.

- Assurez-vous que la pièce est bien fixée avant d'effectuer toute opération.
- Fixez la batterie et mettez l'outil en marche en maintenant le bouton marche/arrêt (11) enfoncé pendant 1 seconde.
- Appuyez brièvement sur le bouton de sélection de mode (10) pour sélectionner le mode d'actionnement séquentiel unique  .
- Saisissez fermement l'outil pour en garder le contrôle.
- Positionnez le contact de pièce (1) de l'outil sur la surface de travail.
- Pressez l'outil contre la surface de travail pour enfoncer le contact de pièce. Appuyez ensuite sur la gâchette (4) pour enfoncer le clou.
- Relâchez la gâchette et enlevez le nez de la pièce pour terminer le clouage.
- Répétez ces étapes pour enfoncer d'autres clous.

REMARQUE : Maintenez la gâchette enfoncée jusqu'à la fin du cycle d'enfoncement. L'outil arrête de tirer s'il n'y a pas d'action pendant plus de 5 secondes après un actionnement continu du contact de pièce, à moins que l'utilisateur ne relâche à la fois le contact de pièce et la gâchette puis recommence.

Mode d'actionnement par contact
L'actionnement par contact permet une mise en place répétitive ultra-rapide des clous.

- Assurez-vous que la pièce est bien fixée

avant d'effectuer toute opération.
- Fixez la batterie et mettez l'outil en marche en maintenant le bouton marche/arrêt (11) enfoncé pendant 1 seconde.
- Appuyez brièvement sur le bouton de sélection de mode (10) pour activer le mode d'actionnement par contact ⫼.
- Saisissez fermement l'outil pour en garder le contrôle.
- Appuyez et maintenez la gâchette (4).
- Appuyez l'outil contre la surface de travail pour presser le contact de pièce (1) et enfoncer un clou. Maintenez la gâchette enfoncée.
- Déplacez l'outil à l'endroit suivant, puis appuyez-le de nouveau contre la pièce à travailler pour enfoncer un autre clou.
- Relâchez la gâchette quand vous avez terminé.

REMARQUE : Le mode d'actionnement par contact utilise la même logique que le mode d'actionnement séquentiel unique.
Cela signifie que l'outil peut également être utilisé en appuyant le contact de pièce contre la surface et en enfonçant la gâchette.
L'outil arrête de tirer s'il n'y a pas d'action pendant plus de 5 secondes après un actionnement continu du contact de pièce ou de la gâchette, à moins que l'utilisateur ne relâche à la fois le contact de pièce et la gâchette puis recommence.

Système de verrouillage à vide

Lorsqu'il reste 4 à 5 agrafes dans le chargeur, la fonction de verrouillage à vide bloque l'utilisation continue. Pour continuer, remettez des clous dans l'outil.

Lampes de travail à LED (voir figure H)

Les lampes LED de travail (3) s'allument lorsque la gâchette (4) ou le contact de pièce (1) est enfoncé. Cela permet d'éclairer davantage la surface de la pièce.
Les lampes de travail à LED s'éteindront environ 10 secondes après le relâchement de la gâchette et du contact de pièce.

Installation du chargeur étendu (voir figure I)

Le chargeur de cette cloueuse peut être remplacé par un chargeur étendu EM 96 NF 50-90 (non fourni par défaut), qui peut contenir jusqu'à 96 clous, ce qui évite d'avoir à le recharger trop souvent.
- Retirez la batterie et les clous de l'outil.
- Enlevez les trois vis à l'aide de la clé hexagonale fournie avec la cloueuse.
- Retirez le chargeur d'origine.
- Montez le chargeur étendu 30° sur la cloueuse à charpente et fixez-le en serrant les trois vis neuves fournies.
- Chargez les clous.
- Remettez la batterie en place et redémarrez l'outil.

Retrait d'un clou coincé (voir figures J1-J2)

- Retirez la batterie.
- Enlevez les clous du chargeur.
- Dévissez les trois vis (J-1) à l'aide de la clé hexagonale fournie (15).
- Retirez le chargeur.
- Retirez le clou coincé à l'aide d'un tournevis à tête plate ou d'une pince, si nécessaire.

REMARQUE : Le canal de tir et le mécanisme d'entraînement ne doivent pas être rayés ou endommagés. Le tournevis doit toujours glisser sur le clou lors de la manipulation de retrait.
- Remettez le chargeur en place et fixez-le en serrant les trois vis à l'aide de la clé hexagonale fournie.
- Rechargez les clous.
- Rebranchez la batterie et redémarrez l'outil en maintenant le bouton marche/arrêt enfoncé pendant 1 seconde.

REMARQUE

Le percuteur risque de se bloquer en position basse si les clous se coincent, s'ils sont enfoncés trop profondément dans le matériau ou si des débris s'accumulent de manière excessive. Le percuteur peut alors généralement être remis en position de fonctionnement en appuyant l'élément de contact contre un morceau de bois et en enfonçant la gâchette. Consultez le chapitre ***Rétraction d'un percuteur bloqué*** *plus loin dans ce mode d'emploi.*

Mode de protection thermique

Le mode de protection thermique protège l'outil lorsqu'il est utilisé à des températures extrêmement basses ou élevées (hors plage de température ambiante recommandée), ou en cas de surchauffe ou de gel pendant l'utilisation. Si cela se produit, l'outil ne fonctionnera pas et les

voyants LED du bouton marche/arrêt clignoteront alternativement. Laissez l'outil chauffer ou refroidir avant usage.

Indicateurs de diagnostic

Les voyants LED sous le bouton marche/arrêt (11) et le bouton de mode (9 et 12) signalent également des dysfonctionnements potentiels de l'outil ou de la batterie. Consultez le tableau ci-dessous pour interpréter le message correspondant au clignotement des voyants LED ainsi que les solutions possibles.

problème	Voyant lumineux sous tension interrupteur	Voyant lumineux sous	Voyant lumineux sous	Solution
La température de la batterie est trop élevée.	Clignote	Éteint	Éteint	Laissez refroidir la batterie ou utilisez-en une autre.
Sous-tension de la batterie.	Clignote	Éteint	Éteint	
La température des composants électroniques est trop élevée après un fonctionnement continu.	Éteint	Clignotement alternatif		Laissez l'outil refroidir.
Mauvaise connexion ou autre problème électrique échec de connexion	Éteint	Éteint	Éteint	Retirez puis réinstallez la batterie, puis redémarrez l'outil. Ou contactez un centre de service agréé pour les réparations.
L'outil s'est arrêté. Ou court-circuit	Clignotement simultané			Redémarrez l'outil. Ou contactez un centre de service agréé pour les réparations.
Défaillance des composants électroniques.	Éteint	Clignotement simultané		Contactez un centre de service agréé pour les réparations.

Rétraction d'un percuteur bloqué (voir figure K)

- Retirez la batterie et tous les clous.
- Réglez le sélecteur de profondeur (2) à la profondeur minimale.
- Réinsérez la batterie, puis maintenez le bouton marche/arrêt (11) enfoncé pendant 1 seconde.
- Tirez le poussoir du chargeur (6) vers l'arrière et maintenez-le en position.
- Appuyez le contact de pièce (1) contre la pièce à travailler.
- Appuyez sur la gâchette (4).
- Le percuteur se rétracte.
- Rechargez les clous.

Transport

Les batteries lithium-ion sont soumises aux exigences de la législation sur les marchandises dangereuses.
Le transport de ces batteries doit se faire conformément aux dispositions et réglementations locales, nationales et internationales.
Les utilisateurs peuvent transporter ces batteries par la route sans autres exigences.
Le transport commercial de batteries lithium-ion par les compagnies maritimes est soumis à la réglementation en matière de transport de marchandises dangereuses. Les préparatifs d'expédition et le transport ne peuvent être effectués que par des personnes dûment formées. L'ensemble du processus doit être supervisé par des professionnels.
Les points suivants doivent être respectés lors du transport des batteries rechargeables :
Assurez-vous que les bornes de contact de la batterie sont protégées et isolées afin d'éviter les courts-circuits.
Assurez-vous que la batterie est bien maintenue en place à l'intérieur de l'emballage.
Les batteries endommagées ou qui fuient ne doivent pas être transportées.
Contactez votre compagnie maritime pour plus d'informations.

⚠ ***ATTENTION !***

Ne pas utiliser des batteries dont l'enveloppe est endommagée.

Maintenance et entretien

⚠ ***AVERTISSEMENT !***

Avant d'effectuer tout travail sur l'outil électrique, retirez la batterie.

Nettoyage

⚠ ***ATTENTION !***

Pour un nettoyage avec de l'air comprimé sec, portez toujours des lunettes de protection.
Nettoyez régulièrement l'outil électrique et les ouïes de ventilation. La fréquence de nettoyage dépend du matériau et de la durée d'utilisation. Nettoyez régulièrement l'intérieur du boîtier et le moteur avec de l'air comprimé sec.

Réparations

Toute opération de réparation doit être réalisée par un service technique agréé.

i ***NOTE***

Pendant la période de garantie, ne dévissez pas les vis du boîtier. Le non-respect de cette exigence annule toute réclamation au titre de la garantie du fabricant.

Pièces de rechange et accessoires

Pour les autres accessoires, en particulier les outils et les accessoires de la défonceuse, consultez les catalogues du fabricant. Vous trouverez des figures et des listes de pièces de rechange sur notre site internet :
www.flex-tools.com.

Informations relatives à l'élimination des déchets

⚠ ***AVERTISSEMENT !***

Rendre les outils électriques usagés inutilisables :
– *en retirant la batterie des outils sans fil.*



Pays de l'UE uniquement

Ne jetez pas les outils électriques avec les ordures ménagères !

Conformément à la directive européenne 2012/19/UE relative aux déchets d'équipements électriques et électroniques et à sa transposition dans la législation nationale, les outils électriques usagés doivent être collectés séparément et recyclés dans le respect de l'environnement.



Récupération des matières premières à la place de l'élimination des déchets.
L'appareil, les accessoires et l'emballage doivent être recyclés dans le respect de l'environnement. Les pièces en plastique sont identifiées pour le recyclage selon le type de matériau.

⚠ ***AVERTISSEMENT !***

Ne jetez pas les batteries avec les ordures ménagères, ni dans un feu ou dans l'eau. N'ouvrez pas des batteries usagées.
Pays de l'UE uniquement :

Conformément au règlement 2023/1542, les piles/batteries défectueuses ou usagées

doivent être recyclées.

REMARQUE

N'hésitez pas à demander à votre revendeur des informations concernant l'élimination du produit !

CE-Déclaration de conformité

Les déclarations de conformité sont incluses dans l'annexe 1 du présent mode d'emploi.

Exemption de responsabilité

Le fabricant et son représentant déclinent toute responsabilité pour les dommages et les gains manqués liés à l'interruption des activités causée par le produit ou un produit inutilisable.
Le fabricant et son représentant déclinent toute responsabilité pour les dommages liés à une mauvaise utilisation du produit ou à une utilisation avec des produits provenant d'autres fabricants.



Indice

Simboli utilizzati in questo manuale 32
Simboli sul prodotto 32
Avvertenze di sicurezza importanti. 32
Emissioni acustiche e vibrazioni 33
Specifiche tecniche 34
Descrizione dei componenti 34
Utilizzo 34
Trasporto 39
Pulizia e manutenzione 39
Informazioni sullo smaltimento 39
Dichiarazione di conformità CE. 40
Esonero dalla responsabilità 40

Simboli utilizzati in questo manuale

⚠ ***AVVERTENZA!***
Indica un pericolo imminente. Il mancato rispetto di questa avvertenza comporta il rischio di lesioni estremamente gravi o mortali.

⚠ ***ATTENZIONE!***
Indica una situazione potenzialmente pericolosa. Il mancato rispetto di questa avvertenza comporta il rischio di lesioni lievi o danni materiali.

i ***NOTA***
Indica suggerimenti per l'uso e informazioni importanti.

Simboli sul prodotto


Prima di usare la batteria, leggere il manuale di istruzioni.


Indossare protezioni per gli occhi e le orecchie


Informazioni sullo smaltimento degli utensili elettrici (v. pagina 39)

CE Marcatura CE

UK CA Marcatura UKCA

Avvertenze di sicurezza importanti

⚠ ***AVVERTENZA!***
Prima di usare l'utensile elettrico, leggere e rispettare:

- *Queste istruzioni per l'uso.*
- *Le "Istruzioni di sicurezza generali" sull'uso degli utensili elettrici nel libretto incluso (libretto n. 315915).*
- *Le leggi e le normative locali in vigore relative alla prevenzione degli incidenti.*

Questo utensile elettrico di ultima generazione è stato costruito conformemente alle normative di sicurezza in vigore.

Tuttavia, quando è in funzione, l'utensile elettrico comporta il rischio di lesioni, anche mortali, all'operatore o a terze parti e il rischio di danni all'utensile elettrico o ad altre proprietà.

Questo utensile elettrico deve essere utilizzato esclusivamente:

- *Per l'uso previsto*
- *Se perfettamente funzionante*

Eventuali difetti che ne compromettono la sicurezza devono essere immediatamente corretti.

Destinazione d'uso

Questa chiodatrice per carpenteria è progettata:

- Per l'uso in ambito industriale e commerciale.
- Per inserire chiodi nel legno.

Avvertenze di sicurezza per chiodatrici per carpenteria

⚠ ***AVVERTENZA!***
Consultare tutte le avvertenze di sicurezza, le istruzioni, le illustrazioni e le specifiche fornite insieme a questo utensile elettrico.
Il mancato rispetto delle istruzioni elencate di seguito comporta il rischio di scossa elettrica, incendio e/o lesioni gravi. Conservare tutte le avvertenze e le istruzioni per futuro riferimento.

- **Presumere sempre che l'utensile contenga chiodi.** Un uso disattento della chiodatrice può causare l'espulsione accidentale dei chiodi, con il rischio di lesioni.
- **Non dirigere l'utensile verso se stessi o altre persone.** L'avviamento accidentale comporta l'espulsione dei chiodi, con il rischio di lesioni.
- **Non avviare l'utensile finché non è posizionato saldamente sul materiale in lavorazione.** Se l'utensile non è a contatto con il materiale, il chiodo potrebbe deviare dalla traiettoria.
- **Scollegare l'utensile dalla fonte di alimentazione se un chiodo si è inceppato al suo interno.** Durante la rimozione di un chiodo inceppato, la chiodatrice potrebbe attivarsi accidentalmente se è collegata alla fonte di alimentazione.
- **Prestare attenzione durante la rimozione di un chiodo inceppato.** Il meccanismo potrebbe essere sotto compressione, e l'utensile potrebbe espellere il chiodo durante la rimozione.
- **Non usare questa chiodatrice per fissare cavi elettrici.** Non è progettata per l'installazione di cavi elettrici; potrebbe danneggiarne il rivestimento isolante, con il rischio di scossa elettrica o incendio.
- **Tenere l'utensile elettrico esclusivamente tramite le impugnature isolanti durante le operazioni in cui l'accessorio di taglio o il dispositivo di fissaggio può entrare a contatto con cavi elettrici nascosti.** Se l'accessorio di taglio o il dispositivo di fissaggio tocca un cavo elettrificato può trasmettere la corrente alle parti metalliche dell'utensile, esponendo l'operatore al rischio di scossa elettrica.

Emissione acustiche e vibrazioni

I valori di emissione acustica e delle vibrazioni sono stati determinati ai sensi dello standard EN 60745.
Di seguito sono riportati i livelli di emissione acustica ponderati (A) tipici dell'utensile.

– Livello di pressione sonora L_{pA}: 92 dB(A)
– Livello di potenza sonora L_{WA}: 103 dB(A)
– Incertezza: K = 3 dB

Valore totale di emissione delle vibrazioni
– Valore di emissione a_h: 5,8 m/s^2
– Incertezza: K = 1,5 m/s^2

Vibrations de choc répétées (p_F) 3069 m/s^2
– Incertezza: K = 1042 m/s^2

⚠ ***ATTENZIONE!***
I valori indicati sono relativi a utensili elettrici nuovi. L'uso quotidiano può influire sui valori di emissione acustica e delle vibrazioni.

i ***NOTA***
Il valore o i valori totali di vibrazione dichiarati e il valore o i valori di emissione acustica dichiarati sono stati misurati in conformità a un metodo di prova standardizzato e possono essere utilizzati per confrontare un utensile con un altro; possono inoltre essere utilizzati in una valutazione preliminare dell'esposizione.
Il livello di emissione di vibrazioni e il valore o i valori di emissione acustica dichiarati rappresentano le applicazioni principali dell'utensile. Tuttavia, se l'utensile viene utilizzato per applicazioni diverse, con accessori diversi o una scarsa manutenzione, il livello di emissione di vibrazioni e il valore o i valori di emissione acustica potrebbero variare. Ciò può aumentare significativamente il livello di esposizione durante l'intero periodo di lavoro.
Per effettuare una stima accurata del livello di esposizione alle vibrazioni e del valore o dei valori di emissione acustica, è inoltre necessario tenere conto dei periodi in cui l'utensile è spento o acceso ma non effettivamente in uso. Ciò può ridurre significativamente il livello di esposizione durante l'intero periodo di lavoro.
Identificare ulteriori misure di sicurezza per proteggere l'operatore dagli effetti delle vibrazioni e del rumore, quali: manutenzione dell'utensile e degli accessori, mantenimento delle mani calde, organizzazione dei turni di lavoro.

⚠ ***ATTENZIONE!***
Indossare protezioni per le orecchie quando la pressione sonora è superiore a 85 dB(A).

Specifiche tecniche

Modello		NF 50-90 18 EC
Prodotto		Chiodatrice per carpenteria
Tensione nominale	V CC	18
Capacità del caricatore	pcs	53
Capacità del caricatore lungo	pcs	96
Tipo di chiodi	mm	Lunghezza: 50-90
	mm	Diametro: 2,8 – 3,3
Inclinazione del caricatore	°	30-34
Peso	kg	4,3*
Batteria	18 V	AP 18...Serie AP 18...XT Serie
Caricabatteria compatibili	Serie CA 18… Serie CA 12/18...	
Temperatura di ricarica	Da 0 a 40°C	
Temperatura di funzionamento	Da –10°C a 40°C	
Temperatura di conservazione	Da −20°C a 50°C	

*Misurato senza batteria (il peso della batteria è disponibile su www.flex-tools.com), senza utensile.

Descrizione dei componenti (figura A)

I numeri accanto ai componenti fanno riferimento all'illustrazione del prodotto nella pagina delle figure.

1. **Sensore di contatto**
2. **Selettore della profondità**
3. **Luce di lavoro LED**
4. **Interruttore a grilletto**
5. **Impugnatura**
6. **Spintore del caricatore**
7. **Leva di rilascio dello spintore**
8. **Finestra di osservazione dei chiodi**
9. **Attivazione a contatto**
10. **Selettore della modalità di attivazione**
11. **Pulsante di accensione**
12. **Attivazione sequenziale singola**
13. **Gancio per trave**
14. **Porta-chiave esagonale**
15. **Chiave esagonale**
16. **Gancio per cintura**
17. **Copertura di protezione antiscivolo (x3)**
18. **Puntale antigraffio (×3)**

    Il puntale antigraffio non può essere utilizzato insieme alla copertura di protezione antiscivolo. Rimuovere la copertura di protezione antiscivolo dal sensore di contatto, quindi installare il puntale antigraffio.

Utilizzo

⚠ ***AVVERTENZA!***

Rimuovere la batteria prima di effettuare qualsiasi operazione sull'utensile elettrico.

Operazioni preliminari

Estrarre l'utensile elettrico e gli accessori dall'imballaggio e verificare che siano presenti tutti i componenti e che non siano danneggiati.

i ***NOTA***

Le batterie incluse sono parzialmente cariche. Prima dell'uso, ricaricarle completamente. Consultare il manuale di istruzioni del caricabatteria.

Suggerimenti per una lunga durata di servizio

⚠ ***ATTENZIONE!***

- *Non ricaricare le batterie a temperature inferiori a 0°C o superiori a 40°C.*
- *Non ricaricare le batterie in ambienti soggetti a temperatura o umidità elevate.*
- *Non coprire le batterie e il caricabatteria durante la ricarica.*
- *Scollegare il cavo di alimentazione del caricabatteria al termine della ricarica.*

La batteria e il caricabatteria diventano caldi durante la ricarica; è un fenomeno normale.

i ***NOTA***

Rispettare le istruzioni relative alla ricarica della batteria riportate nel manuale di istru-

zioni della batteria.
Durante un periodo di inutilizzo prolungato, conservare le batterie parzialmente cariche in un luogo fresco.

Inserimento/sostituzione della batteria (figure B1-B2)

- Inserire la batteria carica nell'utensile elettrico finché non si blocca in posizione (figura B1).
- Per rimuovere la batteria, premere il pulsante di rilascio (passaggio 1) ed estrarre la batteria (passaggio 2) (figura B2).

⚠ ***ATTENZIONE!***

Quando l'utensile elettrico non è in uso, proteggere i contatti della batteria. Piccoli oggetti metallici possono causare il corto circuito dei contatti, con il rischio di incendio ed esplosione.

Gancio per cintura (figura C)

Insieme all'utensile è incluso un gancio per cintura (16) removibile che può essere fissato su qualsiasi lato dell'utensile. Il gancio può essere usato per appendere l'utensile a una cintura.

Installazione del gancio sull'utensile

- Rimuovere la batteria.
- Allineare il gancio con i fori sulla base dell'utensile.
- Inserire la vite e serrarla saldamente con la chiave esagonale (15) inclusa.

Rimozione del gancio dall'utensile

- Rimuovere la batteria.
- Allentare la vite usando la chiave esagonale e rimuovere il gancio.

Gancio per trave (figura D)

⚠ ***AVVERTENZA!***

Per ridurre il rischio di infortuni causati dalla caduta dell'utensile sull'operatore o sulle persone presenti, non appenderlo con il gancio per trave su superfici elevate o potenzialmente instabili, e assicurarsi che sia sostenuto saldamente. Non appendere la chiodatrice a cavi elettrici. *Per ridurre il rischio di infortuni o danni causati dalla caduta dell'utensile, assicurarsi che l'area sottostante sia sgombra. Usare il gancio esclusivamente per appendere la chiodatrice. L'uso del gancio per appendere altri oggetti comporta il rischio di lesioni gravi. Non usare il gancio per raggiungere altri oggetti o per sostenere il proprio peso.*

⚠ ***AVVERTENZA!***

Assicurarsi che il gancio per trave sia fissato saldamente all'utensile con due viti. Se il gancio o la vite sono danneggiati, non usarli*. Prima dell'uso, assicurarsi che non siano presenti danni, incrinature o deformità e che le viti siano serrate. Se necessario, serrare la vite con la chiave esagonale inclusa.*

Il gancio per trave (13) è pre-installato sulla chiodatrice.
Per usare il gancio, ruotarlo verso l'esterno finché non si blocca in posizione aperta.
Quando il gancio non è in uso, ruotarlo verso l'utensile finché non si blocca in posizione chiusa.

Caricamento e rimozione dei chiodi (figura E)

⚠ ***AVVERTENZA!***

Rimuovere la batteria dall'utensile prima di caricare o rimuovere i chiodi. *In caso contrario sussiste il rischio di lesioni gravi.*

⚠ ***AVVERTENZA!***

Durante il caricamento dei chiodi, orientare l'utensile lontano da sé e da altre persone. *In caso contrario sussiste il rischio di lesioni gravi.*

⚠ ***AVVERTENZA!***

Usare esclusivamente chiodi del tipo raccomandato per l'uso con questo utensile. *L'uso di altri tipi di chiodi può causare il malfunzionamento dell'utensile, con il rischio di lesioni gravi.*

⚠ ***AVVERTENZA!***

Non caricare i chiodi quando il sensore di contatto o l'interruttore a grilletto sono attivi. *In caso contrario sussiste il rischio di lesioni gravi.*

⚠ ***ATTENZIONE!***

Impedire allo spintore del caricatore di rimbalzare all'indietro senza guidarlo. *Ciò può danneggiare lo spintore del caricatore e comporta il rischio di lesioni alle dita.*

Caricamento dei chiodi

- Rimuovere la batteria.
- Con la punta dell'utensile rivolta lontano

da sé o da altre persone, inserire i chiodi nella fessura (E-1) situata alla fine del caricatore e spingere i chiodi in avanti.
- Tenere premuta la leva di rilascio dello spintore (7) e far scorrere lo spintore del caricatore (6) oltre i chiodi.
- Continuando a tenere lo spintore del caricatore, rilasciare la leva di rilascio dello spintore. Far scorrere lo spintore lentamente in avanti finché non si appoggia contro i chiodi.
- Reinstallare la batteria e accendere la chiodatrice tenendo premuto il pulsante di accensione per 1 secondo.
- È possibile visualizzare il numero di chiodi rimanenti attraverso la finestra di osservazione dei chiodi (8) per poterne caricare altri quando necessario.

Rimozione dei chiodi
- Rimuovere la batteria.
- Tenere premuta la leva di rilascio dello spintore (7) e far scorrere lo spintore del caricatore lentamente verso la parte anteriore del caricatore.
- Rilasciare la leva e rimuovere i chiodi.

Regolazione della profondità di inserimento (figura F)

⚠ ***AVVERTENZA!***

Durante la regolazione della chiodatrice, orientarla lontano da sé e da altre persone. *In caso contrario sussiste il rischio di lesioni gravi.*

Si raccomanda di testare la profondità di inserimento su un materiale di scarto per determinare la profondità adatta all'operazione.
- Rimuovere la batteria.
- Ruotare il selettore della profondità (2) verso destra o verso sinistra per regolare la profondità, come indicato dalla freccia.

	Profondità minore
	Profondità maggiore

- Reinstallare la batteria e accendere l'utensile tenendo premuto il pulsante di accensione per 1 secondo.
- Effettuare un test dopo ciascuna regolazione per determinare la profondità di inserimento corretta.
-

NOTA – Se la pressione dell'aria nel cilindro è troppo bassa, i chiodi non penetreranno correttamente nel materiale. In tal caso l'utensile deve essere riparato.

Inserimento dei chiodi (figura G)

⚠ ***AVVERTENZA!***

Non ostruire o bloccare il meccanismo di contatto con il materiale quando l'utensile è in funzione. *In caso contrario sussiste il rischio di lesioni gravi.*

i ***NOTA***

Se non viene effettuata alcuna operazione dopo 30 minuti dall'accensione, la chiodatrice si spegnerà automaticamente.

Attivazione sequenziale singola

L'attivazione sequenziale singola consente di posizionare i chiodi con precisione.
- Prima dell'uso, assicurarsi che il materiale sia fissato saldamente.
- Installare la batteria e accendere l'utensile tenendo premuto il pulsante di accensione (11) per 1 secondo.
- Premere brevemente il selettore della modalità di attivazione (10) per selezionare la modalità di attivazione singola " ".
- Impugnare saldamente l'utensile per mantenere il controllo.
- Posizionare il sensore di contatto (1) dell'utensile sulla superficie del materiale.
- Spingere l'utensile contro la superficie del materiale per attivare il sensore di contatto. Quindi premere l'interruttore a grilletto (4) per inserire un chiodo.
- Rilasciare l'interruttore a grilletto e sollevare la punta dell'utensile dal materiale per completare l'operazione di chiodatura.
- Ripetere questi passaggi per inserire altri chiodi.

NOTA – Tenere premuto l'interruttore a grilletto finché l'operazione di chiodatura non è completata.

Se l'utensile rimane a contatto con il materiale per più di 5 secondi senza completare l'operazione di chiodatura, il meccanismo di inserimento si bloccherà finché l'operatore non solleva l'utensile dal materiale e rilascia l'interruttore a grilletto.

Attivazione a contatto

L'attivazione a contatto permette di inserire i chiodi in modo rapido e continuo.

- Prima dell'uso, assicurarsi che il materiale sia fissato saldamente.
- Installare la batteria e accendere l'utensile tenendo premuto il pulsante di accensione (11) per 1 secondo.
- Premere brevemente il selettore della modalità di attivazione (10) per selezionare la modalità di attivazione a contatto " ⫼ ".
- Impugnare saldamente l'utensile per mantenere il controllo.
- Tenere premuto l'interruttore a grilletto (4).
- Spingere l'utensile contro la superficie del materiale per attivare il sensore di contatto (1) e inserire un chiodo. Tenere premuto l'interruttore.
- Spostare l'utensile nel successivo punto di inserimento e spingerlo contro il materiale per inserire un altro chiodo.
- Rilasciare l'interruttore a grilletto al termine dell'operazione.

NOTA – La modalità di attivazione a contatto integra il meccanismo di attivazione sequenziale singola.
Ciò significa che l'utensile può essere usato anche spingendo il sensore di contatto contro la superficie e premendo l'interruttore a grilletto. Se l'utensile rimane a contatto con il materiale per più di 5 secondi senza sollevare l'utensile o rilasciare l'interruttore a grilletto, il meccanismo di inserimento si bloccherà finché l'operatore non solleva l'utensile dal materiale e rilascia l'interruttore a grilletto.

Bloccaggio automatico in assenza di chiodi

Quando nel caricatore rimangono solo 4-5 chiodi, la funzione di bloccaggio automatico disattiverà l'utensile. Per continuare l'operazione, caricare altri chiodi.

Luci di lavoro LED (figura H)

Le luci di lavoro LED (3) si accendono automaticamente alla pressione dell'interruttore a grilletto (4) o del sensore di contatto (1) per illuminare la superficie del materiale.
Le luci di lavoro LED si spengono automaticamente circa 10 secondi dopo il rilascio dell'interruttore a grilletto o del sensore di contatto.

Installazione del caricatore lungo (figura I)

Il caricatore pre-installato su questa chiodatrice può essere sostituito con il caricatore lungo EM 96 NF 50-90 (non incluso nella versione standard), che può contenere fino a 96 chiodi per ridurre la frequenza di caricamento durante periodi prolungati di utilizzo.

- Rimuovere la batteria e i chiodi dall'utensile.
- Rimuovere le tre viti usando la chiave esagonale fornita insieme alla chiodatrice.
- Rimuovere il caricatore originale.
- Installare il caricatore lungo 30° sulla chiodatrice e fissarlo serrando le tre viti fornite usando la chiave esagonale.
- Caricare i chiodi.
- Reinstallare la batteria e accendere l'utensile.

Rimozione di un chiodo inceppato (figure J1-J2)

- Rimuovere la batteria.
- Rimuovere i chiodi dal caricatore.
- Rimuovere le tre viti (J-1) usando la chiave esagonale (15) fornita.
- Rimuovere il caricatore.
- Rimuovere il chiodo inceppato usando un cacciavite a testa piatta o delle pinze, se necessario.

NOTA – Prestare attenzione a non danneggiare/graffiare la scanalatura dei chiodi o il meccanismo di inserimento. Il cacciavite deve scivolare sopra il chiodo durante la rimozione.

- Reinstallare il caricatore e fissarlo serrando le tre viti con la chiave esagonale fornita.
- Ricaricare i chiodi.
- Reinstallare la batteria e accendere l'utensile tenendo premuto il pulsante di accensione per 1 secondo.

NOTA

*Un'eccessiva profondità di inserimento o la presenza di detriti o chiodi inceppati possono causare il bloccaggio del percussore in posizione abbassata. Nella maggior parte dei casi, per riportare il percussore nella posizione operativa è sufficiente spingere il sensore di contatto contro un materiale di scarto e premere l'interruttore a grilletto. Consultare la sezione "**Sbloccaggio del percussore**".*

Protezione termica

Questa funzione protegge l'utensile quando è usato a temperature ambientali estremamente calde o fredde (fuori dall'intervallo della temperatura di funzionamento) o se l'utensile si surriscalda o si ghiaccia durante l'uso. In tal caso, l'utensile

non funzionerà e il pulsante di accensione/gli indicatori luminosi lampeggeranno alternativamente. Attendere che l'utensile si scaldi o si raffreddi prima di usarlo nuovamente.

Significato degli indicatori luminosi

Gli indicatori luminosi situati sotto il pulsante di accensione (11) e il selettore della modalità (9 e 12) segnalano eventuali malfunzionamenti dell'utensile e/o della batteria. Consultare la seguente tabella per informazioni sul significato degli indicatori luminosi e le soluzioni proposte.

Problema	Indicatore sotto il pulsante di accensione	Indicatore sotto il simbolo	Indicatore sotto il simbolo	Soluzione
La temperatura della batteria è troppo alta.	Lampeggiante	Spento	Spento	Attendere che la batteria si raffreddi o usare un'altra batteria.
Sottotensione della batteria.	Lampeggiante	Spento	Spento	
A seguito di un funzionamento continuo, la temperatura dei componenti elettronici è troppo alta.	Spento	Lampeggianti alternativamente		Attendere che l'utensile si raffreddi.
Malfunzionamento del collegamento elettrico.	Spento	Spento	Spento	Rimuovere la batteria, reinstallarla e riaccendere l'utensile. In alternativa, contattare il servizio clienti autorizzato per la riparazione.
L'utensile si è bloccato. Oppure, corto circuito.	Lampeggianti simultaneamente			Riaccendere l'utensile. In alternativa, contattare il servizio clienti autorizzato per la riparazione.
Malfunzionamento dei componenti elettronici.	Spento	Lampeggianti simultaneamente		Contattare il servizio clienti autorizzato per la riparazione.

Sbloccaggio del percussore (figura K)

- Rimuovere la batteria e rimuovere tutti i chiodi.
- Impostare la minima profondità di inserimento con il selettore della profondità (2).
- Reinstallare la batteria, quindi tenere premuto il pulsante di accensione (11) per 1 secondo.
- Tirare lo spintore del caricatore (6) all'indietro e tenerlo in posizione.
- Spingere il sensore di contatto (1) contro il materiale.
- Premere l'interruttore a grilletto (4).
- Il percussore indietreggerà.
- Ricaricare i chiodi.

Trasporto

Le batterie agli ioni di litio sono soggette ai vincoli delle normative sulle merci pericolose. Il trasporto di tali batterie deve essere effettuato i sensi delle disposizioni e delle normative locali, nazionali e internazionali.
Gli utenti possono trasportare tali batterie su strada senza ulteriori vincoli.
Il trasporto commerciale delle batterie agli ioni di litio da parte di spedizionieri è soggetto alle normative sul trasporto di merci pericolose. Le operazioni di preparazione e trasporto della merce devono essere effettuare esclusivamente da persone competenti. L'intero processo deve essere supervisionato da un professionista.
Per il trasporto delle batterie ricaricabili, rispettare le istruzioni riportate di seguito.
Per evitare il rischio di corto circuito, assicurarsi che i terminali di contatto della batteria siano protetti e isolati.
Assicurarsi che la batteria non possa muoversi all'interno dell'imballaggio.
Non trasportare batterie che presentano danni o perdite.
Contattare lo spedizioniere per maggiori informazioni.

⚠ ***ATTENZIONE!***

Non spedire batterie con involucro danneggiato.

Pulizia e manutenzione

⚠ ***AVVERTENZA!***

Rimuovere la batteria prima di effettuare qualsiasi operazione sull'utensile.

Pulizia

⚠ ***ATTENZIONE!***

Durante la pulizia con aria compressa, indossare protezioni per gli occhi.
Pulire periodicamente l'utensile elettrico e le aperture di ventilazione. La frequenza della pulizia dipende dal tipo di materiale lavorato e dalla frequenza di utilizzo. Pulire l'interno dell'involucro e il motore con aria compressa.

Riparazioni

Qualsiasi operazione di riparazione deve essere affidata a un centro di assistenza autorizzato.

i ***NOTA***

Durante il periodo di garanzia, non allentare le viti sull'involucro esterno. In caso contrario, la garanzia verrà annullata.

Parti di ricambio e accessori

Ulteriori accessori e utensili sono disponibili nei cataloghi del costruttore. Le viste esplose e l'elenco delle parti di ricambio sono disponibili sul nostro sito web: **www.flex-tools.com.**

Informazioni sullo smaltimento

⚠ ***AVVERTENZA!***

Rendere inutilizzabili gli utensili elettrici come descritto di seguito.

– *Per gli utensili alimentati a batteria, rimuovere la batteria.*

Solo Paesi UE

Non smaltire l'utensile elettrico insieme ai rifiuti domestici.

Ai sensi della direttiva europea 2012/19/EU sui rifiuti di apparecchiature elettriche ed elettroniche e della sua applicazione nella giurisdizione nazionale, gli apparecchi elettrici devono essere raccolti separatamente e riciclati nel rispetto dell'ambiente.

Riciclare le materie prime invece di smaltirle insieme ai rifiuti.

L'apparecchio, gli accessori e i materiali di imballaggio devono essere smaltiti nel rispetto dell'ambiente. Le parti in plastica sono riciclabili in base al tipo di materiale.

⚠ ***AVVERTENZA!***

Non gettare le batterie insieme ai rifiuti domestici, nel fuoco o nell'acqua. Non aprire le batterie usate.
Solo Paesi UE

Ai sensi del regolamento 2023/1542, le batterie usate o difettose devono essere riciclate.

NOTA

Rivolgersi al rivenditore per informazioni sullo smaltimento.

CE-Dichiarazione di conformità

Le dichiarazioni di conformità sono incluse nell'Allegato 1 del presente manuale di istruzioni.

Esonero dalla responsabilità

Il costruttore e il suo rappresentante non sono responsabili per danni e mancato profitto a causa dell'interruzione dell'attività commerciale dovuta al prodotto o a un prodotto inutilizzabile.
Il costruttore e il suo rappresentante non sono responsabili per danni causati dall'uso improprio del prodotto o dall'uso del prodotto con accessori di altri costruttori.

Contenido

Símbolos utilizados en este manual 41
Símbolos en el producto 41
Información importante para la seguridad . 41
Ruido y vibración 42
Datos técnicos 43
Visión general 43
Instrucciones de funcionamiento 43
Transporte 48
Mantenimiento y cuidado del producto . . . 48
Información para la eliminación del producto. 49
Declaración de conformidad CE 49
Exención de responsabilidad 49

Símbolos utilizados en este manual

⚠ ***¡ADVERTENCIA!***
Indica un peligro inminente. Si no se tiene en cuenta esta advertencia puede producirse la muerte o lesiones muy graves.

⚠ ***¡PRECAUCIÓN!***
Indica la posibilidad de una situación de peligro. Si no se tiene en cuenta esta advertencia pueden producirse lesiones leves o daños materiales.

i ***NOTA***
Indica consejos de aplicación e información importante.

Símbolos en el producto


Antes de utilizar la batería, lea el manual de instrucciones.


Use protección ocular y auditiva


Información para la eliminación de la herramienta vieja (ver la página 49)


Marcado CE


Marcado UKCA

Información importante para la seguridad

⚠ ***¡ADVERTENCIA!***
Antes de usar la herramienta eléctrica, lea lo siguiente y actúe de manera consecuente:

- *estas instrucciones de funcionamiento,*
- *las «Instrucciones generales de seguridad» sobre el manejo de herramientas eléctricas incluidas en el folleto adjunto (n.°: 315915),*
- *los reglamentos locales vigentes actualmente y las normativas sobre prevención de accidentes.*

Esta herramienta eléctrica incorpora la tecnología más avanzada y ha sido fabricada cumpliendo las normativas de seguridad reconocidas.

No obstante, cuando se utiliza, la herramienta eléctrica podría representar un riesgo para la integridad física y la vida del usuario y de terceros, o daños en la herramienta u otros daños materiales.

La herramienta eléctrica solo puede ser utilizada

- *para el uso previsto*
- *en perfecto estado de funcionamiento.*

Los fallos que afecten a la seguridad deben repararse inmediatamente.

Uso previsto

La clavadora de marcos está prevista

- para el uso comercial en la industria y el comercio,
- para introducir clavos en piezas de madera.

Instrucciones de seguridad para la clavadora de marcos

⚠ ***¡ADVERTENCIA!***
Lea todas las advertencias de seguridad, instrucciones, ilustraciones y especificaciones incluidas con esta herramienta eléctrica. *Si no se cumplen todas las instrucciones que se enumeran a continuación, pueden producirse descargas eléctricas, incendios o lesiones*

graves. Conserve todas las instrucciones y advertencias para poder consultarlas en el futuro.

- **Suponga siempre que la herramienta contiene elementos de sujeción.** El manejo descuidado de la clavadora puede provocar el disparo inesperado de elementos de sujeción y causar lesiones personales.
- **No apunte con la herramienta hacia usted ni hacia nadie que se encuentre cerca.** Un disparo inesperado descargará el elemento de sujeción causando lesiones.
- **No accione la herramienta a menos que esté firmemente colocada contra la pieza de trabajo.** Si la herramienta no está en contacto con la pieza de trabajo, el elemento de sujeción puede desviarse de su objetivo.
- **Desconecte la herramienta de la fuente de alimentación cuando el elemento de sujeción se atasque en la herramienta.** Al retirar un elemento de sujeción atascado, la clavadora puede activarse accidentalmente si está enchufada.
- **Tenga cuidado al retirar un elemento de sujeción atascado.** El mecanismo puede estar bajo compresión y el elemento de sujeción puede ser descargado con fuerza mientras se intenta liberar un atasco.
- **No utilice esta clavadora para fijar cables eléctricos.** No está diseñada para la instalación de cables eléctricos y puede dañar el aislamiento de los mismos, provocando descargas eléctricas o riesgos de incendio.
- **Sujete la herramienta eléctrica por las superficies de agarre aisladas en aquellos trabajos donde el accesorio de corte o la pieza de sujeción pueda entrar en contacto con cables ocultos.** El contacto del accesorio o la pieza de sujeción con un cable bajo tensión podría electrificar las piezas metálicas expuestas de la herramienta eléctrica y causar una descarga eléctrica al usuario.

Ruido y vibración

Los valores de ruido y vibración se han determinado según la norma EN 60745.
El nivel de ruido ponderado A de la herramienta eléctrica suele ser:

– Nivel de presión acústica L_{pA}:	92 dB(A)
– Nivel de potencia acústica L_{WA}:	103 dB(A)
– Incertidumbre:	K = 3 dB
Valor de vibración total:	
– Valor de emisión a_h:	5,8 m/s^2
– Incertidumbre:	K = 1,5 m/s^2
Vibraciones de choque repetitivas (p_F)	3069 m/s^2
– Incertidumbre:	K = 1042 m/s^2

⚠ ***¡PRECAUCIÓN!***

Los valores medidos especificados se aplican a las herramientas eléctricas nuevas. El uso diario hace que cambien los valores de ruido y vibración.

i ***NOTA***

El valor o valores totales de vibración declarados y el valor o valores de emisión de ruido declarados se han medido de acuerdo con un método de prueba estándar y pueden utilizarse para comparar una herramienta con otra; también pueden utilizarse en una evaluación preliminar de la exposición.
El nivel de emisión de vibraciones y el valor o valores de emisión de ruido declarados representan las aplicaciones principales de la herramienta. Sin embargo, si la herramienta se utiliza para aplicaciones diferentes, con accesorios diferentes o con un mantenimiento deficiente, el nivel de emisión de vibraciones y el valor o valores de emisión de ruido pueden diferir. Esto puede aumentar significativamente el nivel de exposición a lo largo del período total de trabajo.
Para realizar una estimación precisa del nivel de exposición a las vibraciones y del valor o valores de emisión de ruido, también es necesario tener en cuenta los tiempos en los que la herramienta está apagada o funcionando pero no en uso real. Esto puede disminuir significativamente el nivel de exposición a lo largo del período total de trabajo.
Identifique medidas de seguridad adicionales para proteger al operario de los efectos de las vibraciones y del ruido, tales como: mantenimiento de la herramienta y de los accesorios, mantener las manos calientes, organización de los patrones de trabajo.

⚠ ***¡PRECAUCIÓN!***
Lleve protectores auditivos cuando la presión acústica sea mayor que 85 dB(A).

Datos técnicos

Tipo de producto		NF 50-90 18 EC
Producto		Clavadora de marcos
Tensión nominal	Vcc	18
Capacidad del cargador	pcs	53
Capacidad ampliada del cargador	pcs	96
Tipo de clavo	mm	Longitud: 50-90
	mm	Diámetro: 2,8 - 3,3
Ángulo de colación	°	30-34
Peso	kg	4,3*
Batería	18 V	AP 18...Serie AP 18...XT Serie
Rango de carga	Serie CA 18... Serie CA 12/18...	
Temperatura de carga	de 0 a 40 °C	
Temperatura de funcionamiento	de -10 a 40 °C	
Temperatura de almacenamiento	de -20 a 50 °C	

*Medido sin batería (puede consultar el peso de la batería en www.flex-tools.com), sin herramienta.

Vista general (ver la figura A)

La numeración de los elementos del producto se refiere a la ilustración de la herramienta en la página de gráficos.

1. **Contacto con la pieza de trabajo**
2. **Selector de profundidad**
3. **Luz de trabajo LED**
4. **Gatillo interruptor**
5. **Asa**
6. **Empujador del cargador**
7. **Palanca de liberación del empujador**
8. **Ventanas indicadoras de clavos**
9. **Modo de acción por contacto**
10. **Botón de selección de modo**
11. **Interruptor de alimentación**
12. **Modo de acción secuencial simple**
13. **Gancho de viga**
14. **Almacenamiento para llave hexagonal**
15. **Llave hexagonal**
16. **Gancho del cinturón**
17. **Cubierta de protección antideslizante de seguridad (3 ud)**
18. **Puntas antimarcas (×3)**
    La punta antimarcas y la cubierta de seguridad antideslizamiento no pueden utilizarse simultáneamente. Retire la cubierta de seguridad antideslizamiento del contacto de la pieza de trabajo y, a continuación, coloque la punta antimarcas.

Instrucciones de funcionamiento

⚠ ***¡ADVERTENCIA!***
Quite la batería antes de realizar cualquier trabajo en la herramienta eléctrica.

Antes de encender la herramienta eléctrica

Desembale la herramienta eléctrica y los accesorios y compruebe que no falte ninguna pieza ni esté dañada.

i ***NOTA***
Las baterías no se suministran totalmente cargadas. Antes del primer uso, cargue las baterías completamente. Consulte el manual de funcionamiento del cargador.

Consejos para una larga vida útil de la batería

⚠ ***¡PRECAUCIÓN!***

- *No cargue nunca las baterías a temperaturas inferiores a 0 °C o superiores a 40 °C.*
- *No cargue las baterías en ambientes con alta humedad del aire o temperatura ambiente.*
- *No cubra las baterías y el cargador durante el proceso de carga.*
- *Desconecte el enchufe de red del cargador al final del proceso de carga.*

La batería y el cargador se calientan durante el proceso de carga. ¡Esto es absolutamente

normal!

NOTA

Para la carga correcta de la batería, siga las instrucciones del manual de instrucciones de la batería.

Si las baterías no se utilizan durante un período prolongado de tiempo, guárdelas parcialmente cargadas en un lugar fresco.

Insertar/cambiar la batería (ver las figuras B1-B2)

- Introduzca la batería cargada en la herramienta eléctrica presionando hasta que se oiga un clic (ver la figura B1).
- Para quitarla, presione el botón de liberación (1.) y saque la batería tirando de ella (2). (ver la figura B2).

¡PRECAUCIÓN!

Proteja los contactos de la batería cuando no se esté utilizando el aparato. Las piezas de metal sueltas pueden cortocircuitar los terminales: ¡peligro de explosión e incendio!

Gancho para cinturón (ver figura C)

La herramienta se envía con un gancho de cinturón extraíble (16) que se puede colocar en cualquier lado de la herramienta. El gancho se puede utilizar para colgar la herramienta en un cinturón.

Instale el gancho en la herramienta:

- Quite la batería.
- Alinee el gancho con los orificios de la base de la herramienta.
- Inserte el tornillo y apriete de forma segura el tornillo con la llave hexagonal incluida (15).

Retire el gancho de la herramienta:

- Quite la batería.
- Utilice la llave hexagonal para aflojar el tornillo y retirar el gancho.

Gancho de viga (ver la figura D)

¡ADVERTENCIA!

Para reducir el riesgo de lesiones por la caída de la clavadora de marcos sobre los operarios o las personas que se encuentren cerca, nunca cuelgue la herramienta utilizando el gancho de viga en lugares elevados o en superficies potencialmente inestables, y asegúrese de que esté bien sujeta. No cuelgue la clavadora de ningún cable eléctrico. *Asegúrese de mantener despejada la zona inferior para reducir el riesgo de que la herramienta caiga y golpee a alguien o algo que se encuentre debajo. Utilice el gancho únicamente para colgar la clavadora. Utilizar el gancho para colgar cualquier otra cosa podría provocar lesiones graves. No utilice el gancho para alcanzar otro objeto ni lo utilice para soportar su peso en ninguna situación.*

¡ADVERTENCIA!

Asegúrese de que el gancho de viga está correctamente fijado a la herramienta con dos tornillos. No utilice ganchos ni tornillos dañados*. Antes del uso, compruebe siempre que no haya daños, grietas o deformaciones, y asegúrese de que los tornillos estén bien apretados. Utilice la llave hexagonal incluida para apretar los tornillos si es necesario.*

El gancho de viga (13) viene instalado de fábrica en la clavadora de marcos.
Para utilizarlo, gire el gancho de viga hasta que encaje en la posición abierta. Cuando no se utilice, gire siempre el gancho de viga hasta que encaje de nuevo en la posición cerrada.

Para cargar o quitar clavos (ver figura E)

¡ADVERTENCIA!

Retire la batería de la herramienta antes de cargar o quitar clavos. *De lo contrario, podrían producirse lesiones graves.*

¡ADVERTENCIA!

Mantenga la herramienta alejada de usted y de otras personas cuando cargue clavos. *De lo contrario, podría sufrir lesiones físicas graves.*

¡ADVERTENCIA!

Utilice únicamente los clavos recomendados para esta herramienta. *El uso de cualquier otro tipo de clavos puede provocar el mal funcionamiento de la herramienta y causar lesiones graves.*

¡ADVERTENCIA!

No cargue nunca clavos con el contacto de la pieza de trabajo o el gatillo activado. *Si lo hace, podría sufrir lesiones físicas graves.*

¡PRECAUCIÓN!

No deje que el empujador del cargador

rebote sin guiarlo. *Esto podría dañar el empujador del cargador y existe el riesgo de pellizcarse los dedos.*

Para cargar clavos:

- Quite la batería.
- Con la punta de la herramienta apuntando en dirección opuesta a usted u otras personas, inserte los clavos en la ranura (E-1) situada en el extremo del cargador y empuje los clavos hacia delante.
- Mantenga pulsada la palanca de liberación del empujador (7) y deslice el empujador del cargador (6) hacia atrás más allá del extremo de los clavos.
- Siga sujetando el empujador del cargador, pero suelte la palanca de liberación del empujador. Deslice lentamente el empujador hacia adelante hasta que quede apoyado contra los clavos.
- Vuelva a colocar la batería y reactive la clavadora manteniendo pulsado el interruptor de encendido durante 1 segundo.
- Puede observar el número de clavos restantes a través de las ventanas indicadoras de clavos (8) y cargar más clavos según sea necesario.

Para sacar clavos:

- Quite la batería.
- Mantenga pulsada la palanca de liberación del empujador (7) y deslice lentamente el empujador hacia la parte delantera del cargador.
- Suelte la palanca y retire los clavos.

Ajuste de la profundidad de introducción (ver la figura F)

⚠ ¡ADVERTENCIA!

Apunte siempre la clavadora lejos de usted y de otras personas cuando realice ajustes. *De lo contrario, podrían producirse lesiones graves.*

Es aconsejable probar la profundidad de clavado en una pieza de desecho para determinar la profundidad necesaria para la aplicación.

- Quite la batería.
- Gire el selector de profundidad (2) hacia la izquierda o hacia la derecha para ajustar la profundidad según lo indicado por la flecha de profundidad.

	Más superficial
	Más profundo

- Vuelva a colocar la batería y reinicie la herramienta manteniendo pulsado el interruptor de encendido durante 1 segundo.
- Clave un clavo de prueba después de cada ajuste hasta conseguir la profundidad deseada.

NOTA: Si la presión de aire en el cilindro es demasiado baja, los clavos no se introducirán correctamente en la madera. En ese caso, deberá enviarse la clavadora al servicio técnico.

Clavar clavos (ver la figura G)

⚠ ¡ADVERTENCIA!

Nunca calce o retenga el mecanismo de contacto con la pieza de trabajo durante el funcionamiento de la herramienta. *Si lo hace, podría sufrir lesiones graves.*

i NOTA

Si no se realiza ninguna otra acción después de pulsar el interruptor de encendido, la clavadora se apagará automáticamente al cabo de 30 minutos.

Modo de acción secuencial simple:

La acción secuencial simple proporciona la máxima precisión en la colocación de clavos.

- Asegúrese de que la pieza de trabajo está sujeta antes de realizar cualquier operación.
- Coloque la batería y encienda la herramienta manteniendo pulsado el interruptor de encendido (11) durante 1 segundo.
- Pulse brevemente el botón de selección de modo (10) para seleccionar el modo de acción secuencial simple «  ».
- Sujete firmemente la herramienta para mantener el control.
- Coloque el contacto de la pieza de trabajo (1) de la herramienta sobre la superficie de trabajo.
- Empuje la herramienta contra la superficie de trabajo para presionar el contacto con la pieza de trabajo. A continuación, apriete el gatillo interruptor (4) para clavar un clavo.
- Suelte el gatillo interruptor y levante de la pieza de trabajo la punta de la herramienta para completar la acción de clavado.
- Repita los pasos para clavar más clavos.

AVISO: Mantenga apretado el gatillo hasta que se complete el ciclo de clavado.
Si no se realizan más acciones durante más de 5 segundos después de que el contacto con la pieza de trabajo se presione sin soltar, el disparo se bloqueará hasta que el usuario suelte tanto el contacto de la pieza de trabajo como el gatillo interruptor y vuelva a iniciar la operación.

Modo de acción por contacto:
La acción por contacto permite una colocación repetitiva muy rápida de los clavos.

- Asegúrese de que la pieza de trabajo está sujeta antes de realizar cualquier operación.
- Coloque la batería y encienda la herramienta manteniendo pulsado el interruptor de encendido (11) durante 1 segundo.
- Pulse brevemente el botón de selección de modo (10) para seleccionar el modo de acción por contacto «III».
- Sujete firmemente la herramienta para mantener el control.
- Apriete y mantenga presionado el gatillo interruptor (4).
- Empuje la herramienta contra la superficie de trabajo para presionar el contacto con la pieza de trabajo (1) y clavar un clavo. Mantenga el gatillo apretado.
- Coloque la herramienta en el siguiente punto de clavado y empuje la herramienta contra la pieza de trabajo para clavar otro clavo.
- Suelte el gatillo interruptor cuando haya terminado.

AVISO: El modo de acción por contacto conserva la lógica del modo de acción secuencial simple.
Esto significa que la herramienta también puede accionarse presionando el contacto de la pieza de trabajo contra la superficie y apretando el gatillo interruptor.
Si no se realizan más acciones durante más de 5 segundos después de que el contacto con la pieza de trabajo o el gatillo interruptor se presionen sin soltar, el disparo se bloqueará hasta que el usuario suelte tanto el contacto de la pieza de trabajo como el gatillo interruptor y vuelva a iniciar la operación.

Bloqueo de disparo en vacío

Cuando al cargador le queden 4-5 clavos, la función de bloqueo de disparo en vacío no permitirá el funcionamiento continuado. Para reanudar el funcionamiento, vuelva a cargar la herramienta con clavos.

Luces de trabajo LED (ver la figura H)

Las luces de trabajo LED (3) se encienden cuando se pulsa el gatillo interruptor (4) o el contacto de la pieza de trabajo (1). Esto proporciona iluminación adicional de la pieza de trabajo.
Las luces de trabajo LED se apagarán aproximadamente 10 segundos después de soltar el gatillo interruptor y el contacto con la pieza de trabajo.

Instalación del cargador ampliado (ver la figura I)

El cargador de esta clavadora de marcos se puede sustituir por el cargador ampliado EM 96 NF 50-90 (no incluido de serie), con capacidad para 96 clavos, lo que reduce la necesidad de recargar durante periodos prolongados de uso.

- Retire la batería y los clavos de la herramienta.
- Retire los tres tornillos con la llave hexagonal incluida con la clavadora.
- Retire el cargador original.
- Fije el cargador ampliado de 30° en la clavadora de marcos y fíjelo apretando los tres tornillos nuevos incluidos, utilizando una llave hexagonal.
- Cargue los clavos.
- Vuelva a colocar la batería y reinicie la herramienta.

Cómo quitar un clavo atascado (ver las figuras J1-J2)

- Quite la batería.
- Quite los clavos del cargador.
- Retire los tres tornillos (J-1) utilizando la llave hexagonal incluida (15).
- Retire el cargador.
- Saque el clavo atascado utilizando un destornillador plano o unos alicates si es necesario.

AVISO: No estropee ni raye el canal de clavos ni el mecanismo de clavado. El destornillador debe deslizarse siempre sobre el clavo al hacer palanca.

- Vuelva a colocar el cargador y fíjelo apretando los tres tornillos con la llave hexagonal incluida.
- Recargue los clavos.
- Vuelva a colocar la batería y reinicie la herramienta manteniendo pulsado el interruptor de encendido durante 1 segundo.

i ***NOTA***

*Clavar los clavos a demasiada profundidad en el material, el exceso de residuos o los clavos atascados pueden hacer que el percutor se atasque en la posición inferior. Por lo general, el percutor puede volver a la posición de funcionamiento presionando el elemento de contacto de trabajo contra un trozo de madera y apretando el gatillo. Consulte el capítulo «**Retraer un percutor caído**» más adelante en este manual.*

Modo de protección de temperatura

El modo de protección de temperatura protegerá la herramienta cuando se utilice a temperaturas extremadamente frías o calientes (fuera del rango de temperatura ambiente de funcionamiento recomendado) o si la herramienta se sobrecalienta o se congela durante el uso. Si esto sucede, la herramienta no funcionará y las luces LED del interruptor de encendido/indicador parpadearán alternativamente. Deje que la herramienta se caliente o se enfríe antes de usarla.

Indicadores de diagnóstico

Las luces LED indicadoras debajo del interruptor de encendido (11) y el botón de modo (9 y 12) también proporcionan información para indicar problemas con la herramienta y/o la batería. Consulte la siguiente tabla para interpretar el significado de las luces LED parpadeantes y las posibles soluciones.

Problema	Luz indicadora debajo del interruptor de encendido	Luz indicadora debajo de «🌡»	Luz indicadora debajo de «⚙»	Solución
La temperatura de la batería es demasiado alta.	Parpadea	Apagado	Apagado	Deje que la batería se enfríe o utilice una batería diferente.
Subtensión de la batería.	Parpadea	Apagado	Apagado	
La temperatura de los componentes electrónicos es demasiado alta después de un funcionamiento continuo.	Apagado	Parpadea alternativamente		Deje que la herramienta se enfríe.
Mala conexión u otro fallo en la conexión eléctrica	Apagado	Apagado	Apagado	Quite la batería, vuelva a colocarla y, a continuación, reinicie la herramienta. O póngase en contacto con el centro de atención al cliente autorizado para solicitar una reparación.
La herramienta ha atascado. O cortocircuito	Parpadean al mismo tiempo			Reinicie la herramienta. O póngase en contacto con el centro de atención al cliente autorizado para solicitar una reparación.

Fallo de componentes electrónicos.	Apagado	Parpadean al mismo tiempo	Póngase en contacto con el centro de atención al cliente autorizado para solicitar una reparación.

Retraer un percutor caído (ver la figura K)

- Retire la batería y quite todos los clavos.
- Ajuste el selector de profundidad (2) hasta la profundidad mínima.
- Vuelva a insertar la batería y, a continuación, mantenga pulsado el interruptor de encendido (11) durante 1 segundo.
- Tire hacia atrás del empujador del cargador (6) y manténgalo así.
- Presione el contacto con la pieza de trabajo (1) contra una pieza de trabajo.
- Apriete el gatillo interruptor (4).
- El percutor se retraerá.
- Recargue los clavos.

Transporte

Las baterías de iones de litio están sujetas a los requisitos de la legislación sobre mercancías peligrosas.
El transporte de esas baterías debe realizarse de acuerdo con las disposiciones y regulaciones locales, nacionales e internacionales.
Los usuarios pueden transportar estas baterías por carretera sin requisitos adicionales.
El transporte comercial de baterías de iones de litio por parte de las compañías de transporte está sujeto a las regulaciones para el transporte de mercancías peligrosas. Los preparativos de envío y el transporte solo pueden ser realizados por personas debidamente capacitadas. Todo el proceso debe ser supervisado profesionalmente.
Deben observarse los siguientes puntos al transportar baterías recargables:
Asegúrese de que los terminales de contacto de la batería estén protegidos y aislados para evitar cortocircuitos.
Asegúrese de que la batería esté bien sujeta y evite movimientos dentro del embalaje.
Las baterías dañadas o con fugas no deben ser transportadas.
Póngase en contacto con su empresa de transporte para más información.

⚠ ***¡PRECAUCIÓN!***
No coloque baterías que tengan la carcasa dañada.

Mantenimiento y cuidado del producto

⚠ ***¡ADVERTENCIA!***
Quite la batería de la herramienta antes de realizar cualquier trabajo en la herramienta eléctrica.

Limpieza

⚠ ***¡PRECAUCIÓN!***
Cuando limpie con aire comprimido seco, utilice siempre gafas protectoras.
Limpie regularmente la herramienta eléctrica y las ranuras de ventilación. La frecuencia de limpieza depende del material y la duración de uso. Sople regularmente con aire comprimido seco el interior de la carcasa y el motor.

Reparaciones

Las reparaciones deben realizarse exclusivamente en un centro de servicio postventa autorizado.

i ***NOTA***
Durante el período de garantía, no afloje los tornillos en la carcasa. El incumplimiento de este requisito invalidará cualquier reclamación bajo la garantía del fabricante.

Piezas de recambio y accesorios

Encontrará información sobre otros complementos, en particular herramientas y accesorios, en los catálogos del fabricante.
En nuestra página web encontrará planos de despiece y listas de recambios:
www.flex-tools.com.

Información para la eliminación del producto

⚠ ***¡ADVERTENCIA!***

Las herramientas viejas deben dejarse inutilizables:

– *si funcionan con batería, quite la batería.*



Solo países de la UE

¡No tire los aparatos eléctricos a la basura doméstica!

Según la Directiva Europea 2012/19/UE sobre residuos eléctricos y electrónicos, y su implementación en las legislaciones nacionales, los aparatos eléctricos usados deben recogerse por separado y reciclarse de forma respetuosa con el medio ambiente.



Recuperación de materias primas en lugar de eliminación de residuos.

Los dispositivos, accesorios y embalajes deben reciclarse de forma respetuosa con el medio ambiente. Las piezas de plástico están identificadas para el reciclaje según el tipo de material.

⚠ ***¡ADVERTENCIA!***

No elimine las baterías tirándolas a la basura doméstica ni arrojándolas al agua o al fuego. No abra las baterías usadas.

Solo países de la UE:

De conformidad con el Reglamento 2023/1542, las baterías defectuosas o usadas deben reciclarse.

i ***NOTA***

¡Pregunte a su distribuidor las opciones de eliminación!

CE-Declaración de conformidad

Las declaraciones de conformidad se incluyen en el Anexo 1 de este manual de instrucciones.

Exención de responsabilidad

El fabricante y su representante no son responsables de los daños y la pérdida de beneficio debido a la interrupción de la actividad causada por el producto o por un producto que no se pueda utilizar.
El fabricante y su representante no son responsables de los daños provocados por el uso indebido del producto o por el uso del mismo con productos de otros fabricantes.

Índice

Símbolos usados neste manual 50
Símbolos no produto 50
Informação importante de segurança 50
Ruído e vibração 51
Características técnicas 51
Vista pormenorizada 52
Instruções de funcionamento 52
Transporte 57
Cuidados e manutenção 57
Informação acerca da eliminação 57
Declaração de Conformidade CE 58
Desresponsabilização 58

Símbolos usados neste manual

⚠ ***AVISO!***
Existem perigos iminentes. O desrespeito por este aviso pode dar origem à morte ou a ferimentos extremamente graves.

⚠ ***CUIDADO!***
Existe a possibilidade de uma situação perigosa. O desrespeito por este aviso pode dar origem a ferimentos ligeiros ou danos patrimoniais.

i ***NOTA***
Existem dicas de utilização e informação importante.

Símbolos no produto


Antes de usar a bateria, leia o manual de instruções.


Cobertura de proteção de deslizamento


Informação sobre a eliminação de uma ferramenta antiga (consulte a página 57)


Marca CE


Marca UKCA

Informação importante de segurança

⚠ ***AVISO!***
Antes de usar a ferramenta elétrica, leia o seguinte e aja em conformidade:

- *Estas instruções de funcionamento,*
- *As "Instruções gerais de segurança" sobre o manuseamento de ferramentas elétricas no folheto fornecido (folheto n.º: 315915).*
- *As regras e normas atuais nas instalações quanto à prevenção de acidentes.*

Esta ferramenta elétrica é topo de gama e foi fabricada de acordo com as normas de segurança conhecidas.

No entanto, durante a utilização, a ferramenta elétrica pode constituir um perigo de vida para o utilizador ou poderá haver danos na ferramenta elétrica ou patrimoniais.

A ferramenta elétrica só pode ser utilizada

- *para a utilização prevista,*
- *num perfeito estado de funcionamento.*

As falhas que impeçam a segurança têm de ser reparadas imediatamente.

Utilização prevista

A pregadora de estrutura foi criada

- para um uso comercial na indústria e comércio,
- para pregar em peças de madeira.

Instruções de segurança da pregadora de estrutura

⚠ ***AVISO!***
Leia todos os avisos de segurança, instruções, ilustrações e especificações fornecidas com esta ferramenta elétrica*. Não seguir todas as instruções apresentadas abaixo pode dar origem a choque elétrico e/ou ferimentos sérios. Guarde todos os avisos e instruções para futuras referências.*

- **Assuma sempre que a ferramenta contém agrafos.** Um manuseamento descuidado da pregadora pode resultar no disparo inesperado de fixadores e causar ferimentos.
- **Não aponte a ferramenta para si nem para ninguém por perto.** Um premir inesperado do gatilho liberta o fixador, dando

origem a ferimentos.

- **Não utilize a ferramenta, a não ser que esta seja colocada firmemente contra a peça a ser trabalhada.** Se a ferramenta não estiver em contacto com a peça a ser trabalhada, o agrafo pode ser disparado para longe do seu alvo.
- **Desligue a ferramenta da alimentação quando o agrafo ficar preso na ferramenta.** Enquanto retira um fixador encravado, a pregadora pode ser ativada acidentalmente, se estiver ligada à alimentação.
- **Tenha cuidado enquanto retira um fixador preso.** O mecanismo pode estar sob compressão e o fixador pode ser forçosamente descarregado enquanto tenta libertar uma obstrução.
- **Não use esta pregadora para fixar cabos elétricos.** Não foi criada para a instalação de cabos elétricos e pode danificar o isolamento dos cabos, causando assim um choque elétrico ou perigo de fogo.
- **Segure a ferramenta através das superfícies de preensão isoladas quando executar uma operação onde o acessório de corte ou fixador possa entrar em contacto com cabos elétricos escondidos.** O contacto do acessório de corte ou fixador com um cabo "vivo" fará com que as peças de metal expostas da ferramenta elétrica deem um choque ao operador.

Ruído e vibração

Os valores de ruído e vibração foram determinados de acordo com a norma EN 60745. O nível de ruído avaliado A da ferramenta elétrica é habitualmente:

– Nível de pressão do som L_{pA}: 92 dB(A)
– Nível de potência do som L_{WA}: 103 dB(A)
– Incerteza: K = 3 dB

Valor total da vibração:

– Valor da emissão a_h: 5,8 m/s^2
– Incerteza: K = 1,5 m/s^2

Vibrações de choque repetitivas (p_F) 3069 m/s^2
– Incerteza: K = 1042 m/s^2

⚠ ***CUIDADO!***

Os valores medidos especificados aplicam-se às novas ferramentas elétricas. O uso diário causa a alteração dos valores de vibração e ruído.

i ***NOTA***

O(s) valor(es) total(ais) de vibração declarado(s) e o(s) valor(es) de emissão de ruído declarado(s) foram medidos de acordo com um método de teste padrão e podem ser utilizados para comparar uma ferramenta com outra; podem também ser utilizados numa avaliação preliminar da exposição.
O nível de emissão de vibração e o(s) valor(es) de emissão de ruído declarado(s) representam as principais aplicações da ferramenta. No entanto, se a ferramenta for utilizada para aplicações diferentes, com acessórios diferentes ou com uma manutenção deficiente, o nível de emissão de vibração e o(s) valor(es) de emissão de ruído podem diferir. Isto pode aumentar significativamente o nível de exposição ao longo do período total de trabalho.
Para fazer uma estimativa rigorosa do nível de exposição à vibração e do(s) valor(es) de emissão de ruído, é também necessário ter em conta os tempos em que a ferramenta está desligada ou a funcionar, mas não está a ser efetivamente utilizada. Isto pode diminuir significativamente o nível de exposição ao longo do período total de trabalho.
Identifique medidas de segurança adicionais para proteger o operador dos efeitos da vibração e do ruído, tais como: manutenção da ferramenta e dos acessórios, manter as mãos quentes, organização dos padrões de trabalho.

⚠ ***CUIDADO!***

Use proteção auditiva quando a pressão do som estiver acima dos 85 dB(A).

Características técnicas

Tipo de produto		NF 50-90 18 EC
Produto		Pregadora de estrutura
Voltagem nominal	V DC	18
Capacidade do carregador	pcs	53

Capacidade do carregador alongado	pcs	96
Tipo de prego	mm	Comprimento: 50-90
	mm	Diâmetro: 2,8 – 3,3
Ângulo de colação	°	30-34
Peso	kg	4,3*
Bateria	18V	AP 18...Série AP 18...XT Série
Gama do carregador	Série CA 18… Série CA 12/18…	
Temperatura de carregamento	0~40 °C	
Temperatura de funcionamento	-10~40 °C	
Temperatura de armazenamento	-20~50 °C	

*Mesuré sans batterie (vous trouverez le poids de la batterie sur www.flex-tools.com), sans outil.

Vista pormenorizada (consulte a Imagem A)

A numeração das funcionalidades do produto refere-se à imagem da máquina na página das imagens.

1. **Contacto da peça a ser trabalhada**
2. **Seletor da profundidade**
3. **Luz de trabalho LED**
4. **Gatilho do interruptor**
5. **Pega**
6. **Dispositivo de pressão do carregador**
7. **Alavanca de libertação do dispositivo de pressão**
8. **Janelas de indicação dos pinos**
9. **Modo de atuação de contacto**
10. **Botão de seleção do modo**
11. **Interruptor da alimentação**
12. **Modo de atuação sequencial simples**
13. **Gancho de suspensão**
14. **Arrumação da chave sextavada**
15. **Chave sextavada**
16. **Gancho para o cinto**
17. **Cobertura de proteção de deslizamento (x3)**
18. **Pontas No-mar (×3)**

    A ponta No-mar e a cobertura de proteção contra deslizamento não podem ser utilizadas simultaneamente. Retire a cobertura de proteção contra deslizamento do contacto da peça a ser trabalhada e, de seguida, encaixe a ponta No-mar.

Instruções de funcionamento

⚠ ***AVISO!***

Retire a bateria antes de efetuar quaisquer trabalhos na ferramenta elétrica.

Antes de ligar a ferramenta elétrica

Retire a ferramenta elétrica e os acessórios da caixa e certifique-se de que não há peças em falta nem danificadas.

i ***NOTA***

As baterias não vêm completamente carregadas na altura da entrega. Antes da primeira utilização, carregue a bateria por completo. Consulte o manual de instruções do carregador.

Dicas para um tempo de vida útil prolongado

⚠ ***CUIDADO!***

- *Nunca carregue baterias com temperaturas abaixo dos 0 °C ou acima dos 40 °C.*
- *Não carregue baterias em ambientes com elevada humidade do ar ou temperatura ambiente.*
- *Não cubra baterias nem o carregador durante o processo de carregamento.*
- *Retire a ficha do carregador da tomada no final do processo de carregamento.*

A bateria e o carregador aquecem durante o processo de carregamento. Isto é perfeitamente normal.

i ***NOTA***

Siga as instruções apresentadas nas instruções de funcionamento para um carregamento correto da bateria.

Se as baterias não forem usadas durante um

longo período de tempo, guarde-as parcialmente carregadas num local fresco.

Inserir/substituir a bateria (consulte a Imagem B1-B2)

- Pressione a bateria carregada para a ferramenta elétrica até ficar fixada no respetivo lugar (consulte a Imagem B1).
- Para retirar a bateria, prima o botão de libertação (1) e puxe a bateria (2) para fora. (Consulte a Imagem B2).

⚠ ***CUIDADO!***

Quando o aparelho não for usado, proteja os contactos da bateria. Peças soltas de metal podem colocar os contactos em curto-circuito, podendo dar origem a explosão ou fogo!

Gancho para o cinto (consulte a Imagem C)

A sua ferramenta vem equipada com um gancho para o cinto (16) amovível que pode ser posicionado na parte lateral da ferramenta. O gancho pode ser usado para pendurar a ferramenta num cinto.

Instalar o gancho na ferramenta:

- Retire a bateria.
- Alinhe o gancho com os orifícios na base da ferramenta.
- Insira o parafuso e aperte-o bem com a chave sextavada (15) fornecida.

Retirar o gancho da ferramenta:

- Retire a bateria.
- Use a chave sextavada para desapertar o parafuso e retire o gancho.

Gancho de suspensão (consulte a Imagem D)

⚠ ***AVISO!***

Para reduzir o risco de ferimentos provocados pela queda da pregadora de estrutura sobre operadores ou terceiros, nunca pendure a ferramenta utilizando o gancho de suspensão em locais elevados ou sobre superfícies potencialmente instáveis, e certifique-se de que a ferramenta fica firmemente apoiada. Não pendure a pregadora em quaisquer fios elétricos. *Certifique-se de que a área por baixo se mantém desobstruída, de modo a reduzir o risco de a ferramenta cair e atingir pessoas ou objetos situados por baixo. Use o gancho apenas para pendurar a pregadora. Usar o gancho para pendurar outras coisas pode dar origem a ferimentos sérios. Não use o gancho para chegar a outro objeto, nem o use para suportar o seu peso em nenhuma situação.*

⚠ ***AVISO!***

Certifique-se de que o gancho de suspensão fica bem fixado na ferramenta com os dois parafusos. Não utilize o gancho nem parafusos danificados*. Antes da utilização, verifique sempre se existem danos, rachas ou deformações, e certifique-se de que os parafusos estão apertados. Se for necessário, use a chave sextavada fornecida para apertar os parafusos.*

O gancho de suspensão (13) vem instalado de fábrica na pregadora de estrutura.
Para usar, rode o gancho de suspensão até encaixar na posição aberta. Quando não usar, rode sempre o gancho de suspensão para trás até encaixar na posição fechada.

Carregar ou retirar os pregos (consulte a Imagem E)

⚠ ***AVISO!***

Retire a bateria da ferramenta antes de carregar ou retirar pregos. *Não seguir estas instruções pode dar origem a ferimentos sérios.*

⚠ ***AVISO!***

Mantenha a ferramenta virada na direção oposta a si e de outras pessoas quando carregar pregos. *Não fazê-lo pode dar origem a ferimentos sérios.*

⚠ ***AVISO!***

Use apenas os pregos recomendados para esta ferramenta. *A utilização de outros pregos pode dar origem ao mau funcionamento da ferramenta, podendo dar origem a ferimentos sérios.*

⚠ ***AVISO!***

Nunca carregue pregos quando estiver em contacto com a peça a ser trabalhada ou com o gatilho ativado*. Se o fizer, pode dar origem a ferimentos sérios.*

⚠ ***CUIDADO!***

Não permita que o dispositivo de pressão do carregador recue bruscamente sem o

orientar. *Isto pode danificar o dispositivo de pressão do carregador e existe o risco de entalar os dedos.*

Carregar pinos:
- Retire a bateria.
- Com o nariz da ferramenta apontado para longe de si ou de outras pessoas, insira os pregos na ranhura (E-1) na extremidade do carregador e empurre-os para a frente.
- Prima e mantenha premida a alavanca de libertação do dispositivo de pressão (7) e faça deslizar o dispositivo de pressão do carregador (6) para trás, para além da extremidade dos pregos.
- Continue a segurar o dispositivo de pressão do carregador, mas liberte a alavanca de libertação do dispositivo de pressão. Deslize lentamente o dispositivo de pressão para a frente até este ficar encostado aos pregos.
- Volte a fixar a bateria e reative a pregadora premindo e mantendo premido o interruptor da alimentação durante 1 segundo.
- Pode ver o número de pregos restantes através da janela de indicação dos pregos (8) e carregar mais pregos, conforme necessário.

Para retirar os pinos:
- Retire a bateria.
- Prima e mantenha premida a alavanca de libertação do dispositivo de pressão (7) e faça deslizar lentamente o dispositivo de pressão para a frente do carregador.
- Solte a alavanca e retire os pregos.

Ajuste da profundidade de condução (consulte a Imagem F)

⚠ ***AVISO!***

Aponte sempre a pregadora para longe de si e de outras pessoas quando efetuar ajustes. *O não seguimento das instruções pode dar origem a ferimentos sérios.*

Aconselhamos a testar a profundidade de condução num resto de material, para determinar a profundidade necessária para a aplicação.
- Retire a bateria.
- Rode o seletor da profundidade (2) para a esquerda ou para a direita para ajustar a profundidade, conforme indicado pela seta da profundidade.

	Mais superficial
	Mais profundo

- Volte a fixar a bateria e reinicie a ferramenta premindo e mantendo premido o interruptor da alimentação durante 1 segundo.
- Faça um teste de pregar após cada ajuste, até obter a profundidade desejada.

NOTA: Se a pressão do ar no cilindro estiver muito baixa, os agrafos não serão devidamente orientados para a madeira. Neste caso, a pregadora tem de ser reparada.

Orientar os pregos (consulte a Imagem G)

⚠ ***AVISO!***

Nunca force nem mantenha o mecanismo de contacto da peça a ser trabalhada durante o funcionamento da ferramenta*. Se o fizer, pode dar origem a ferimentos sérios.*

i ***NOTA***

Se não for efetuada qualquer outra ação após ter pressionado o gatilho do interruptor, a pregadora desliga-se automaticamente passados 30 minutos.

Modo de atuação sequencial simples:
A atuação sequencial simples fornece uma colocação mais precisa do pino.
- Certifique-se de que a peça a ser trabalhada está segura antes de efetuar qualquer operação.
- Fixe a bateria e inicie a ferramenta premindo e mantendo premido o interruptor da alimentação (11) durante 1 segundo.
- Prima brevemente o botão de seleção do modo (10) para selecionar o modo de atuação sequencial simples "⊤".
- Segure bem a ferramenta para manter o controlo.
- Posicione o contacto da peça a ser trabalhada (1) da ferramenta na superfície de trabalho.
- Pressione a ferramenta contra a superfície de trabalho para pressionar o contacto da peça a ser trabalhada. A seguir, pressione o gatilho do interruptor (4) para orientar um prego.
- Liberte o gatilho do interruptor e levante o nariz da peça a ser trabalhada para completar o pregar.

- Repita os passos para orientar mais pinos.

AVISO: Mantenha o gatilho pressionado até que o ciclo de orientação esteja completado. Se não houver qualquer ação durante mais de 5 segundos após o contacto da peça a ser trabalhada ou o gatilho do interruptor for pressionado sem ser libertado, o disparo é bloqueado até que o utilizador liberte o contacto da peça a ser trabalhada e o gatilho do interruptor e reinicie a operação.

Modo de atuação de contacto:

A atuação de contacto permite uma colocação do prego repetitiva e rápida.

- Certifique-se de que a peça a ser trabalhada está segura antes de efetuar qualquer operação.
- Fixe a bateria e inicie a ferramenta premindo e mantendo premido o interruptor da alimentação (11) durante 1 segundo.
- Prima brevemente o botão de seleção do modo (10) para selecionar o modo de atuação de contacto "".
- Segure bem a ferramenta para manter o controlo.
- Prima e mantenha premido o interruptor do gatilho (4).
- Pressione a ferramenta contra a superfície de trabalho para pressionar o contacto da peça a ser trabalhada (1) e orientar um pino. Mantenha o gatilho pressionado.
- Passe a ferramenta para o local seguinte onde deseja pregar e pressione a ferramenta contra a peça a ser trabalhada para pregar outro pino.
- Quando terminar, liberte o gatilho.

AVISO: O modo de atuação de contacto retém a lógica do modo de atuação sequencial simples.

Isto significa que a ferramenta também pode ser utilizada pressionando o contacto da peça a ser trabalhada contra a superfície, e pressionando o gatilho do interruptor.

Se não houver qualquer ação durante mais de 5 segundos após o contacto da peça a ser trabalhada ou o gatilho do interruptor for pressionado sem ser libertado, o disparo é bloqueado a não ser que o utilizador liberte o contacto da peça a ser trabalhada e o gatilho do interruptor, e reinicie a operação.

Bloqueio de disparo a seco

Quando o cartucho tiver 4–5 pregos restantes, a funcionalidade de bloqueio de disparo a seco não permite a operação contínua. Para continuar a operação, recarregue a ferramenta com pinos.

Luzes de trabalho LED (consulte a Imagem H)

As luzes de trabalho LED (3) acendem quando o gatilho do interruptor (4) ou o contacto da peça a ser trabalhada (1) for pressionado. Isto fornece iluminação adicional à superfície da peça a ser trabalhada.

A luz de funcionamento LED desliga-se passados cerca de 10 segundos após libertar o gatilho do interruptor e o contacto da peça a ser trabalhada.

Instalação do carregador alongado (consulte a Imagem I)

O carregador desta pregadora de estrutura pode ser substituído pelo carregador alongado EM 96 NF 50-90 (não incluído de série), que permite alojar até 96 pregos, reduzindo a necessidade de recarregar durante períodos prolongados de utilização.

- Retire a bateria e os pregos da ferramenta.
- Retire os três parafusos utilizando a chave sextavada fornecida com a pregadora.
- Retire o carregador original.
- Fixe o carregador alongado de 30° à pregadora de estrutura e prenda-o apertando os três novos parafusos fornecidos, utilizando uma chave sextavada.
- Carregue os pregos.
- Volte a fixar a bateria e reinicie a ferramenta.

Retirar um prego encravado (consulte a Imagem J1-J2)

- Retire a bateria.
- Retire os pregos do carregador.
- Retire os três parafusos (J-1) utilizando a chave sextavada fornecida (15).
- Retire o carregador.
- Retire o prego encravado com uma chave de fendas ou alicate, se necessário.

AVISO: Não estrague/risque o canal do prego nem o mecanismo condutor. A chave de fendas deverá passar sempre sobre o prego quando for utilizada.

- Volte a fixar o carregador e prenda-o apertando os três parafusos com a chave sextavada fornecida.
- Recarregue os pinos.

- Volte a fixar a bateria e reinicie a ferramenta premindo e mantendo premido o interruptor da alimentação durante 1 segundo.

i ***NOTA***

*Pregar os pregos demasiado fundo no material, detritos em excesso ou pregos obstruídos podem fazer com que o percutor fique preso no fundo. O percutor pode voltar à posição de funcionamento pressionando o elemento de contacto de trabalho contra uma peça de refugo de madeira e pressionando o gatilho. Consulte o capítulo "**Retração de um percutor bloqueado**" mais adiante neste manual.*

Modo de proteção da temperatura

O modo de proteção da temperatura protege a ferramenta quando é usa em condições de frio ou calor extremos (fora do intervalo de temperatura ambiente de funcionamento recomendado), ou quando a ferramenta sobreaquece ou congela durante a utilização. Se isto acontecer, a ferramenta não funciona e o interruptor da alimentação/indicadores luminosos LED piscam alternadamente. Permita à ferramenta aquecer ou arrefecer antes de a usar.

Indicadores de diagnóstico

Os indicadores luminosos LED sob o interruptor da alimentação (11) e o botão do modo (9 e 12) também fornecem informações para indicar problemas com a ferramenta e/ou a bateria. Consulte a tabela apresentada abaixo para interpretar as mensagens indicadas pelas luzes LED a piscar e as possíveis soluções.

Problema	Indicador luminoso Sob o interruptor Da alimentação	Indicador luminoso sob "T"	Indicador luminoso sob "TTT"	Solução
A temperatura da bateria está demasiado alta.	A piscar	Desligar	Desligar	Permita que a bateria arrefeça ou use uma bateria diferente.
Subvoltagem da bateria.	A piscar	Desligar	Desligar	
A temperatura dos componentes eletrónicos fica demasiado alta após um funcionamento contínuo.	Desligar	A piscar alternadamente		Permita à ferramenta arrefecer.
Ligação deficiente ou outra falha de ligação elétrica	Desligar	Desligar	Desligar	Retire e volte a fixar a bateria e, de seguida, reinicie a ferramenta. Ou contacte o centro de apoio ao cliente para proceder à reparação.
A ferramenta ficou bloqueada. Ou curto-circuito	Piscam em simultâneo			Reinicie a ferramenta. Ou contacte o centro de apoio ao cliente para proceder à reparação.
Falha dos componentes eletrónicos.	Desligar	Piscam em simultâneo		Contacte o centro de apoio ao cliente para proceder à reparação.

Retração de um percutor bloqueado (consulte a Imagem K)

- Retire a bateria e retire todos os pinos.
- Ajuste o seletor da profundidade (2) até à profundidade mínima.
- Volte a inserir a bateria e, de seguida, prima e mantenha premido o interruptor da alimentação (11) durante 1 segundo.
- Puxe o dispositivo de pressão do carregador (6) para trás e mantenha-o nessa posição.
- Pressione o contacto da peça a ser trabalhada (1) contra uma peça a ser trabalhada.
- Pressione o interruptor do gatilho (4).
- O percutor retrai-se.
- Recarregue os pinos.

Transporte

As baterias de ião de lítio estão sujeitas aos requisitos da legislação sobre bens perigosos. O transporte destas baterias tem de ser feito de acordo com as normas e provisões locais, nacionais e internacionais.
Os utilizadores podem transportar estas baterias de forma rodoviária sem outros requisitos.
O transporte comercial de baterias de ião de lítio por parte de empresas de transporte está sujeito às normas de transporte de bens perigosos. As preparações de envio e transporte só podem ser efetuadas por pessoal devidamente formado. Todo o processo tem de ser supervisionado por um profissional.
Os seguintes pontos têm de ser tidos em conta quando transportar baterias recarregáveis:
Certifique-se de que os terminais de contacto da bateria estão protegidos e isolados, de modo a evitar um curto-circuito.
Certifique-se de que a bateria está protegida contra movimentos dentro da embalagem.
Baterias danificadas ou com derrames não podem ser transportadas.
Contacte a sua empresa de transporte para obter mais informações.

⚠ ***CUIDADO!***

Não coloque baterias com uma estrutura danificada.

Cuidados e manutenção

⚠ ***AVISO!***

Antes de efetuar quaisquer trabalhos na ferramenta elétrica, retire a bateria da ferramenta.

Limpeza

⚠ ***CUIDADO!***

Quando limpar com ar comprimido seco, use sempre óculos de proteção.
Limpe regularmente a ferramenta elétrica e as ranhuras de ventilação. A frequência da limpeza está dependente do material e do tempo de utilização. Sopre regularmente o interior da estrutura e o motor com ar comprimido seco.

Reparações

As reparações só podem ser efetuadas por um centro de reparação autorizado.

ⓘ ***NOTA***

Durante o período da garantia, não desaperte os parafusos da estrutura. Não seguir este requisito invalida quaisquer queixas ao abrigo da garantia do fabricante.

Peças sobresselentes e acessórios

Para outros acessórios, especialmente ferramentas e acessórios, consulte os catálogos do fabricante. As imagens pormenorizadas e lista de peças sobresselentes podem ser encontradas na nossa página web:
www.flex-tools.com.

Informação acerca da eliminação

⚠ ***AVISO!***

Torne as ferramentas elétricas inutilizáveis no fim:
– *Retire a bateria das ferramentas que funcionem a bateria.*



Apenas países da UE

Não elimine ferramentas elétricas juntamente com o lixo doméstico comum!

De acordo com a diretiva europeia 2012/19/UE relativa aos Resíduos de Equipamento Elétrico e Eletrónico e transposição para a lei nacional, as ferramentas elétricas usadas têm de ser recolhidas em separado e recicladas de um modo amigo do ambiente.

Recuperação de matérias-primas em vez de eliminação de resíduos.

O aparelho, acessórios e material de empacotamento deverão ser reciclados de um modo amigo do ambiente. As peças de plástico estão identificadas para reciclagem de acordo com o tipo de material.

⚠ ***AVISO!***

Não elimine as baterias no lixo doméstico comum, água ou fogo. Não abra baterias usadas.

Apenas para países da UE:

De acordo com o Regulamento 2023/1542, as baterias defeituosas ou gastas têm de ser recicladas.

i ***NOTA***

Contacte o seu revendedor quanto às opções de eliminação!

CE- Declaração de conformidade

As Declarações de Conformidade estão incluídas no Anexo 1 deste manual de instruções.

Desresponsabilização

O fabricante e o seu representante não se responsabilizam por quaisquer danos ou perda de lucros devido à interrupção comercial causada pelo produto ou por um produto inutilizável.

O fabricante e o seu representante não se responsabilizam por quaisquer danos causados por uma utilização inadequada do produto, ou do produto com produtos de outros fabricantes.

Inhoud

Gebruikte symbolen in deze handleiding . . 59
Symbolen op het product. 59
Belangrijke veiligheidsinformatie 59
Geluid en trilling 60
Technische gegevens 61
Overzicht 61
Gebruiksinstructies 61
Transport 66
Onderhoud en zorg. 67
Informatie over de afvoer. 67
CE-conformiteitsverklaring 67
Uitsluiting van de aansprakelijkheid. 67

Gebruikte symbolen in deze handleiding

⚠ ***WAARSCHUWING!***
Verwijst naar dreigend gevaar. Het niet in acht nemen van deze waarschuwing kan leiden tot de dood of zeer ernstige verwondingen.

⚠ ***OPGELET!***
Verwijst naar een mogelijk gevaarlijke situatie. Het niet in acht nemen van deze waarschuwing kan resulteren in gering letsel of materiële schade.

i ***OPMERKING***
Verwijst naar tips en belangrijke informatie.

Symbolen op het product


Lees de gebruiksaanwijzing voordat u de accu gebruikt.


Draag oog- en gehoorbescherming


Informatie over de afvoer van het afgedankt gereedschap (zie pagina 67)

CE-markering

UKCA-markering

Belangrijke veiligheidsinformatie

⚠ ***WAARSCHUWING!***
Lees voordat u het elektrisch gereedschap gebruikt de volgende instructies en handel hiernaar:
- *deze gebruiksaanwijzing,*
- *de "Algemene veiligheidsinstructies" over de omgang met elektrisch gereedschap in de bijgesloten brochure (brochurenr.: 315915),*
- *de actueel geldige regels en wetgevingen voor het voorkomen van ongevallen op de plaats van gebruik.*

Dit elektrisch gereedschap is gemaakt volgens de nieuwste technieken en in overeenstemming met de erkende veiligheidsvoorschriften.

Desalniettemin kan het elektrisch gereedschap tijdens het gebruik een gevaar voor lijf en leven van de gebruiker of derden veroorzaken en kan het elektrisch gereedschap materiële schade veroorzaken.

Het elektrisch gereedschap mag alleen worden gebruikt
- *voor het beoogde doeleinde*
- *in een perfecte staat.*

Storingen die de veiligheid verminderen moeten direct worden gerepareerd.

Beoogd gebruik

De framing-nagelpistool is bedoeld
- voor commercieel gebruik in de industrie en handel,
- voor het inslaan van nagels in houten werkstukken.

Veiligheidsinstructies voor framing-nagelpistolen

⚠ ***WAARSCHUWING!***
Lees alle veiligheidswaarschuwingen, instructies, illustraties en specificaties die met dit elektrisch gereedschap zijn meegeleverd*. Het niet opvolgen van alle onderstaande instructies kan leiden tot elektrische schokken en/of ernstig letsel. Bewaar alle waarschuwingen en instructies voor toekomstig gebruik.*

- **Ga er altijd van uit dat het gereedschap bevestigingsmiddelen bevat.** Onzorgvuldig omgaan met de tacker kan leiden tot het onverwacht afschieten van bevestigingsmiddelen en persoonlijk letsel.
- **Richt het gereedschap niet naar uzelf of personen in de buurt.** Onverwachte activering zal de bevestigingsmiddelen afvuren en letsel veroorzaken.
- **Bedien het gereedschap alleen als het stevig tegen het werkstuk is aangebracht.** Als het gereedschap geen contact maakt met het werkstuk, kunnen de bevestigingsmiddelen van uw doel worden afgebogen.
- **Ontkoppel het gereedschap van de voedingsbron wanneer het bevestigingsmiddel in het gereedschap vastloopt.** Tijdens het verwijderen van een vastgelopen bevestigingsmiddel kan de nagelpistool per ongeluk worden geactiveerd als deze op de voeding is aangesloten.
- **Wees voorzichtig bij het verwijderen van vastgelopen bevestigingsmiddelen.** Het mechanisme kan onder druk staan en het bevestigingsmiddel kan met kracht worden losgelaten bij het verwijderen van het vastgelopen bevestigingsmiddel.
- **Gebruik deze nagelpistool niet voor het vastmaken van elektrische kabels.** Het is niet ontworpen voor het installeren van elektrische kabels en kan de isolatie van elektrische kabels beschadigen, wat kan leiden tot elektrische schokken of brandgevaar.
- **Houd het elektrisch gereedschap vast aan de geïsoleerde grepen, als u een handeling uitvoert waarbij het zaagaccessoire of bevestigingsmiddel in contact kan komen met verborgen bedrading.** Het snijaccessoire of bevestigingsmiddel kan met een onder stroom staande draad in aanraking komen en kunnen de blootgestelde metalen onderdelen van het elektrisch gereedschap onder stroom zetten en de gebruiker een elektrische schok geven.

Geluid en trilling

Het geluidniveau en trillingswaarden werden bepaald in overeenstemming met EN 60745. Het A-gewogen geluidsniveau van het elektrisch gereedschap is typisch:

– Geluidsdrukniveau L_{pA}:	92 dB(A)
– Geluidsvermogen L_{WA}:	103 dB(A)
– Onzekerheid:	K = 3 dB

Totale trillingswaarde:

– Emissiewaarde a_h:	5,8 m/s^2
– Onzekerheid:	K = 1,5 m/s^2
– Herhaalde schoktrillingen (p_F):	3069 m/s^2
– Onzekerheid:	K = 1042 m/s^2

⚠ ***OPGELET!***

De opgegeven meetwaarden gelden voor nieuw elektrisch gereedschap. Door het dagelijks gebruik kunnen het geluidniveau en trillingswaarden veranderen.

i ***OPMERKING***

De opgegeven totale trillingswaarde(n) en de opgegeven geluidsemissiewaarde(n) zijn gemeten in overeenstemming met een standaardtestmethode en kunnen worden gebruikt om het ene gereedschap met het andere te vergelijken; ze kunnen ook worden gebruikt voor een voorlopige beoordeling van de blootstelling.

Het opgegeven trillingsemissieniveau en de geluidsemissiewaarde(n) vertegenwoordigen de belangrijkste toepassingen van het gereedschap. Als het gereedschap echter voor andere toepassingen, met andere accessoires of bij slecht onderhoud wordt gebruikt, kunnen het trillingsemissieniveau en de geluidsemissiewaarde(n) afwijken. Dit kan het blootstellingsniveau over de totale werkperiode aanzienlijk verhogen.

Voor een nauwkeurige schatting van het trillingsblootstellingsniveau en de geluidsemissiewaarde(n) moet ook rekening worden gehouden met de tijden dat het gereedschap is uitgeschakeld of wel loopt maar niet daadwerkelijk wordt gebruikt. Dit kan het blootstellingsniveau over de totale werkperiode aanzienlijk verlagen.

Stel aanvullende veiligheidsmaatregelen vast um de gebruiker te beschermen tegen de effecten van trillingen en geluid, zoals: onderhoud van het gereedschap en de accessoires, warm houden van de handen, organisatie van werkpatronen.

⚠ ***OPGELET!***
Draag gehoorbescherming bij een geluidsdruk van meer dan 85 dB(A).

Technische gegevens

Producttype		NF 50-90 18 EC
Product		Framing-nagelpistool
Nominale spanning	Vdc	18
Magazijncapaciteit	pcs	53
Verlengde magazijncapaciteit	pcs	96
Type nagel	mm	Lengte: 50-90
	mm	Diameter: 2,8 – 3,3
Collatiehoek	°	30-34
Gewicht	kg	4,3 *
Accu	18V	AP 18...serie AP 18…XT serie
Laadbereik	CA 18…series CA 12/18…series	
Oplaadtemperatuur	0~40°C	
Gebruikstemperatuur	-10~40°C	
Opslagtemperatuur	-20~50°C	

* Gemeten zonder accu (u vindt het gewicht van de accu op www.flex-tools.com), zonder gereedschap.

Overzicht (zie afbeelding A)

De nummering heeft betrekking tot de illustratie van het gereedschap op de pagina met afbeeldingen.

1. **Werkstukcontact**
2. **Diepte-insteller**
3. **Ledwerklamp**
4. **Trekkerschakelaar**
5. **Handgreep**
6. **Magazijnduwer**
7. **Ontgrendelingshendel van duwer**
8. **Nagelindicator-vensters**
9. **Contactactiveringsmodus**
10. **Moduskeuzeknop**
11. **Aan/uit-schakelaar**
12. **Enkelvoudige sequentiële activeringsmodus**
13. **Spanthaak**
14. **Opbergvak voor inbussleutel**
15. **Inbussleutel**
16. **Riemhaak**
17. **Slipbeveiligingskap (x3)**
18. **Beschermtips (×3)**

    De beschermtip en de slipbeveiligingskap kunnen niet gelijktijdig worden gebruikt. Verwijder de slipbeveiligingskap van het werkstukcontact en plaats vervolgens de beschermtip.

Gebruiksinstructies

⚠ ***WAARSCHUWING!***
Verwijder de accu voordat u werkzaamheden aan uw elektrisch gereedschap uitvoert.

Voor het inschakelen van het elektrisch gereedschap

Pak het elektrisch gereedschap en de accessoires uit en controleer of er geen onderdelen ontbreken of beschadigd zijn.

i ***OPMERKING***
De accu's zijn bij levering niet volledig opgeladen. Voorafgaand aan het eerste gebruik moeten de accu's volledig worden opgeladen. Raadpleeg de gebruiksaanwijzing van de oplader.

Tips voor een lange levensduur van de accu

⚠ ***OPGELET!***

– *Laad accu's nooit op bij temperatuur onder 0 °C of boven 40 °C.*
– *Laad accu's niet op in een omgeving met een hoge luchtvochtigheid of omgevingstemperatuur.*
– *Dek de accu's en de oplader niet af tijdens het opladen.*
– *Trek aan het einde van het laadproces de stekker van de oplader uit het stopcontact.*

De accu en de lader worden warm tijdens het laadproces. Dit is volkomen normaal!

i ***OPMERKING***

Volg de instructies voor het correct opladen van de accu in de gebruiksaanwijzing van de accu.

Als accu's gedurende langere tijd niet worden gebruikt, bewaar ze dan gedeeltelijk opgeladen in een koele ruimte.

De accu installeren/vervangen (Zie afbeelding B1-B2)

- Druk de opgeladen accu in het elektrisch gereedschap totdat deze vastklikt (zie afbeelding B1).
- Om deze te verwijderen, druk op de vrijgaveknop (1.) en trek de accu (2.) eruit (zie afbeelding B2).

⚠ ***OPGELET!***

Als het gereedschap niet wordt gebruikt, moeten de accucontacten worden beschermd. Losse metalen delen kunnen de contacten kortsluiten; gevaar voor explosie en brand!

Riemhaak (zie afbeelding C)

Uw gereedschap wordt geleverd met een afneembare riemhaak (16) die aan beide zijden van het gereedschap kan worden gemonteerd. De haak kan worden gebruikt om het gereedschap aan een riem te hangen.

De haak op het gereedschap monteren:

- Verwijder de accu.
- Lijn de haak uit met de gaten aan de basis van het gereedschap.
- Plaats de schroef en draai deze stevig vast met de meegeleverde inbussleutel (15).

De haak van het gereedschap verwijderen:

- Verwijder de accu.
- Gebruik de inbussleutel om de schroef los te draaien en de haak te verwijderen.

Dakhaak (zie afbeelding D)

⚠ ***WAARSCHUWING!***

Om het risico op letsel door het vallen van het framing-nagelpistool op bedieners of omstanders te verminderen, mag u het gereedschap nooit met de dakhaak op een hoge locatie of op een mogelijk onstabiel oppervlak ophangen en moet u ervoor zorgen dat het stevig wordt ondersteund. Hang het nagelpistool niet aan elektrische draden. *Zorg ervoor dat het gebied eronder vrij blijft om het risico te beperken dat het gereedschap valt en iemand of iets daaronder raakt. Gebruik de haak alleen om het nagelpistool op te hangen. De haak gebruiken om iets anders aan op te hangen kan leiden tot ernstig letsel. Gebruik de haak niet om een ander voorwerp te bereiken en gebruik de haak in geen enkele situatie om uw gewicht te ondersteunen.*

⚠ ***WAARSCHUWING!***

Zorg ervoor dat de dakhaak stevig aan het gereedschap is bevestigd met behulp van twee schroeven. Gebruik geen beschadigde haak en schroeven*. Controleer voor gebruik altijd op schade, barsten of vervormingen en zorg ervoor dat de schroeven stevig zijn vastgedraaid. Gebruik de meegeleverde inbussleutel om de schroeven aan te draaien indien nodig.*

De dakhaak (13) is af fabriek op het framing-nagelpistool gemonteerd.
Om deze te gebruiken, klap de dakhaak uit totdat deze in de open stand vastklikt. Wanneer de dakhaak niet wordt gebruikt, klapt u deze altijd terug totdat deze in de gesloten stand vastklikt.

Nagels laden of verwijderen (zie afbeelding E)

⚠ ***WAARSCHUWING!***

Verwijder de accu uit het gereedschap voordat u nagels laadt of verwijdert. *Als u deze instructies negeert, kan dit resulteren in ernstig persoonlijk letsel.*

⚠ ***WAARSCHUWING!***

Houd het gereedschap weg van uzelf en anderen gericht bij het installeren van de nagels. *Als u dit niet doet, kan dit leiden tot ernstig persoonlijk letsel.*

⚠ ***WAARSCHUWING!***

Gebruik uitsluitend de nagels die worden aanbevolen voor gebruik met dit gereedschap. *Het gebruik van andere nagels kan leiden tot storingen van het gereedschap en ernstig letsel.*

⚠ ***WAARSCHUWING!***

Installeer nooit nagels terwijl het werkstukcontact of de trekker geactiveerd is*. Dit kan anders leiden tot ernstig persoonlijk letsel.*

⚠ ***OPGELET!***

Laat de magazijnduwer niet zonder begeleiding terugveren. *Dit kan de magazijnduwer beschadigen en er bestaat een risico dat uw vingers bekneld raken.*

Nagels laden:

- Verwijder de accu.
- Richt de neus van het gereedschap van uzelf en anderen af, plaats de nagels in de sleuf (E-1) aan het uiteinde van het magazijn en duw de nagels naar voren.
- Houd de ontgrendelingshendel van duwer (7) ingedrukt en schuif de magazijnduwer (6) voorbij het uiteinde van de nagels naar achteren.
- Blijf de magazijnduwer vasthouden, maar laat de ontgrendelingshendel van de duwer los. Schuif de duwer langzaam naar voren totdat deze tegen de nagels rust.
- Plaats de accu opnieuw en activeer het nagelpistool door de aan-/uitschakelaar 1 seconde ingedrukt te houden.
- U kunt het aantal resterende nagels bekijken via de nagelindicator-vensters (8) en indien nodig meer nagels installeren.

Nagels verwijderen:

- Verwijder de accu.
- Houd de ontgrendelingshendel van duwer (7) ingedrukt en schuif de duwer langzaam naar de voorkant van het magazijn.
- Laat de hendel los en verwijder de nagels.

Instellen van de inslagdiepte (zie afbeelding F)

⚠ ***WAARSCHUWING!***

Richt het nagelpistool altijd weg van uzelf en andere personen wanneer u aanpassingen maakt. *Als u dit niet doet, kan dit ernstig letsel veroorzaken.*

Het is raadzaam om de insteekdiepte eerst op een oefenwerkstuk te testen om de vereiste diepte voor de toepassing te bepalen.

- Verwijder de accu.
- Draai de diepte-insteller (2) naar links of rechts om de diepte aan te passen, zoals aangegeven door de dieptepijl.

	Ondieper
	Dieper

- Plaats de accu opnieuw en start het gereedschap door de aan/uit-schakelaar 1 seconde ingedrukt te houden.
- Bevestig een nagel na elke aanpassing totdat de gewenste diepte is ingesteld.

OPMERKING: Als de luchtdruk in de cilinder te laag is, worden de nagels niet correct in het hout gedreven. In dat geval moet de nagelpistool voor service worden aangeboden.

Nagels inslaan (zie afbeelding G)

⚠ ***WAARSCHUWING!***

Klem het werkstukcontactmechanisme nooit vast of houd het niet tegen tijdens gebruik van het gereedschap*. Dit kan anders leiden tot ernstig letsel.*

i ***OPMERKING***

Als er na het indrukken van de aan/uit-schakelaar geen verdere handeling wordt uitgevoerd, schakelt de nagelpistool na 30 minuten automatisch uit.

Enkelvoudige sequentiële activeringsmodus:

De enkelvoudige sequentiële activeringsmodus zorgt voor de meest nauwkeurige plaatsing van de nagels.

- Zorg ervoor dat het werkstuk goed vastzit voordat u een handeling uitvoert.
- Plaats de accu en start het gereedschap door de aan/uit-schakelaar (11) 1 seconde ingedrukt te houden.

- Druk kort op de moduskeuzeknop (10) om de enkelvoudige sequentiële activeringsmodus "T" te selecteren.
- Houd het gereedschap stevig vast om de controle te behouden.
- Plaats het werkstukcontact (1) van het gereedschap op het werkoppervlak.
- Duw het gereedschap tegen het werkoppervlak om het werkstukcontact in te drukken. Haal vervolgens de trekkerschakelaar (4) over om een nagel in te slaan.
- Laat de trekkerschakelaar los en til de neus van het gereedschap van het werkstuk om de nagelactie te voltooien.
- Herhaal deze stappen om meer nagels in te slaan.

OPMERKING: Houd de trekker ingedrukt totdat de inslagcyclus is voltooid.
Als er langer dan 5 seconden geen verdere handeling plaatsvindt nadat het werkstukcontact is ingedrukt zonder los te laten, wordt het schieten geblokkeerd totdat de gebruiker zowel het werkstukcontact als de trekkerschakelaar loslaat en de handeling opnieuw start.

Contactactiveringsmodus:
Contactactivering maakt een zeer snelle en repetitieve plaatsing van nagels mogelijk.

- Zorg ervoor dat het werkstuk goed vastzit voordat u een handeling uitvoert.
- Plaats de accu en start het gereedschap door de aan/uit-schakelaar (11) 1 seconde ingedrukt te houden.
- Druk kort op de moduskeuzeknop (10) om de contactactiveringsmodus "MM" te selecteren.
- Houd het gereedschap stevig vast om de controle te behouden.
- Haal de trekkerschakelaar (4) over en houd deze ingedrukt.
- Duw het gereedschap tegen het werkoppervlak om het werkstukcontact (1) in te drukken en een nagel in te slaan. Houd de trekker ingedrukt.
- Verplaats het gereedschap naar de volgende nagelpositie en druk het opnieuw tegen het werkstuk om een volgende nagel in te slaan.
- Laat de trekker los wanneer u klaar bent.

OPMERKING: De contactactiveringsmodus behoudt nog steeds de logica van de enkele sequentiële activeringsmodus.
Dit betekent dat het gereedschap ook kan worden bediend door het werkstukcontact tegen het oppervlak in te drukken en vervolgens de trekkerschakelaar over te halen.
Als er langer dan 5 seconden geen verdere handeling plaatsvindt nadat het werkstukcontact of de trekkerschakelaar is ingedrukt zonder los te laten, wordt het schieten geblokkeerd totdat de gebruiker zowel het werkstukcontact als de trekker loslaat en de handeling opnieuw start.

Droogschietbeveiliging

Wanneer er nog 4-5 nagels in het magazijn aanwezig zijn, voorkomt de droogschietbeveiliging verdere werking van het gereedschap. Om de werking te hervatten, laad het gereedschap opnieuw met nagels.

LED-werklampen (zie afbeelding H)

De LED-werklampen (3) gaan branden wanneer de trekkerschakelaar (4) of het werkstukcontact (1) wordt ingedrukt. Dit zorgt voor extra verlichting van het werkoppervlak.
De LED-werklampen schakelen ongeveer 10 seconden nadat zowel de trekkerschakelaar als het werkstukcontact zijn losgelaten automatisch uit.

Het verlengde magazijn installeren (zie afbeelding I)

Het magazijn van dit framing-nagelpistool kan worden vervangen door het verlengde magazijn EM 96 NF 50–90 (niet standaard meegeleverd), dat plaats biedt aan maximaal 96 nagels en de noodzaak tot herladen tijdens langdurig gebruik vermindert.

- Verwijder de accu en de nagels van het gereedschap.
- Verwijder de drie schroeven met de bij het nagelpistool meegeleverde inbussleutel.
- Verwijder het oorspronkelijke magazijn.
- Bevestig het verlengde magazijn van 30° aan het framing-nagelpistool en zet dit vast door de drie meegeleverde nieuwe schroeven met een inbussleutel stevig aan te draaien.
- Laad de nagels.
- Plaats de accu opnieuw en start het gereedschap opnieuw.

Een vastgelopen nagel verwijderen (zie afbeelding J1–J2)

- Verwijder de accu.
- Verwijder de nagels uit het magazijn.
- Verwijder de drie schroeven (J-1) met de meegeleverde inbussleutel (15).
- Verwijder het magazijn.
- Verwijder de vastgelopen nagel, indien nodig met behulp van een platte schroevendraaier of een tang.

OPMERKING: Zorg ervoor dat u het nagelkanaal of het aandrijfmechanisme niet beschadigt/bekrast. De schroevendraaier moet bij het loswrikken altijd over de nagel glijden.

- Bevestig het magazijn opnieuw en zet het vast door de drie schroeven met de meegeleverde inbussleutel stevig aan te draaien.
- Laad de nagels opnieuw.
- Plaats de accu opnieuw en start het gereedschap door de aan/uit-schakelaar 1 seconde ingedrukt te houden.

OPMERKING

*Het te diep inslaan van de nagels in het materiaal, overmatig vuil of vastgelopen nagels kan ertoe leiden dat de slagpen in de onderste positie blijft steken. De slagpen kan doorgaans weer in de werkpositie worden gebracht door het werkstukcontact tegen een stuk afvalhout te drukken en de trekker over te halen. Raadpleeg het hoofdstuk '**terugtrekken van een vastgelopen slagpen**' verderop in deze handleiding.*

Temperatuurbeveiligingsmodus

De temperatuurbeveiligingsmodus beschermt het gereedschap wanneer het wordt gebruikt bij extreme koude of warme temperaturen (buiten het aanbevolen bereik van de omgevingstemperatuur), of wanneer het gereedschap tijdens gebruik oververhit raakt of bevriest. Als dit gebeurt, zal het gereedschap niet werken en zullen de aan/uit-schakelaar en de indicator-LED's afwisselend knipperen. Laat het gereedschap vóór gebruik opwarmen of afkoelen.

Diagnostische indicatoren

De indicator-LED's onder de aan/uit-schakelaar (11) en de modusknop (9 en 12) geven ook feedback om problemen met het gereedschap en/of de accu aan te geven. Raadpleeg de onderstaande tabel om de betekenis van de knipperende LED-lampjes en de mogelijke oplossingen te interpreteren.

Probleem	Controle-lampje onder de aan/uit-schakelaar	Controle-lampje onder '🌡'	Controle-lampje onder '🌡🌡🌡'	Oplossing
De temperatuur van de accu is te hoog.	Knippert	Uit	Uit	Laat de accu afkoelen of gebruik een andere accu.
Onvoldoende accus-panning.	Knippert	Uit	Uit	
De temperatuur van de elektronische com-ponenten is te hoog na continu gebruik.	Uit	Knipperen afwisselend		Laat het gereedschap afkoelen.
Slechte verbinding of andere elektrische verbindingsfout	Uit	Uit	Uit	Verwijder de accu en plaats deze opnieuw, en start het gereedschap daarna op-nieuw. Of neem contact op met een erkend klantenser-vicecentrum voor reparatie.
Het gereedschap is vastgelopen. Of kort-sluiting	Knipperen gelijktijdig			Start het gereedschap op-nieuw. Of neem contact op met een erkend klantenser-vicecentrum voor reparatie.
Storing van elek-tronische component-en.	Uit	Knipperen gelijktijdig		Neem contact op met een erkend klantenservicecen-trum voor reparatie.

Terugtrekken van een vastgelo-pen slagpen (zie afbeelding K)

- Verwijder de accu en verwijder alle nagels.
- Stel de diepte-insteller (2) volledig in op de minimale inslagdiepte.
- Plaats de accu opnieuw en houd de aan/uit-schakelaar (11) 1 seconde ingedrukt.
- Trek de magazijnduwer (6) naar achteren en houd deze vast.
- Druk het werkstukcontact (1) tegen een werkstuk.
- Haal de trekkerschakelaar (4) over.
- De slagpen wordt teruggetrokken.
- Laad de nagels opnieuw.

Transport

Lithium-ion accu's vallen onder de vereisten van de wetgeving voor gevaarlijke goederen. Het vervoer van dergelijke accu's moet gebeuren in overeenstemming met de lokale, nationale en internationale bepalingen en voorschriften.
Gebruikers mogen deze accu's zonder verdere vereisten over de weg vervoeren.

Het commerciële vervoer van lithium-ionaccu's door transportbedrijven valt onder de regelgeving voor het vervoer van gevaarlijke stoffen. Verzendvoorbereidingen en transport mogen alleen worden uitgevoerd door personen die daarvoor op de juiste manier zijn opgeleid. Het hele proces moet professioneel worden begeleid.
De volgende punten moeten in acht worden genomen bij het vervoeren van oplaadbare accu's:
Zorg ervoor dat de contactpunten van de accu beschermd en geïsoleerd zijn om kortsluiting te voorkomen.
Zorg ervoor dat de accu stevig in de verpakking is vastgezet zodat deze niet kan verschuiven.
Beschadigde of lekkende accu's mogen niet worden vervoerd.
Neem contact op met uw transportbedrijf voor meer informatie.

⚠ ***OPGELET!***

Plaats geen accu's waarvan de behuizing beschadigd is.

Onderhoud en zorg

⚠ ***WAARSCHUWING!***

Verwijder de accu uit het gereedschap voordat u werkzaamheden op het gereedschap uitvoert.

Reiniging

⚠ ***OPGELET!***

Draag bij het reinigen met droge perslucht altijd een veiligheidsbril.

Reinig het elektrisch gereedschap en de ventilatiesleuven regelmatig. Het reinigingsinterval is afhankelijk van het materiaal en de duur van het gebruik. Blaas het binnenste van de behuizing en de motor regelmatig schoon met droge perslucht.

Reparaties

Reparaties mogen alleen worden uitgevoerd door een geautoriseerde klantenservice.

i ***OPMERKING***

Maak de schroeven op de behuizing niet los tijdens de garantieperiode. Het niet naleven van deze vereiste maakt eventuele aanspraken op de fabrieksgarantie ongeldig.

Reserveonderdelen en accessoires

Andere accessoires, met name gereedschap en accessoires, zijn te vinden in de catalogi van de fabrikant. Opengewerkte tekeningen en lijsten met reserveonderdelen zijn terug te vinden op onze homepage:
www.flex-tools.com.

Informatie over de afvoer

⚠ ***WAARSCHUWING!***

Zorg dat defect en afgedankt elektrisch gereedschap niet gebruikt kan worden:

– *accugereedschap door het verwijderen van de accu.*



Alleen voor EU-landen

Gooi het elektrisch gereedschap niet bij het huishoudelijk afval!

In overeenkomst met de Europese Richtlijn 2012/19/EU betreffende afgedankte elektrische en elektronische apparatuur en omzetting naar nationale wetgeving moet afgedankt elektrisch gereedschap apart worden ingezameld en gerecycled op een milieuvriendelijke manier.

Grondstoffen terugwinnen in plaats van afval verwijderen.

Apparaten, accessoires en verpakking moeten worden gerecycled op een milieuvriendelijke manier. Plastic onderdelen kunnen aan de hand van het materiaaltype worden gerecycled.

⚠ ***WAARSCHUWING!***

Gooi accu's nooit met het huishoudelijk afval weg. Gooi geen accu's in het water of in vuur. Open gebruikte accu's nooit.

Alleen voor EU-landen:

In overeenstemming met Verordening 2023/1542 moeten defecte of verbruikte accu’s worden gerecycled.

i ***OPMERKING***

Vraag uw dealer naar de verwijderingsmogelijkheden!

CE Conformiteitsverklaring

De conformiteitsverklaringen zijn opgenomen in Bijlage 1 van deze gebruikershandleiding.

Uitsluiting van de aansprakelijkheid

De fabrikant en zijn vertegenwoordigers zijn niet verantwoordelijk voor schade of gederfde winst als gevolg van werkonderbrekingen veroorzaakt door het product of door een onbruikbaar product.
De fabrikant en zijn vertegenwoordigers zijn niet verantwoordelijk voor schade veroorzaakt door onjuist gebruik van het product of door het gebruik van het product met producten die afkomstig zijn van andere fabrikanten.

Indholdsfortegnelse

Symboler, der bruges i denne brugsvejledning 68
Symboler på produktet....68
Vigtige sikkerhedsoplysninger 68
Støj og vibrationer....69
Tekniske data 69
Overblik....70
Brugsvejledning....70
Transport 74
Vedligeholdelse og pleje 74
Oplysninger om bortskaffelse 75
CE-overensstemmelseserklæring 75
Ansvarsfraskrivelse 75

Symboler, der bruges i denne brugsvejledning

⚠ ***ADVARSEL!***
Betyder forestående fare. Manglende overholdelse af denne advarsel, kan føre til dødsfald eller ekstremt alvorlige skader.

⚠ ***FORSIGTIG!***
Betyder mulig farlig situation. Manglende overholdelse af denne advarsel, kan føre til mindre personskader eller skade på ejendom.

i ***BEMÆRK***
Betyder at der er tips og vigtige oplysninger om apparatet.

Symboler på produktet


Læs brugsvejledningen, før batteriet tages i brug.


Brug øjen- og høreværn


Oplysninger om bortskaffelse af gamle værktøjer (se side 75)

CE CE-mærkning

UK CA UKCA-mærkning

Vigtige sikkerhedsoplysninger

⚠ ***ADVARSEL!***
Før produktet tages i brug, bedes du læse følgende oplysninger og handle i overensstemmelse hermed:

- *Disse brugsanvisninger,*
- *afsnittet »Generelle sikkerhedsanvisninger« om håndtering af elværktøjet i den medfølgende brochure (brochurenummer: 315915),*
- *Gældende regler på stedet, hvor produktet bruges, for at undgå ulykker.*

Dette elværktøjet er af høj kvalitet, og det er fremstillet i henhold til de vedstående sikkerhedsforordninger.

Men når værktøjet er i brug, kan det stadig være en fare for brugerens eller en tredjeparts liv og lemmer, eller elværktøjet eller anden ejendom kan blive beskadiget.

Elværktøjet må kun bruges

- *til dens tiltænkte formål*
- *og den skal altid være i god tilstand.*

Skader og fejl, der påvirker sikkerheden, skal straks repareres.

Anvendelsesformål

Indramningssømpistolen er beregnet

- til erhvervsbrug inden for industri og handel,
- til at slå skyde søm ind i træemner.

Sikkerhedsvejledninger til indramningssømpistolen

⚠ ***ADVARSEL!***
Læs alle sikkerhedsadvarsler, anvisninger, billeder og specifikationer, der følger med dette elværktøj. *Hvis anvisningerne nedenfor ikke følges, kan det føre til elektrisk stød, brand og/eller alvorlig personskade. Gem alle advarsler og instruktioner til fremtidig reference.*

- **Gå altid ud fra, at der er fastgørelseselementer i værktøjet.** Hvis sømpistolen ikke håndteres forsigtigt, kan det føre til affyring af søm, hvilket kan føre til personskader.

- **Værktøjet må ikke rettes mod dig selv eller andre i nærheden.** Uventede affyringer kan føre til personskader.
- **Værktøjet må ikke bruges, medmindre det er placeret fast mod arbejdsemnet.** Hvis værktøjet ikke er i kontakt med emnet, kan klammen ramme en anden genstand end emnet.
- **Afbryd værktøjet fra strømkilden, hvis klammen sidder fast i værktøjet.** Hvis sømpistolen er tilsluttet, kan den affyre et skud ved et uheld, når du fjerner et fastsiddende søm.
- **Vær forsigtig, når du fjerner en fastklemt klamme.** Når du prøver at fjerne et fastklemt fastgørelseselement, kan mekanismen kan være under tryk og fastgørelseselementet kan fyres af ved et uheld.
- **Sømpistolen må ikke bruges til fastgørelse af elektriske kabler.** Den er ikke beregnet til montering af elektriske kabler. Den kan beskadige isoleringen på de elektriske kabler, hvilket kan føre til elektrisk stød eller brandfare.
- **Hold kun elværktøjet på de isolerede gribeflader, hvis det bruges på steder, hvor bore- eller spændeudstyret kan komme i kontakt med strømførende ledninger.** Hvis bore- eller spændeudstyret rammer en strømførende ledning, kan metaldelene på saven blive "strømførende", hvilket kan give brugeren elektrisk stød.

Støj og vibrationer

Støj- og vibrationsværdierne er blevet bestemt i henhold til EN 60745.
Elværktøjets A-evaluerede støjniveau er typisk:

– Lydtryk L_{pA}: 92 dB(A)
– Lydeffektniveau L_{WA}: 103 dB(A)
– Usikkerhed: K = 3 dB

Samlet vibrationsværdi:

– Emissionsværdi a_h: 5,8 m/s^2
– Usikkerhed: K = 1,5 m/s^2
– Gentagne stødvibrationer (p_F): 3069 m/s^2
– Usikkerhed: K = 1042 m/s^2

⚠ ***FORSIGTIG!***

De angivne måleværdier gælder for et nyt elværktøj. Støj- og vibrationsværdierne ændres med tiden ved daglig brug.

ⓘ ***BEMÆRK***

Den eller de erklærede samlede vibrationsværdier og den eller de erklærede støjemissionsværdier er målt i overensstemmelse med en standardtestmetode og kan anvendes til at sammenligne et værktøj med et andet. De kan også anvendes i en foreløbig eksponeringsvurdering.

Det erklærede vibrations- og støjemissionsniveau repræsenterer værktøjets primære anvendelsesformål. Hvis værktøjet derimod anvendes til andre formål, med andet tilbehør eller vedligeholdes dårligt, kan vibrations- og støjemissionsværdierne afvige. Dette kan forøge eksponeringsniveauet markant over den samlede arbejdsperiode.

For at lave en nøjagtig vurdering af vibrationseksponeringsniveauet og støjemissionsværdierne er det også nødvendigt at tage hensyn til de tider, hvor værktøjet er slukket, eller hvor det kører, men ikke rent faktisk er i brug. Dette kan reducere eksponeringsniveauet markant over den samlede arbejdsperiode.

Identificer yderligere sikkerhedsforanstaltninger til at beskytte operatøren mod virkningerne af vibrationer og støj, såsom: Vedligeholdelse af værktøjet og tilbehøret, at holde hænderne varme, organisering af arbejdsmønstre.

⚠ ***FORSIGTIG!***

Brug høreværn, når lydtrykket kommer over 85 dB(A).

Tekniske data

Produkttype		NF 50-90 18 EC
Produkt		Indramningssømpistol
Nominel spænding	Vdc	18
Magasinkapacitet	pcs	53
Udvidet magasinkapacitet	pcs	96
Sømtype	mm	Længde: 50-90
	mm	Diameter: 2,8 -3,3
Sorteringsvinkel	°	30-34
Vægt	kg	4,3*
Batteri	18 V	AP 18...serien AP 18...XT serien

Opladerens kapacitet	CA 18...serien CA 12/18...serien
Opladningstemperatur	0~40 °C
Driftstemperatur	-10~40 °C
Opbevaringstemperatur	-20~50°C

* Målt uden batteri (du kan finde batteriets vægt på www.flex-tools.com), uden værktøj.

Oversigt (se figur A)

Nummereringen af produktegenskaberne refererer til billedet af maskinen på grafiksiden.

1. **Emnekontakt**
2. **Dybdeindstillingsknap**
3. **LED-arbejdslys**
4. **Aftrækker**
5. **Håndtag**
6. **Magasinskubber**
7. **Udløsergreb**
8. **Vindue med sømindikator**
9. **Kontaktudløsning**
10. **Funktionsknap**
11. **Tænd/sluk-kontakt**
12. **Enkeltudløsning**
13. **Spærkrog**
14. **Opbevaringsplads til unbrakonøgle**
15. **Unbrakonøgle**
16. **Bæltekrog**
17. **Skridsikringsdæksel (x3)**
18. **Skånesko (×3)**

    Skånesko og beskyttelsesdæksel kan ikke bruges samtidig. Fjern beskyttelsesdækslet fra emnekontakten, og sæt derefter skåneskoen på.

Brugsvejledning

⚠ ***ADVARSEL!***

Tag batteriet ud, før der udføres nogen form for arbejde på elværktøjet.

Inden elværktøjet tændes

Pak elværktøjet og tilbehør ud, og sørg for at ingen dele mangler eller er beskadiget.

i ***BEMÆRK***

Batterierne er ikke ladet helt op, når de leveres. Lad batterierne helt op, inden produktet tages i brug. Se opladningsoplysningerne i brugsvejledningen.

Tips til vedligeholdelse af batteriet

⚠ ***FORSIGTIG!***

- *Batterier må aldrig oplades i temperaturer under 0 °C eller over 40 °C.*
- *Batterier må ikke oplades i miljøer med høj luftfugtighed eller omgivelsestemperatur.*
- *Batterier og opladere må ikke tildækkes under opladningen.*
- *Træk opladerens strømstik ud, når batteriet er ladet op.*

Batterierne og opladeren kan blive varme under opladningen. Dette er helt normalt!

i ***BEMÆRK***

Følg instruktionerne til rigtig opladning af batteriet, der står i brugsvejledningen til batteriet.

Hvis batterierne ikke skal bruges i længere tid, skal de opbevares delvist opladet på et køligt sted.

Isætning og udskiftning af batteriet (se figur B1-B2)

- Tryk det opladet batteri i elværktøjet, indtil det klikker på plads (se figur B1).
- Batteriet (2) tages ud ved at trykke på frigivelsesknappen (1), hvorefter det kan trækkes ud (se figur B2).

⚠ ***FORSIGTIG!***

Når enheden ikke er i brug, skal du beskytte batterikontakterne. Løse metaldele kan kortslutte kontakterne, som kan føre til eksplosion eller brand!

Bæltekrog (se figur C)

Dit værktøj leveres med en aftagelig bæltekrog (16), der kan placeres på begge sider af værktøjet. Krogen kan bruges til at hænge værktøjet på et bælte.

Montering af krogen på værktøjet:
- Fjern batteriet.
- Sørg for at krogen passer med hullerne på værktøjets fod.
- Sæt skruen i, og spænd den ordentligt fast med den medfølgende unbrakonøgle (15).

Afmontering af krogen fra værktøjet:
- Fjern batteriet.
- Brug unbrakonøglen til at løsne skruen og tage krogen af.

Spærkrog (se figur D)

⚠ ***ADVARSEL!***

For at mindske risikoen for skader, hvis sømpistolen falder ned på brugeren eller andre personer, må værktøjet aldrig hænges op i spærkrogen på et højtliggende sted eller på en potentielt ustabil overflade. Sørg også for at værktøjet er sikkert understøttet. Sømpistolen må ikke hænges op i elektriske ledninger. *Sørg for at holde området nedenunder frit, så værktøjet ikke falder ned og rammer nogen eller noget nedenunder. Sømpistolen må kun hænges op i krogen. Hvis du hænger andre ting i krogen, kan det føre til alvorlige skader. Krogen må ikke bruges til at nå en anden genstand, eller til at støtte din vægt i nogen situation.*

⚠ ***ADVARSEL!***

Sørg for, at spærkrogen spændes ordentligt fast på værktøjet med to skruer. Brug ikke en beskadiget krog og skruer*. Før brug skal du altid se alt efter for skader, revner eller misdannelse, og sørg for at skruerne er ordentligt spænd. Brug den medfølgende unbrakonøgle til at stramme skruerne om nødvendigt.*

Spærkrogen (13) er fabriksmonteret på sømpistolen.
For at bruge spærkrogen skal du dreje den, indtil den åbner. Når spærkrogen ikke er i brug, skal den altid drejes tilbage, så den lukkes.

Sådan ilægges eller fjernes sømmene (se figur E)

⚠ ***ADVARSEL!***

Tag batteriet ud af værktøjet, før du sætter søm i eller tager dem ud. *Hvis du gør dette, kan det føre til alvorlige personskader.*

⚠ ***ADVARSEL!***

Hold værktøjet rettet væk fra dig selv og andre, når du putter sømmene i værktøjet. *Hvis dette ikke overholdes, kan det føre til alvorlige personskader.*

⚠ ***ADVARSEL!***

Brug kun søm, der anbefales til brug med dette værktøj. *Brug af andre søm kan gøre at værktøjet ikke virker og det kan føre til alvorlige personskader.*

⚠ ***ADVARSEL!***

Sæt aldrig søm i værktøjet, når emnekontakten eller aftrækkeren er aktiveret*. Hvis dette gøres, kan det føre til alvorlige personskader.*

⚠ ***FORSIGTIG!***

Lad ikke magasinskubberen klikke tilbage uden at styre den. *Dette kan beskadige magasinskubberen, og ud kan få fingrene i klemme.*

Sådan putter du søm i værktøjet:
- Fjern batteriet.
- Sørg for at værktøjets spids er rettet væk fra dig selv og andre personer. Sæt derefter sømmene i rillen (E-1) for enden af magasinet og tryk dem fremad.
- Hold udløsergrebet til skubberen (7) nede, og tryk magasinskubberen (6) tilbage forbi enden af sømmene.
- Hold fortsat magasinskubberen nede, men slip udløsergrebet til skubberen. Tryk langsomt skubberen fremad, indtil den hviler mod sømmene.
- Sæt batteriet i igen, og start sømpistolen ved at holde tænd/sluk-knappen nede i 1 sekund.
- Du kan se, hvor mange søm, der er tilbage i indikatorvinduet (8), så du ved, hvornår der skal flere søm i værktøjet.

Sådan fjerner du sømmene:
- Fjern batteriet.
- Hold udløsergrebet til skubberen (7) nede, og tryk langsomt skubberen fremad i magasinet.
- Slip grebet og tag sømmene ud.

Justering af indskydningsdybden (se figur F)

⚠ ***ADVARSEL!***

Ret altid sømpistolen væk fra dig selv og andre, når værktøjet justeres. *Hvis dette ikke gøres, kan det føre til alvorlige skader.*

Det anbefales, at skyde et søm i et skrotemne, så du kan se, hvor langt sømmet skydes ind.

- Fjern batteriet.
- Drej dybdeknappen (2) til venstre eller højre for at justere dybden som vist med dybdepilen.

	Mindre dybt
	Mere dybt

- Sæt batteriet i igen, og start værktøjet igen ved at holde tænd/sluk-knappen nede i 1 sekund.
- Skyd et søm i efter hver justering, indtil du har den ønskede dybde.

BEMÆRK: Hvis lufttrykket i cylinderen er for lavt, skydes klammen ikke ordentligt ind i træet. I dette tilfælde skal sømpistolen sendes til service.

Indskydning af søm (se figur G)

⚠ ***ADVARSEL!***

Værktøjets emnekontakt må aldrig holdes tilbage under brug af værktøjet*. Hvis dette gøres, kan det føre til alvorlige personskader.*

i ***BEMÆRK***

Hvis der ikke gøres noget inden for 30 sekunder efter der trykkes på tænd/sluk-knappen, slukker sømpistolen automatisk.

Enkeltudløsning:

Med enkeltudløsning kan du skyde sømmene i emnet mere præcist.

- Sørg for, at emnet spændes fast, før der arbejdes på det.
- Sæt batteriet i, og start værktøjet ved at holde tænd/sluk-knappen (11) nede i 1 sekund.
- Tryk på funktionsknappen (10) for at vælge enkeltudløsning "".
- Hold ordentligt fast i værktøjet, så du har ordentligt kontrol over værktøjet.
- Placer værktøjets emnekontakt (1) på arbejdsfladen.
- Tryk værktøjet mod arbejdsfladen for at trykke emnekontakten ind. Tryk derefter på aftrækkeren (4) for at skyde et søm i emnet.
- Slip aftrækkeren løft næsen af emnet, hvorefter sømmet er skudt i.
- Gentag for at skyde flere søm i emnet.

BEMÆRK: Hold aftrækkeren inde, indtil klammen er skudt ind i emnet.

Hvis der ikke gøres noget inden for 5 sekunder efter emnekontakten holdes nede uden at slippe den, låses affyringen, indtil brugeren slipper både emnekontakten og aftrækkeren og derefter starter igen.

Kontaktudløsning:

Med kontaktaktivering kan du hurtigt skyde sømmene i emnet.

- Sørg for, at emnet spændes fast, før der arbejdes på det.
- Sæt batteriet i, og start værktøjet ved at holde tænd/sluk-knappen (11) nede i 1 sekund.
- Tryk på funktionsknappen (10) for at vælge kontaktudløsning "".
- Hold ordentligt fast i værktøjet, så du har ordentligt kontrol over værktøjet.
- Hold aftrækkeren (4) nede.
- Tryk værktøjet mod arbejdsfladen for at trykke emnekontakten (1) ned og skyde et søm ind i emnet. Hold aftrækkeren nede.
- Flyt værktøjet til det næste sømsted, og tryk værktøjet mod emnet for at skyde et andet søm ind i emnet.
- Slip aftrækkeren, når du er færdig.

BEMÆRK: På kontaktudløsningen virker værktøjet stadig på samme måde, som ved brug på enkeltudløsning.

Det betyder, at værktøjet også kan bruges ved at trykke emnekontakten mod overfladen og trykke på aftrækkeren.

Hvis der ikke gøres noget inden for 5 sekunder efter emnekontakten eller aftrækkeren holdes nede, låses affyringen, medmindre brugeren slipper både emnekontakten og aftrækkeren og derefter starter igen.

Låsefunktion

Når magasinet har 4-5 søm tilbage, er det ikke muligt at skyde flere hæfteklammer ud. Sæt flere søm i værktøjet, for at låse det op igen.

LED-arbejdslygter (se figur H)

LED-arbejdslygterne (3) lyser, når aftrækkeren (4) eller emnekontakten (1) trykkes ned. Dette

giver yderligere belysning af emnets overflade. LED-arbejdslygterne slukker inden for cirka 10 sekunder efter, at både aftrækkeren og emnekontakten slippes.

Montering af det forlængede magasin (se figur I)

Magasinet til denne sømpistol kan skiftes med det forlængede EM 96 NF 50-90 magasin (medfølger ikke som standard), som kan rumme op til 96 søm, hvilket reducerer behovet for genopfyldning under længere tids brug.

- Tag batteriet og sømmene ud af fra værktøjet.
- Fjern de tre skruer med unbrakonøglen, der følger med sømpistolen.
- Fjern det originale magasin.
- Sæt det 30° forlængede magasin i sømpistolen, og spænd det fast ved at stramme de tre medfølgende skruer med en unbrakonøgle.
- Put sømmene i.
- Sæt batteriet i igen, og start værktøjet igen.

Fjernelse af et fastklemt søm (se figur J1-J2)

- Fjern batteriet.
- Tag sømmene ud af magasinet.
- Fjern de tre skruer (J-1) med den medfølgende unbrakonøgle (15).
- Fjern magasinet.
- Fjern det fastklemte søm med en flad skruetrækker eller en tang, hvis nødvendigt.

BEMÆRK: Undgå at ridse sømkanalen eller drivmekanismen. Skruetrækkeren skal altid glide hen over sømmet, når sømmet skydes ind i emnet.

- Sæt magasinet på igen, og spænd det fast med de tre skruer og den medfølgende unbrakonøgle.
- Put flere søm i værktøjet.
- Sæt batteriet i igen, og start værktøjet igen ved at holde tænd/sluk-knappen nede i 1 sekund.

BEMÆRK

*Hvis sømmene skydes for dybt ind i materialet, hvis der er meget skidt eller hvis sømmene sidder fast, kan slagstiften sætte sig fast forneden. Slagstiften kan normalt trykkes tilbage til driftsposition ved at trykke emnekontakten ned mod et stykke træ og trykke på aftrækkeren. Se kapitlet "**Sådan samles en tabt slagstift op**" senere i denne brugsvejledning.*

Beskyttelse mod temperaturpåvirkning

Beskyttelsen mod temperaturpåvirkning beskytter værktøjet, hvis det bruges i meget kolde/varme temperaturer (uden for det anbefalede omgivende temperaturområde), eller hvis værktøjet overopheder/fryser under brug. Hvis dette sker, kan værktøjet ikke bruges, og strømafbryderen/indikatorerne blinker skiftevis. Lad værktøjet varme op eller køle ned før brug.

Diagnostiske indikatorer

Indikatorerne under tænd/sluk-knappen (11) og funktionsknappen (9 og 12) giver også feedback, der viser eventuelle problemer med værktøjet og/eller batteriet. I tabellen nedenfor kan du se, hvad de blinkende indikatorer betyder og løsningsforslag dertil.

Problem	Indikatorlys strømforsynet Tænd/sluk-knap	Indikatorlys under " "	Indikatorlys under " "	Løsning
Batteriets temperatur er for høj.	Blinker	Slukket	Slukket	Lad batteriet køle ned, eller brug et andet batteri.
Underspænding i batteriet.	Blinker	Slukket	Slukket	
Temperaturen på de elektroniske dele er for høj efter uafbrudt drift.	Slukket	Blinker skiftevis		Lad værktøjet køle ned.
Dårlig forbindelse eller andre elektriske forbindelsesfejl	Slukket	Slukket	Slukket	Tag batteriet ud og sæt det i igen, og genstart derefter værktøjet. Eller kontakt et autoriseret kundeservicecenter for reparationer.
Værktøjet stopper. Eller kortslutning	Blinker samtidig			Genstart værktøjet. Eller kontakt et autoriseret kundeservicecenter for reparationer.
Fejl i de elektroniske dele.	Slukket	Blinker samtidig		Kontakt et autoriseret kundeservicecenter for reparationer.

Sådan samles en tabt slagstift op (se figur K)

- Tag batteriet ud og fjern alle søm.
- Sæt dybdeknappen (2) på den mindste dybde.
- Sæt batteriet i igen, og hold derefter tænd/sluk-knappen (11) nede i 1 sekund.
- Træk magasinskubberen (6) tilbage og hold den der.
- Tryk emnekontakten (1) mod et emne.
- Tryk på aftrækkeren (4).
- Slagstiften trækker sig tilbage.
- Put flere søm i værktøjet.

Transport

Litium-ion-batterier er underlagt kravene i lovgivningen om farligt gods.
Transport af disse batterier skal ske i henhold til lokale, nationale og internationale bestemmelser og regler.
Brugerne kan transportere disse batterier på vejene uden yderligere krav.
Fragtselskabers transport af litium-ion-batterier er underlagt reglerne for transport af farligt gods. Forsendelsesforberedelser og transport må kun udføres af uddannede fagpersoner.
Hele forløbet skal overvåges professionelt.
Ved transport af genopladelige batterier, skal følgende punkter overholdes:
Sørg for, at batteriets kontaktterminaler er beskyttet og isoleret, så kortslutning undgås.
Sørg for, at batteriet er fastgjort, så det ikke kan bevæge sig i emballagen.
Beskadigede eller utætte batterier må ikke transporteres.
For yderligere oplysninger, bedes du kontakte fragtselskabet.

⚠ ***FORSIGTIG!***

Batterier med et beskadiget kabinet, må aldrig sendes med posten.

Vedligeholdelse og pleje

⚠ ***ADVARSEL!***

Før du laver noget arbejde på elværktøjet, skal du tage batteriet ud af værktøjet.

Rengøring

⚠ ***FORSIGTIG!***

Ved rengøring med trykluft, skal du altid bruge beskyttelsesbriller.

Rengør regelmæssigt elværktøjet og luftåbningerne. Rengøringshyppigheden afhænger af materialet, og hvor meget værktøjet bruges. Blæs regelmæssigt kabinettet indeni og motoren med tør trykluft.

Reparationer

Reparationer må kun udføres af et autoriseret kundeservicecenter.

i ***BEMÆRK***

Skruerne på kabinettet må ikke løsnes i garantiperioden. Hvis dette krav ikke overholdes, annulleres garantien fra producenten.

Reservedele og tilbehør

For andet tilbehør, især værktøjer og tilbehør, bedes du se producentens kataloger. Tegninger og lister over reservedele kan findes på vores hjemmeside: **www.flex-tools.com.**

Oplysninger om bortskaffelse

⚠ ***ADVARSEL!***

Gør opbrugte elværktøjer ubrugelige ved at:

– *fjerne batteriet på batteridrevne elværktøjer.*

Kun EU-lande

Elværktøj må ikke smides ud sammen med husholdningsaffald!

I overensstemmelse med europæisk direktiv 2012/19/EU om affald af elektrisk og elektronisk udstyr og gennemførelse i national ret, skal elværktøj indsamles separat og genanvendes på en miljøvenlig måde.

Genbrug af råmaterialer i stedet for bortskaffelse af affald.

Enheden, tilbehøret og emballagen skal genbruges på en miljøvenlig måde. Plastdele separeres til genbrug efter materialetype.

⚠ ***ADVARSEL!***

Batterier må ikke smides ud sammen med husholdningsaffald. Og de må ikke brændes eller smides i vandet. Åbn ikke brugte batterier.

Kun EU-lande:

I overensstemmelse med forordning 2023/1542 skal defekte og opbrugte batterier genbruges.

i ***BEMÆRK***

Spørg din forhandler om dine bortskaffelsesmuligheder!

CE- Overensstemmelseserklæring

Overensstemmelseserklæringerne findes i bilag 1 til denne brugsvejledning.

Ansvarsfraskrivelse

Fabrikanten og dennes repræsentant er ikke ansvarlige for nogen skader eller tabt fortjeneste på grund af afbrydelser i forretninger, forårsaget af produktet eller et ubrugeligt produkt.

Fabrikanten og dennes repræsentant er ikke ansvarlige for nogen skader, der skyldes forkert brug af produktet eller ved brug af produktet med produkter fra andre fabrikanter.

Innhold

Symboler brukt i denne håndboken. 76
Symboler på produktet. 76
Viktig sikkerhetsinformasjon 76
Støy og vibrasjoner 77
Tekniske data 77
Oversikt 78
Bruksanvisning 78
Transport 82
Vedlikehold og stell. 82
Informasjon om avhending 83
CE-samsvarserklæring 83
Fritak for ansvar 83

Symboler brukt i denne håndboken

⚠ ***ADVARSEL!***
Betegner overhengende fare. Manglende overholdelse av denne advarselen kan føre til død eller svært alvorlige skader.

⚠ ***FORSIKTIG!***
Angir en mulig farlig situasjon. Manglende overholdelse av denne advarselen kan føre til mindre personskade eller skade på eiendom.

MERK
Angir brukstips og viktig informasjon.

Symboler på produktet


Les håndboken for bruk før du bruker batteriet.


Bruk øye- og hørselsvern


Avfallsinformasjon for det gamle verktøyet (se side 83)

CE-merking

UKCA-merking

Viktig sikkerhetsinformasjon

⚠ ***ADVARSEL!***
Før du bruker elektroverktøyet, må du lese følgende og handle deretter:

- *disse bruksanvisningene,*
- *«Generelle sikkerhetsinstruksjoner» om håndtering av elektroverktøy i det vedlagte heftet (brosjyre nr.: 315915),*
- *gjeldende regler for stedet og forskrifter for forebygging av ulykker.*

Dette elektroverktøyet er av toppmoderne teknologi og er konstruert i samsvar med anerkjente sikkerhetsforskrifter.

Likevel kan elektroverktøyet utgjøre en fare for brukerens eller en tredjeparts liv og helse under bruk, eller elektroverktøyet eller annen eiendom kan bli skadet.

Elektroverktøyet må kun brukes

- *for tiltenkt bruk*
- *i perfekt driftstilstand.*

Feil som svekker sikkerheten må repareres umiddelbart.

Tiltenkt bruk

Rammespikeren er ment

- til kommersiell bruk i industri og handel
- for å slå spiker inn i trestykker.

Sikkerhetsinstruksjoner for rammespiker

⚠ ***ADVARSEL!***
Les alle sikkerhetsadvarsler, instruksjoner, illustrasjoner og spesifikasjoner som følger med dette elektroverktøyet*. Hvis du ikke følger alle instruksjonene nedenfor, kan det føre til elektrisk støt, brann og/eller alvorlig skade. Lagre alle advarsler og instruksjoner for fremtidig referanse.*

- **Anta alltid at verktøyet inneholder festemidler.** Uforsiktig håndtering av spikerpistolen kan føre til uventet utløsning av festemidler og personskade.
- **Ikke rett verktøyet mot deg selv eller noen i nærheten.** Uventet utløsning vil løsne festet og forårsake personskade.
- **Ikke aktiver verktøyet med mindre verktøyet er plassert fast mot arbeidsstykket.** Hvis verktøyet ikke er i kontakt med arbeidsstykket, kan festene bøye seg bort fra målet.

- **Koble verktøyet fra strømkilden når festet sitter fast i verktøyet.** Når du fjerner et fastklemt feste, kan spikerpistolen bli aktivert ved et uhell hvis den er plugget inn.
- **Vær forsiktig når du fjerner et fastkilt feste.** Mekanismen kan være under kompresjon og festeanordningen kan bli kraftig tømt mens man forsøker å frigjøre en fastklemt tilstand.
- **Ikke bruk denne spikerpistolen til å feste elektriske kabler.** Den er ikke designet for installasjon av elektriske kabler og kan skade isolasjonen til elektriske kabler og dermed forårsake elektrisk støt eller brannfare.
- **Hold elektroverktøyet i de isolerte gripeflatene når du utfører arbeid der skjæreverktøyet eller festemidlet kan komme i kontakt med skjulte ledninger.** Skjæretilbehør eller festemidler som kommer i kontakt med en spenningsførende ledning kan gjøre eksponerte metalldeler på elektroverktøyet spenningsførende og kan gi operatøren elektrisk støt.

Støy og vibrasjoner

Støy- og vibrasjonsverdiene er fastsatt i henhold til EN 60745.
Det A-veide støynivået til elektroverktøyet er vanligvis:

– Lydtrykknivå L_{pA}: 92 dB(A)
– Lydeffektnivå L_{WA}: 103 dB(A)
– Usikkerhet: K = 3 dB

Total vibrasjonsverdi:

– Utslippsverdi a_h: 5,8 m/s^2
– Usikkerhet: K = 1,5 m/s^2
– Gjentatte støtvibrasjoner (p_F): 3069 m/s^2
– Usikkerhet: K = 1042 m/s^2

⚠ ***FORSIKTIG!***
De angitte måleverdiene gjelder for nye elektroverktøy. Daglig bruk fører til at støy- og vibrasjonsverdiene endres.

i ***MERK***
De erklærte totale vibrasjonsverdiene og de erklærte støyutslippsverdiene har blitt målt i samsvar med en standard testmetode og kan brukes til å sammenligne ett verktøy med et annet. De kan også brukes i en foreløpig eksponeringsvurdering.

Det erklærte vibrasjonsutslippsnivået og støyutslippsverdiene representerer verktøyets hovedbruksområder. Men hvis verktøjet brukes til andre bruksområder, med annet tilbehør eller dårlig vedlikehold, kan vibrasjonsutslippsnivået og støyutslippsverdiene avvike. Dette kan øke eksponeringsnivået betydelig over den totale arbeidsperioden.

For å gi et nøyaktig estimat av vibrasjonseksponeringsnivået og støyutslippsverdiene, er det også nødvendig å ta hensyn til de tidene verktøyet er slått av eller går, men ikke faktisk er i bruk. Dette kan redusere eksponeringsnivået betydelig over den totale arbeidsperioden.

Identifiser ekstra sikkerhetstiltak for å beskytte operatøren mot effektene av vibrasjon og støy, som for eksempel: Vedlikehold av verktøyet og tilbehøret, holde hendene varme, organisering av arbeidsmønstre.

⚠ ***FORSIKTIG!***
Bruk hørselvern ved et lydtrykk over 85 dB(A).

Tekniske data

Produkttype		NF 50-90 18 EC
Produkt		Rammespiker
Nominell spenning	VDC	18
Magasinkapasitet	pcs	53
Utvidet magasinkapasitet	pcs	96
Spikertype	mm	Lengde: 50–90
	mm	Diameter 2,8–3,3
Kollasjonsvinkel	°	30–34
Vekt	kg	4,3*
Batteri	18V	AP 18… serien AP 18…XT serien
Laderekkevidde		CA 18...serien CA 12/18...serien
Ladetemperatur		0~40 °C
Arbeidstemperatur		-10~40°C
Lagringstemperatur		-20~50°C

* Målt uten batteri (du finner batteriets vekt på www.flex-tools.com), uten verktøy.

Oversikt (se figur A)

Nummereringen av produktfunksjonene refererer til illustrasjonen av maskinen på grafikksiden.

1. **Arbeidsstykkekontakt**
2. **Dybdevelger**
3. **LED arbeidslys**
4. **Utløserbryter**
5. **Håndtak**
6. **Magasinskyver**
7. **Trykkutløserspak**
8. **Indikatorvinduer for spiker**
9. **Kontaktaktiveringsmodus**
10. **Valgknapp for modus**
11. **Strømbryter**
12. **Enkelt sekvensiell aktueringsmodus**
13. **Sperrekrok**
14. **Oppbevaring for unbrakonøkkel**
15. **Sekskantnøkkel**
16. **Beltekrok**
17. **Sikkerhetsdeksel for beskyttelse ved glidning (x3)**
18. **Ikke-ripende tupper (×3)**
    Ikke-ripende tupper og sklisikringsdeksel kan ikke brukes samtidig. Fjern sklisikringsdekselet fra arbeidsstykkekontakten, og monter deretter den ikke-ripende tuppen.

Bruksanvisning

⚠ ***ADVARSEL!***

Ta ut batteriet før du utfører noe arbeid på elektroverktøyet.

Før du slår på elektroverktøyet

Pakk ut elektroverktøyet og tilbehøret, og kontroller at ingen deler mangler eller er skadet.

i ***MERK***

Batteriene er ikke fulladet ved levering. Før første gangs bruk, lad batteriene helt opp. Se laderens håndbok.

Tips for lang batterilevetid

⚠ ***FORSIKTIG!***

- *Lad aldri batterier ved temperaturer under 0 °C eller over 40 °C.*
- *Ikke lad batterier i miljøer med høy luftfuktighet eller omgivelsestemperatur.*
- *Ikke dekk til batteriene og laderen under ladeprosessen.*
- *Trekk ut laderens støpsel når ladeprosessen er ferdig.*

Batteri og lader varmes opp under ladeprosessen. Dette er helt normalt!

i ***MERK***

Følg instruksjonene for riktig batterilading i bruksanvisningen for batteriet.

Hvis batteriene ikke brukes over lengre tid, oppbevar dem delvis oppladet på et kjølig sted.

Sette inn/bytte ut batteriet (se figur B1-B2)

- Trykk det oppladede batteriet inn i elektroverktøyet til det klikker på plass (se figur B1).
- For å ta ut, trykk på utløserknappen (1.) og trekk ut batteriet (2.) (se figur B2).

⚠ ***FORSIKTIG!***

Når enheten ikke er i bruk, må du beskytte batterikontaktene. Løse metalldeler kan kortslutte kontaktene; eksplosjons- og brannfare!

Beltekrok (se figur C)

Verktøyet ditt leveres med en avtakbar beltekrok (16) som kan plasseres på begge sider av verktøyet. Kroken kan brukes til å henge verktøyet på et belte.

Installer kroken på verktøyet:

- Fjern batteriet.
- Juster kroken med hullene i verktøyets bunn.
- Sett inn skruen og stram skruen godt med den medfølgende unbrakonøkkelen (15).

Fjern kroken fra verktøyet:

- Fjern batteriet.
- Bruk unbrakonøkkelen til å løsne skruen og ta ut kroken.

Sperrekrok (se figur D)

⚠ ***ADVARSEL!***

For å redusere risikoen for skader fra at rammespikeren faller på operatører eller

tilskuere, heng aldri verktøyet med sperrekroken høyt opp eller på potensielt ustabil overflate, og sørg for at det er solid støttet. Ikke heng spikermaskinen på noen elektriske ledninger. *Pass på å holde området under fritt for å redusere risikoen for at verktøyet faller og treffer noen eller noe under. Bruk kroken kun til å henge opp spikerholderen. Bruk av kroken til å henge opp noe annet kan føre til alvorlig skade. Ikke bruk kroken for å nå en annen gjenstand eller bruk kroken til å støtte vekten din i noen situasjon.*

⚠ ***ADVARSEL!***

Sørg for at sperrekroken er ordentlig festet til verktøyet med to skruer. Ikke bruk skadede kroker og skruer*. Før bruk, sjekk alltid for skader, sprekker eller deformasjoner, og sørg for at skruene er strammet til. Bruk den medfølgende unbraknøkkelen til å stramme skruene om nødvendig.*

Sperrekroken (13) er fabrikkmontert på rammespikeren.
For å bruke den, sving sperrekroken til den klikker i åpen posisjon. Når den ikke er i bruk, sving alltid sperrekroken bakover til den klikker i lukket posisjon.

Slik setter du inn eller fjerner spiker (se figur E)

⚠ ***ADVARSEL!***

Fjern batteriet fra verktøyet før du setter inn eller fjerner spiker. *Unnlatelse av å gjøre dette kan føre til alvorlig personskade.*

⚠ ***ADVARSEL!***

Hold verktøyet rettet bort fra deg selv og andre når du setter spiker. *Unnlatelse av å gjøre dette kan føre til mulig alvorlig personskade.*

⚠ ***ADVARSEL!***

Bruk kun spikrene som er anbefalt for bruk med dette verktøyet*. Bruk av andre spiker kan føre til verktøyfeil, som kan føre til alvorlige skader.*

⚠ ***ADVARSEL!***

Sett aldri inn spiker med arbeidsstykkekontakt eller utløser aktivert*. Dette kan føre til mulig alvorlig personskade.*

⚠ ***FORSIKTIG!***

Ikke la magasinskyveren snappe tilbake uten å styre den. *Dette kan skade magasinskyveren, og det er risiko for at fingrene dine blir klemt.*

For å legge inn spiker:

- Fjern batteriet.
- Med nesen på verktøyet pekende bort fra deg eller en annen person, sett spikrene inn i sporet (E-1) på enden av magasinet og skyv spikrene fremover.
- Trykk og hold trykkspaken (7) og skyv magasinutløseren (6) tilbake forbi enden av spikerne.
- Fortsett å holde magasinskyveren, men slipp utløserspaken. Skyv forsiktig skyveren fremover til den hviler mot spikrene.
- Koble til batteriet igjen, og aktiver spikermaskinen igjen ved å trykke og holde inne strømbryteren i 1 sekund.
- Du kan observere antall gjenværende spiker gjennom spikerindikatorvinduene (8), og legge inn flere spiker etter behov.

Slik fjerner du spikre:

- Fjern batteriet.
- Trykk og hold trykkutløserhendelen (7) og skyv sakte skyveren til fronten av magasinet.
- Slipp spaken og fjern spikrene.

Justering av drivdybde (se figur F)

⚠ ***ADVARSEL!***

Pek alltid spikerpistolen bort fra deg selv og andre når du foretar justeringer. *Unnlatelse av å gjøre det kan forårsake alvorlig skade.*

Det anbefales å teste drivdybden på et skraparbeidsstykke for å bestemme den nødvendige dybden for applikasjonen.

- Fjern batteriet.
- Roter dybdevelgeren (2) til venstre eller høyre for å justere dybden som indikert av dybdepilen.

	Grunnere
	Dypere

- Koble til batteriet igjen og start verktøyet på nytt ved å trykke og holde inne strømbryteren i ett sekund.

- Kjør en testspiker etter hver justering til ønsket dybde er innstilt.

MERK: Hvis lufttrykket i sylinderen er for lavt, vil ikke spikerne bli slått ordentlig inn i treverket. I dette tilfellet må spikerpistolen sendes til service.

Slå inn spikre (se figur G)

⚠ ***ADVARSEL!***

Aldri kile eller hold tilbake kontaktmekanismen til arbeidsstykket under bruk av verktøyet*. Dette kan føre til mulig alvorlig skade.*

i ***MERK***

Hvis ingen andre handlinger utføres etter at strømbryteren er trykket inn, slås spikerpistolen automatisk av etter 30 minutter.

Enkel sekvensiell aktueringsmodus:
Enkel sekvensiell aktivering gir den mest nøyaktige spikerplasseringen.

- Sørg for at arbeidsstykket er sikret før du utfører noen operasjon.
- Koble til batteriet og start verktøyet ved å trykke og holde inne strømbryteren (11) i 1 sekund.
- Trykk kort på valgknappen for modus (10) for å velge enkelt sekvensiell aktiveringsmodus « I ».
- Ta godt tak i verktøyet for å opprettholde kontrollen.
- Plasser arbeidsstykkets kontakt (1) på verktøyet på arbeidsflaten.
- Press verktøyet mot arbeidsflaten for å trykke ned arbeidsstykkets kontakt. Klem deretter på utløserbryteren (4) for å slå inn en spiker.
- Slipp utløserbryteren og løft nesepartiet fra arbeidsstykket for å fullføre spikringen.
- Gjenta trinnene for å slå inn flere spikre.

MERKNAD: Hold utløseren klemt inn helt til kjøresyklusen er fullført.
Hvis det ikke er mer aktivitet i mer enn 5 sekunder etter at arbeidsstykket er presset uten å slippe, vil utløsingen være låst til brukeren slipper både arbeidsstykkets kontakt og utløserbryter og starter operasjonen på nytt.

Kontaktaktiveringsmodus:
Kontaktaktivering tillater svært rask repeterende spikerplassering.

- Sørg for at arbeidsstykket er sikret før du utfører noen operasjon.
- Koble til batteriet og start verktøyet ved å trykke og holde inne strømbryteren (11) i 1 sekund.
- Trykk kort på modusvalgknappen (10) for å velge kontaktaktiveringsmodus « III ».
- Ta godt tak i verktøyet for å opprettholde kontrollen.
- Klem og hold inne utløserbryteren (4).
- Trykk verktøyet mot arbeidsflaten for å trykke ned arbeidsstykkekontakten (1) og slå inn en spiker. Hold utløseren inne.
- Flytt verktøyet til neste spikringspunkt og trykk verktøyet mot arbeidsstykket for å slå inn en ny spiker.
- Slipp utløseren når du er ferdig.

LEGG MERKE TIL: Kontaktaktiveringsmodus beholder fortsatt logikken til den enkle sekvensielle aktiveringsmodusen.
Dette betyr at verktøyet også kan betjenes ved å trykke arbeidsstykkets kontakt mot overflaten og trykke på avtrekkeren.
Hvis det ikke er mer aktivitet i mer enn 5 sekunder etter at arbeidsstykket eller utløserbryteren er presset uten å slippe, vil utløsingen være låst til brukeren slipper både arbeidsstykkets kontakt og utløserbryter og starter operasjonen på nytt.

Tørrskuddlås

Når magasinet har 4–5 spiker igjen, vil tørrskuddslåsfunksjonen ikke tillate fortsatt drift. For å gjenoppta driften, last verktøyet på nytt med spiker.

LED-arbeidslys (se figur H)

LED-arbeidslysene (3) tennes når utløserbryteren (4) eller arbeidsstykkekontakten (1) trykkes ned. Dette gir ekstra belysning av overflaten på arbeidsstykket.
LED-arbeidslysene slås av innen ca. 10 sekunder etter at både utløserbryteren og arbeidsstykkekontakten er sluppet.

Installasjon av det utvidede magasinet (se figur I)

Denne rammespikerens magasin kan erstattes med EM 96 NF 50-90 utvidet magasin (ikke standard inkludert), som kan holde opptil 96 spiker, noe som reduserer behovet for omlading under lengre bruk.

- Fjern batteri og spiker fra verktøyet.
- Fjern de tre skruene ved hjelp av unbrakonøkkelen som følger med spikerholderen.

- Fjern det originale magasinet.
- Fest det 30° forlengede magasinet til rammespikeren og fest det ved å stramme de tre nye skruene som følger med en unbrakonøkkel.
- Fyll på med spikre.
- Koble til batteriet igjen og starte verktøyet på nytt.

Fjerning av en fastkilt spiker (se figur J1-J2)

- Fjern batteriet.
- Fjern spikerne fra magasinet.
- Fjern de tre skruene (J-1) ved å bruke den medfølgende unbrakonøkkelen (15).
- Fjern magasinet.
- Fjern den fastkilte spikeren ved å bruke en flat skrutrekker eller tang om nødvendig.

LEGG MERKE TIL: Ikke ødelegge/ripe opp spikerkanalen eller drivermekanismen. Skrutrekkeren skal alltid gli over spikeren når du lirker.

- Fest magasinet på nytt og fest magasinet ved å stramme de tre skruene med den medfølgende unbrakonøkkelen.
- Legg i spikrene på nytt.
- Koble til batteriet igjen og start verktøyet på nytt ved å trykke og holde inne strømbryteren i ett sekund.

MERK

*Spikere som er slått for dypt inn i materialet, overflødig rusk eller fastkilte spikere kan føre til at en slagstift sitter fast i bunnposisjonen. Slagsstiften kan vanligvis settes tilbake i arbeidsposisjon ved å trykke arbeidskontaktelementet mot et stykke tre og klemme på avtrekkeren. Se kapittelet «**Trekk tilbake en droppet slagstift**» senere i denne håndboken.*

Temperaturbeskyttelsesmodus

Temperaturbeskyttelsesmodusen beskytter verktøyet når det brukes ved ekstreme kalde/varme temperaturer (utenfor det anbefalte omgivelsestemperaturområdet), eller når verktøyet overopphetes/fryser under bruk. Hvis dette skjer, vil verktøyet ikke kjøre, og strømbryteren/indikator-LED-lampene vil blinke vekselvis. La verktøyet varme opp eller kjøle seg ned før bruk.

Diagnostiske indikatorer

Indikator-LED-lysene under strømbryteren (11) og modusknappen (9 og 12) gir også tilbakemelding som indikerer problemer med verktøyet og/eller batteriet. Se tabellen nedenfor for å tolke meldingen bak de blinkende LED-lampene og mulige løsninger.

problem	Indikatorlys med strømbryter	Indikatorlys under « T »	Indikatorlys under « ⫪ »	Løsning
Temperaturen på batteriet er for høy.	Blinking	Av	Av	La batteriet avkjøles, eller bruk et annet batteri.
Batteriet har for lav spenning.	Blinking	Av	Av	
Temperaturen på de elektroniske komponentene er for høy etter kontinuerlig drift.	Av	Blinking vekselvis		La verktøyet avkjøles.
Dårlig tilkobling eller annen elektrisk tilkobling tilkoblingsfeil	Av	Av	Av	Fjern og sett batteriet på plass igjen, og start verktøyet på nytt. Eller kontakt autorisert kundeservice for reparasjoner.
Verktøyet stoppet opp. Eller kortslutning	Samtidig blinking			Start verktøyet på nytt. Eller kontakt autorisert kundeservice for reparasjoner.
Feil i elektroniske komponenter.	Av	Samtidig blinking		Kontakt autorisert kundeservicekontor for reparasjoner.

Trekke inn en droppet slagstift (se figur K)

- Fjern batteriet og fjern alle spikrene.
- Juster dybdevelgeren (2) helt til minimum dybde.
- Sett inn batteriet igjen, trykk og hold inne strømbryteren (11) i 1 sekund.
- Trekk tilbake magasinskyveren (6) og hold.
- Trykk arbeidsstykkekontakten (1) mot et arbeidsstykke.
- Klem på utløserbryteren (4).
- Slagstiften vil trekke seg tilbake.
- Legg i spikrene på nytt.

Transport

Litiumionbatterier er underlagt kravene i lovgivningen om farlig gods.
Transport av disse batteriene må gjøres i samsvar med lokale, nasjonale og internasjonale bestemmelser og forskrifter.
Brukere kan transportere disse batteriene på vei uten ytterligere krav.
Kommersiell transport av litiumionbatterier av rederier er underlagt regelverket for transport av farlig gods. Forberedelser til forsendelse og transport må kun utføres av personer med tilstrekkelig opplæring. Hele prosessen må være profesjonelt overvåket.
Følgende punkter må overholdes ved transport av oppladbare batterier:
Sørg for at batteriets kontaktpoler er beskyttet og isolert for å forhindre kortslutning.
Sørg for at batteriet er sikret mot bevegelser inne i emballasjen.
Skadede eller lekkende batterier må ikke transporteres.
Kontakt transportselskapet ditt for mer informasjon.

⚠ ***FORSIKTIG!***

Ikke legg ut batterier med skadet hus.

Vedlikehold og stell

⚠ ***ADVARSEL!***

Før du utfører noe arbeid på elektroverktøyet, må du ta batteriet ut av verktøyet.

Rengjøring

⚠ ***FORSIKTIG!***

Bruk alltid vernebriller når du rengjør med tørr trykkluft.
Rengjør elektroverktøyet og ventilasjonsåpningene regelmessig. Rengjøringshyppigheten avhenger av materialet og bruksvarigheten. Blås regelmessig ut husets innside og motoren med tørr trykkluft.

Reparasjoner

Reparasjoner kan kun utføres av et autorisert kundeservicesenter.

i ***MERK***

Ikke løsne skruene på huset i løpet av garantiperioden. Manglende overholdelse av dette kravet vil ugyldiggjøre eventuelle krav under produsentens garanti.

Reservedeler og tilbehør

Annet tilbehør, spesielt verktøy og tilbehør, finner du i produsentens kataloger. Eksploderte tegninger og reservedelslister finner du på hjemmesiden vår: **www.flex-tools.com.**

Informasjon om avhending

⚠ ***ADVARSEL!***

Gjør overflødige elektroverktøy ubrukelige:
– *batteridrevet elektroverktøy ved å ta ut batteriet.*

Kun EU-land

Ikke kast elektriske verktøy i husholdningsavfallet!

I samsvar med EU-direktiv 2012/19/EU om avfall fra elektrisk og elektronisk utstyr og gjennomføring i nasjonal lov må brukte elektriske verktøy samles inn separat og resirkuleres på en miljøvennlig måte.

Gjenvinning av råmaterialer i stedet for avfallshåndtering.

Enhet, tilbehør og emballasje skal resirkuleres på en miljøvennlig måte. Plastdeler identifiseres for resirkulering i henhold til materialtype.

⚠ ***ADVARSEL!***

Ikke kast batterier i husholdningsavfallet, ilden eller vannet. Ikke åpne brukte batterier.

Kun EU-land:

I samsvar med forordning 2023/1542 må defekte eller brukte batterier resirkuleres.

i ***MERK***

Spør din forhandler om avhendingsmuligheter!

CE- Samsvarserklæring

Samsvarserklæringene er inkludert i vedlegg 1 til denne håndboken.

Fritak fra ansvar

Produsenten og dennes representant er ikke ansvarlige for skader og tapt fortjeneste som følge av driftsavbrudd forårsaket av produktet eller et ubrukelig produkt.
Produsenten og dennes representant er ikke ansvarlige for skader som er forårsaket av feil bruk av produktet eller av bruk av produktet sammen med produkter fra andre produsenter.

Innehåll

Symboler som används i bruksanvisningen. . . 84
Symboler på produkten 84
Viktig säkerhetsinformation 84
Buller och vibrationer 85
Tekniska data 85
Översikt 86
Användning. 86
Transport 90
Underhåll och skötsel 90
Information om bortskaffande. 91
CE-försäkran om överensstämmelse 91
Undantag från ansvar 91

Symboler som används i bruksanvisningen

⚠ ***VARNING!***
Används för att markera allvarlig fara. Om inte anvisningarna följs kan det resultera i dödsfall eller mycket allvarliga personskador.

⚠ ***FÖRSIKTIGHET!***
Används för att markera möjliga risker. Om inte anvisningarna följs kan det leda till lättare skador eller skador på egendom.

i ***NOTERA***
Tips angående användning och viktig information.

Symboler på produkten


Läs bruksanvisningen innan du använder batteriet.


Använd ögon- och hörselskydd


Information om bortskaffande av uttjänt produkt (se sidan 91)

CE-märkning

UKCA-märkning

Viktig säkerhetsinformation

⚠ ***VARNING!***
Läs igenom följande anvisningar och instruktioner innan du börjar använda verktyget:

- *denna bruksanvisning,*
- *de allmänna säkerhetsinstruktionerna om hantering av elverktyg i bifogad broschyr (häfte nr.: 315915),*
- *nuvarande giltiga anläggningsregler och bestämmelser för att förhindra olyckor.*

Detta elverktyg är utrustat med den senaste tekniken och har skapats i enlighet med godkända säkerhetsbestämmelser.

Men elverktyget kan ändå utgöra en livsfara för användaren eller utomstående personer, eller också kan verktyget eller egendom komma till skada.

Elverktyget får endast användas

- *för dess avsedda användning*
- *i perfekt fungerande skick.*

Fel som påverkar säkerheten ska åtgärdas omedelbart.

Avsedd användning

Ramverktyget är avsett

- för kommersiellt bruk inom industri och handel
- för att driva spik i träarbetsstycken.

Säkerhetsinstruktioner för ramverktyg

⚠ ***VARNING!***
Läs igenom alla säkerhetsvarningar, instruktioner, illustrationer och specifikationer som medföljer elverktyget.*. Underlåtenhet att följa alla instruktioner som listas nedan kan resultera i elektriska stötar, brand och/eller allvarliga personskador. Spara alla varningar och instruktioner för framtida referens.*

- **Utgå alltid från att verktyget innehåller fästelement.** Oavsam hantering av spikpistolen kan leda till oväntad avfyrning av fästelement och personskador.
- **Rikta inte verktyget mot dig själv eller någon i närheten.** Vid oväntad utlösning kan fästelementet lossna och orsaka personskada.

- **Manövrera inte verktyget om det inte är stadigt placerat mot arbetsstycket.** Om verktyget inte är i kontakt med arbetsstycket kan fästelementet böjas av bort från målet.
- **Koppla bort verktyget från strömkällan när fästelementet fastnar i verktyget.** Vid borttagning av en fastklämd fästanordning kan spikpistolen oavsiktligt aktiveras om den är inkopplad.
- **Var försiktig när du tar bort fastklämt fästelement.** Mekanismen kan vara under kompression och fästelementet kan matas ut med kraft när man försöker frigöra ett fastklämt läge.
- **Använd inte spikpistolen för att fästa elektriska kablar.** Den är inte avsedd för installation av elkablar och kan skada elkablarnas isolering och därmed orsaka elektriska stötar eller brandfara.
- **Håll endast elverktyget i de isolerade greppytorna när du utför arbete där borrtillbehör eller fästskruv kan komma i kontakt med dolda elledningar.** Om borrtillbehör eller fästskruv kommer i kontakt med en strömförande ledning kan exponerade metalldelar hos elverktyget blir strömförande och ge en elektrisk stöt.

Buller och vibrationer

Buller- och vibrationsvärden har avgjorts i enlighet med EN 60745.
Normal A-viktad bullernivå för elverktyg:

- Ljudtrycksnivå L_{pA}: 92 dB(A)
- Ljudeffektnivå L_{WA}: 103 dB(A)
- Osäkerhet: K = 3 dB

Totalt vibrationsvärde:

- Utsläppsvärde a_h: 5,8 m/s^2
- Osäkerhet: K = 1,5 m/s^2
- Upprepade stötvibrationer (p_F): K = 3069 m/s^2
- Osäkerhet: K = 1042 m/s^2

⚠ ***FÖRSIKTIGHET!***

De angivna mätvärdena gäller för nya elverktyg. Daglig användning gör att buller- och vibrationsvärdena ändras.

i ***NOTERA***

Det eller de deklarerade totala vibrationsvärdena och det eller de deklarerade bulleremissionsvärdena har uppmätts i enlighet med en standardtestmetod och kan användas för att jämföra ett verktyg med ett annat. De kan även användas vid en preliminär exponeringsbedömning.

Den deklarerade vibrations- och bulleremissionsnivån representerar verktygets huvudsakliga användningsområden. Om verktyget däremot används för andra applikationer, med andra tillbehör eller med bristande underhåll, kan vibrations- och bulleremissionsvärdena avvika. Detta kan öka exponeringsnivån avsevärt under den totala arbetsperioden.

För en noggrann uppskattning av vibrationsexponeringsnivån och bulleremissionsvärdena är det också nödvändigt att ta hänsyn till de tider då verktyget är avstängt eller körs men inte faktiskt används. Detta kan minska exponeringsnivån avsevärt under den totala arbetsperioden.

Identifiera ytterligare säkerhetsåtgärder för att skydda operatören från effekterna av vibrationer och buller, såsom: Underhåll av verktyget och tillbehören, att hålla händerna varma, organisering av arbetsmönster.

⚠ ***FÖRSIKTIGHET!***

Använd hörselskydd vid ljudnivåer över 85 dB(A).

Tekniska data

Produkttyp		NF 50-90 18 EC
Produkt		Ramverktyg
Märkspänning	Vdc	18
Magasinskapacitet	pcs	53
Utökad magasinskapacitet	pcs	96
Spiktyp	mm	Längd 50-90
	mm	Diameter 2,8 - 3,3
Sammanställningsvinkel	°	30-34
Vikt	kg	4,3*
Batteri	18 V	AP 18 ...serien AP 18 XT ...serien
Laddningsintervall	CA 18...serien CA 12/18...serien	
Laddningstemperatur	0~40 °C	

Arbetstemperatur	-10~40 °C
Förvaringstemperatur	-20~50 °C

* Mätt utan batteri (du hittar batteriets vikt på www.flex-tools.com), utan verktyg.

Översikt (se bild A)

Numreringen av produktens delar refererar till illustrationen av verktyget på sidan med bilder.

1. **Kontakt med arbetsstycket**
2. **Djupväljare**
3. **LED arbetsbelysning**
4. **Avtryckare**
5. **Handtag**
6. **Magasinstryckare**
7. **Avtryckarens låsspak**
8. **Spikindikator Fönster**
9. **Kontaktens aktiveringsläge**
10. **Lägesväljarknapp**
11. **Strömbrytare**
12. **Läge för enkel sekventiell aktivering**
13. **Integralkrok**
14. **Insexnyckel och förvaring**
15. **Insexnyckel**
16. **Bälteskrok**
17. **Säkerhetsskydd för triggergivare (x3)**
18. **Repfria spetsar (×3)**

    Repfria spetsen och halkskyddet kan inte användas samtidigt. Ta bort halkskyddet från arbetsstyckets kontakt och montera sedan den repfria spetsen.

Användning

⚠ ***VARNING!***

Ta bort batteriet innan något arbete utförs på elverktyget.

Innan elverktyget slås på

Packa upp elverktyget och tillbehören och kontrollera att inga delar saknas eller är skadade.

i ***NOTERA***

Batterierna är inte fulladdade vid leverans. Ladda batterierna helt innan första användning. Se anvisningarna för laddaren.

Tips för längre batteritid

⚠ ***FÖRSIKTIGHET!***

– *Ladda aldrig batterierna vid temperaturer under 0 °C eller över 40 °C.*
– *Ladda inte batterierna i miljöer med hög luftfuktighet eller hög temperatur.*
– *Täck inte över batterier och laddare under laddningsprocessen.*
– *Dra ut laddarens nätkontakt efter avslutad laddning.*

Batteri och laddare blir varma under laddningsprocessen. Detta är helt normalt!

i ***NOTERA***

Följ instruktionerna för korrekt laddning av batteriet, som finns i anvisningarna för batteriet.

Om batterierna inte används under en längre tid ska de förvaras delvis laddade på en sval plats.

Sätta i/byta batteriet (se bild B1-B2)

- Tryck in det laddade batteriet i elverktyget tills det klickar på plats (se bild B1).
- För att ta bort, tryck på låsknappen (1.) och dra ut batteriet (2.) (se bild B2).

⚠ ***FÖRSIKTIGHET!***

Skydda batteriets kontakter när enheten inte används. Lösa metalldelar kan kortsluta kontakterna och medför risk för explosion och brand!

Bälteskrok (se bild C)

Ditt verktyg levereras med en avtagbar bälteskrok (16) som kan placeras på antingen sida av verktyget. Kroken kan användas för att hänga verktyget på ett bälte.

Installera kroken på verktyget:

- Ta ut batteriet.
- Justera kroken med hålen på basen av verktyget.
- Sätt i skruven och dra åt skruven ordentligt med den medföljande insexnyckeln (15).

Ta bort kroken från verktyget:

- Ta ut batteriet.
- Använd insexnyckeln för att lossa skruven och ta bort kroken.

Integralkrok (se bild D)

⚠ ***VARNING!***

För att minska risken för skador från ramspikverktyget som faller på operatörer eller åskådare, häng aldrig verktyget med integralkroken på hög plats eller på potentiellt instabil yta och se till att det stöds ordentligt. Häng inte spikverktyget i några elektriska ledningar. *Se till att hålla området under klart för att minska risken för att verktyget faller och träffar någon eller något nedanför. Använd endast kroken för att hänga spikverktyget. Om kroken används för att hänga upp något annat kan det leda till allvarliga personskador. Använd inte kroken för att nå ett annat föremål och använd inte kroken för att stödja din vikt i någon situation.*

⚠ ***VARNING!***

Se till att integralkroken är ordentligt fastsatt på verktyget med två skruvar. Använd inte skadade krokar och skruvar*. Kontrollera alltid före användning att inga skador, sprickor eller deformeringar finns och att skruvarna är åtdragna. Använd den medföljande insexnyckeln för att dra åt skruvarna om det behövs.*

Integralkroken (13) är fabriksinstallerad på ramspikverktyget.
För att använda, vrid integralkroken tills den snäpper på plats i öppet läge. När den inte används, vrid alltid integralkroken tillbaka tills den snäpper på plats i stängt läge.

För att ladda eller ta bort spikar (se bild E)

⚠ ***VARNING!***

Ta bort batteriet från verktyget innan du laddar eller tar bort spikar. *Om så görs finns det risk för allvarliga personskador.*

⚠ ***VARNING!***

Håll det verktyget riktat bort från dig själv och andra när du laddar spikar. *Underlåtenhet att följa detta kan resultera i allvarliga personskador.*

⚠ ***VARNING!***

Använd endast de spikar som rekommenderas för användning med detta verktyg*. Användning av andra spikar kan leda till fel på verktyget och allvarliga personskador.*

⚠ ***VARNING!***

Ladda aldrig spikar med kontakt med arbetsstycket eller med avtryckaren aktiverad*. Om inte så görs kan resultera i allvarliga personskador.*

⚠ ***FÖRSIKTIGHET!***

Låt inte magasintryckaren snäppa tillbaka utan att styra den. *Detta kan skada magasintryckaren och det finns risk för att dina fingrar kläms.*

För att ladda spikar:

- Ta ut batteriet.
- Med verktygets nos vänd bort från dig eller annan person, sätt in spikarna i spåret (E-1) i slutet av magasinet och tryck spikarna framåt.
- Tryck och håll in tryckarens frigöringsspak (7) och dra tillbaka magasintryckaren (6) förbi slutet av spikarna.
- Fortsätt att hålla magasintryckaren, men släpp tryckarens frigöringsspak. Dra långsamt tryckaren framåt tills den vilar mot spikarna.
- Fäst batteriet igen och återaktivera spikpistolen genom att trycka och hålla strömbrytaren i en sekund.
- Du kan se antalet kvarvarande spikar genom spikindikatorfönstret (8) och ladda fler spikar vid behov.

För att ta bort spikar:

- Ta ut batteriet.
- Tryck och håll in tryckarens frigöringsspak (7) och dra långsamt tryckaren till framsidan av magasinet.
- Släpp spaken och ta bort spikarna.

Justering av drivdjup (se bild F)

⚠ ***VARNING!***

Rikta alltid spikpistolen bort från dig själv och andra när du gör justeringar. *Om inte så görs finns det risk för allvarliga personskador.*
Det är lämpligt att testa insticksdjupet på ett skrotat arbetsstycke för att fastställa vilket djup som krävs för arbetet.

- Ta ut batteriet.
- Rotera djupväljaren (2) åt vänster eller höger för att justera djupet som anges av djuppil.

	Grundare
	Djupare

- Fäst batteriet igen och starta verktyget genom att trycka och hålla strömbrytaren i en sekund.
- Driv en provspik efter varje justering tills önskat djup har ställts in.

NOTERA: Om lufttrycket i cylindern är för lågt kommer spikarna inte att drivas in i träet ordentligt. I detta fall måste spikpistolen skickas på service.

Driva spikar (se bild G)

⚠ ***VARNING!***

Kila aldrig fast eller håll tillbaka arbetsstyckets kontaktmekanism under drift av verktyget*. Om detta görs finns det risk för allvarliga personskador.*

i ***NOTERA***

Om ingen annan åtgärd vidtas efter att strömbrytaren har tryckts in, stängs spikpistolen av automatiskt efter 30 minuter.

Enkel sekventiell aktiveringsläge:
Enkel sekventiell aktivering ger den mest exakta spikplaceringen.

- Se till att arbetsstycket sitter fast innan du utför något arbete.
- Anslut batteriet och starta verktyget genom att trycka och hålla in strömbrytaren (11) i 1 sekund.
- Tryck kort på lägesväljarknappen (10) för att välja det enkla sekventiella aktiveringsläget "  ".
- Ta ett stadigt grepp om verktyget för att behålla kontrollen.
- Placera arbetsstyckets kontakt (1) på verktyget mot arbetsytan.
- Tryck verktyget mot arbetsytan för att trycka ned arbetsstyckets kontakt. Tryck sedan på avtryckaren (4) för att driva en spik.
- Släpp avtryckarknappen och lyft nosen från arbetsstycket för att slutföra spikaktiveringen.
- Upprepa stegen för att driva fler spikar.

UPPMÄRKSAMMA: Håll avtryckaren intryckt tills drivcykeln är klar.
Om det inte finns någon mer åtgärd under mer än 5 sekunder efter att arbetsstyckets kontakt tryckts in utan att släppas, kommer avfyrningen att låsas tills användaren släpper både arbetsstyckets kontakt och avtryckaren och startar om operationen.

Kontaktens aktiveringsläge:
Kontaktaktivering möjliggör mycket snabb repetitiv spikplacering.

- Se till att arbetsstycket sitter fast innan du utför något arbete.
- Anslut batteriet och starta verktyget genom att trycka och hålla in strömbrytaren (11) i en sekund.
- Tryck kort på lägesväljarknappen (10) för att välja kontaktens aktiveringsläge " ".
- Ta ett stadigt grepp om verktyget för att behålla kontrollen.
- Tryck och håll in avtryckaren (4).
- Tryck verktyget mot arbetsytan för att trycka ned arbetsstyckets kontakt (1) och driva en spik. Håll avtryckaren intryckt.
- Flytta verktyget till nästa spikställe och tryck verktyget mot arbetsstycket för att driva in ytterligare en spik.
- Släpp avtryckaren när du är klar.

UPPMÄRKSAMMA: Kontaktmanövreringsläget har fortfarande samma logik som det enkla sekventiella manövreringsläget.
Detta innebär att verktyget även kan manövreras genom att trycka arbetsstyckets kontakt mot ytan och trycka på avtryckaren.
Om ingen åtgärd vidtas under mer än 5 sekunder efter att arbetsstyckets kontakt eller avtryckaren tryckts in utan att släppas, kommer avfyringen att låsas tills användaren släpper både arbetsstyckets kontakt och avtryckaren och startar om operationen.

Spärr för torravfyrning

När det återstår 4-5 spikar i magasinet kommer torrskjutningsspärren inte att tillåta fortsatt drift. För att återuppta driften, ladda verktyget med spikar.

LED-arbetslampor (se bild H)

LED-arbetslamporna (3) tänds när avtryckaren (4) eller arbetsstyckets kontakt (1) trycks ned. Detta ger ytterligare belysning av ytan på arbetsstycket.
LED-arbetslamporna stängs av inom cirka 10 sekunder efter att både avtryckaren och arbets-

styckets kontakt har släppts.

Installera det förlängda magasinet (se bild I)

Detta ramspikars magasin kan bytas ut mot EM 96 NF 50-90 förlängt magasin (inte standard inkluderat), vilket kan hålla upp till 96 spikar och minska behovet av att ladda om under längre användningsperioder.

- Ta bort batteriet och spikarna från verktyget.
- Ta bort de tre skruvarna med hjälp av den insexnyckel som medföljer spikpistolen.
- Ta bort det ursprungliga magasinet.
- Fäst det 30° förlängda magasinet på ramspikverktyget och säkra det genom att dra åt de tre nya skruvarna som medföljer med en insexnyckel.
- Ladda spikarna.
- Sätt tillbaka batteriet och starta om verktyget.

Ta bort en fastkörd spik (se bild J1-J2)

- Ta ut batteriet.
- Ta bort spikarna från magasinet.
- Ta bort de tre skruvarna (J-1) med hjälp av den medföljande insexnyckeln (15).
- Ta bort magasinet.
- Ta bort den fastnade spiken med hjälp av en platt skruvmejsel eller tång om det behövs.

UPPMÄRKSAMMA: Skada inte spikkanalen eller drivmekanismen. Skruvmejseln ska alltid glida över nageln vid bändning.

- Fäst magasinet igen och säkra det genom att dra åt de tre skruvarna med den medföljande insexnyckeln.
- Ladda om spikarna.
- Fäst batteriet igen och starta verktyget genom att trycka och hålla strömbrytaren i en sekund.

NOTERA

*Om spikarna drivs in för djupt i materialet, om det finns för mycket skräp eller om spikarna har fastnat kan det leda till att slagaren fastnar i sitt nedre läge. Slagaren kan vanligtvis återställas till sitt arbetsläge genom att trycka ned arbetskontaktelementet mot en träbit och trycka in avtryckaren. Se kapitel "**återfälla en tappad slaghammare**" längre fram i denna manual.*

Temperaturskyddsläge

Temperaturskyddsläget skyddar verktyget när det används vid extremt kalla/varma temperaturer (utanför det rekommenderade omgivande driftstemperaturområdet), eller om verktyget överhettas/fryser under användning. Om detta händer kommer verktyget inte att fungera och strömbrytaren/indikator-LED-lamporna kommer att blinka växelvis. Låt verktyget värmas upp eller kylas ner innan användning.

Diagnostiska indikatorer

Indikator-LED-lamporna under strömbrytaren (11) och lägesknappen (9 och 12) ger också feedback för att indikera problem med verktyget och/eller batteriet. Se tabellen nedan för att tolka meddelandet bakom de blinkande LED-lamporna och möjliga lösningar.

problem	Indikatorlampa under ström Omkopplare	Indikatorlampa under " "	Indikatorlampa under " "	Lösning
Batteriets temperatur är för hög.	Blinkar	Av	Av	Låt batteriet svalna eller använd ett annat batteri.
Batteriets underspänning.	Blinkar	Av	Av	
Temperaturen på de elektroniska komponenterna är för hög efter kontinuerlig drift.	Av	Blinkar växelvis		Låt verktyget svalna.
Dålig anslutning eller annan elektrisk anslutningsfel	Av	Av	Av	Ta bort och sätt tillbaka batteriet, starta sedan om verktyget. Eller kontakta auktoriserat kundserviceställe för reparationer.
Verktyget stannade. Eller kortslutning	Blinkar samtidigt			Starta om verktyget. Eller kontakta auktoriserat kundserviceställe för reparationer.
Fel på elektroniska komponenter.	Av	Blinkar samtidigt		Kontakta auktoriserat kundserviceställe för reparationer.

Återfälla en tappad slagare (se bild K)

- Ta bort batteriet och ta bort alla spik.
- Justera djupväljaren (2) hela vägen till minsta djup.
- Sätt tillbaka batteriet, tryck sedan och håll strömbrytaren (11) i 1 sekund.
- Dra tillbaka magasintryckaren (6) och håll.
- Tryck arbetsstyckets kontakt (1) mot ett arbetsstycke.
- Tryck på hastighetsreglaget (4).
- Slå tillbaka slagstiftet.
- Ladda om spikarna.

Transport

Litiumjonbatterier omfattas av lagstiftningen om farligt gods.
Transport av denna typ av batterier måste ske i enlighet med lokala, nationella och internationella bestämmelser och föreskrifter.
Användare får transportera batterierna på väg utan ytterligare krav.
Kommersiell transport av litiumjonbatterier, som utförs av fraktbolag, omfattas av bestämmelserna för transport av farligt gods. Transportförberedelser och transport får endast utföras av personer med lämplig utbildning. Hela processen måste övervakas professionellt.
Följande punkter måste beaktas vid transport av laddningsbara batterier:
Se till att batteriets kontaktteminaler är skyddade och isolerade för att förhindra kortslutning.
Se till att batteriet är säkrat mot rörelser inuti förpackningen.
Skadade eller läckande batterier får inte transporteras.
Kontakta ditt fraktbolag för mer information.

⚠ ***FÖRSIKTIGHET!***

Skicka inte batterier som har ett skadat hölje.

Underhåll och skötsel

⚠ ***VARNING!***

Innan du utför något arbete på elverktyget, ta ut batteriet ur verktyget.

Rengöring

⚠ ***FÖRSIKTIGHET!***

Använd alltid skyddsglasögon vid rengöring med tryckluft.
Rengör regelbundet elverktygets ventilationsöppningar. Hur ofta du ska rengöra beror på vilket material du arbetat med och hur länge verktyget använts. Blås regelbundet ur höljets inre delar med torr tryckluft.

Reparationer

Reparationer får endast utföras av ett auktoriserat kundservicecenter.

i ***NOTERA***

Lossa inte skruvarna på höljet under garantiperioden. Underlåtenhet att följa detta krav kommer att ogiltigförklara alla anspråk under tillverkarens garanti.

Reservdelar och tillbehör

Andra tillval, särskilt verktyg och tillbehör, finns i tillverkarens kataloger. Sprängskisser och reservdelslistor kan hittas på vår hemsida: **www.flex-tools.com.**

Information om bortskaffande

⚠ ***VARNING!***

Gör uttjänta elverktyg obrukbara:
– *genom att ta bort batteriet från batteridrivna elverktyg.*

Endast EU-länder

Kasta inte elverktyg i hushållssoporna!

I enlighet med direktivet 2012/19/EU om hantering av elektriskt och elektroniskt avfall, som även införlivats i de nationella lagstiftningarna, måste elverktyg samlas in separat och återvinnas på ett miljövänligt sätt.

Råmaterial återanvänds istället för att kastas som avfall.

Enheter, tillbehör och förpackning ska återvinnas på ett miljövänligt sätt. Plastdelar identifieras för återvinning enligt materialtyp.

⚠ ***VARNING!***

Kasta inte batterier i hushållssoporna, i öppen eld eller i vatten. Öppna inte förbrukade batterier.
Endast EU-länder:

I enlighet med direktiv 2023/1542/måste defekta och förbrukade batterier återvinnas.

i ***NOTERA***

Fråga din återförsäljare om alternativ för bortskaffande!

CE-Deklaration om överensstämmelse

Försäkran om överensstämmelse finns i bilaga 1 i bruksanvisningen.

Undantag från ansvar

Tillverkaren och dennes representanter är inte ansvariga för några skador eller förlust av förtjänst på grund avbrott i verksamheten, som orsakats av produkten eller av en oanvändbar produkt.
Tillverkaren och dennes representanter är inte ansvariga för några skador som orsakats av felaktig användning av produkten eller om produkten använts tillsammans med produkter från andra tillverkare.

Sisältö

Käyttöoppaassa käytetyt symbolit 92
Tuotteen symbolit 92
Tärkeitä turvallisuustietoja 92
Melu ja tärinä 93
Tekniset tiedot 93
Yleiskatsaus.....94
Käyttöohjeet 94
Kuljettaminen 98
Huolto ja hoito 98
Hävittämistä koskevat tiedot 99
CE-vaatimustenmukaisuusvakuutus 99
Vastuun poissulkeminen.....99

Käyttöoppaassa käytetyt symbolit

⚠ ***VAROITUS!***
Ilmaisee uhkaavaa vaaraa. Tämän varoituksen noudattamatta jättäminen voi johtaa kuolemaan tai erittäin vakaviin vammoihin.

⚠ ***HUOMIO!***
Ilmaisee mahdollisesti vaarallisen tilanteen. Tämän varoituksen noudattamatta jättäminen voi johtaa lieviin vammoihin tai omaisuusvahinkoihin.

i ***HUOMAA***
Ilmaisee käyttövinkkejä ja tärkeitä tietoja.

Tuotteen symbolit


Lue käyttöopas ennen akun käyttöä.


Käytä suojalaseja ja kuulosuojaimia.


Vanhan työkalun hävittämisohjeet (katso sivu 99)

CE-merkintä

UKCA-merkintä

Tärkeitä turvallisuustietoja

⚠ ***VAROITUS!***
Ennen tuotteen käyttöä lue seuraavat ja toimi niiden mukaan:

- *nämä käyttöohjeet,*
- *"Yleiset turvallisuusohjeet" sähkötyökalujen käsittelyyn mukana tulevasta lehtisestä (julkaisunumero: 315915),*
- *nykyiset voimassa olevat työpaikan säännöt ja onnettomuuksien ehkäisemistä koskevat säännöt.*

Tämä työkalu on uusinta tekniikkaa ja se on rakennettu hyväksyttyjen turvallisuusmääräysten mukaisesti.

Sähkötyökalun käyttö saattaa kuitenkin aiheuttaa hengenvaaran tai loukkaantumisvaaran käyttäjälle tai kolmannelle osapuolelle tai sähkötyökalu tai muu omaisuus voi vaurioitua.

Sähkötyökalua saa käyttää vain

- *sen käyttötarkoitukseen*
- *täydellisessä toimintakunnossa.*

Turvallisuuteen vaikuttavat häiriöt on korjattava välittömästi.

Käyttötarkoitus

Runkonaulain on tarkoitettu

- ammattikäyttöön teollisuudessa ja kaupan alalla,
- naulojen kiinnittämiseen puisiin työkappaleisiin.

Runkonaulaimen turvallisuusohjeet

⚠ ***VAROITUS!***
Lue kaikki tämän sähkötyökalun mukana tulleet turvallisuusvaroitukset, ohjeet, piirustukset ja tekniset tiedot. *Jos kaikkia alla olevia ohjeita ei noudateta, seurauksena saattaa olla sähköisku, tulipalo ja/tai vakava loukkaantuminen. Säilytä kaikki varoitukset ja ohjeet myöhempää käyttöä varten.*

- **Oleta aina, että työkalu sisältää kiinnittimiä.** Naulaimen huolimaton käsittely voi johtaa kiinnittimien odottamattomaan ampumiseen ja henkilövahinkoihin.
- **Älä osoita työkalulla itseäsi tai ketään lähistöllä.** Yllättävä laukaisu vapauttaa kiinnittimen, mikä aiheuttaa vamman.

- **Älä käytä työkalua, ellei sitä ole painettu tiukasti työkappaletta vasten.** Jos työkalu ei ole kosketuksessa työkappaleeseen, kiinnitin voi taipua pois kohteesta.
- **Irrota työkalu virtalähteestä, jos kiinnitin juuttuu kiinni työkaluun.** Kun poistat juuttuneen kiinnittimen, naulain voi vahingossa aktivoitua, jos se on kytkettynä.
- **Ole varovainen poistaessasi juuttuneita kiinnittimiä.** Järjestelmässä saattaa olla jännitys, ja kiinnitin saattaa tulla ulos voimalla, kun yrität poistaa juuttumisen syytä.
- **Älä käytä tätä naulainta sähköjohtojen kiinnittämiseen.** Sitä ei ole suunniteltu sähköjohtojen asentamiseen, se voi vaurioittaa sähköjohtojen eristystä aiheuttaen siten sähköiskun tai tulipalovaaran.
- **Pidä sähkötyökalua työskentelyn aikana vain eristetyistä tartuntapinnoista, koska leikkaava terä tai kiinnike voi osua piilossa oleviin johtoihin.** Leikkuuvälineen tai kiinnikkeen kosketus "jännitteiseen" johtoon saattaa tehdä sähkötyökalun metalliosat "jännitteisiksi" ja aiheuttaa sähköiskun käyttäjälle.

Melu ja tärinä

Melu- ja tärinäarvot on mitattu standardin EN 60745 mukaan.
Sähkötyökalun A-painotettu melutaso on tyypillisesti:

– Äänenpainetaso L_{pA}: 92 dB(A)
– Äänitehotaso L_{WA}: 103 dB(A)
– Epävarmuus: K = 3 dB

Kokonaistärinäarvo:

– Päästöarvo a_h: 5,8 m/s^2
– Epävarmuus: K = 1,5 m/s^2
– Toistuvat iskutärinät (p_F): K = 3069 m/s^2
– Epävarmuus: K = 1042 m/s^2

⚠ ***HUOMIO!***
Määritellyt mittausarvot koskevat uusia sähkötyökaluja. Päivittäisessä käytössä melu- ja tärinäarvot muuttuvat.

i ***HUOMAA***
Ilmoitetut tärinän kokonaisarvot ja ilmoitetut melupäästöarvot on mitattu vakiotestimenetelmän mukaisesti, ja niitä voidaan käyttää työkalujen keskinäiseen vertailuun. Niitä voidaan käyttää myös altistumisen alustavaan arviointiin.

Ilmoitettu tärinä- ja melupäästötaso edustaa työkalun pääasiallisia käyttötarkoituksia. Jos työkalua kuitenkin käytetään muihin käyttötarkoituksiin, eri lisävarusteilla tai huonosti huollettuna, tärinä- ja melupäästöarvot voivat poiketa ilmoitetuista. Tämä voi merkittävästi lisätä altistumistasoa koko työskentelyjakson aikana.

Tärinäaltistustason ja melupäästöarvojen tarkan arvion tekemiseksi on otettava huomioon myös ajat, jolloin työkalu on kytketty pois päältä tai käy, mutta sitä ei tosiasiallisesti käytetä. Tämä voi merkittävästi vähentää altistumistasoa koko työskentelyjakson aikana.

Määritä lisäturvatoimenpiteet käyttäjän suojaamiseksi tärinän ja melun vaikutuksilta, kuten: Työkalun ja lisävarusteiden huolto, käsien pitäminen lämpiminä, työskentelytapojen organisointi.

⚠ ***HUOMIO!***
Käytä kuulonsuojaimia melutason ylittäessä 85 dB (A).

Tekniset tiedot

Tuotteen tyyppi		NF 50-90 18 EC
Tuote		Runkonaulain
Nimellisjännite	V DC	18
Lipaskapasiteetti	pcs	53
Pidennetty lipaskapasiteetti	pcs	96
Naulan tyyppi	mm	Pituus: 50–90
	mm	Halkaisija: 2,8–3,3
Sidontakulma	°	30–34
Paino	kg	4,3*
Akku	18 V	AP 18...-sarja AP 18...XT -sarja
Laturit	CA 18…sarja CA 12/18…sarja	
Latauslämpötila	0–40 °C	
Käyttölämpötila	-10–40 °C	
Varastointilämpötila	-20–50 °C	

* Mitattu ilman akkua (löydät akun painon

osoitteesta www.flex-tools.com), ilman työkalua.

Yleiskatsaus (katso kuva A)

Tuotteen ominaisuuksien numerointi viittaa koneen kuvaan grafiikkasivulla.

1. **Työkappaleen kosketin**
2. **Syvyysvalitsin**
3. **LED-työvalo**
4. **Liipaisinkytkin**
5. **Kahva**
6. **Lipastyönnin**
7. **Työntimen vapautusvipu**
8. **Naulojen ilmaisinikkunat**
9. **Kosketusaktivointitila**
10. **Tilanvalintapainike**
11. **Virtakytkin**
12. **Yksittäinen peräkkäinen aktivointitila**
13. **Kattokoukku**
14. **Kuusiokoloavaimen säilytyspaikka**
15. **Kuusiokoloavain**
16. **Vyön koukku**
17. **Turvaliukusuoja (3 kpl)**
18. **Suojakärki(×3)**

    Suojakärkeä ja turvaliukusuojaa ei voi käyttää samanaikaisesti. Irrota työkappaleen kosketuspinnasta turvaliukusuoja ja asenna sitten suojakärki.

Käyttöohjeet

⚠ ***VAROITUS!***

Irrota akku ennen minkään toimenpiteiden suorittamista sähkötyökalulle.

Ennen sähkötyökalun käynnistämistä

Pura sähkötyökalu ja lisävarusteet pakkauksesta, ja tarkista, ettei mitään osia puutu tai ole vaurioitunut.

i ***HUOMAA***

Akkuja ei ole ladattu täyteen toimitettaessa. Lataa akut täyteen ennen käytön aloittamista. Katso laturin käyttöopas.

Vinkkejä akun pitkän käyttöiän saavuttamiseen

⚠ ***HUOMIO!***

- *Älä lataa akkuja lämpötilassa, joka on alle 0 °C tai yli 40 °C.*
- *Älä lataa akkuja ympäristöissä, joissa on korkea ilmankosteus tai ympäristön lämpötila.*
- *Älä peitä akkuja ja laturia latausprosessin aikana.*
- *Vedä laturin pistoke irti latausprosessin päätyttyä.*

Akku ja laturi kuumenevat latausprosessin aikana. Tämä on täysin normaalia!

i ***HUOMAA***

Noudata akun käyttöohjeessa annettuja ohjeita akun oikeasta lataamisesta.

Jos akkuja ei käytetä pitkään aikaan, säilytä niitä osittain ladattuina viileässä paikassa.

Akun asentaminen/vaihtaminen (katso kuvat B1–B2)

- Paina ladattua akkua sähkötyökaluun, kunnes se napsahtaa paikalleen (katso kuva B1).
- Irrota painamalla vapautuspainiketta (1) ja vetämällä akku (2) ulos (katso kuva B2).

⚠ ***HUOMIO!***

Kun laite ei ole käytössä, suojaa akun koskettimet. Irralliset metalliosat voivat aiheuttaa oikosulun koskettimiin; räjähdys- ja palovaara!

Vyökoukku (katso kuva C)

Työkalusi toimitetaan irrotettavalla vyökoukulla (16), joka voidaan asentaa työkalun kumma tahansa puolelle. Koukkua voidaan käyttää työkalun ripustamiseen vyöhön.

Asenna koukku työkaluun:

- Poista akku.
- Kohdista koukku työkalun pohjan reikiin.
- Aseta ruuvi ja kiristä ruuvi kunnolla mukana toimitetulla kuusiokoloavaimella (15).

Poista koukku työkalusta:

- Poista akku.
- Käytä kuusiokoloavainta ruuvin löysäämiseen ja poista koukku.

Kattokoukku (katso kuva D)

⚠ ***VAROITUS!***

Vähentääksesi loukkaantumisvaaraa, joka

voi aiheutua runkonaulaimen putoamisesta käyttäjän tai sivullisten päälle, älä koskaan ripusta työkalua kattokoukusta korkealle tai mahdollisesti epävakaalle alustalle, ja varmista aina, että se on tukevasti tuettu. Älä ripusta naulainta sähköjohtoihin. *Varmista, että alla oleva alue on tyhjennetty vähentääksesi riskiä, että työkalu putoaa ja osuu alla olevaan henkilöön tai esineeseen. Käytä koukkua vain naulaimen ripustamiseen. Koukun käyttäminen jonkin muun ripustamiseen voi aiheuttaa vakavia vammoja. Älä käytä koukkua saadaksesi toisen esineen tai käytä koukkua painosi tukemiseen missään tilanteessa.*

⚠ ***VAROITUS!***

Varmista, että kattokoukku on kunnolla kiinnitetty työkaluun kahdella ruuvilla. Älä käytä vaurioitunutta koukkua ja ruuveja*. Tarkista aina ennen käyttöä vauriot, halkeamat tai epämuodostumat ja varmista, että ruuvit on kiristetty. Käytä mukana toimitettua kuusiokoloavainta ruuvien kiristämiseen tarvittaessa.*

Kattokoukku (13) on tehtaalla asennettu runkonaulaimeen.
Käyttöä varten käännä kattokoukkua, kunnes se napsahtaa avoimeen asentoon. Kun kattokoukkua ei käytetä, käännä se aina takaisin, kunnes se napsahtaa suljettuun asentoon.

Naulojen lataaminen tai poistaminen (katso kuva E)

⚠ ***VAROITUS!***

Poista akku työkalusta ennen naulojen lataamista tai poistamista. *Tämän ohjeen noudattamatta jättäminen saattaa aiheuttaa vakavan henkilövahingon.*

⚠ ***VAROITUS!***

Pidä työkalu poispäin itsestäsi ja muista, kun lataat nauloja. *Tämän noudattamatta jättäminen voi aiheuttaa vakavan henkilövahingon.*

⚠ ***VAROITUS!***

Käytä vain tälle työkalulle suositeltuja nauloja*. Muiden naulojen käyttö voi johtaa työkalun toimintahäiriöön, mikä johtaa vakaviin vammoihin.*

⚠ ***VAROITUS!***

Älä koskaan lataa nauloja työkappaleen koskettimen tai liipaisimen ollessa aktivoituna*. Tämä voi johtaa mahdolliseen vakavaan henkilövahinkoon.*

⚠ ***HUOMIO!***

Älä anna lipastyöntimen napsahtaa takaisin ilman ohjausta. *Tämä voi vahingoittaa lipastyönnintä ja siinä on olemassa sormien puristumisvaara.*

Naulojen lataaminen:

- Poista akku.
- Suuntaa työkalun kärki poispäin itsestäsi tai muista henkilöistä, aseta naulat lippaan päässä olevaan aukkoon (E-1) ja työnnä naulat eteenpäin.
- Paina ja pidä työntimen vapautusvipua (7) ja liu'uta lipastyönnintä (6) taaksepäin naulojen ohi.
- Jatka lipastyöntimen pitämistä, mutta vapauta työntimen vapautusvipu. Liu'uta työnnintä hitaasti eteenpäin, kunnes se lepää nauloja vasten.
- Kiinnitä akku takaisin ja aktivoi naulain pitämällä virtakytkintä painettuna 1 sekunnin ajan.
- Voit tarkistaa jäljellä olevien naulojen määrän naulaimen ilmaisinikkunoista (8) ja ladata lisää nauloja tarpeen mukaan.

Naulojen poistaminen:

- Poista akku.
- Pidä työntimen vapautusvipua (7) painettuna ja liu'uta työnnintä hitaasti lippaan etuosaan.
- Vapauta vipu ja poista naulat.

Laukaisusyvyyden säätö (katso kuva F)

⚠ ***VAROITUS!***

Suuntaa naulain aina poispäin itsestäsi ja muista, kun teet säätöjä. *Tämän laiminlyönti voi aiheuttaa vakavan vamman.*

On suositeltavaa testata laukaisusyvyys jätetyökappaleella, jotta voit määrittää työn vaatiman syvyyden.

- Poista akku.
- Käännä syvyysvalitsinta (2) vasemmalle tai oikealle säätääksesi syvyyden syvyysnuolen osoittamalla tavalla.

	Matala
	Syvä

- Kiinnitä akku takaisin paikalleen ja käynnistä työkalu uudelleen painamalla virtakytkintä 1 sekunnin ajan.
- Laukaise testinaula jokaisen säädön jälkeen, kunnes haluttu syvyys on saavutettu.

HUOMAA: Jos sylinterin ilmanpaine on liian alhainen, naulat eivät uppoa puuhun kunnolla. Tässä tapauksessa naulain on lähetettävä huoltoon.

Naulojen kiinnittäminen (katso kuva G)

⚠ ***VAROITUS!***

Älä koskaan kiilaa tai pidä työkappaleen kosketusmekanismia kiinni työkalun käytön aikana*. Näin tekeminen voi johtaa mahdolliseen vakavaan vammaan.*

i ***HUOMAA***

Jos virtakytkimen painamisen jälkeen ei tehdä muita toimenpiteitä, naulain sammuu automaattisesti 30 minuutin kuluttua.

Yksittäinen peräkkäinen aktivointitila:
Yksittäinen peräkkäinen aktivointi mahdollistaa mahdollisimman tarkan naulojen sijoittelun.

- Varmista, että työkappale on kiinnitetty ennen minkään toimenpiteen tekemistä.
- Kiinnitä akku ja käynnistä työkalu pitämällä virtakytkintä (11) painettuna 1 sekunnin ajan.
- Paina lyhyesti tilanvalintapainiketta (10) valitaksesi yksittäisen peräkkäisen aktivointitilan "  ".
- Tartu työkaluun tukevasti hallinnan säilyttämiseksi.
- Aseta työkalun työkappaleen kosketin (1) työstettävälle pinnalle.
- Paina työkalua työstettävää pintaa vasten, jotta työkappaleen kosketin painuu alas. Paina sitten liipaisinkytkintä (4) naulan ampumiseksi.
- Vapauta liipaisinkytkin ja nosta kärki pois työkappaleesta, jotta naulaus valmistuu.
- Toista vaiheet, jotta saat enemmän nauloja.

HUOMAUTUS: Pidä liipaisinta painettuna, kunnes kiinnitysjakso loppuu.
Jos mitään toimintaa ei tapahdu, kun yli 5 sekuntia on kulunut työkappaleen kosketuksesta vapauttamatta, laukaisutoiminto lukittuu, kunnes käyttäjä vapauttaa sekä työkappaleen koskettimen että liipaisinkytkimen ja käynnistää toiminnan uudelleen.

Kosketusaktivointitila:
Kosketuslaukaisu mahdollistaa erittäin nopean ja toistuvan naulojen ampumisen.

- Varmista, että työkappale on kiinnitetty ennen minkään toimenpiteen tekemistä.
- Kiinnitä akku ja käynnistä työkalu pitämällä virtakytkintä (11) painettuna 1 sekunnin ajan.
- Paina lyhyesti tilanvalintapainiketta (10) valitaksesi kosketusaktivointitilan "".
- Tartu työkaluun tukevasti hallinnan säilyttämiseksi.
- Pidä liipaisinkytkintä (4) painettuna.
- Paina työkalu työstettävää pintaa vasten, jotta työkappaleen kosketin (1) painuu alas ja naula kiinnittyy. Pidä liipaisinta painettuna.
- Siirrä työkalu seuraavaan naulauskohtaan ja paina työkalu työkappaletta vasten, jotta toinen naula kiinnittyy.
- Vapauta liipaisin, kun olet valmis.

HUOMAUTUS: Kosketuslaukaisutila säilyttää myös yksittäisen peräkkäisen aktivointitilan. Tämä tarkoittaa, että työkalua voidaan käyttää myös painamalla työkappaleen kosketin pintaa vasten ja painamalla liipaisinkytkintä.
Jos mitään toimintaa ei tapahdu, kun yli 5 sekuntia on kulunut työkappaleen kosketuksesta tai liipaisinkytkimen painamisesta vapauttamatta, laukaisutoiminto lukittuu, kunnes käyttäjä vapauttaa sekä työkappaleen koskettimen että liipaisinkytkimen ja käynnistää toiminnan uudelleen.

Tyhjäkäytön lukitus

Kun lippaassa on jäljellä 4–5 naulaa, tyhjäkäytön lukitus estää toiminnan jatkumisen. Voit jatkaa käyttöä lataamalla työkalu uudelleen nauloilla.

LED-työvalot (katso kuva H)

LED-työvalot (3) syttyvät, kun liipaisinkytkintä (4) tai työkappaleen kosketinta (1) painetaan. Tämä antaa lisävalon työkappaleen pinnalle.
LED-työvalot sammuvat noin 10 sekunnin kuluttua siitä, kun sekä liipaisinkytkin että työkappaleen kosketin on vapautettu.

Pidennetyn lippaan asentaminen (katso kuva I)

Tämän runkonaulaimen lipas voidaan vaihtaa EM 96 NF 50-90 pidennettyyn lippaaseen (ei sisälly vakiovarustukseen), jossa voi olla jopa 96 naulaa, mikä vähentää lataustarvetta pitkien käyttöjaksojen aikana.

- Poista akku ja naulat työkalusta.
- Poista kolme ruuvia käyttäen naulaimen mukana toimitettua kuusiokoloavainta.
- Poista alkuperäinen lipas.
- Kiinnitä 30° pidennetty lipas runkonaulaimeen ja kiinnitä se kiristämällä kolme uutta ruuvia mukana tulleella kuusiokoloavaimella.
- Lataa naulat.
- Kiinnitä akku takaisin ja käynnistä työkalu uudelleen.

Jumittuneen naulan poistaminen (katso kuva J1–J2)

- Poista akku.
- Poista naulat lippaasta.
- Poista kolme ruuvia (J-1) käyttäen mukana toimitettua kuusiokoloavainta (15).
- Poista lipas.
- Poista jumittunut naula tarvittaessa lattapääruuvimeisselillä tai pihdeillä.

HUOMAUTUS: Älä siirrä/naarmuta naulakanavaa tai laukaisumekanismia. Ruuvimeisselin tulee aina liukua naulan yli väännettäessä.

- Laita lipas takaisin ja kiinnitä se kiristämällä kolme ruuvia mukana toimitetulla kuusiokoloavaimella.
- Lataa naulat uudelleen.
- Kiinnitä akku takaisin paikalleen ja käynnistä työkalu uudelleen painamalla virtakytkintä 1 sekunnin ajan.

HUOMAA

*Naulojen ampuminen liian syvälle materiaaliin, liiallinen roskamäärä tai jumiutuneet naulat voivat aiheuttaa iskurin jumittumisen ala-asentoon. Iskuri voidaan yleensä palauttaa toimintakuntoon painamalla työkappaleen kosketinelementtiä puupalaa vasten ja painamalla liipaisinta. Katso tämän käyttöohjeen luku "**Pudonneen iskurin vetäminen takaisin**".*

Lämpötilan suojaustila

Lämpötilasuojaus suojaa työkalua, kun sitä käytetään äärimmäisen kylmissä tai kuumissa lämpötiloissa (suositellun käyttölämpötila-alueen ulkopuolella) tai kun työkalu ylikuumenee tai jäätyy käytön aikana. Jos näin tapahtuu, työkalu ei toimi ja virtakytkin/LED-merkkivalot vilkkuvat vuorotellen. Anna työkalun lämmetä tai jäähtyä ennen käyttöä.

Diagnostiset merkkivalot

Virtakytkimen (11) ja tilapainikkeen (9 ja 12) alla olevat LED-valot antavat myös palautetta ilmoittaen työkalun ja/tai akun ongelmista. Katso alla olevasta taulukosta vilkkuvien LED-valojen merkitys ja mahdolliset ratkaisut.

Ongelma	Merkkivalo virtakytkimen alla	Merkkivalo kohdan "T" alla	Merkkivalo kohdan "TTT" alla	Ratkaisu
Akun lämpötila on liian korkea.	Vilkkuu	Ei pala	Ei pala	Anna akun jäähtyä tai käytä toista akkua.
Akun alijännite.	Vilkkuu	Ei pala	Ei pala	
Elektronisten komponenttien lämpötila on liian korkea jatkuvan käytön jälkeen.	Ei pala	Vilkkuvat vuorotellen		Anna työkalun jäähtyä.
Huono yhteys tai muu sähköinen yhteysvirhe	Ei pala	Ei pala	Ei pala	Irrota ja kiinnitä akku uudelleen, ja käynnistä sitten työkalu. Vaihtoehtoisesti ota yhteyttä valtuutettuun asiakaspalvelukeskukseen korjausta varten.
Työkalu pysähtyi. Vaihtoehtoisesti oikosulku	Vilkkuvat samanaikaisesti			Käynnistä työkalu uudelleen. Vaihtoehtoisesti ota yhteyttä valtuutettuun asiakaspalvelukeskukseen korjausta varten.
Elektronisten komponenttien vika.	Ei pala	Vilkkuvat samanaikaisesti		Ota yhteyttä valtuutettuun asiakaspalvelukeskukseen korjauksia varten.

Pudonneen iskurin vetäminen takaisin (katso kuva K)

- Poista akku ja kaikki naulat.
- Säädä syvyysvalitsin (2) kokonaan minimisyvyyteen.
- Aseta akku takaisin,pidä sitten virtakytkintä (11) painettuna 1 sekunnin ajan.
- Vedä takaisin lipastyönnin (6) ja pidä.
- Paina työkappaleen kosketin (1) työkappaletta vasten.
- Paina liipaisinkytkintä (4).
- Iskuri vetäytyy takaisin.
- Lataa naulat uudelleen.

Kuljettaminen

Litiumioniakut kuuluvat vaarallisten aineiden lainsäädännön piiriin.
Akkujen kuljetus on suoritettava paikallisten, kansallisten ja kansainvälisten määräysten ja sääntöjen mukaisesti.
Käyttäjät voivat kuljettaa näitä akkuja maanteitse ilman lisävaatimuksia.
Litiumioniakkujen kaupallinen kuljetus kuljetusyhtiöiden toimesta on vaarallisten tavaroiden kuljetusta koskevien sääntöjen alaista.
Lähetyksen valmistelut ja kuljetus voidaan suorittaa vain asianmukaisesti koulutettujen henkilöiden toimesta. Koko prosessia on valvottava ammattimaisesti.
Seuraavia kohtia on noudatettava ladattavia akkuja kuljetettaessa:
Varmista, että akun kosketinliittimet on suojattu ja eristetty oikosulkujen estämiseksi.
Varmista, että akku on kiinnitetty, jotta se ei pääse liikkumaan pakkauksen sisällä.
Vaurioituneita tai vuotavia akkuja ei saa kuljettaa.
Ota yhteyttä kuljetusyhtiöön saadaksesi lisätietoja.

⚠ ***HUOMIO!***

Älä lähetä akkuja, joiden kotelo on vaurioitunut.

Huolto ja hoito

⚠ ***VAROITUS!***

Ennen kuin teet mitään toimenpiteitä sähkötyökalulle, irrota akku työkalusta.

Puhdistaminen

⚠ ***HUOMIO!***

Käytä aina suojalaseja, kun puhdistat kuivalla paineilmalla.

Puhdista sähkötyökalu ja tuuletusaukot säännöllisesti. Puhdistusväli riippuu materiaalista ja käyttöajan pituudesta. Puhalla kotelon sisätila ja moottori puhtaaksi kuivalla paineilmalla säännöllisin välein.

Korjaukset

Korjaukset saa tehdä vain valtuutettu huoltoliike.

i ***HUOMAA***

Älä irrota kotelon ruuveja takuuaikana. Tämän vaatimuksen noudattamatta jättäminen mitätöi kaikki valmistajan takuuseen liittyvät vaateet.

Varaosat ja lisätarvikkeet

Muut lisäosat, etenkin työkalut ja lisäosat, löytyvät valmistajan tuoteluetteloista. Räjäytyskuvat ja varaosaluettelot löydät kotisivuiltamme: **www.flex-tools.com.**

Hävittämistä koskevat tiedot

⚠ ***VAROITUS!***

Tee käytöstä poistetut sähkötyökalut käyttökelvottomiksi:

– *akkukäyttöiset poista akku.*

Vain EU-maat

Älä hävitä sähkötyökaluja kotitalousjätteen joukossa!

Vanhoja sähkö- ja elektroniikkalaitteita koskevan eurooppalaisen direktiivin 2012/19/EU ja sen maakohtaisten sovellusten mukaisesti käytetyt sähkötyökalut on kerättävä erikseen ja kierrätettävä ympäristöystävällisellä tavalla.

Raaka-aineiden hyödyntäminen jätteenä hävittämisen sijaan.

Laitteet, lisävarusteet ja pakkaukset pitää kierrättää ympäristöystävällisellä tavalla. Muoviset osat on merkitty kierrätykseen materiaalityypin mukaisesti.

⚠ ***VAROITUS!***

Älä hävitä akkuja tai paristoja kotitalousjätteen seassa, polttamalla tai heittämällä veteen. Älä avaa käytettyjä akkuja tai paristoja.

Vain EU-maat:

Asetuksen 2023/1542 mukaan vialliset tai käytetyt akut ja paristot on kierrätettävä.

i ***HUOMAA***

Kysy jälleenmyyjältä tietoa hävitysvaihtoehdoista!

CE-Vaatimustenmukaisuusvakuutus

Vaatimustenmukaisuusvakuutukset ovat tämän käyttöohjeen liitteenä 1.

Vastuun poissulkeminen

Valmistaja ja valmistajan edustaja eivät vastaa vahingoista tai voiton menetyksestä, joiden syynä on liiketoiminnan keskeytyminen johtuen tuotteesta tai siitä, ettei tuotetta mahdollisesti voida käyttää.

Valmistaja ja valmistajan edustaja eivät vastaa vahingoista, joiden syynä on ohjeiden vastainen käyttö tai tuotteen käyttö muiden kuin valmistajan tuotteiden kanssa.

Περιεχόμενα

Σύμβολα που χρησιμοποιούνται σε αυτό το εγχειρίδιο 100
Σύμβολα στο προϊόν.....100
Σημαντικές πληροφορίες ασφαλείας....100
Θόρυβος και κραδασμοί.....101
Τεχνικά Χαρακτηριστικά 102
Επισκόπηση 102
Οδηγίες χρήσης 102
Μεταφορά 107
Συντήρηση και φροντίδα 108
Πληροφορίες διάθεσης.....108
Δήλωση συμμόρφωσης ΕΕ.....108
Απαλλαγή ευθύνης.....109

Σύμβολα που χρησιμοποιούνται σε αυτό το εγχειρίδιο

⚠ ***ΠΡΟΕΙΔΟΠΟΙΗΣΗ!***

Υποδηλώνει επικείμενο κίνδυνο. Η μη τήρηση αυτής της προειδοποίησης μπορεί να οδηγήσει σε θάνατο ή σε εξαιρετικά σοβαρό τραυματισμό.

⚠ ***ΠΡΟΣΟΧΗ!***

Υποδηλώνει το ενδεχόμενο μιας επικίνδυνης κατάστασης. Η μη τήρηση αυτής της προειδοποίησης μπορεί να οδηγήσει σε ελαφρύ τραυματισμό ή σε υλικές ζημιές.

i ***ΣΗΜΕΙΩΣΗ***

Υποδηλώνει συμβουλές χρήσης και σημαντικές πληροφορίες.

Σύμβολα στο προϊόν



Πριν χρησιμοποιήσετε την μπαταρία, διαβάστε το εγχειρίδιο λειτουργίας.



Φοράτε προστασία για τα μάτια και την ακοή



Πληροφορίες διάθεσης για το παλαιό εργαλείο (βλ. σελίδα 108)

CE Σήμανση CE

UKCA Σήμανση UKCA

Σημαντικές πληροφορίες ασφαλείας

⚠ ***ΠΡΟΕΙΔΟΠΟΙΗΣΗ!***

Προτού χρησιμοποιήσετε το ηλεκτρικό εργαλείο, παρακαλούμε διαβάστε τα παρακάτω και ενεργείστε ανάλογα:

- *με τις παρούσες οδηγίες χρήσης,*
- *τις «Γενικές οδηγίες ασφαλείας» για το χειρισμό ηλεκτρικών εργαλείων στο εσώκλειστο φυλλάδιο (αριθ. φυλλαδίου: 315915),*
- *τους κανόνες που ισχύουν στην εγκατάσταση και τους κανονισμούς πρόληψης ατυχημάτων.*

Αυτό το ηλεκτρικό εργαλείο ανταποκρίνεται στην πιο σύγχρονη τεχνολογία και έχει κατασκευαστεί σύμφωνα με τους αναγνωρισμένους κανονισμούς ασφαλείας.

Ωστόσο, όταν χρησιμοποιείται το ηλεκτρικό εργαλείο μπορεί να αποτελέσει κίνδυνο για τη ζωή και τη σωματική ακεραιότητα του χρήστη ή τρίτων, όπως και να προκληθεί υλική ζημιά στο ηλεκτρικό εργαλείο ή σε άλλη ιδιοκτησία.

Το ηλεκτρικό εργαλείο πρέπει να χρησιμοποιείται

- *για την προβλεπόμενη χρήση του*
- *εφόσον είναι σε άριστη κατάσταση λειτουργίας.*

Βλάβες με επίπτωση στην ασφάλεια θα πρέπει να αποκαθίστανται αμέσως.

Προβλεπόμενη χρήση

Το καρφωτικό πλαισίων προορίζεται

- για εμπορική χρήση στη βιομηχανία και το εμπόριο,
- για την οδήγηση καρφιών σε ξύλινα τεμάχια επεξεργασίας.

Οδηγίες ασφαλείας για το καρφωτικό πλαισίων

⚠ ***ΠΡΟΕΙΔΟΠΟΙΗΣΗ!***

Διαβάστε όλες τις προειδοποιήσεις ασφάλειας, τις οδηγίες, τις απεικονίσεις και τις προδιαγραφές που παρέχονται με το παρόν ηλεκτρικό εργαλείο*. Εάν δεν τηρηθούν όλες οι οδηγίες που αναφέρονται παρακάτω, μπορεί να προκληθεί ηλεκτροπληξία, πυρκαγιά και/ή σοβαρός τραυματισμός. Φυλάξτε όλες τις προειδοποιήσεις και τις οδηγίες για μελλοντική αναφορά.*

- **Πάντα να υποθέτετε ότι το εργαλείο περιέχει συνδετήρες/καρφιά.** Ο απρόσεκτος χειρισμός του καρφωτικού μπορεί να οδηγήσει σε απροσδόκητη πυροδότηση των συνδετήρων και σε ατομικό τραυματισμό.
- **Μην στρέφετε το εργαλείο προς τον εαυτό σας ή σε παρακείμενα άτομα.** Απροσδόκητη ενεργοποίηση εξαπολύει τον συνδετήρα με αποτέλεσμα τραυματισμό.
- **Μην ενεργοποιείτε το εργαλείο παρά μόνο εάν έχει τοποθετηθεί σφιχτά κόντρα στο τεμάχιο επεξεργασίας.** Εάν το εργαλείο δεν έρχεται σε επαφή με το τεμάχιο επεξεργασίας, ο συνδετήρας ενδέχεται να εκτραπεί μακριά από τον στόχο σας.
- **Αποσυνδέετε το εργαλείο από την πηγή τροφοδοσίας όταν ο συνδετήρας μπλοκάρει στο εργαλείο.** Κατά την αφαίρεση ενός μπλοκαρισμένου συνδετήρα, το καρφωτικό μπορεί να ενεργοποιηθεί κατά λάθος εάν είναι συνδεδεμένο.
- **Να είστε προσεκτικοί κατά την αφαίρεση ενός μπλοκαρισμένου συνδετήρα.** Ο μηχανισμός μπορεί να βρίσκεται υπό συμπίεση και ο συνδετήρας μπορεί να εξαπολυθεί βίαια κατά την προσπάθεια απελευθέρωσης μιας κατάστασης μπλοκαρίσματος.
- **Μην χρησιμοποιείτε αυτό το καρφωτικό για τη στερέωση ηλεκτρικών καλωδίων.** Δεν έχει σχεδιαστεί για εγκατάσταση ηλεκτρικών καλωδίων και μπορεί να προκαλέσει ζημιά στη μόνωση των ηλεκτρικών καλωδίων με αποτέλεσμα ηλεκτροπληξία ή κινδύνους πυρκαγιάς.
- **Κρατάτε το ηλεκτρικό εργαλείο από τις μονωμένες λαβές, όταν πραγματοποιείτε εργασίες όπου το εξάρτημα κοπής ή ο σφιγκτήρας μπορεί να έρθει σε επαφή με κρυφές καλωδιώσεις.** Εάν το εξάρτημα κοπής ή ο σφιγκτήρας έρθουν σε επαφή με ηλεκτροφόρα καλώδια, ενδέχεται τα εκτεθειμένα μεταλλικά μέρη του ηλεκτρικού εργαλείου να καταστούν ηλεκτροφόρα και να προκαλέσουν ηλεκτροπληξία στον χειριστή.

Θόρυβος και κραδασμοί

Οι τιμές θορύβου και κραδασμών έχουν προσδιοριστεί σύμφωνα με το πρότυπο EN 60745.
Οι τιμές A σταθμισμένου θορύβου του ηλεκτρικού εργαλείου είναι τυπικά:

– Στάθμη ηχητικής πίεσης L_{pA}:	92 dB(A)
– Στάθμη ηχητικής ισχύος L_{WA}:	103 dB(A)
– Αβεβαιότητα:	K = 3 dB

Συνολική τιμή κραδασμών:

– Τιμή εκπομπών a_h:	5,8 m/s^2
– Αβεβαιότητα:	K = 1,5 m/s^2
– Επαναλαμβανόμενες δονήσεις κρούσης(p_F):	K = 3069 m/s^2
– Αβεβαιότητα:	K = 1042 m/s^2

ΠΡΟΣΟΧΗ!

Οι καθορισμένες μετρημένες τιμές ισχύουν για καινούργια ηλεκτρικά εργαλεία. Η καθημερινή χρήση προκαλεί αλλαγές στις τιμές θορύβου και κραδασμών.

ΣΗΜΕΙΩΣΗ

Η δηλωθείσα συνολική τιμή (ή τιμές) κραδασμών και η δηλωθείσα τιμή (ή τιμές) εκπομπής θορύβου έχουν μετρηθεί σύμφωνα με μια τυπική μέθοδο δοκιμής και μπορούν να χρησιμοποιηθούν για τη σύγκριση ενός εργαλείου με ένα άλλο. Μπορούν επίσης να χρησιμοποιηθούν σε μια προκαταρκτική αξιολόγηση της έκθεσης.
Το δηλωθέν επίπεδο εκπομπής κραδασμών και η τιμή (ή τιμές) εκπομπής θορύβου αντιπροσωπεύουν τις κύριες εφαρμογές του εργαλείου. Ωστόσο, εάν το εργαλείο χρησιμοποιείται για διαφορετικές εφαρμογές, με διαφορετικά εξαρτήματα ή με κακή συντήρηση, το επίπεδο εκπομπής κραδασμών και η τιμή (ή τιμές) εκπομπής θορύβου ενδέχεται να διαφέρουν. Αυτό μπορεί να αυξήσει σημαντικά το επίπεδο έκθεσης κατά τη διάρκεια της συνολικής περιόδου εργασίας.
Για μια ακριβή εκτίμηση του επιπέδου έκθε-

σης σε κραδασμούς και της τιμής (ή τιμών) εκπομπής θορύβου, είναι επίσης απαραίτητο να ληφθούν υπόψη οι χρόνοι κατά τους οποίους το εργαλείο είναι απενεργοποιημένο ή λειτουργεί αλλά δεν χρησιμοποιείται πραγματικά. Αυτό μπορεί να μειώσει σημαντικά το επίπεδο έκθεσης κατά τη διάρκεια της συνολικής περιόδου εργασίας.
Προσδιορίστε πρόσθετα μέτρα ασφαλείας για την προστασία του χειριστή από τις επιπτώσεις των κραδασμών και του θορύβου, όπως: Συντήρηση του εργαλείου και των εξαρτημάτων, διατήρηση των χεριών ζεστών, οργάνωση του τρόπου εργασίας.

⚠ ***ΠΡΟΣΟΧΗ!***

Φοράτε ωτοασπίδες όταν η ηχητική πίεση υπερβαίνει τα 85 dB(A).

Τεχνικά Χαρακτηριστικά

Τύπος προϊόντος		NF 50-90 18 EC
Προϊόν		Καρφωτικό πλαισίων
Ονομαστική τάση	Vdc	18
Χωρητικότητα γεμιστήρα	pcs	53
Επεκτεταμένη χωρητικότητα γεμιστήρα	pcs	96
Τύπος καρφιού	mm	Μήκος: 50-90
	mm	Διάμετρος: 2,8 - 3,3
Γωνία συρραφής	°	30-34
Βάρος	kg	4,3*
Μπαταρία	18 V	AP18...Σειρά AP18...XTΣειρά
Εύρος φορτιστή		CA 18... Σειρά CA12/18 ... Σειρά
Θερμοκρασία φόρτισης		0~40°C
Θερμοκρασία λειτουργίας		-10~40°C
Θερμοκρασία αποθήκευσης		-20~50°C

* Μετρήθηκε χωρίς μπαταρία (μπορείτε να βρείτε το βάρος της μπαταρίας στο www.flex-tools.com), χωρίς εργαλείο.

Επισκόπηση (βλ. εικόνα A)

Η αρίθμηση των χαρακτηριστικών του προϊόντος αναφέρεται στην απεικόνιση του ηλεκτρικού εργαλείου στη σελίδα με τα γραφικά.

1. **Επαφή τεμαχίου επεξεργασίας**
2. **Επιλογέας βάθους**
3. **Φως εργασίας LED**
4. **Διακόπτης-σκανδάλης**
5. **Λαβή**
6. **Διάταξη ώθησης γεμιστήρα**
7. **Μοχλός απελευθέρωσης διάταξης ώθησης**
8. **Παραθυράκι ένδειξης καρφιών**
9. **Λειτουργία ενεργοποίησης επαφής**
10. **Κουμπί επιλογής λειτουργίας**
11. **Διακόπτης λειτουργίας**
12. **Απλή λειτουργία ενεργοποίησης αλληλουχίας**
13. **Άγκιστρο δοκού**
14. **Αποθήκευση εξάγωνου κλειδιού**
15. **Εξάγωνο κλειδί**
16. **Άγκιστρο ζώνης**
17. **Κάλυμμα προστασίας ολίσθησης ασφαλείας (x3)**
18. **Μύτες No-mar (×3)**

    Η μύτη No-mar και το κάλυμμα προστασίας από ολίσθηση δεν μπορούν να χρησιμοποιηθούν ταυτόχρονα. Αφαιρέστε το κάλυμμα προστασίας από ολίσθηση από το σημείο επαφής με το τεμάχιο επεξεργασίας και στη συνέχεια τοποθετήστε τη μύτη no-mar.

Οδηγίες χρήσης

⚠ ***ΠΡΟΕΙΔΟΠΟΙΗΣΗ!***

Αφαιρείτε την μπαταρία πριν από την εκτέλεση οποιασδήποτε εργασίας στο ηλεκτρικό εργαλείο.

Πριν από την ενεργοποίηση του ηλεκτρικού εργαλείου

Αποσυσκευάστε το ηλεκτρικό εργαλείο και

τα εξαρτήματα και βεβαιωθείτε ότι δεν λείπουν ή έχουν υποστεί ζημιά παρελκόμενα.

i ***ΣΗΜΕΙΩΣΗ***

Οι μπαταρίες δεν είναι φορτισμένες πλήρως κατά την παράδοση. Πριν από την αρχική χρήση, φορτίστε τις μπαταρίες πλήρως. Ανατρέξτε στο εγχειρίδιο του φορτιστή.

Συμβουλές για μεγάλη διάρκεια ζωής της μπαταρίας

⚠ ***ΠΡΟΣΟΧΗ!***

- *Μην φορτίζετε ποτέ τις μπαταρίες σε θερμοκρασίες κάτω από 0 °C ή πάνω από 40 °C.*
- *Μην φορτίζετε τις μπαταρίες σε περιβάλλοντα με υψηλή υγρασία αέρα ή θερμοκρασία περιβάλλοντος.*
- *Μην καλύπτετε τις μπαταρίες και το φορτιστή κατά τη διάρκεια της διαδικασίας φόρτισης.*
- *Αποσυνδέστε το βύσμα του φορτιστή από την πρίζα ρεύματος στο τέλος της διαδικασίας φόρτισης.*

Η μπαταρία και ο φορτιστής θερμαίνονται κατά τη διαδικασία φόρτισης. Αυτό είναι απολύτως φυσιολογικό!

i ***ΣΗΜΕΙΩΣΗ***

Ακολουθείτε τις οδηγίες για τη σωστή φόρτιση της μπαταρίας, όπως περιγράφονται στις οδηγίες λειτουργίας της μπαταρίας.
Εάν οι μπαταρίες δεν χρησιμοποιούνται για μεγάλο χρονικό διάστημα, αποθηκεύστε τις μερικώς φορτισμένες σε δροσερό μέρος.

Εισαγωγή/Αντικατάσταση της μπαταρίας (βλ. εικόνα B1-B2)

- Πιέστε τη φορτισμένη μπαταρία μέσα στο ηλεκτρικό εργαλείο, μέχρι να ακουστεί ένα κλικ ότι μπήκε στη θέση της (βλ. εικόνα B1).
- Για να την αφαιρέσετε, πιέστε το κουμπί αποδέσμευσης (1.) και τραβήξτε την μπαταρία (2.) προς τα έξω (βλ. εικόνα B2).

⚠ ***ΠΡΟΣΟΧΗ!***

Όταν η συσκευή δε χρησιμοποιείται, προστατεύετε τις επαφές της μπαταρίας. Ασύνδετα μεταλλικά μέρη μπορούν να βραχυκυκλώσουν τις επαφές και ενέχει κίνδυνος έκρηξης και πυρκαγιάς!

Άγκιστρο ζώνης (βλέπε εικόνα C)

Το εργαλείο σας αποστέλλεται με ένα αφαιρούμενο άγκιστρο ζώνης (16) που μπορεί να τοποθετηθεί σε οποιαδήποτε πλευρά του εργαλείου. Μπορείτε να χρησιμοποιήσετε το άγκιστρο για να κρεμάσετε το εργαλείο σε μια ζώνη.

Εγκατάσταση του άγκιστρου στο εργαλείο:

- Αφαιρέστε την μπαταρία.
- Ευθυγραμμίστε το άγκιστρο με τις οπές στη βάση του εργαλείου.
- Εισάγετε την βίδα και σφίξτε την καλά με το παρεχόμενο κλειδί άλλεν (15).

Αφαιρέστε το άγκιστρο από το εργαλείο:

- Αφαιρέστε την μπαταρία.
- Χρησιμοποιήστε το κλειδί άλλεν για να χαλαρώσετε την βίδα και να αφαιρέσετε το άγκιστρο.

Άγκιστρο δοκού (βλέπε εικόνα D)

⚠ ***ΠΡΟΕΙΔΟΠΟΙΗΣΗ!***

Για να μειώσετε τον κίνδυνο τραυματισμού από πτώση του καρφωτικού πλαισίων σε χειριστές ή παρευρισκόμενους, ποτέ μην κρεμάτε το εργαλείο χρησιμοποιώντας το άγκιστρο δοκού σε ψηλά σημεία ή σε δυνητικά ασταθείς επιφάνειες και εξασφαλίζετε ότι υποστηρίζεται με ασφάλεια. Μην κρεμάτε το καρφωτικό από ηλεκτρικά καλώδια. *Βεβαιωθείτε ότι η περιοχή από κάτω είναι καθαρή για να μειώσετε τον κίνδυνο πτώσης του εργαλείου και χτυπήματος ατόμων ή αντικειμένων από κάτω. Χρησιμοποιήστε το άγκιστρο μόνο για την ανάρτηση του καρφωτικού. Η χρήση του άγκιστρου για την ανάρτηση διαφορετικών αντικειμένων μπορεί να οδηγήσει σε σοβαρό τραυματισμό. Μην χρησιμοποιείτε το άγκιστρο για να φτάσετε κάποιο άλλο αντικείμενο και σε καμία περίπτωση μην το χρησιμοποιείτε για να στηρίξετε το βάρος σας.*

⚠ ***ΠΡΟΕΙΔΟΠΟΙΗΣΗ!***

Βεβαιωθείτε ότι το άγκιστρο δοκού έχει ασφαλιστεί σωστά στο εργαλείο με δύο βίδες. Μην χρησιμοποιείτε κατεστραμμένα άγκιστρα και βίδες. *Πριν από τη χρήση, ελέγχετε πάντα για ζημιές, ρωγμές ή παραμορφώσεις και βεβαιώνεστε ότι οι βίδες είναι σφιγμένες. Χρησιμοποιήστε το παρεχόμενο κλειδί άλλεν για να σφίξετε τις βίδες αν χρειαστεί.*

Το άγκιστρο δοκού (13) είναι εργοστασιακά εγκατεστημένο στο καρφωτικό πλαισίων. Για να το χρησιμοποιήσετε, περιστρέψτε το άγκιστρο δοκού μέχρι να κλειδώσει στην ανοιχτή θέση. Όταν δεν χρησιμοποιείται, περιστρέφετε πάντα το άγκιστρο δοκού πίσω μέχρι να ασφαλίσει στην κλειστή θέση.

Για τροφοδοσία ή αφαίρεση καρφιών (βλέπε εικόνα E)

⚠ ***ΠΡΟΕΙΔΟΠΟΙΗΣΗ!***

Αφαιρέστε την μπαταρία από το εργαλείο πριν τροφοδοτήσετε ή αφαιρέσετε καρφιά. *Σε αντίθετη περίπτωση, ενέχει κίνδυνος σοβαρού τραυματισμού.*

⚠ ***ΠΡΟΕΙΔΟΠΟΙΗΣΗ!***

Κρατάτε το εργαλείο στραμμένο μακριά από εσάς και άλλα άτομα κατά την τροφοδοσία των καρφιών. *Σε αντίθετη περίπτωση υφίσταται πιθανός κίνδυνος σοβαρού ατομικού τραυματισμού.*

⚠ ***ΠΡΟΕΙΔΟΠΟΙΗΣΗ!***

Χρησιμοποιήστε μόνο τα καρφιά που συνιστώνται για χρήση με αυτό το εργαλείο. *Η χρήση οποιωνδήποτε άλλων καρφιών μπορεί να οδηγήσει σε δυσλειτουργία του εργαλείου με αποτέλεσμα σοβαρούς τραυματισμούς.*

⚠ ***ΠΡΟΕΙΔΟΠΟΙΗΣΗ!***

Μην τροφοδοτείτε ποτέ καρφιά με την επαφή του τεμαχίου επεξεργασίας ή με τη σκανδάλη ενεργοποιημένη. *Κάτι τέτοιο θα μπορούσε να οδηγήσει σε πιθανό σοβαρό ατομικό τραυματισμό.*

⚠ ***ΠΡΟΣΟΧΗ!***

Μην αφήσετε τη διάταξη ώθησης του γεμιστήρα να επιστρέφει απότομα χωρίς να την καθοδηγήσετε. *Αυτό θα μπορούσε να προκαλέσει ζημιά στη διάταξη ώθησης του γεμιστήρα και υπάρχει κίνδυνος να μαγκωθούν τα δάχτυλά σας.*

Για την τροφοδοσία καρφιών:

- Αφαιρέστε την μπαταρία.
- Με την άκρη του εργαλείου στραμμένη μακριά από εσάς ή άλλα άτομα, εισάγετε τα καρφιά στη σχισμή (E-1) στο άκρο του γεμιστήρα και ωθήστε τα προς τα εμπρός.
- Πατήστε και κρατήστε το μοχλό αποδέσμευσης της διάταξης ώθησης (7) και σύρετε τη διάταξη ώθησης γεμιστήρα (6) πίσω περνώντας την από το άκρο των καρφιών.
- Συνεχίστε να κρατάτε τη διάταξη ώθησης γεμιστήρα αλλά αποδεσμεύστε τον μοχλό αποδέσμευσης διάταξης ώθησης. Αργά σύρετε τη διάταξη ώθησης προς τα εμπρός μέχρι να ακουμπήσει κόντρα στα καρφιά.
- Επαναπροσαρτήστε την μπαταρία και επανενεργοποιήστε το καρφωτικό πατώντας και κρατώντας τον διακόπτη λειτουργίας για 1 δευτερόλεπτο.
- Μπορείτε να παρακολουθείτε τον αριθμό των υπόλοιπων καρφιών από το παραθυράκι ένδειξης καρφιών (8) και να τροφοδοτείτε περισσότερα καρφιά εφόσον απαιτείται.

Για την απομάκρυνση καρφιών:

- Αφαιρέστε την μπαταρία.
- Πατήστε παρατεταμένα τον μοχλό αποδέσμευσης διάταξης ώθησης (7) και σύρετε αργά τη διάταξη ώθησης στο μπροστινό μέρος του γεμιστήρα.
- Απελευθερώστε το μοχλό και αφαιρέστε τα καρφιά.

Ρύθμιση βάθους εισαγωγής (βλέπε εικόνα F)

⚠ ***ΠΡΟΕΙΔΟΠΟΙΗΣΗ!***

Στρέφετε πάντα το καρφωτικό μακριά από τον εαυτό σας και τους άλλους όταν κάνετε ρυθμίσεις. *Σε αντίθετη περίπτωση μπορεί να προκληθεί σοβαρός τραυματισμός.*

Συνιστάται να δοκιμάζετε το βάθος κίνησης σε ένα άχρηστο τεμάχιο επεξεργασίας για να καθορίσετε το απαιτούμενο βάθος για την εφαρμογή.

- Αφαιρέστε την μπαταρία.
- Γυρίστε τον επιλογέα βάθους (2) αριστερά ή δεξιά για να ρυθμίσετε το βάθος όπως υποδεικνύεται από το βέλος βάθους.

	Μικρότερο βάθος
	Μεγαλύτερο βάθος

- Επαναπροσαρτήστε την μπαταρία και επανεκκινήστε το εργαλείο πατώντας παρατεταμένα τον διακόπτη λειτουργίας για 1 δευτερόλεπτο.
- Οδηγήστε ένα δοκιμαστικό καρφί μετά

από κάθε ρύθμιση μέχρι να ρυθμιστεί το επιθυμητό βάθος.

ΣΗΜΕΙΩΣΗ: Εάν η πίεση του αέρα στον κύλινδρο είναι πολύ χαμηλή, τα καρφιά δεν θα εισαχθούν σωστά στο ξύλο. Σε αυτή την περίπτωση, το καρφωτικό πρέπει να σταλεί για σέρβις.

Οδήγηση καρφιών (βλ. εικόνα G)

⚠ *ΠΡΟΕΙΔΟΠΟΙΗΣΗ!*

Ποτέ μην σφηνώνετε ή συγκρατείτε τον μηχανισμό επαφής του τεμαχίου επεξεργασίας κατά τη λειτουργία του εργαλείου. *Κάτι τέτοιο θα μπορούσε να οδηγήσει σε πιθανό σοβαρό τραυματισμό.*

i *ΣΗΜΕΙΩΣΗ*

Εάν δεν γίνει άλλη ενέργεια μετά την πίεση του διακόπτη λειτουργίας, το καρφωτικό θα απενεργοποιηθεί αυτόματα μετά από 30 λεπτά.

Απλή λειτουργία ενεργοποίησης αλληλουχίας:

Η απλή ενεργοποίηση αλληλουχίας παρέχει την πιο ακριβή τοποθέτηση καρφιών.

- Βεβαιωθείτε ότι το τεμάχιο επεξεργασίας είναι ασφαλισμένο πριν εκτελέσετε οποιοδήποτε χειρισμό.
- Προσαρτήστε την μπαταρία και εκκινήστε το εργαλείο πατώντας παρατεταμένα τον διακόπτη λειτουργίας (11) για 1 δευτερόλεπτο.
- Πιέστε σύντομα το κουμπί επιλογής λειτουργίας (10) για να επιλέξετε την απλή λειτουργία ενεργοποίησης αλληλουχίας " ".
- Πιάστε σφιχτά το εργαλείο για να διατηρήσετε τον έλεγχο.
- Τοποθετήστε την επαφή τεμαχίου (1) του εργαλείου στην επιφάνεια εργασίας.
- Πιέστε το εργαλείο κόντρα στην επιφάνεια εργασίας για να πιέσετε την επαφή τεμαχίου. Στη συνέχεια, πιέστε τον διακόπτη σκανδάλη (4) για να οδηγήσετε ένα καρφί.
- Απελευθερώστε τον διακόπτη σκανδάλη και σηκώστε το άκρο από το τεμάχιο εργασίας για να ολοκληρώσετε την εργασία καρφώματος.
- Επαναλάβετε τα βήματα για να εισαγάγετε περισσότερα καρφιά.

ΕΙΔΟΠΟΙΗΣΗ: Κρατήστε την σκανδάλη πατημένη μέχρι να ολοκληρωθεί ο κύκλος εισαγωγής.

Εάν δεν εκτελεστεί άλλη ενέργεια για περισσότερα από 5 δευτερόλεπτα μετά την πίεση της επαφής τεμαχίου επεξεργασίας χωρίς αποδέσμευση, η εξαπόλυση θα είναι κλειδωμένη μέχρι ο χρήστης να αποδεσμεύσει την επαφή τεμαχίου επεξεργασίας και τον διακόπτη σκανδάλη και επανεκκινήσει τη λειτουργία.

Λειτουργία ενεργοποίησης επαφής:

Η ενεργοποίηση επαφής επιτρέπει πολύ γρήγορη επαναλαμβανόμενη τοποθέτηση καρφιών.

- Βεβαιωθείτε ότι το τεμάχιο επεξεργασίας είναι ασφαλισμένο πριν εκτελέσετε οποιοδήποτε χειρισμό.
- Προσαρτήστε την μπαταρία και ξεκινήστε το εργαλείο πατώντας παρατεταμένα τον διακόπτη λειτουργίας (11) για 1 δευτερόλεπτο.
- Πιέστε σύντομα το κουμπί επιλογής λειτουργίας (10) για να επιλέξετε τη λειτουργία ενεργοποίησης επαφής " ".
- Πιάστε σφιχτά το εργαλείο για να διατηρήσετε τον έλεγχο.
- Πιέστε παρατεταμένα τον διακόπτη σκανδάλη (4).
- Ωθήστε το εργαλείο κόντρα στην επιφάνεια εργασίας για να πιέσετε την επαφή του τεμαχίου επεξεργασίας (1) και να οδηγήσετε ένα καρφί. Κρατήστε τη σκανδάλη πιεσμένη.
- Μετακινήστε το εργαλείο στο επόμενο σημείο καρφώματος και ωθήστε το εργαλείο κόντρα στο τεμάχιο επεξεργασίας για να οδηγήσετε ένα άλλο καρφί.
- Απελευθερώστε τη σκανδάλη όταν ολοκληρώσετε την εργασία.

ΕΙΔΟΠΟΙΗΣΗ: Η λειτουργία ενεργοποίησης επαφής εξακολουθεί να διατηρεί τη λογική της απλής λειτουργίας ενεργοποίησης αλληλουχίας.

Αυτό σημαίνει ότι το εργαλείο μπορεί επίσης να λειτουργήσει πιέζοντας την επαφή του τεμαχίου επεξεργασίας προς την επιφάνεια και πατώντας το διακόπτη σκανδάλη.

Εάν δεν πραγματοποιηθεί άλλη ενέργεια για περισσότερα από 5 δευτερόλεπτα αφότου πατηθεί η επαφή του τεμαχίου επεξεργασίας ή ο διακόπτης σκανδάλη χωρίς αποδέσμευση, η πυροδότηση θα είναι κλειδωμένη μέχρι ο χρήστης να αποδεσμεύσει και τις δύο επαφές τεμαχίου επεξεργασίας και τον διακόπτη σκανδάλη και να επανεκκινήσει τη λειτουργία.

Κλείδωμα σε έλλειψη καρφιών

Όταν έχουν απομείνει 4-5 καρφιά στον γεμιστήρα, το χαρακτηριστικό κλειδώματος σε έλλειψη καρφιών δεν επιτρέπει την συνέχιση λειτουργίας. Για να συνεχίσετε τη λειτουργία, γεμίστε εκ νέου το εργαλείο με καρφιά.

Λυχνίες εργασίας LED (βλ. εικόνα H)

Οι λυχνίες εργασίας LED (3) ανάβουν όταν πατηθεί ο διακόπτης σκανδάλη (4) ή η επαφή τεμαχίου επεξεργασίας (1). Έτσι παρέχεται πρόσθετος φωτισμός της επιφάνειας τεμαχίου επεξεργασίας.
Οι λυχνίες εργασίας LED σβήνουν εντός περίπου 10 δευτερολέπτων αφότου αποδεσμευτεί ο διακόπτης σκανδάλη και η επαφή τεμαχίου επεξεργασίας.

Εγκατάσταση του επεκτεινόμενου γεμιστήρα (βλ. εικόνα I)

Ο γεμιστήρας αυτού του καρφωτικού πλαισίων μπορεί να αντικατασταθεί από τον επεκτεινόμενο γεμιστήρα EM 96 NF 50-90 (όχι ως στάνταρ εξοπλισμός), ο οποίος χωράει μέχρι και 96 καρφιά μειώνοντας την ανάγκη επαναφόρτωσης κατά τη διάρκεια μεγάλων περιόδων χρήσης.

- Αφαιρέστε την μπαταρία και τα καρφιά από το εργαλείο.
- Αφαιρέστε τις τρεις βίδες χρησιμοποιώντας το κλειδί άλλεν που παρέχεται με το καρφωτικό.
- Αφαιρέστε τον αρχικό γεμιστήρα.
- Συνδέστε τον επεκτεινόμενο γεμιστήρα 30° στο καρφωτικό πλαισίων και ασφαλίστε τον σφίγγοντας τις τρεις νέες βίδες που παρέχονται χρησιμοποιώντας ένα κλειδί άλλεν.
- Φορτώστε τα καρφιά.
- Επαναπροσαρτήστε την μπαταρία και επανεκκινήστε το εργαλείο.

Αφαίρεση ενός μπλοκαρισμένου καρφιού (βλ. εικόνα J1-J2)

- Αφαιρέστε την μπαταρία.
- Αφαιρέστε τα καρφιά από τον γεμιστήρα.
- Αφαιρέστε τις τρεις βίδες (J-1) χρησιμοποιώντας το παρεχόμενο κλειδί άλλεν (15).
- Αφαιρέστε τον γεμιστήρα.
- Αφαιρέστε το μπλοκαρισμένο καρφί χρησιμοποιώντας ένα κατσαβίδι με επίπεδη κεφαλή ή πένσα εάν είναι απαραίτητο.

ΕΙΔΟΠΟΙΗΣΗ: Μην φθείρετε/γρατζουνίζετε το κανάλι καρφιών ή τον μηχανισμό οδηγού. Το κατσαβίδι πρέπει πάντα να γλιστράει πάνω από το καρφί κατά το άνοιγμα.

- Επαναπροσαρτήστε τον γεμιστήρα και ασφαλίστε τον σφίγγοντας τις τρεις βίδες χρησιμοποιώντας το παρεχόμενο κλειδί άλλεν.
- Επανατροφοδοτήστε τα καρφιά.
- Επαναπροσαρτήστε την μπαταρία και επανεκκινήστε το εργαλείο πατώντας παρατεταμένα τον διακόπτη λειτουργίας για 1 δευτερόλεπτο.

i ***ΣΗΜΕΙΩΣΗ***

*Η οδήγηση των καρφιών πολύ βαθιά μέσα στο υλικό, υπερβολικά υπολείμματα ή μπλοκαρισμένα καρφιά μπορεί να οδηγήσουν σε μπλοκάρισμα της διάταξης εκτόξευσης στην κατώτερή της θέση. Η διάταξη εκτόξευσης μπορεί συνήθως να επιστρέψει στην θέση λειτουργίας πατώντας το στοιχείο επαφής κόντρα σε ένα πρόχειρο τεμάχιο ξύλου και πατώντας την σκανδάλη. Ανατρέξτε στο κεφάλαιο "**Ανάσυρση μιας διάταξης εκτόξευσης που έχει πέσει**" παρακάτω σε αυτό το εγχειρίδιο.*

Λειτουργία προστασίας θερμοκρασίας

Η λειτουργία προστασίας θερμοκρασίας προστατεύει το εργαλείο όταν αυτό χρησιμοποιείται σε ακραίες θερμοκρασίες ψύχους/υψηλές θερμοκρασίες (εκτός του προτεινόμενου εύρους θερμοκρασίας περιβάλλοντος λειτουργίας) ή εάν το εργαλείο υπερθερμανθεί/παγώσει κατά τη διάρκεια της χρήσης. Εάν συμβεί αυτό, το εργαλείο δεν λειτουργεί και ο διακόπτης λειτουργίας/οι λυχνίες ένδειξης LED αναβοσβήνουν εναλλάξ. Αφήστε το εργαλείο να ζεσταθεί ή να κρυώσει πριν από τη χρήση.

Διαγνωστικές ενδείξεις

Οι ενδεικτικές λυχνίες LED κάτω από τον διακόπτη λειτουργίας (11) και το κουμπί λειτουργίας (9 και 12) παρέχουν επίσης ανατροφοδότηση για να υποδείξουν προβλήματα με το εργαλείο και/ή την μπαταρία. Ανατρέξτε στον πίνακα παρακάτω για να ερμηνεύσετε το μήνυμα που υποδηλώνουν οι λυχνίες LED που αναβοσβήνουν και πιθανές λύσεις.

Πρόβλημα	Ενδεικτική λυχνία με ισχύ διακόπτης	Ενδεικτική λυχνία σε " I "	Ενδεικτική λυχνία σε " III "	Αντιμετώπιση
Η θερμοκρασία της μπαταρίας είναι πολύ υψηλή.	Αναβοσβήνει	Ανενεργό	Ανενεργό	Αφήστε την μπαταρία να κρυώσει ή χρησιμοποιήστε μια διαφορετική μπαταρία.
Χαμηλή τάση μπαταρίας.	Αναβοσβήνει	Ανενεργό	Ανενεργό	
Η θερμοκρασία των ηλεκτρονικών εξαρτημάτων είναι πολύ υψηλή μετά από συνεχή λειτουργία.	Ανενεργό	Αναβοσβήνει εναλλάξ		Αφήστε το εργαλείο να κρυώσει.
Κακή σύνδεση ή άλλη βλάβη στην ηλεκτρική σύνδεση	Ανενεργό	Ανενεργό	Ανενεργό	Αφαιρέστε και επαναπροσαρτήστε την μπαταρία, κατόπιν επανεκκινήστε το εργαλείο. Ή επικοινωνήστε με το εξουσιοδοτημένο κέντρο εξυπηρέτησης πελατών για επισκευές.
Το εργαλείο σταμάτησε. Ή βραχυκύκλωμα	Αναβοσβήνει ταυτόχρονα			Επανεκκινήστε το εργαλείο. Ή επικοινωνήστε με το εξουσιοδοτημένο κέντρο εξυπηρέτησης πελατών για επισκευές.
Βλάβη ηλεκτρονικών εξαρτημάτων.	Ανενεργό	Αναβοσβήνει ταυτόχρονα		Επικοινωνήστε με το εξουσιοδοτημένο κέντρο εξυπηρέτησης πελατών για επισκευές.

Εκ νέου ανάσυρση μιας διάταξης εκτόξευσης που έχει πέσει (βλ. εικόνα K)

- Αφαιρέστε την μπαταρία και όλα τα καρφιά.
- Ρυθμίστε τον επιλογέα βάθους (2) στο ελάχιστο βάθος.
- Επανατοποθετήστε την μπαταρία, στη συνέχεια πατήστε παρατεταμένα το διακόπτη λειτουργίας (11) για 1 δευτερόλεπτο.
- Τραβήξτε πίσω τη διάταξη ώθησης γεμιστήρα (6) και κρατήστε τον.
- Πιέστε την επαφή του τεμαχίου επεξεργασίας (1) κόντρα σε ένα τεμάχιο επεξεργασίας.
- Πατήστε τον διακόπτη-σκανδάλη (4).
- Η διάταξη εκτόξευσης θα ανασυρθεί.
- Επανατροφοδοτήστε τα καρφιά.

Μεταφορά

Οι μπαταρίες ιόντων λιθίου υπόκεινται στις απαιτήσεις της νομοθεσίας για τα επικίνδυνα εμπορεύματα.
Η μεταφορά των εν λόγω μπαταριών πρέπει να γίνεται σύμφωνα με τις τοπικές, εθνικές και διεθνείς διατάξεις και κανονισμούς.
Οι χρήστες μπορούν να μεταφέρουν αυτές τις μπαταρίες οδικώς χωρίς περαιτέρω απαιτήσεις.
Η εμπορική μεταφορά μπαταριών ιόντων λιθίου από ναυτιλιακές εταιρείες υπόκειται στους κανονισμούς για τη μεταφορά επικίνδυνων εμπορευμάτων. Η προετοιμασία της αποστολής και η μεταφορά επιτρέπεται να πραγματοποιείται μόνο από κατάλληλα εκπαιδευμένα άτομα. Για την όλη διαδικασία πρέπει να υπάρχει επαγγελματική επιτήρη-

ση.
Κατά τη μεταφορά επαναφορτιζόμενων μπαταριών πρέπει να τηρούνται τα ακόλουθα σημεία:
Βεβαιωθείτε ότι οι ακροδέκτες επαφής της μπαταρίας είναι προστατευμένοι και μονωμένοι για την πρόληψη βραχυκυκλωμάτων.
Βεβαιωθείτε ότι η μπαταρία είναι ασφαλισμένη έναντι μετακίνησης στο εσωτερικό της συσκευασίας.
Οι μπαταρίες που έχουν υποστεί βλάβη ή διαρροή δεν πρέπει να μεταφέρονται.
Επικοινωνήστε με τη ναυτιλιακή σας εταιρεία για περισσότερες πληροφορίες.

⚠ ***ΠΡΟΣΟΧΗ!***

Μην τοποθετείτε μπαταρίες που έχουν κατεστραμμένο περίβλημα.

Συντήρηση και φροντίδα

⚠ ***ΠΡΟΕΙΔΟΠΟΙΗΣΗ!***

Πριν εκτελέσετε οποιαδήποτε εργασία στο ηλεκτρικό εργαλείο, αφαιρέστε την μπαταρία από το εργαλείο.

Καθαρισμός

⚠ ***ΠΡΟΣΟΧΗ!***

Όταν καθαρίζετε με ξηρό πεπιεσμένο αέρα, φοράτε πάντα προστατευτικά γυαλιά.
Καθαρίζετε τακτικά το ηλεκτρικό εργαλείο και τις οπές εξαερισμού. Η συχνότητα καθαρισμού εξαρτάται από το υλικό και τη διάρκεια χρήσης. Καθαρίζετε τακτικά το εσωτερικό του περιβλήματος και του μοτέρ με ξηρό πεπιεσμένο αέρα.

Επισκευές

Οι επισκευές πρέπει να διεξάγονται μόνο από ένα εξουσιοδοτημένο κέντρο εξυπηρέτησης πελατών.

i ***ΣΗΜΕΙΩΣΗ***

Κατά τη διάρκεια της περιόδου εγγύησης μη λασκάρετε τις βίδες στο περίβλημα. Η μη συμμόρφωση με αυτή την απαίτηση ακυρώνει τυχόν αξιώσεις βάσει της εγγύησης του κατασκευαστή.

Ανταλλακτικά και παρελκόμενα

Για άλλα αξεσουάρ, ειδικά για εργαλεία και παρελκόμενα, ανατρέξτε στους καταλόγους του κατασκευαστή. Σχέδια σε λεπτομερή μορφή και λίστες ανταλλακτικών διατίθενται στον ιστότοπό μας: **www.flex-tools.com.**

Πληροφορίες διάθεσης

⚠ ***ΠΡΟΕΙΔΟΠΟΙΗΣΗ!***

Αχρηστεύετε τα παλιά ηλεκτρικά εργαλεία:
– *αφαιρώντας την μπαταρία στα ηλεκτρικά εργαλεία που λειτουργούν με μπαταρία.*



Μόνο χώρες της ΕΕ

Μην απορρίπτετε τα ηλεκτρικά εργαλεία στα οικιακά απορρίμματα!

Σύμφωνα με την ευρωπαϊκή οδηγία 2012/19/ΕΕ σχετικά με τα απόβλητα ηλεκτρικού και ηλεκτρονικού εξοπλισμού και την ενσωμάτωση της οδηγίας αυτής στο εθνικό δίκαιο, τα άχρηστα ηλεκτρικά εργαλεία πρέπει να συλλέγονται ξεχωριστά για να ανακυκλώνονται με τρόπο φιλικό προς το περιβάλλον.



Ανάκτηση πρώτων υλών αντί για διάθεση απορριμμάτων.
Η συσκευή, τα παρελκόμενα και η συσκευασία πρέπει να ανακυκλώνονται με τρόπο φιλικό προς το περιβάλλον. Τα πλαστικά μέρη επισημαίνονται για ανακύκλωση ανάλογα με τον τύπο υλικού.

⚠ ***ΠΡΟΕΙΔΟΠΟΙΗΣΗ!***

Μην απορρίπτετε τις μπαταρίες στα οικιακά απορρίμματα, στη φωτιά ή σε νερό. Μην ανοίγετε τις άχρηστες μπαταρίες.
Μόνο για χώρες της ΕΕ:

Σύμφωνα με την οδηγία 2023/1542, οι ελαττωματικές ή χρησιμοποιημένες μπαταρίες πρέπει να ανακυκλώνονται.

i ***ΣΗΜΕΙΩΣΗ***

Σας παρακαλούμε να ζητήσετε από το κατάστημα αγοράς να σας υποδείξει τους τρόπους διάθεσης!

CE- Δήλωση συμμόρφωσης

Οι Δηλώσεις συμμόρφωσης περιλαμβάνονται στο Παράρτημα 1 του παρόντος εγχειριδίου οδηγιών.

Απαλλαγή ευθύνης

Ο κατασκευαστής και ο αντιπρόσωπός του δεν ευθύνονται για καμία ζημιά ή απώλεια κέρδους λόγω της διακοπής επαγγελματικής δραστηριότητας, η οποία επήλθε λόγω του προϊόντος ή ενός άχρηστου προϊόντος.
Ο κατασκευαστής και ο εκπρόσωπός του δεν ευθύνονται για καμία ζημιά που προκλήθηκε από ακατάλληλη χρήση του προϊόντος ή από τη χρήση του προϊόντος με προϊόντα άλλων κατασκευαστών.

İÇİNDEKİLER

Bu kılavuzda kullanılan semboller. 110
Ürün üzerindeki semboller. 110
Önemli güvenlik bilgileri 110
Ses ve titreşim. 111
Teknik veriler. 111
Genel Bakış 112
Çalıştırma talimatları 112
Taşıma 116
Bakım 116
Bertaraf bilgileri 117
CE Uygunluk beyanı 117
Sorumluluktan muafiyet 117

Bu kılavuzda kullanılan semboller

⚠ ***UYARI!***
Yaklaşan tehlikeyi belirtir. Bu uyarının dikkate alınmaması ölüm veya ağır yaralanmalara neden olabilir.

⚠ ***DİKKAT!***
Olası bir tehlikeli durumu belirtir. Bu uyarının dikkate alınmaması hafif yaralanmalara veya maddi hasara neden olabilir.

i ***NOT***
Uygulama ipuçlarını ve önemli bilgileri belirtir.

Ürün üzerindeki semboller


Aküyü kullanmadan önce kullanım kılavuzunu okuyun.


Göz ve kulak koruması kullanın


Eskiyen aletin bertaraf edilmesine ilişkin bilgiler (bkz. sayfa 117)

CE işareti

UKCA işareti

Önemli güvenlik bilgileri

⚠ ***UYARI!***
Elektrikli aleti kullanmadan önce lütfen aşağıdakileri okuyun ve buna göre hareket edin:

- *burada yer alan çalıştırma talimatlarını,*
- *elektrikli aletlerin kullanımına ilişkin ekteki kitapçıkta yer alan "Genel güvenlik talimatları"nı (broşür no.: 315915),*
- *aletin kullanılacağı alana ilişkin geçerli kuralları ve kazaların önlenmesi ile ilgili düzenlemeleri.*

Bu elektrikli alet son teknoloji ürünü olup, kabul edilen güvenlik düzenlemelerine uygun olarak üretilmiştir.

Bununla birlikte kullanım sırasında elektrikli alet, kullanıcının veya bir üçüncü tarafın hayatı ve sağlığı için tehlike oluşturabilir ya da aletin kendisi veya başka eşyalar zarar görebilir.

Bu elektrikli alet sadece

- *kullanım amacına yönelik olarak*
- *ve mükemmel çalışır durumdayken kullanılabilir.*

Güvenliği tehlikeye atan arızalar derhal onarılmalıdır.

Kullanım amacı

İskelet çivi tabancası şu kullanım amaçları için tasarlanmıştır

- sanayi ve ticari amaçlı kullanım için,
- ahşap iş parçalarına çivi çakmak için.

İskelet çivi tabancası için güvenlik talimatları

⚠ ***UYARI!***
Bu elektrikli alet ile birlikte verilen tüm güvenlik uyarılarını, talimatları, çizimleri ve teknik özellikleri okuyun*. Aşağıdaki talimatların tamamına uyulmaması elektrik çarpması, yangın ve/veya ciddi yaralanma ile sonuçlanabilir. Tüm uyarı ve talimatları gelecekte başvuru amacıyla muhafaza edin.*

- **Aletin her zaman bağlantı parçaları ile dolu olduğunu varsayın.** Çivi tabancasının dikkatsiz kullanımı, bağlantı parçalarının beklenmedik şekilde ateşlenmesine ve yaralanmalara neden olabilir.
- **Aleti kendinize veya yakındaki herhangi bir kişiye doğrultmayın.** Beklenmeyen tetikleme, bağlantı parçalarını boşaltır ve

yaralanmaya neden olur.

- **Alet iş parçasına sıkıca yerleştirilmedikçe aleti çalıştırmayın.** Alet iş parçasıyla temas etmiyorsa bağlantı parçası hedefinizden sapabilir.
- **Bağlantı parçası alete sıkıştığında aleti güç kaynağından ayırın.** Sıkışmış bir bağlantı elemanını çıkarırken çivi çakma makinesi fişe takılıysa yanlışlıkla etkinleştirilebilir.
- **Sıkışmış bir bağlantı parçasını çıkarırken dikkatli olun.** Mekanizma baskı altında olabilir ve sıkışmayı serbest bırakmaya çalışırken bağlantı elemanı güçle boşaltılabilir.
- **Elektrik kablolarını sabitlemek için bu çivi çakma makinesini kullanmayın.** Elektrik kablosu montajı için tasarlanmamıştır ve elektrik kablolarının yalıtımına zarar vererek, elektrik çarpmasına veya yangın tehlikelerine neden olabilir.
- **Kesme aksesuarının veya bağlantı parçasının gizli kablolar ile temas edebileceği bir işlem gerçekleştirirken elektrikli aleti yalıtımlı kavrama yüzeylerinden tutun.** "Elektrikli" bir kabloya temas eden kesme aksesuarı veya bağlantı parçası, elektrikli aletin metal kısımlarını da "elektrikli" yapabilir ve kullanıcıya elektrik çarpılmasına neden olabilir.

Ses ve titreşim

Ses ve titreşim değerleri EN 60745 ile uyumlu olarak ölçülmüştür.
Elektrikli aletin A ağırlıklı gürültü seviyesi tipik olarak:

– Ses basıncı seviyesi L_{pA}: 92 dB(A)
– Ses gücü seviyesi L_{WA}: 103 dB(A)
– Belirsizlik: K = 3 dB

Toplam titreşim değeri:

– Emisyon değeri a_h: 5,8 m/sn.^{2}
– Belirsizlik: K = 1,5 m/sn.^{2}
– Tekrarlanan darbe titreşimleri (p_F): K = 3069 m/s^2
– Belirsizlik: K = 1042 m/s^2

⚠ ***DİKKAT!***
Belirtilen ölçüm değerleri yeni elektrikli aletler için geçerlidir. Günlük kullanım, gürültü ve titreşim değerlerinin değişmesine neden olur.

ⓘ ***NOT***
Beyan edilen toplam titreşim değeri (değerleri) ve beyan edilen gürültü emisyon değeri (değerleri) standart bir test yöntemine uygun olarak ölçülmüştür ve bir aleti diğeriyle karşılaştırmak için kullanılabilir; ayrıca maruz kalmanın ön değerlendirmesinde de kullanılabilirler. Beyan edilen titreşim emisyon seviyesi ve gürültü emisyon değeri (değerleri) aletin ana uygulamalarını temsil eder. Ancak alet farklı uygulamalar için, farklı aksesuarlarla kullanıldığında veya yetersiz bakım yapıldığında, titreşim emisyon seviyesi ve gürültü emisyon değeri (değerleri) farklılık gösterebilir. Bu, toplam çalışma süresi boyunca maruz kalma seviyesini önemli ölçüde artırabilir.

Titreşime maruz kalma seviyesinin ve gürültü emisyon değerinin (değerlerinin) doğru bir şekilde tahmin edilmesi için, aletin kapalı olduğu veya çalıştığı halde fiilen kullanılmadığı sürelerin de dikkate alınması gerekir. Bu, toplam çalışma süresi boyunca maruz kalma seviyesini önemli ölçüde azaltabilir.

Operatörü titreşim ve gürültünün etkilerinden korumak için şu ek güvenlik önlemlerini belirleyin: Aletin ve aksesuarların bakımının yapılması, ellerin sıcak tutulması, çalışma planlarının organize edilmesi.

⚠ ***DİKKAT!***
Ses basıncı 85 dB(A) seviyesinin üzerindeyken kulak koruyucuları takın.

Teknik veriler

Ürün tipi		NF 50-90 18 EC
Ürün		İskelet Çivi Tabancası
Nominal voltaj	Vdc	18
Hazne kapasitesi	pcs	53
Uzatılmış hazne kapasitesi	pcs	96
Çivi tipi	mm	Uzunluk: 50-90
	mm	Çap: 2,8 - 3,3
Kolasyon açısı	°	30-34
Ağırlık	kg	4,3*
Akü	18V	AP18...serisi AP18...XT serisi
Şarj aralığı	CA18...serisi CA12/18...serisi	

Şarj olma sıcaklığı	0~40°C
Çalışma sıcaklığı	-10~40 °C
Depolama sıcaklığı	-20~50°C

* Akü ve alet olmadan ölçülmüştür (akü ağırlığını www.flex-tools.com adresinde bulabilirsiniz).

Genel bakış (bkz. şekil A)

Ürün özelliklerine ait numaralar için teknik resim sayfalarındaki makine çizimlerine bakın.

1. **İş parçası temas elemanı**
2. **Derinlik seçici**
3. **LED çalışma ışığı**
4. **Tetik**
5. **Tutma kolu**
6. **Hazne iticisi**
7. **İtici serbest bırakma kolu**
8. **Çivi göstergesi camları**
9. **Temas ile çalıştırma modu**
10. **Mod seçme düğmesi**
11. **Güç düğmesi**
12. **Tek sıralı çalıştırma modu**
13. **Kiriş kancası**
14. **Alyan anahtarı saklama yeri**
15. **Alyan anahtarı**
16. **Kemer kancası**
17. **Kaydırmaz koruyucu kapak (x3)**
18. **İz bırakmayan uçlar (×3)**

    İz bırakmayan uç ve kaymayı önleyici koruma kapağı aynı anda kullanılamaz. İş parçasıyla temas eden kısımdaki kaymayı önleyici koruma kapağını çıkarın, ardından iz bırakmayan ucu takın.

Çalıştırma talimatları

⚠ ***UYARI!***

Elektrikli alet üzerinde herhangi bir çalışma yapmadan önce aküyü çıkarın.

Elektrikli aleti çalıştırmadan önce

Elektrikli aleti ve aksesuarları ambalajından çıkarın ve eksik veya hasarlı parça olup olmadığını kontrol edin.

i ***NOT***

Ürün teslim edilirken aküler tam olarak şarj edilmemiştir. İlk çalıştırmadan önce aküyü tamamen şarj edin. Şarj cihazının kullanım kılavuzuna bakın.

Uzun akü kullanım ömrü için ipuçları

⚠ ***DİKKAT!***

- *Aküleri asla 0 °C'nin altında veya 40 °C'nin üzerindeki sıcaklıklarda şarj etmeyin.*
- *Aküleri yüksek nem veya ortam sıcaklığı olan ortamlarda şarj etmeyin.*
- *Şarj işlemi sırasında aküleri ve şarj cihazını örtmeyin.*
- *Şarj işlemi sonunda şarj cihazının fişini çekin.*

Şarj işlemi sırasında akü ve şarj cihazı ısınır. Bu durum tamamen normaldir!

i ***NOT***

Akünün doğru şarj edilmesi için kullanım kılavuzunda yer alan talimatları izleyin.

Aküler uzun süre kullanılmayacaksa kısmen şarj edilmiş halde serin bir yerde muhafaza edilmelidir.

Aküyü takma/değiştirme (bkz. şekil B1-B2)

- Şarj edilmiş aküyü tık sesi çıkararak yerine oturuncaya kadar alete bastırın (bkz. şekil B1).
- Çıkarmak için çıkarma düğmesine basın (1.) ve aküyü çekin (2.) (bkz. şekil B2).

⚠ ***DİKKAT!***

Alet kullanımda değilken akü kutuplarını koruyun. Gevşek metal parçalar kutuplara kısa devre yaptırabilir, patlama ve yangın tehlikesi oluşturabilir!

Kemer kancası (bkz. şekil C)

Aletiniz, aletin her iki tarafına da yerleştirilebilen çıkarılabilir bir kemer kancası (16) ile birlikte gönderilir. Bu kanca, aleti kemere asmak için kullanılabilir.

Kancayı alete takma:

- Aküyü çıkarın.
- Kancayı aletin tabanındaki deliklerle hizalayın.
- Vidayı takın ve birlikte verilen alyan anahtarı (15) kullanarak vidayı iyice sıkın.

Kancayı aletten çıkarma:
- Aküyü çıkarın.
- Ayan anahtarı kullanarak vidayı gevşetin ve kancayı çıkarın.

Kiriş kancası (bkz. şekil D)

⚠ ***UYARI!***

İskelet çivi makinesinin kullanıcıların veya çevredeki kişilerin üzerine düşmesi sonucu oluşabilecek yaralanma riskini azaltmak için, makineyi asla kiriş kancasını kullanarak yüksek bir yere veya potansiyel olarak dengesiz bir yüzeye asmayın ve güvenli bir şekilde desteklendiğinden emin olun. Çivi tabancasını hiçbir elektrik kablosuna asmayın. *Aletin düşerek altındaki birine veya bir şeye çarpma riskini azaltmak için altındaki alanı mutlaka boş tutun. Çivi tabancasını asmak için yalnızca kancayı kullanın. Kancayı başka herhangi bir şeyi asmak için kullanmak ciddi yaralanmalara neden olabilir. Kancayı başka bir nesneye ulaşmak için kullanmayın veya kancayı hiçbir durumda ağırlığınızı desteklemek için kullanmayın.*

⚠ ***UYARI!***

Kirişi kancasının alete iki vida ile düzgün bir şekilde sabitlendiğinden emin olun. Hasarlı kanca ve vidaları kullanmayın*. Kullanmadan önce daima hasar, çatlak veya deformasyon olup olmadığını kontrol edin ve vidaların sıkıldığından emin olun. Gerekirse birlikte verilen alyan anahtarı kullanarak vidaları sıkın.*

Kirişi kancası (13), iskelet çivi makinesine fabrikada monte edilmiştir.
Kullanmak için, kiriş kancasını açık konuma geçene kadar çevirin. Kullanılmadığı zamanlarda, kiriş kancasını her zaman kapalı konuma geçene kadar geriye doğru çevirin.

Çivileri yüklemek veya çıkarmak için (bkz. şekil E)

⚠ ***UYARI!***

Çivileri yüklemeden veya çıkarmadan önce aletin aküsünü çıkarın. *Aksi takdirde, ciddi yaralanmalar meydana gelebilir.*

⚠ ***UYARI!***

Çivileri yüklerken aleti kendinden ve başkalarından uzak tutun. *Aksi takdirde ciddi yaralanmalar meydana gelebilir.*

⚠ ***UYARI!***

Sadece bu aletle kullanılması önerilen çivileri kullanın*. Başka çivilerin kullanılması, alet arızasına neden olabilir ve ciddi yaralanmalara neden olabilir.*

⚠ ***UYARI!***

Asla iş parçası teması veya tetiği etkinken çivi yüklemeyin*. Aksi halde ciddi yaralanma meydana gelebilir.*

⚠ ***DİKKAT!***

Hazne iticisini yönlendirmeden geri fırlamasına izin vermeyin. *Aksi takdirde hazne iticisi hasar görebilir ve parmaklarınızın sıkışması riski vardır.*

Çivileri yüklemek için:
- Aküyü çıkarın.
- Aletin ucunu kendinizden veya başkalarından uzağa tutarak, çivileri hazne ucundaki yuvaya (E-1) yerleştirin ve çivileri ileri doğru itin.
- İtici serbest bırakma koluna (7) basılı tutun ve hazne iticisini (6), çivilerin arka ucunu geçecek şekilde geriye kaydırın.
- Hazne iticisini tutmaya devam edin, ancak itici serbest bırakma kolunu bırakın. Çivilere dayanana kadar iticiyi yavaşça ileri doğru kaydırın.
- Aküyü tekrar takın ve güç düğmesini 1 saniye basılı tutarak çivi tabancasını tekrar etkinleştirin.
- Kalan çivi miktarını çivi göstergesi camlarından (8) gözlemleyebilir ve gerektiğinde daha fazla çivi yükleyebilirsiniz.

Çivileri çıkarmak için:
- Aküyü çıkarın.
- İtici serbest bırakma kolunu (7) basılı tutun ve iticiyi yavaşça haznenin önüne doğru kaydırın.
- Kolu bırakın ve çivileri çıkarın.

Çakma derinliği ayarı (bkz. şekil F)

⚠ ***UYARI!***

Ayarlama yaparken çivi tabancasını daima kendinizden ve diğerlerinden uzağa doğrultun. *Aksi takdirde ciddi yaralanma oluşabilir.*

Uygulama için gerekli derinliği belirlemek amacıyla hurda bir iş parçası üzerindeki çak-

ma derinliğini test etmeniz önerilir.
- Aküyü çıkarın.
- Derinlik okunun gösterdiği şekilde derinliği ayarlamak için derinlik seçiciyi (2) sola veya sağa çevirin.

	Daha sığ
	Daha derin

- Aküyü tekrar takın ve güç düğmesini 1 saniye basılı tutarak aleti yeniden başlatın.
- İstenen derinlik ayarlanana kadar her ayardan sonra bir test çivisi çakın.

NOT: Silindirdeki hava basıncı çok düşükse, çiviler ahşaba doğru şekilde çakılmaz. Bu durumda çivi tabancasının servise gönderilmesi gerekir.

Çivi çakma (bkz. şekil G)

⚠ ***UYARI!***

Aletin çalışması sırasında iş parçası temas elemanını asla sıkmayın veya tutmayın*. Aksi halde ciddi yaralanma meydana gelebilir.*

i ***NOT***

Güç düğmesine basıldıktan sonra başka bir işlem yapılmazsa, çivi tabancası 30 dakika sonra otomatik olarak kapanır.

Tek sıralı çalıştırma modu:
Tek sıralı çalıştırma modu, en doğru çivi yerleşimini sağlar.
- Herhangi bir işlem yapmadan önce iş parçasının sabitlendiğinden emin olun.
- Aküyü takın ve güç düğmesini (11) 1 saniye basılı tutarak aleti çalıştırın.
- Tek sıralı çalıştırma modunu "  " seçmek için mod seçme düğmesine (10) kısa süre basın.
- Kontrolü sağlamak için aleti sıkıca kavrayın.
- Aletin iş parçası temas elemanını (1) çalışma yüzeyine yerleştirin.
- İş parçasıyla temas eden yüzeyi bastırmak için aleti iş yüzeyine doğru itin. Ardından tetiği (4) sıkıp bir çivi çakın.
- Çivi çakma işlemini tamamlamak için tetiği bırakın ve makinenin ucunu iş parçasından kaldırın.
- Daha fazla çivi çakmak için adımları tekrarlayın.

DİKKAT: Çakma işlemi tamamlanana kadar tetiği sıkın.
İş parçası temas elemanı basılı tutulmaya devam edilerek 5 saniyeden uzun süre herhangi bir işlem yapılmazsa, kullanıcı hem iş parçası temas elemanını hem de tetiği bırakıp işlemi yeniden başlatana kadar çakma işlemi kilitlenir.

Temas ile çalıştırma modu:
Kontakla çalıştırma, çok hızlı tekrarlayan çivi çakmaya izin verir.
- Herhangi bir işlem yapmadan önce iş parçasının sabitlendiğinden emin olun.
- Aküyü takın ve güç düğmesini (11) 1 saniye basılı tutarak aleti çalıştırın.
- Temas ile çalıştırma modunu "" seçmek için mod seçme düğmesine (10) kısa süre basın.
- Kontrolü sağlamak için aleti sıkıca kavrayın.
- Tetiği (4) sıkıp tutun.
- Aleti iş yüzeyine bastırarak iş parçası temas elemanını (1) bastırın ve bir çivi çakın. Tetiği sıkılı tutun.
- Aleti bir sonraki çivi çakma noktasına taşıyın ve başka bir çivi çakmak için aleti iş parçasına doğru bastırın.
- İşlem bittiğinde tetiği bırakın.

DİKKAT: Temas ile çalıştırma modu, tek sıralı çalıştırma modunun mantığını sürdürür.
Bu, iş parçası temas elemanını yüzeye bastırarak ve tetiği sıkarak da aletin çalıştırılabileceği anlamına gelir.
İş parçası temas elemanı veya tetik basılı tutulmaya devam edilerek 5 saniyeden uzun süre herhangi bir işlem yapılmazsa, kullanıcı hem iş parçası temas elemanını hem de tetiği bırakıp işlemi yeniden başlatana kadar çakma işlemi kilitlenir.

Kuru ateşleme kilitleme

Haznede 4–5 çivi kaldığında kuru ateşleme kilitleme özelliği sürekli çalışmaya izin vermez. Çalışmaya devam etmek için alete yeniden çivi yükleyin.

LED çalışma ışıkları (bkz. şekil H)

LED çalışma ışıkları (3) tetiğe (4) veya iş parçası temas elemanına (1) basıldığında yanar. Bu, iş parçasının yüzeyine ek aydınlatma sağlar.
LED çalışma ışıkları, tetik ve iş parçası temas elemanı bırakıldıktan yaklaşık 10 saniye sonra söner.

Uzatılmış hazneyi takma (bkz. şekil I)

Bu iskelet çivi tabancasının haznesi, 96 adede kadar çivi alabilen EM 96 NF 50-90 uzatılmış hazne (standart olarak dahil değildir) ile değiş-

tirilebilir; bu sayede uzun süreli kullanımlarda yeniden yükleme ihtiyacı azalır.
- Aküyü ve çivileri aletten çıkarın.
- Çivi tabancasıyla birlikte verilen alyan anahtarını kullanarak üç vidayı sökün.
- Orijinal hazneyi çıkarın.
- 30° uzatılmış hazneyi iskelet çivi tabancasına takın ve alyan anahtarı kullanarak birlikte verilen üç yeni vidayı sıkarak sabitleyin..
- Çivileri yükleyin.
- Aküyü tekrar takın ve aleti yeniden çalıştırın.

Sıkışmış bir çiviyi çıkarma (bkz. şekil J1-J2)
- Aküyü çıkarın.
- Hazneden çivileri çıkarın.
- Verilen alyan anahtarı (15) kullanarak üç vidayı (J-1) çıkarın.
- Hazneyi çıkarın.
- Gerekirse düz başlı bir tornavida veya pense kullanarak sıkışmış çiviyi çıkarın.

DİKKAT: Çivi kanalını veya çakma mekanizmasını lekelemeyin/çizmeyin. Tornavida, tutarken daima çivinin üzerinden kaymalıdır.
- Hazneyi tekrar takın ve birlikte verilen alyan anahtarı kullanarak üç vidayı sıkarak hazneyi sabitleyin.
- Çivileri yeniden yükleyin.
- Aküyü tekrar takın ve güç düğmesini 1 saniye basılı tutarak aleti yeniden başlatın.

NOT

*Çivilerin malzemeye çok derine çakılması, fazla kalıntı veya sıkışmış çiviler, çakma piminin alt konumda takılı kalmasına neden olabilir. Çakma pimi genellikle çalışma temas elemanını bir tahta parçasına bastırarak ve tetiği sıkıştırarak çalışma pozisyonuna geri döndürülebilir. Bu kılavuzun ilerleyen bölümlerinde yer alan "**alt konumda takılı çakma pimini geri çekme**" bölümüne bakın.*

Sıcaklık koruma modu
Sıcaklık koruma modu, aletin aşırı soğuk/sıcak sıcaklıklarda (önerilen ortam çalışma sıcaklığı aralığının dışında) kullanılması durumunda veya kullanım sırasında aşırı ısınması/donması halinde aleti korur. Böyle bir durumda alet çalışmaz ve güç düğmesi/gösterge LED ışıkları dönüşümlü olarak yanıp söner. Kullanmadan önce aletin ısınmasını veya soğumasını bekleyin.

Arıza teşhisi göstergeleri
Güç düğmesinin (11) ve mod düğmesinin (9 ve 12) altındaki gösterge LED ışıkları, alet ve/veya akü ile ilgili sorunları belirtmek için de geri bildirim sağlar. Yanıp sönen LED ışıklarının ardındaki mesajı ve olası çözümleri yorumlamak için aşağıdaki tabloya bakın.

sorun	Güç düğmesinin altındaki gösterge ışığı	"T" altındaki gösterge ışığı	"TTT" altındaki gösterge ışığı	Çözüm
Akü sıcaklığı çok yüksektir.	Yanıp sönüyor	Kapalı	Kapalı	Akünün soğumasını bekleyin ya da farklı bir akü kullanın.
Akü voltajı düşüktür.	Yanıp sönüyor	Kapalı	Kapalı	
Sürekli çalışma sonrasında elektronik bileşenlerin sıcaklığı çok yükseliyor.	Kapalı	Dönüşümlü olarak yanıp sönüyor		Aletin soğumasını bekleyin.
Zayıf bağlantı veya diğer elektrik bağlantısı arızası	Kapalı	Kapalı	Kapalı	Aküyü çıkarıp tekrar takın, sonra aleti yeniden çalıştırın. Veya onarım için yetkili müşteri hizmetleri merkeziyle iletişime geçin.
Alet durdu Ya da kısa devre oldu	Aynı anda yanıp sönüyor			Aleti yeniden çalıştırın. Veya onarım için yetkili müşteri hizmetleri merkeziyle iletişime geçin.
Elektronik bileşenlerde arıza vardır.	Kapalı	Aynı anda yanıp sönüyor		Onarım için yetkili müşteri hizmetleri merkeziyle iletişime geçin.

Alt konumda takılı çakma pimini geri çekme (bkz. şekil K)

- Aküyü ve tüm çivileri çıkarın.
- Derinlik seçiciyi (2) en düşük derinliğe kadar ayarlayın.
- Aküyü tekrar takın, sonra güç düğmesini (11) 1 saniye basılı tutun.
- Hazne iticisini (6) geri çekin ve tutun.
- İş parçası temas elemanını (1) bir iş parçasına bastırın.
- Tetiği (4) sıkın.
- Alt konumda takılı çakma pimini geri çekme geri çekilir.
- Çivileri yeniden yükleyin.

Taşıma

Lityum-İyon aküler Tehlikeli Maddeler Mevzuatı gereksinimlerine tabidir.
Bu akülerin taşınması yerel, ulusal ve uluslararası mevzuat ve yönetmeliklere uygun olarak yapılmalıdır.
Kullanıcılar bu aküleri herhangi bir ek gereksinime gerek kalmadan kara yoluyla taşıyabilirler.
Lityum-iyon aküler nakliye şirketleri tarafından ticari olarak taşınması, tehlikeli maddelerin taşınmasına ilişkin yönetmeliklere tabidir. Taşıma hazırlıkları ve taşıma işlemi yalnızca uygun şekilde eğitilmiş kişiler tarafından yapılabilir. Tüm sürecin profesyonelce denetlenmesi gerekir.
Şarj edilebilir akülerin taşınması sırasında aşağıdaki noktalara dikkat edilmelidir:
Kısa devreleri önlemek için akünün temas kutuplarının korunduğundan ve yalıtıldığından emin olun.
Akünün ambalaj içerisinde hareket etmeye karşı güvenli bir şekilde muhafaza edildiğinden emin olun.
Hasarlı veya akmış aküler taşınmamalıdır.
Daha detaylı bilgi için kargo şirketinizle iletişime geçin.

⚠ ***DİKKAT!***

Muhafazası hasarlı aküleri göndermeyin.

Bakım

⚠ ***UYARI!***

Elektrikli alet üzerinde herhangi bir çalışma yapmadan önce aküyü aletten çıkarın.

Temizlik

⚠ ***DİKKAT!***

Kuru basınçlı hava ile temizlik yaparken mutlaka koruyucu gözlük takın.
Elektrikli aletin havalandırma deliklerini düzenli olarak temizleyin. Temizleme sıklığı malzemeye ve kullanım süresine bağlıdır. Muhafaza içine ve motora kuru basınçlı hava üfleyerek düzenli olarak temizleyin.

Onarım

Onarımlar yalnızca yetkili müşteri hizmetleri merkezi tarafından yapılabilir.

i ***NOT***

Garanti süresi içerisinde muhafaza üzerindeki vidaları gevşetmeyin. Bu gereksinime uyulmaması durumunda üreticinin garanti kapsamındaki tüm talepler geçersiz sayılacaktır.

Yedek parçalar ve aksesuarlar

Diğer aksesuarlar, özellikle aletler ve aksesuarlar üreticinin kataloglarında bulunabilir. Parça yerleşim çizimleri ve yedek parça listeleri ana sayfamızda bulunabilir:
www.flex-tools.com.

Bertaraf bilgileri

⚠ ***UYARI!***

Gereksiz elektrikli aletleri kullanılamaz hale getirin:

– *akü ile çalışan cihazların aküsünü çıkarın.*

Sadece AB ülkeleri içindir

Elektrikli aletleri evsel atıkların içine atmayın!

Atık Elektrikli ve Elektronik Cihazlar hakkındaki 2012/19/EU Avrupa Direktifi uyarınca ve ulusal yasalara uygun olarak kullanılan elektrikli aletler ayrı olarak toplanmalı ve çevre dostu bir şekilde geri dönüştürülmelidir.

Atık bertarafı yerine hammadde geri kazanımı.

Alet, aksesuarlar ve ambalajlar çevre dostu bir şekilde geri dönüştürülmelidir. Plastik parçalar malzeme türüne göre geri dönüşüm için tanımlanmıştır.

⚠ ***UYARI!***

Aküleri evsel atıklara, ateşe veya suya atmayın. Kullanılmış aküleri açmayın.
Sadece AB ülkeleri içindir:

2023/1542 sayılı Direktife göre arızalı veya kullanılmış akülerin geri dönüştürülmesi gerekmektedir.

i ***NOT***

Lütfen bayinize bertaraf etme seçenekleri hakkında danışın!

CE-Uygunluk beyanı

Uygunluk beyanları, bu kullanım kılavuzunun Ek 1'inde yer almaktadır.

Sorumluluktan muafiyet

Üretici ve temsilcisi, ürünün veya kullanılamaz bir ürünün neden olduğu iş kesintilerinden kaynaklanan zararlardan ve kâr kayıplarından sorumlu değildir.
Üretici ve temsilcisi, ürünün yanlış kullanılması veya ürünün diğer üreticilerin ürünleri ile kullanılması sonucu oluşabilecek hasarlardan sorumlu değildir.

Spis treści

Symbole używane w niniejszej instrukcji . . 118
Symbole na produkcie 118
Ważne informacje dotyczące bezpieczeństwa 118
Hałas i drgania 119
Dane techniczne. 120
Widok ogólny 120
Instrukcja obsługi. 120
Transport 125
Konserwacja i utrzymanie. 125
Informacje dotyczące utylizacji 126
Deklaracja zgodności CE 126
Wyłączenia odpowiedzialności 126

Symbole używane w niniejszej instrukcji

⚠ ***OSTRZEŻENIE!***
Oznacza bezpośrednie zagrożenie. Zignorowanie tego ostrzeżenia może doprowadzić do śmierci lub bardzo poważnych, ciężkich obrażeń.

⚠ ***OSTROŻNIE!***
Oznacza sytuację potencjalnie niebezpieczną. Zignorowanie tego ostrzeżenia może doprowadzić do lekkich urazów lub uszkodzenia mienia.

i ***UWAGA***
Oznacza wskazówki dotyczące stosowania i inne ważne informacje.

Symbole na produkcie



Przed użyciem akumulatora należy zapoznać się z instrukcją obsługi.



Należy nosić środki ochrony oczu i nauszniki ochronne



Informacje dotyczące utylizacji starego narzędzia (patrz strona 126)

CE Oznaczenie CE

UKCA Oznaczenie UKCA

Ważne informacje dotyczące bezpieczeństwa

⚠ ***OSTRZEŻENIE!***
Przed użyciem elektronarzędzia należy przeczytać następujące informacje i zastosować się do nich:

- *niniejsza instrukcja obsługi,*
- *„Ogólne instrukcje bezpieczeństwa", dotyczące posługiwania się elektronarzędziami, podane w załączonej broszurze (ulotka nr 315915),*
- *zasady aktualnie obowiązujące w miejscu pracy oraz przepisy w sprawie zapobiegania wypadkom.*

To elektronarzędzie zostało skonstruowane z wykorzystaniem najnowszych technologii i w sposób spełniający uznane przepisy bezpieczeństwa.

Mimo to niewłaściwe lub nieodpowiednie użytkowanie elektronarzędzia może zagrażać życiu lub zdrowiu użytkownika lub osób postronnych, a także grozi zniszczeniem elektronarzędzia lub innego mienia.

Elektronarzędzie może być używane wyłącznie

- *zgodnie z jego przeznaczeniem*
- *gdy jest w pełni sprawne.*

Usterki mające wpływ na bezpieczeństwo należy natychmiast naprawiać.

Przeznaczenie

Gwoździarka konstrukcyjna przeznaczona jest

- do użytku komercyjnego w przemyśle i handlu,
- do wbijania gwoździ w drewniane przedmioty obrabiane.

Instrukcje bezpieczeństwa dla gwoździarki konstrukcyjnej

⚠ ***OSTRZEŻENIE!***
Prosimy przeczytać wszystkie ostrzeżenia i instrukcje oraz przestudiować specyfikację

i ilustracje dostarczone wraz z elektronarzędziem. *Niestosowanie się do wszystkich podanych niżej instrukcji może doprowadzić do porażenia prądem, pożaru i/lub poważnych obrażeń. Wszystkie ostrzeżenia i instrukcje należy zachować na przyszłość.*

- **Należy zawsze zakładać, że w narzędziu znajdują się elementy złączne.** Nieostrożne obchodzenie się z gwoździarką może doprowadzić do niespodziewanego wystrzelenia elementów złącznych i obrażeń ciała.
- **Nie wolno kierować narzędzia ani na siebie samego, ani w stronę jakichkolwiek innych osób w pobliżu.** Nieoczekiwane naciśnięcie spustu spowoduje wystrzelenie elementu złącznego, powodując obrażenia.
- **Nie należy włączać narzędzia, jeśli nie jest ono mocno przyłożone do obrabianego przedmiotu.** Jeżeli narzędzie nie ma kontaktu z przedmiotem obrabianym, element złączny może zostać odbity od celu.
- **Gdy element złączny zablokuje się w narzędziu, należy odłączyć narzędzie od zasilania.** Podczas usuwania zakleszczonego elementu złącznego gwoździarka podłączona do zasilania mogłaby zostać przypadkowo uruchomiona.
- **Zachowaj ostrożność podczas usuwania zablokowanego elementu złącznego.** Podczas próby odblokowania zakleszczenia mechanizm może być naprężony i może dojść do wystrzelenia elementu złącznego.
- **Tej gwoździarki nie należy używać do mocowania kabli elektrycznych.** Nie jest ona przeznaczona do instalowania kabli elektrycznych i może uszkodzić ich izolację, a przez to doprowadzić do porażenia prądem lub stworzyć zagrożenie pożarem.
- **Podczas prac, w trakcie których końcówka narzędzia lub element mocujący może natrafić na ukryty przewód elektryczny, elektronarzędzie należy trzymać za izolowane uchwyty.** Dotknięcie końcówką narzędzia lub elementem mocującym przewodu pod napięciem może spowodować, że przez nieizolowane elementy metalowe narzędzia popłynie prąd, co grozi operatorowi porażeniem.

Hałas i drgania

Wartości emisji hałasu zmierzono zgodnie z normą EN 60745.
Poziom hałasu skorygowany charakterystyką A elektronarzędzia wynosi zazwyczaj:

– Poziom ciśnienia akustycznego L_{pA}:	92 dB(A)
– Poziom mocy akustycznej L_{WA}:	103 dB(A)
– Niepewność:	K = 3 dB

Całkowita wartość drgań:

– Wartość emisji a_h:	5,8 m/s^2
– Niepewność:	K = 1,5 m/s^2
– Powtarzające się drgania udarowe(p_F):	K = 3069 m/s^2
– Niepewność:	K = 1042 m/s^2

⚠ ***OSTROŻNIE!***

Podane wartości pomiarów dotyczą elektronarzędzi nowych. Codzienne użytkowanie sprawia, że wartości hałasu i drgań ulegają zmianie.

i ***UWAGA***

Deklarowana całkowita wartość (wartości) wibracji oraz deklarowana wartość (wartości) emisji hałasu zostały zmierzone zgodnie ze standardową metodą testową i mogą być wykorzystane do porównania jednego narzędzia z drugim; mogą być również użyte we wstępnej ocenie narażenia.

Deklarowany poziom emisji wibracji i wartość (wartości) emisji hałasu reprezentują główne zastosowania narzędzia. Jeśli jednak narzędzie jest używane do innych zastosowań, z innymi akcesoriami lub jest słabo konserwowane, poziom emisji wibracji i wartość (wartości) emisji hałasu mogą się różnić. Może to znacznie zwiększyć poziom narażenia w całym okresie pracy.

Aby dokonać dokładnej oceny poziomu narażenia na wibracje i wartości (wartości) emisji hałasu, należy również uwzględnić czasy, w których narzędzie jest wyłączone lub pracuje, ale nie jest faktycznie używane. Może to znacznie zmniejszyć poziom narażenia w całym okresie pracy.
Należy określić dodatkowe środki bezpieczeństwa w celu ochrony operatora przed skutkami wibracji i hałasu, takie jak: konser-

wacja narzędzia i akcesoriów, utrzymywanie ciepła rąk, organizacja harmonogramu pracy.

⚠ ***OSTROŻNIE!***

Gdy poziom ciśnienia akustycznego przekracza 85 dB(A), należy nosić ochronniki słuchu.

Dane techniczne

Typ produktu		NF 50-90 18 EC
Produkt		Gwoździarka konstrukcyjna
Napięcie znamionowe	V, prąd stały	18
Pojemność magazynka	pcs	53
Zwiększona pojemność magazynka	pcs	96
Rodzaj gwoździa	mm	Długość: 50-90
	mm	Średnica: 2,8 -3,3
Kąt łączenia	°	30-34
Ciężar	kg	4,3*
Akumulator	18 V	AP18...seria AP18...XT seria
Asortyment ładowarek	CA18...Seria CA12/18...Seria	
Temperatura ładowania	0~40°C	
Temperatura pracy	-10~40°C	
Temperatura przechowywania	-20~50°C	

* Pomiary wykonano bez akumulatora (wagę akumulatora można sprawdzić na stronie www.flex-tools.com), bez użycia narzędzi.

Krótki opis urządzenia (patrz rysunek A)

Numeracja elementów odnosi się do rysunku narzędzia na stronie z elementami graficznymi.

1. **Styk obrabianego przedmiotu**
2. **Wybór głębokości**
3. **Lampka do pracy LED**
4. **Włącznik spustowy**
5. **Uchwyt**
6. **Popychacz magazynka**
7. **Dźwignia zwalniająca popychacz**
8. **Okienko podglądu gwoździ**
9. **Tryb aktywacji styku**
10. **Przycisk wyboru trybu**
11. **Przełącznik zasilania**
12. **Tryb pojedynczego uruchamiania sekwencyjnego**
13. **Zaczep krokwiowy**
14. **Schowek klucza imbusowego**
15. **Klucz imbusowy**
16. **Zaczep na pasek**
17. **Osłona zabezpieczająca przed osunięciem (x3)**
18. **Końcówki ochronne (×3)**

    Nie można jednocześnie stosować końcówki ochronnej oraz osłony antypoślizgowej. Zdjąć osłonę antypoślizgową z miejsca styku przedmiotu obrabianego, a następnie zamontować końcówkę ochronną.

Instrukcja obsługi

⚠ ***OSTRZEŻENIE!***

Przed wykonaniem jakichkolwiek prac przy elektronarzędziu należy wyjąć akumulator.

Przed włączeniem elektronarzędzia

Prosimy wypakować elektronarzędzie i akcesoria oraz sprawdzić, czy nie brakuje żadnych części i czy nie są one uszkodzone.

i ***UWAGA***

W momencie dostawy akumulatory nie są całkowicie naładowane. Przed rozpoczęciem użytkowania należy całkowicie naładować akumulatory. Więcej informacji – patrz instrukcja obsługi ładowarki.

Wskazówki dotyczące długiej żywotności akumulatorów

⚠ ***OSTROŻNIE!***

– *Nigdy nie należy ładować akumulatorów w temperaturach poniżej 0°C lub powyżej 40°C.*

– *Akumulatorów nie należy ładować w środowiskach o wysokiej wilgotności powietrza lub temperaturze otoczenia.*
– *Podczas procesu ładowania nie należy przykrywać akumulatorów i ładowarki.*
– *Po zakończeniu procesu ładowania należy wyjąć wtyczkę ładowarki z kontaktu.*

Podczas procesu ładowania akumulator i ładowarka nagrzewają się. Jest to całkowicie normalne!

UWAGA

Należy przestrzegać instrukcji właściwego ładowania akumulatora podanych w instrukcji obsługi akumulatora.

Jeśli akumulatory nie będą przez dłuższy czas używane, należy je przechowywać w chłodnym miejscu, w stanie częściowo naładowanym.

Wkładanie/wymiana akumulatora (patrz rysunek B1-B2)

- Włożyć naładowany akumulator do elektronarzędzia i docisnąć, aby zablokował się na swoim miejscu (patrz rysunek B1).
- Aby wyjąć akumulator, wystarczy nacisnąć przycisk odblokowujący (1.) i wysunąć akumulator (2.) (patrz rysunek B2).

OSTROŻNIE!

Gdy urządzenie nie jest używane, należy chronić styki akumulatora. Luźne części metalowe mogą doprowadzić do zwarcia styków; ryzyko wybuchu i pożaru!

Hak na pasek (patrz rysunek C)

Narzędzie jest dostarczane z wyjmowanym hakiem (16), który można umieścić po dowolnej stronie narzędzia. Hak można wykorzystać do zawieszenia narzędzia na pasku.

Zamontuj hak na narzędziu:

- Wyjąć akumulator.
- Wyrównaj hak z otworami na podstawie narzędzia.
- Włóż śrubę i mocno ją dokręć za pomocą dołączonego klucza imbusowego (15).

Zdjąć hak z narzędzia:

- Wyjąć akumulator.
- Za pomocą klucza imbusowego poluzuj śrubę i wyjmij hak.

Zaczep krokwiowy (patrz rysunek D)

OSTRZEŻENIE!

Aby zmniejszyć ryzyko obrażeń na skutek upadku gwoździarki na operatorów lub osoby postronne, nigdy nie wieszaj narzędzia za pomocą zaczepu krokwiowego na dużej wysokości lub na potencjalnie niestabilnej powierzchni i upewnij się, że jest ono stabilnie podparte. Nie wolno wieszać gwoździarki na przewodach elektrycznych. *Należy upewnić się, że obszar poniżej jest wolny, aby zmniejszyć ryzyko, że narzędzie spadnie i uderzy kogoś lub coś znajdującego się poniżej. Haka należy używać wyłącznie do zawieszania gwoździarki. Używanie zaczepu do wieszania innych przedmiotów może doprowadzić do poważnych obrażeń. Niezależnie od sytuacji, nie należy używać zaczepu do sięgania po jakiejkolwiek przedmiot ani do utrzymywania ciężaru użytkownika.*

OSTRZEŻENIE!

Upewnij się, że zaczep krokwiowy jest prawidłowo przymocowany do narzędzia za pomocą dwóch śrub. Nie należy używać uszkodzonych zaczepów i śrub. *Przed użyciem należy zawsze sprawdzić, czy nie ma uszkodzeń, pęknięć lub odkształceń i upewnić się, że śruby są dokręcone. W razie potrzeby dokręć śruby za pomocą dołączonego klucza imbusowego.*

Zaczep krokwiowy (13) jest fabrycznie zamontowany na gwoździarce konstrukcyjnej.
Aby użyć, obróć zaczep krokwiowy, aż zatrzaśnie się w pozycji otwartej. Gdy zaczep krokwiowy nie jest używany, należy go zawsze odchylić do tyłu, aż zatrzaśnie się w pozycji zamkniętej.

Aby załadować lub wyjąć gwoździe (patrz rysunek E)

OSTRZEŻENIE!

Przed załadowaniem lub usunięciem gwoździ należy wyjąć akumulator z narzędzia. *Nieprzestrzeganie tego zalecenia może doprowadzić do poważnych urazów ciała.*

⚠ *OSTRZEŻENIE!*

Trzymaj narzędzie skierowane w stronę przeciwną do siebie i innych podczas ładowania gwoździ. *Nieprzestrzeganie tego zalecenia może doprowadzić do poważnych obrażeń ciała.*

⚠ *OSTRZEŻENIE!*

Używaj wyłącznie gwoździ zalecanych do stosowania z tym narzędziem. *Użycie innych gwoździ może spowodować nieprawidłowe działanie narzędzia a w efekcie poważne obrażenia.*

⚠ *OSTRZEŻENIE!*

Nigdy nie należy wkładać do narzędzia gwoździ, gdy włączony jest styk materiału lub wciśnięty jest spust*. Zignorowanie tego zalecenia może doprowadzić do poważnych obrażeń ciała.*

⚠ *OSTROŻNIE!*

Uważaj, aby popychacz magazynka nie odskoczył do tyłu bez odpowiedniego naprowadzania. *Może to uszkodzić popychacz magazynka a ponadto istnieje ryzyko przytrzaśnięcia palców.*

Aby załadować gwoździe:

- Wyjąć akumulator.
- Trzymając nos narzędzia skierowany w stronę przeciwną do siebie i innej osoby, włóż gwoździe do szczeliny (E-1) na końcu magazynka i przesuń je do przodu.
- Naciśnij i przytrzymaj dźwignię zwalniającą popychacz (7) i przesuń popychacz magazynka (6) z powrotem za koniec gwoździ.
- Nadal trzymaj przycisk popychacza magazynka, ale zwolnij dźwignię zwalniającą przycisk popychacza. Powoli przesuwaj popychacz do przodu, aż dotknie gwoździ.
- Podłącz ponownie akumulator i włącz gwoździarkę, naciskając i przytrzymując włącznik zasilania przez 1 sekundę.
- Liczbę pozostałych gwoździ można sprawdzić w okienkach wskaźnika gwoździ (8) i w razie potrzeby załadować więcej gwoździ.

Aby wyjąć gwoździe:

- Wyjąć akumulator.
- Naciśnij i przytrzymaj dźwignię zwalniającą popychacz (7) i powoli przesuń popychacz do przodu magazynka.
- Zwolnij dźwignię i usuń gwoździe.

Regulacja głębokości wbijania (patrz rysunek F)

⚠ *OSTRZEŻENIE!*

Podczas regulacji gwoździarkę należy zawsze kierować z dala od siebie i innych osób. *Nieprzestrzeganie tego zalecenia może doprowadzić do ciężkich urazów.*

W celu określenia ustawienia głębokości wymaganego dla danego zastosowania zaleca się przetestowanie głębokości wbijania gwoździ na niepotrzebnym kawałku materiału.

- Wyjąć akumulator.
- Obróć wybór głębokości (2) w górę lub w dół, aby dostosować głębokość zgodnie ze wskazaniem strzałki głębokości.

	Płycej
	Głębiej

- Podłącz ponownie akumulator i uruchom narzędzie, naciskając i przytrzymując wyłącznik zasilania przez 1 sekundę.
- Po każdej zmianie ustawienia wbić gwóźdź w ramach testu, aż do ustawienia żądanej głębokości.

UWAGA: Jeżeli ciśnienie powietrza w cylindrze będzie zbyt niskie, gwoździe nie zostaną prawidłowo wbite w drewno. W takim przypadku należy oddać gwoździarkę do serwisu.

Wbijanie gwoździ (patrz rysunek G)

⚠ *OSTRZEŻENIE!*

Podczas pracy narzędziem nigdy nie należy zaklinowywać ani przytrzymywać mechanizmu styku materiału. *Zignorowanie tego zalecenia może doprowadzić do poważnych obrażeń.*

i *UWAGA*

Jeżeli po naciśnięciu przycisku zasilania nie zostanie wykonana żadna inna czynność, gwoździarka wyłączy się automatycznie po 30 minutach.

Tryb pojedynczego uruchamiania sekwencyjnego:

Pojedyncze uruchamianie sekwencyjne zapewnia najdokładniejsze umiejscowienie gwoździa.

- Przed wykonaniem jakiejkolwiek operacji

należy upewnić się, że obrabiany przedmiot jest odpowiednio zamocowany.
- Podłącz akumulator i uruchom narzędzie, naciskając i przytrzymując wyłącznik zasilania (11) przez 1 sekundę.
- Naciśnij krótko przycisk wyboru trybu (10), aby wybrać tryb pojedynczego uruchamiania sekwencyjnego „ ”.
- Mocno chwycić narzędzie, aby mieć nad nim kontrolę.
- Umieścić element stykowy (1) narzędzia na powierzchni roboczej.
- Dociśnij narzędzie do powierzchni roboczej, aby zmniejszyć kontakt z przedmiotem obrabianym. Następnie naciśnij przycisk spustowy (4), aby wbić gwóźdź.
- Zwolnij przycisk spustowy i unieś nos z obrabianego przedmiotu, aby dokończyć wbijanie gwoździ.
- Aby wbić więcej gwoździ, powtórz te czynności.

INFORMACJA: Przytrzymaj spust wciśnięty, aż do zakończenia cyklu wbijania.
Jeżeli przez ponad 5 sekund od naciśnięcia i nie zwolnienia przycisku kontaktu z przedmiotem obrabianym nie zostanie wykonana żadna czynność, uruchomienie zostanie zablokowane do momentu, aż użytkownik zwolni zarówno kontakt z przedmiotem obrabianym, jak i przycisk spustowy oraz ponownie rozpocznie działanie.

Tryb aktywacji styku:
Uruchamianie kontaktowe umożliwia bardzo szybkie, powtarzalne wbijanie gwoździ.
- Przed wykonaniem jakiejkolwiek operacji należy upewnić się, że obrabiany przedmiot jest odpowiednio zamocowany.
- Podłącz akumulator i uruchom narzędzie, naciskając i przytrzymując wyłącznik zasilania (11) przez 1 sekundę.
- Naciśnij krótko przycisk wyboru trybu (10), aby wybrać tryb aktywacji styku „ ”.
- Mocno chwycić narzędzie, aby mieć nad nim kontrolę.
- Naciśnij i przytrzymaj przycisk spustowy (4).
- Dociśnij narzędzie do powierzchni roboczej, aby wcisnąć element stykowy przedmiotu obrabianego (1) i wbić gwóźdź. Trzymaj spust wciśnięty.
- Przenieś narzędzie do następnego miejsca wbijania gwoździ i dociśnij je do obrabianego przedmiotu, aby wbić kolejny gwóźdź.
- Na sam koniec puścić spust.

INFORMACJA: Tryb uruchamiania kontaktowego zachowuje logikę trybu pojedynczego uruchomienia sekwencyjnego.
Oznacza to, że narzędzie można obsługiwać również poprzez dociśnięcie styku przedmiotu obrabianego do powierzchni i naciśnięcie przycisku spustowego.
Jeżeli przez ponad 5 sekund od zetknięcia z przedmiotem obrabianym lub naciśnięcia bez zwolnienia przycisku spustowego nie zostanie wykonana żadna czynność, uruchomienie zostanie zablokowane do momentu, aż użytkownik zwolni kontakt z przedmiotem obrabianym oraz zwolni przycisk spustowy i ponownie rozpocznie działanie.

Blokada Dry-fire
Jeśli w magazynku pozostało 4–5 gwoździ, blokada Dry-fire uniemożliwi dalsze wbijanie gwoździ. Aby wznowić pracę, należy załadować do narzędzia gwoździe.

Oświetlenie robocze LED (patrz rysunek H)
Oświetlenie robocze LED (3) włącza się po naciśnięciu przycisku spustowego (4) lub zmniejszeniu styku z przedmiotem obrabianym (1). Zapewnia dodatkowe oświetlenie powierzchni przedmiotu obrabianego.
Oświetlenie robocze LED wyłączy się w ciągu około 10 sekund od zwolnienia przycisku spustowego i zwolnienia styku z przedmiotem obrabianym.

Montaż powiększonego magazynka (patrz rysunek I)
Magazynek tej gwoździarki konstrukcyjnej można wymienić na powiększony magazynek EM 96 NF 50-90 (nie wchodzi w skład standardowego zestawu), który mieści do 96 gwoździ, co zmniejsza konieczność przeładowywania podczas dłuższych okresów użytkowania.
- Wyjmij akumulator i gwoździe z narzędzia.
- Odkręć trzy śruby za pomocą klucza imbusowego dołączonego do gwoździarki.
- Wyjmij oryginalny magazynek.
- Zamontuj powiększony magazynek 30° do gwoździarki konstrukcyjnej i przymocuj go, dokręcając trzy dołączone nowe śruby za pomocą klucza imbusowego.
- Załaduj gwoździe.
- Podłącz ponownie akumulator i uruchom narzędzie.

Usuwanie zablokowanego gwoździa (patrz rysunek J1-J2)

- Wyjąć akumulator.
- Wyjmij gwoździe z magazynka.
- Za pomocą dołączonego klucza imbusowego (15) wykręć trzy śruby (J-1).
- Wyjmij magazynek.
- W razie konieczności usuń zablokowany gwóźdź za pomocą płaskiego śrubokręta lub szczypiec.

INFORMACJA: Należy pilnować, aby nie uszkodzić/nie zarysować prowadnicy na gwoździe ani mechanizmu wbijania. Podczas podważania śrubokręt powinien się zawsze ześlizgiwać po gwoździu.

- Ponownie zamontuj magazynek i przymocuj go, dokręcając trzy śruby za pomocą dołączonego klucza imbusowego.
- Załaduj ponownie gwoździe.
- Podłącz ponownie akumulator i uruchom narzędzie, naciskając i przytrzymując wyłącznik zasilania przez 1 sekundę.

UWAGA

*Wbijanie gwoździ zbyt głęboko w materiał, nadmiar zanieczyszczeń lub zacięcie się gwoździ może spowodować zablokowanie zszywek w dolnej pozycji. Zazwyczaj można przywrócić zszywkę do pozycji roboczej poprzez dociśnięcie obrabianego przedmiotu do kawałka drewna i naciśnięcie spustu. Patrz rozdział „**usuwanie zablokowanej zszywki**" w dalszej części podręcznika.*

Tryb ochrony termicznej

Tryb ochrony termicznej ochroni narzędzie, gdy będzie ono używane w ekstremalnie niskich/wysokich temperaturach (poza zalecanym zakresem temperatur otoczenia podczas pracy) lub gdy narzędzie przegrzeje się/zamarznie podczas użytkowania. Jeżeli tak się stanie, narzędzie nie będzie działać, a kontrolka przełącznika zasilania/diody LED zaczną migać naprzemiennie. Przed użyciem należy odczekać, aż narzędzie się rozgrzeje lub ostygnie.

Wskaźniki diagnostyczne

Diody LED znajdujące się pod włącznikiem zasilania (11) oraz przyciskiem trybu (9 i 12) również informują o problemach z narzędziem i/lub akumulatorem. Aby zinterpretować komunikat migających diod LED i poznać możliwe rozwiązania, zapoznaj się z poniższą tabelą.

Problem	Wskaźnik świetlny pod zasilaniem przełącznik	Dioda pod „ ”	Dioda pod „ ”	Rozwiązanie
Temperatura akumulatora jest zbyt wysoka.	Miga	Nie świeci	Nie świeci	Odczekaj, aż akumulator ostygnie lub użyj innego akumulatora.
Niedostateczne napięcie akumulatora.	Miga	Nie świeci	Nie świeci	
Temperatura podzespołów elektronicznych jest zbyt wysoka po ciągłej pracy.	Nie świeci	Miga naprzemiennie		Odczekaj, aż narzędzie ostygnie.
Słabe połączenie lub inne problemy elektryczne awaria połączenia	Nie świeci	Nie świeci	Nie świeci	Wyjmij i ponownie podłącz akumulator, a następnie ponownie uruchom narzędzie. Lub skontaktuj się z autoryzowanym serwisem klienta w celu dokonania naprawy.
Narzędzie utknęło. Lub nastąpiło zwarcie	Błysk w tym samym czasie			Uruchom ponownie narzędzie. Lub skontaktuj się z autoryzowanym serwisem klienta w celu dokonania naprawy.

Awaria podzespołów elektronicznych.	Nie świeci	Błysk w tym samym czasie	W celu dokonania naprawy skontaktuj się z autoryzowanym serwisem klienta.

Usuwanie zablokowanej zszywki (patrz rysunek K)

- Wyjmij akumulator i usuń wszystkie gwoździe.
- Ustaw wybór głębokości (2) do końca na głębokość minimalną.
- Włóż ponownie akumulator, a następnie naciśnij i przytrzymaj przycisk zasilania (11) przez 1 sekundę.
- Odciągnij popychacz magazynka (6) i przytrzymaj.
- Dociśnij element stykowy (1) do obrabianego przedmiotu.
- Naciśnij przycisk spustowy (4).
- Zszywka zostanie wyjęta.
- Załaduj ponownie gwoździe.

Transport

Akumulatory litowo-jonowe podlegają wymogom wynikającym z przepisów dotyczących towarów niebezpiecznych.
Transport takich akumulatorów musi się odbywać zgodnie z lokalnymi, krajowymi i międzynarodowymi przepisami i regulacjami.
Użytkownicy mogą przewozić tego typu akumulatory drogą lądową bez dodatkowych wymagań.
Komercyjny transport akumulatorów litowo-jonowych przez firmy spedycyjne podlega przepisom dotyczącym transportu towarów niebezpiecznych. Przygotowaniem do wysyłki i transportem mogą się zajmować wyłącznie osoby odpowiednio do tego przeszkolone.
Cały proces musi być profesjonalnie nadzorowany.
Podczas transportu akumulatorów należy przestrzegać następujących zaleceń:
Aby nie dopuścić do zwarcia, należy dopilnować, aby styki akumulatora były zabezpieczone i zaizolowane.
Upewnić się, że akumulator jest zabezpieczony przed ruchami wewnątrz opakowania.
Nie wolno transportować akumulatorów, które są uszkodzone lub nieszczelne.
Aby uzyskać więcej informacji, należy skontaktować się ze swoją firmą przewozową.

⚠ ***OSTROŻNIE!***

Nie należy wysyłać akumulatora z uszkodzoną obudową.

Konserwacja i utrzymanie

⚠ ***OSTRZEŻENIE!***

Przed wykonaniem jakichkolwiek prac na elektronarzędziu wyjąć akumulator z narzędzia.

Czyszczenie

⚠ ***OSTROŻNIE!***

Na czas czyszczenia suchym sprężonym powietrzem należy zawsze zakładać okulary ochronne.

Elektronarzędzie i jego otwory wentylacyjne należy regularnie czyścić. Częstotliwość czyszczenia zależy od materiału i czasu użytkowania. Wnętrze obudowy i silnik należy regularnie przedmuchiwać sprężonym powietrzem.

Naprawy

Naprawy mogą być wykonywane wyłącznie w autoryzowanym punkcie serwisowym.

i ***UWAGA***

W okresie gwarancyjnym nie należy odkręcać śrub na obudowie. Niespełnienie tego wymogu spowoduje unieważnienie wszelkich roszczeń z tytułu gwarancji producenta.

Części zamienne i akcesoria

Pozostałe akcesoria, w szczególności zaś narzędzia i akcesoria, znaleźć można w katalogach producenta. Rysunki rozstrzelone i listy części zamiennych znaleźć można na naszej stronie: **www.flex-tools.com.**

Informacje dotyczące utylizacji

⚠ ***OSTRZEŻENIE!***

Jeśli elektronarzędzie jest już niepotrzebne, należy uniemożliwić używanie go:

– *w przypadku elektronarzędzi akumulatorowych przez wyjęcie akumulatora.*



Dotyczy tylko krajów UE

Elektronarzędzi nie należy wyrzucać do zmieszanych odpadów komunalnych!

Zgodnie z europejską dyrektywą 2012/19/UE w sprawie zużytego sprzętu elektrycznego i elektronicznego (WEEE) oraz zgodnie z jej transpozycjami krajowymi, zużyte narzędzia elektryczne powinny być zbierane oddzielnie i poddawane recyklingowi w sposób przyjazny dla środowiska.



Odzyskiwanie surowców zamiast utylizacji odpadów.

Urządzenie, akcesoria i opakowanie należy poddawać recyklingowi w przyjazny dla środowiska sposób. Identyfikacja części plastikowych przeznaczonych do recyklingu odbywa się na podstawie materiału, z którego są one wykonane.

⚠ ***OSTRZEŻENIE!***

Akumulatorów/baterii nie należy wyrzucać do zmieszanych odpadów komunalnych (zwykłych śmieci w gospodarstwach domowych), ani wrzucać do ognia lub wody. Zużytych baterii/akumulatorów nie wolno otwierać.

Dotyczy tylko krajów UE:

Zgodnie z Rozporządzeniem 2023/1542, uszkodzone lub zużyte baterie i akumulatory muszą zostać poddane recyklingowi.

i ***UWAGA***

O dostępne możliwości utylizacji prosimy zapytać swojego dystrybutora!

CE-Deklaracja zgodności

Deklaracje zgodności znajdują się w załączniku 1 do niniejszej instrukcji obsługi.

Wyłączenia odpowiedzialności

Producent i jego przedstawiciel nie ponoszą odpowiedzialności za jakiekolwiek szkody i straty oraz utratę zysków wskutek przerwy w prowadzeniu działalności spowodowanej produktem lub faktem, że produktu nie da się używać.

Producent i jego przedstawiciel nie ponoszą odpowiedzialności za jakiekolwiek szkody i straty spowodowane niewłaściwym użyciem produktu lub używaniem go w połączeniu z produktami innych producentów.

Tartalom

A jelen kézikönyvben használt szimbólumok 127
A terméken lévő szimbólumok 127
Fontos biztonsági információk 127
Zaj és rezgési adatok.....128
Műszaki adatok.....128
Áttekintés 129
Használati útmutató.....129
Szállítás 133
Karbantartás és ápolás 134
Ártalmatlanításra vonatkozó információk .134
CE megfelelőségi nyilatkozat 134
Felelősség alóli mentesség 135

A jelen kézikönyvben használt szimbólumok

⚠ ***FIGYELMEZTETÉS!***
Közelgő veszélyt jelez. A jelzés figyelmen kívül hagyása halált vagy különösen súlyos sérüléseket okozhat.

⚠ ***VIGYÁZAT!***
Potenciálisan veszélyes helyzetet jelez. A jelzés figyelmen kívül hagyása könnyű sérülést vagy anyagi kárt okozhat.

i ***MEGJEGYZÉS***
Alkalmazási tippeket és fontos információkat jelez.

A terméken lévő szimbólumok


Az akkumulátor használata előtt olvassa el a használati útmutatót.


Viseljen szem- és fülvédőt


A régi eszköz ártalmatlanítására vonatkozó információk (lásd 134 oldal)

CE-jelölés

UKCA-jelölés

Fontos biztonsági információk

⚠ ***FIGYELMEZTETÉS!***
Az elektromos szerszám használata előtt olvassa el a következőket, és ennek megfelelően járjon el:

- *ezt a használati útmutatót,*
- *az elektromos eszközök kezelésére vonatkozó „Általános biztonsági előírások” c. részt a mellékelt kiadványban (száma: 315915),*
- *az üzem aktuális szabályait és a balesetek megelőzésére vonatkozó előírásait.*

Jelen elektromos szerszám a legkorszerűbb technológia alapján, az elismert biztonsági előírásoknak megfelelően készült.

Ennek ellenére használat közben az elektromos szerszám veszélyeztetheti a használó vagy harmadik fél életét és végtagjait, illetve az elektromos eszköz vagy más vagyontárgy károsodását is okozhatja.

Az elektromos szerszámot kizárólag

- *rendeltetésének megfelelően használható*
- *tökéletesen üzemképes állapotban szabad használni.*

A biztonságot veszélyeztető hibákat azonnal meg kell javítani.

Rendeltetésszerű használat

A keretszegező rendeltetése szerint alkalmas

- ipari és kereskedelmi használatra,
- szögek beütésére fa munkadarabokba.

A keretszegezőre vonatkozó biztonsági utasítások

⚠ ***FIGYELMEZTETÉS!***
Olvassa el az elektromos szerszámhoz mellékelt összes biztonsági figyelmeztetést, utasítást, ábrát és specifikációt*. Az alább felsorolt utasítások be nem tartása áramütést, tűzveszélyt és/vagy súlyos sérülést idézhet elő. Őrizzen meg minden figyelmeztetést és utasítást, hogy később is elő tudja majd venni.*

- **Mindig feltételezze, hogy a szerszám rögzítőelemeket tartalmaz.** A szögbelövő gondatlan kezelése a rögzítőelemek vá-

ratlan kilövéséhez és személyi sérüléshez vezethet.

- **Ne irányítsa a szerszámot saját maga vagy a közelben tartózkodó személyek felé.** A váratlan indítás a rögzítőelem kilövését okozhatja, ami sérüléshez vezethet.
- **Csak akkor indítsa be a szerszámot, ha erősen a munkadarabhoz van illesztve.** Ha a szerszám nem érintkezik a munkadarabbal, a rögzítőelem lepattanhat a célzott felületről.
- **Válassza le a szerszámot az áramforrásról, ha a rögzítőelem elakad a szerszámban.** Az elakadt rögzítőelem eltávolítása közben a szögbelövő véletlenül működésbe léphet, ha csatlakoztatva van.
- **Legyen óvatos az elakadt rögzítőelem eltávolításakor.** A szerkezet nyomóerő alatt állhat, és a rögzítőelem erőteljesen kioldódhat, miközben megpróbálja megszüntetni az elakadást.
- **Ne használja ezt a tűzőgépet elektromos kábelek rögzítésére.** Nem elektromos kábelek szerelésére tervezték, és károsíthatja az elektromos kábelek szigetelését, ezáltal áramütést vagy tűzveszélyt okozhat.
- **Az elektromos szerszámot a szigetelt tartófelületeknél fogva tartsa, amikor olyan műveletet végez, ahol a fúrószerszám vagy a tokmány rejtett vezetéket érinthet.** A feszültség alatti vezetékkel érintkező fúrószerszám vagy tokmány feszültség alá helyezheti az elektromos kéziszerszám burkolat nélküli fémrészeit, és a gépkezelő áramütést szenvedhet.

Zaj és rezgési adatok

A zaj és rezgési értékek meghatározása az EN 60745 szabvány szerint történt.
Az elektromos szerszám A-súlyozású zajszintjének általános adatai:

– Hangnyomásszint L_{pA}: 92 dB(A)
– Hangteljesítményszint L_{wA}: 103 dB(A)
– Bizonytalanság: K = 3 dB

Teljes rezgési érték:

– Kibocsátási érték a_h: 5,8 m/s^2
– Bizonytalanság: K = 1,5 m/s^2
– Ismétlődő ütésrezgések(p_F): K = 3069 m/s^2
– Bizonytalanság: K = 1042 m/s^2

VIGYÁZAT!
A megadott mért értékek új elektromos szerszámokra vonatkoznak. A napi használattól a zaj és a rezgési adatok módosulhatnak.

MEGJEGYZÉS
A deklarált rezgési összérték(ek)et és a deklarált zajkibocsátási érték(ek)et szabványos vizsgálati módszerrel mérték, és felhasználhatók az egyik szerszám másikkal való összehasonlítására; valamint a kitettség előzetes értékelésére is alkalmazhatók.

A deklarált rezgéskibocsátási szint és zajkibocsátási érték(ek) a szerszám fő alkalmazási területeit képviselik. Ha azonban a szerszámot más alkalmazásokhoz, más tartozékokkal használják, vagy a karbantartása nem megfelelő, a rezgéskibocsátási szint és a zajkibocsátási érték(ek) eltérhetnek. Ez jelentősen növelheti a kitettségi szintet a teljes munkaidő alatt. A rezgési kitettségi szint és a zajkibocsátási érték(ek) pontos becsléséhez figyelembe kell venni azokat az időszakokat is, amikor a szerszám ki van kapcsolva, vagy működik ugyan, de ténylegesen nem használják. Ez jelentősen csökkentheti a kitettségi szintet a teljes munkaidő alatt.

Határozzon meg további biztonsági intézkedéseket a kezelő védelmére a rezgés és a zaj hatásai ellen, mint például: A szerszám és a tartozékok karbantartása, a kezek melegen tartása, a munkarend megszervezése.

VIGYÁZAT!
85 dB(A) feletti hangnyomás esetén viseljen fülvédőt.

Műszaki adatok

Terméktípus		NF 50-90 18 EC
Termék		Keretszegező
Névleges feszültség	Vdc	18
Tárkapacitás	pcs	53
Bővített tárkapacitás	pcs	96
Szög típusa	mm	Hosszúság: 50-90
	mm	Átmérő: 2,8–3,3
Társzög	°	30-34
Tömeg	kg	4,3*

Akkumulátor	18V	AP18...sorozat AP18...XT sorozat
Töltő tartomány	CA18... sorozat CA12/18... sorozat	
Töltési hőmérséklet	0~40°C	
Üzemi hőmérséklet	-10~40°C	
Tárolási hőmérséklet	-20~50°C	

* Akkumulátor nélkül (az akkumulátor súlyát a www.flex-tools.com oldalon találja) és szerszám nélkül mérve.

Áttekintés (lásd az A ábrát)

A termék elemeinek számozása megfelel a gép illusztrációján látható számoknak a rajzokat ábrázoló oldalon.

1. **Munkadarab-érintkező**
2. **Mélységválasztó**
3. **LED munkalámpa**
4. **Indítókapcsoló**
5. **Markolat**
6. **Tár-előtoló**
7. **Előtoló kioldó kar**
8. **Szögjelző ablakok**
9. **Érintéses működtetési mód**
10. **Módválasztó gomb**
11. **Főkapcsoló**
12. **Egyszeri szekvenciális működtetési mód**
13. **Akasztó kampó**
14. **Imbuszkulcs tároló**
15. **Hatszögkulcs**
16. **Övkampó**
17. **Biztonsági kioldásgátló burkolat (x3)**
18. **Felületvédő hegyek (×3)**

    A felületvédő hegy és a biztonsági csúszásvédő fedél nem használható egyszerre. Távolítsa el a biztonsági csúszásvédő fedelet a munkadarab-érintkezőről, majd helyezze fel a felületvédő hegyet.

Használati útmutató

⚠ ***FIGYELMEZTETÉS!***

Vegye ki az akkumulátort, mielőtt az elektromos szerszámon bármilyen munkát végezne.

Az elektromos szerszám bekapcsolása előtt

Csomagolja ki az elektromos szerszámot és a tartozékokat, és ellenőrizze, hogy nem hiányoznak vagy nem sérültek-e alkatrészek.

i ***MEGJEGYZÉS***

Az akkumulátorok a szállításkor nincsenek teljesen feltöltött állapotban. Az első használat előtt töltse fel teljesen az akkumulátorokat. Tekintse át a töltő használati utasítását.

Tippek a hosszú akkumulátor élettartam eléréséhez

⚠ ***VIGYÁZAT!***

- *Soha ne töltse az akkumulátort 0 °C alatti vagy 40 °C feletti hőmérsékleten.*
- *Ne töltse az akkumulátort magas páratartalmú vagy környezeti hőmérsékletű helyeken.*
- *Ne takarja le az akkumulátorokat és a töltőt a töltési folyamat során.*
- *A töltési folyamat végén húzza ki a töltő csatlakozódugóját.*

A töltési folyamat során a akkumulátor és a töltő felmelegszik. Ez teljesen normális!

i ***MEGJEGYZÉS***

Az akkumulátor megfelelő töltéséhez kövesse az akkumulátor használati útmutatójában szereplő utasításokat.

Ha az akkumulátorokat hosszabb ideig nem használja, részlegesen feltöltve, hűvös helyen tárolja őket.

Az akkumulátor berakása/cseréje (lásd a B1-B2 ábrát)

- Tolja a feltöltött akkumulátort az elektromos szerszámba, amíg be nem kattan a helyére, (lásd a B1 ábrát).
- Az eltávolításhoz nyomja meg a kioldó gombot (1) és húzza ki az akkumulátort (2) (lásd a B2 ábrát).

⚠ ***VIGYÁZAT!***

Amikor az eszköz nincs használatban, védje az akkumulátor-csatlakozókat. A laza fém alkatrészek rövidre zárhatják a csatlakozókat, és robbanás-, illetve tűzveszély állhat fenn!

Övkampó (lásd C ábra)

A szerszámhoz egy levehető övkampó (16) is tartozik, amelyet a szerszám bármelyik oldalára el lehet helyezni. A kampó segítségével a szerszámot az övére akaszthatja.

Helyezze fel a kampót a szerszámra:

- Vegye ki az akkumulátort.
- Igazítsa a kampót a szerszám alján lévő furatokhoz.
- Helyezze be a csavart, és szorosan húzza meg a mellékelt imbuszkulcs segítségével (15).

A kampó eltávolítása a szerszámról:

- Vegye ki az akkumulátort.
- A mellékelt imbuszkulccsal lazítsa meg a csavart, majd távolítsa el a kampót.

Akasztó kampó (lásd D ábra)

⚠ ***FIGYELMEZTETÉS!***

A kezelőkre vagy a közelben tartózkodókra eső keretszegező okozta sérülés kockázatának csökkentése érdekében soha ne akassza fel a szerszámot az akasztó kampóra magas helyen vagy potenciálisan instabil felületen, és mindig győződjön meg arról, hogy biztonságosan alá van támasztva. Ne akassza a szögbelövőt semmilyen elektromos vezetékre. *Ügyeljen arra, hogy az alatta lévő terület mindig szabad legyen, csökkentve annak kockázatát, hogy a szerszám leesik, és valakit vagy valamit eltalál. Csak a kampót használja a szögbelövő felakasztására. Ha a kampót bármilyen más tárgy felakasztásához használja, súlyos sérülést okozhat. Ne használja a kampót arra, hogy más tárgyat elérjen, és ne használja a kampót arra, hogy bármilyen helyzetben megtámassza a saját súlyát.*

⚠ ***FIGYELMEZTETÉS!***

Győződjön meg róla, hogy a kampó megfelelően rögzítve van a szerszámhoz két csavarral. Ne használjon sérült kampót és csavarokat*. Használat előtt mindig ellenőrizze, hogy nincsenek-e sérülések, repedések vagy deformitások, és győződjön meg róla, hogy a csavarok meg vannak húzva. Használja a mellékelt imbuszkulcsot a csavarok meghúzásához, ha szükséges.*

Az akasztó kampó (13) gyárilag fel van szerelve a keretszegezőre.
Használatához forgassa az akasztó kampót, amíg ki nem nyílik. Ha nem használja, mindig forgassa vissza az akasztó kampót, amíg be nem záródik.

A szögek eltávolítása (lásd E ábra)

⚠ ***FIGYELMEZTETÉS!***

Vegye ki az akkumulátort a szerszámból a szögek betöltése vagy eltávolítása előtt. *Ellenkező esetben súlyos sérülést okozhat.*

⚠ ***FIGYELMEZTETÉS!***

A szögek betöltésekor tartsa távol a szerszámot magától és másoktól. *Ennek elmulasztása súlyos személyi sérülést okozhat.*

⚠ ***FIGYELMEZTETÉS!***

Csak a szerszámhoz ajánlott szögeket használja*. Bármilyen más szög használata a szerszám meghibásodásához vezethet, ami súlyos sérüléseket okozat.*

⚠ ***FIGYELMEZTETÉS!***

Soha ne töltsön be szögeket a munkadarab érintkezőjével vagy a kioldó aktivált állapotában*. Ellenkező esetben súlyos személyi sérülést okozhat.*

⚠ ***VIGYÁZAT!***

Ne hagyja, hogy a tár-előtoló irányítás nélkül húzódjon vissza. *Ez károsíthatja a tár-előtolót, és fennáll annak a veszélye, hogy becsípi az ujjait.*

Szögek betöltése:

- Vegye ki az akkumulátort.
- A szerszám orrát önmagától és más személyektől ellentétes irányba tartva helyezze be a szögeket a tár végén található nyílásba (E-1), majd tolja előre a szögeket.
- Nyomja meg és tartsa lenyomva az előtoló kioldó kart (7) és csúsztassa hátra a tár-előtolót (6) a szögek vége mögé.
- Továbbra is tartsa a tár-előtolót, de engedje ki az előtoló kioldó kart. Lassan csúsztassa előre az előtolót, amíg a szögekre nem támaszkodik.
- Helyezze vissza az akkumulátort, és aktiválja újra a szögbelövőt úgy, hogy a bekapcsológombot 1 másodpercig lenyomva

tartja.
- A megmaradt szögek számát a szögjelző ablakokon keresztül (8) ellenőrizheti, és szükség szerint még több szöget tölthet be.

A szögek eltávolítása:
- Vegye ki az akkumulátort.
- Nyomja le és tartsa lenyomva az előtoló kioldó karját (7), majd lassan csúsztassa előre az előtolót a tár elejéhez.
- Engedje ki a kart és távolítsa el a szögeket.

A belövés mélységének beállítása (lásd F ábra)

⚠ ***FIGYELMEZTETÉS!***

A beállítások elvégzésekor mindig tartsa el a tűzőgépet magától és másoktól. *Ellenkező esetben súlyos sérülést okozhat.*

Célszerű a behajtási mélységet egy selejtes munkadarabon tesztelni az alkalmazáshoz szükséges mélység meghatározásához.
- Vegye ki az akkumulátort.
- Fordítsa a mélységválasztót (2) balra vagy jobbra, és állítsa be a mélységet a mélység nyíl jelzésével.

	Rövidebb
	Mélyebb

- Helyezze vissza az akkumulátort, és indítsa újra a szerszámot úgy, hogy a bekapcsológombot 1 másodpercig lenyomva tartja.
- Minden egyes beállítás után üssön be egy próbaszöget, amíg a kívánt mélységet be nem állítja.

MEGJEGYZÉS: Ha túl alacsony a hengerben a légnyomás, a szögek nem ütődnek megfelelően a fába. Ebben az esetben a szögbelövőt szervizbe kell küldeni.

A szögek belövése (lásd G ábra)

⚠ ***FIGYELMEZTETÉS!***

A szerszám működése közben soha ne ékelje be vagy tartsa vissza a munkadarab érintkező szerkezetét*. Ellenkező esetben súlyos sérülést okozhat.*

i ***MEGJEGYZÉS***

Ha a bekapcsológomb megnyomását követően nem történik további művelet, a szögbelövő 30 perc elteltével automatikusan kikapcsol.

Egyszeri szekvenciális működtetési mód:
Az egyszeri szekvenciális működtetés biztosítja a szeg legpontosabb elhelyezését.
- Győződjön meg arról, hogy a munkadarab rögzítve van, mielőtt bármilyen műveletet végezne.
- Csatlakoztassa az akkumulátort és indítsa el a szerszámot úgy, hogy a bekapcsológombot (11) 1 másodpercig lenyomva tartja.
- Röviden nyomja meg a módválasztó gombot (10) az egyszeri szekvenciális működtetési mód „  " kiválasztásához.
- Tartsa erősen a szerszámot az irányítás megőrzése érdekében.
- Helyezze a szerszám munkadarab érintkezőjét (1) a munkafelületre.
- Nyomja le a szerszámot a munkafelületre, lenyomva a munkadarab-érintkezőt. Ezután nyomja meg az indítókapcsolót (4) a szög belövéséhez.
- A szögbelövés befejezéséhez engedje ki az indítókapcsolót, és emelje fel az orrot a munkadarabról.
- Ismételje meg a lépéseket további szögek belövéséhez.

MEGJEGYZÉS: Tartsa lenyomva az indítógombot, amíg az adott ciklus befejeződik. Ha a munkadarab-érintkező lenyomását követően több mint 5 másodpercig nem történik további művelet annak felengedése nélkül, a szerszám lezárja a kioldást, és csak akkor használható tovább, ha a felhasználó a munkadarab-érintkezőt és az indítókapcsolót is kiengedi, majd újrakezdi a műveletet.

Érintéses működtetési mód:
Az érintéses működtetés nagyon gyors, ismétlődő szögbehelyezést tesz lehetővé.
- Győződjön meg arról, hogy a munkadarab rögzítve van, mielőtt bármilyen műveletet végezne.
- Csatlakoztassa az akkumulátort és indítsa el a szerszámot úgy, hogy a bekapcsológombot (11) 1 másodpercig lenyomva tartja.
- Röviden nyomja meg az módválasztó gombot (10) az érintéses „  " működtetési mód kiválasztásához.
- Tartsa erősen a szerszámot az irányítás megőrzése érdekében.
- Nyomja meg és tartsa lenyomva az indítókapcsolót (4).

- Nyomja a szerszámot a munkafelülethez, benyomva a munkadarab-érintkezőt (1), majd lője be a szöget. Tartsa lenyomva az indítókapcsolót.
- Helyezze át a szerszámot a következő szegezési pontra, majd nyomja a munkadarabhoz, és lője be az újabb szöget.
- Engedje el az indítókapcsolót, ha végzett.

MEGJEGYZÉS: Az érintéses működtetési mód továbbra is megtartja az egyszeri szekvenciális működtetési mód logikáját.
Ez azt jelenti, hogy a szerszám úgy is működtethető, hogy a munkadarab-érintkezőt a felülethez nyomja, és meghúzza az indítókapcsolót. Ha a munkadarab-érintkező vagy az indítókapcsoló lenyomását követően több mint 5 másodpercig nem történik további művelet annak felengedése nélkül, a szerszám lezárja a kioldást, és csak akkor használható tovább, ha a felhasználó a munkadarab-érintkezőt és az indítókapcsolót is kiengedi, majd újrakezdi a műveletet.

Üres tűzés elleni reteszelés

Amikor a tárban már csak 4–5 szög marad, az üres tűzés elleni reteszelés funkció nem engedi a további működést. A működés folytatásához töltse fel újra a szerszámot szögekkel.

LED munkalámpák (lásd H ábra)

A LED munkalámpák (3) akkor világítanak, ha az indítókapcsoló (4) vagy a munkadarab-érintkező (1) le van nyomva. Ezáltal a munkadarab felülete további megvilágítást kap.
A LED munkalámpák körülbelül 10 másodpercen belül kialszanak, miután az indítókapcsolót és a munkadarab-érintkezőt is kiengedték.

A bővített tár felszerelése (lásd I ábra)

Ez a keretszegező felszerelhető az EM 96 NF 50–90 bővített tárral (nem tartozék), amely akár 96 szög befogadására is alkalmas, így hosszabb használat során kevesebb újratöltésre van szükség.

- Vegye ki az akkumulátort és a szögeket a szerszámból.
- Távolítsa el a három csavart a szögbelövőhöz mellékelt imbuszkulccsal.
- Távolítsa el az eredeti tárat.
- Rögzítse a 30°-os bővített tárat a keretszegezőhöz, majd a mellékelt imbuszkulcs segítségével húzza meg a három új rögzítőcsavart.
- Töltse be a szögeket.
- Helyezze vissza az akkumulátort és indítsa újra a szerszámot.

Az elakadt szögek eltávolítása (lásd J1-J2 ábra)

- Vegye ki az akkumulátort.
- Vegye ki a szögeket a tárból.
- Távolítsa el a három csavart (J-1) a mellékelt imbuszkulccsal (15).
- Távolítsa el a tárat.
- Egy laposfejű csavarhúzó vagy szükség esetén fogó segítségével távolítsa el az elakadt szöget.

MEGJEGYZÉS: Ne sértse/karcolja meg a szögcsatornát vagy a meghajtó szerkezetet. A csavarhúzónak mindig át kell csúsznia a szögön, amikor felfeszíti.

- Szerelje vissza a tárat, majd a mellékelt imbuszkulccsal húzza meg a három rögzítőcsavart a tár rögzítéséhez.
- Töltse be a szögeket.
- Helyezze vissza az akkumulátort, és indítsa újra a szerszámot úgy, hogy a bekapcsológombot 1 másodpercig lenyomva tartja.

i ***MEGJEGYZÉS***

*Ha a szögeket túl mélyen ütik be az anyagba, valamint a felesleges törmelék vagy az elakadt szögek miatt az ütőszár az alsó véghelyzetben megszorulhat. Az ütőszár általában úgy állítható vissza működési helyzetbe, ha a munkadarab-érintkező elemet egy darab hulladékfához nyomja, majd meghúzza az indítókapcsolót. A kézikönyv később, „**A beragadt ütőszár visszahúzása**" című fejezetében további információkat találhat.*

Hőmérsékletvédő mód

A hőmérsékletvédő mód védi a szerszámot, ha azt szélsőségesen hideg/meleg hőmérsékleten használják (a javasolt környezeti üzemi hőmérséklet-tartományon kívül), vagy ha a szerszám használat közben túlmelegszik/lefagy. Ha ez megtörténik, a szerszám nem fog működni, és a bekapcsológomb/LED jelzőfények felváltva villogni fognak. Használat előtt hagyja a szerszámot felmelegedni vagy lehűlni.

Diagnosztikai jelzőfények

A bekapcsológomb alatti LED jelzőfények (11) és a módválasztó gomb (9 és 12) is visszajelzést adnak, és jelzik a szerszámmal és/vagy az akkumulátorral kapcsolatos problémákat.

probléma	Jelzőlámpa feszültség alatt kapcsoló	„I" alatti jelzőfény	„III" alatti jelzőfény	Megoldás
Az akkumulátor hőmérséklete túl magas.	Villog	Kialudt	Kialudt	Hagyja lehűlni az akkumulátort, vagy használjon másikat.
Akkumulátor alulfeszültség.	Villog	Kialudt	Kialudt	
Az elektronikus alkatrészek hőmérséklete túl magas folyamatos működés után.	Kialudt	Felváltva villog		Hagyja lehűlni a szerszámot.
Rossz csatlakozás vagy más elektromos csatlakozási hiba	Kialudt	Kialudt	Kialudt	Vegye ki, majd helyezze vissza az akkumulátort, és indítsa újra a szerszámot. Vagy forduljon a hivatalos ügyfélszolgálati központhoz a javításhoz.
A szerszám leállt. Vagy rövidzárlat	Egyszerre villog			Indítsa újra a szerszámot. Vagy forduljon a hivatalos ügyfélszolgálati központhoz a javításhoz.
Elektronikus alkatrészek meghibásodása.	Kialudt	Egyszerre villog		A javításhoz forduljon a hivatalos ügyfélszolgálati központhoz.

A beragadt ütőszár visszahúzása (lásd K ábra)

- Vegye ki az akkumulátort és távolítsa el az összes szöget.
- Állítsa be a mélységválasztót (2) a legkisebb mélységig.
- Helyezze vissza az akkumulátort, majd nyomja meg és tartsa lenyomva a bekapcsológombot (11) 1 másodpercig.
- Húzza vissza a tár-előtolót (6) és tartsa meg.
- Nyomja a munkadarab-érintkezőt (1) a munkadarabhoz.
- Nyomja meg az indítókapcsolót (4).
- Az ütőszár visszahúzódik.
- Töltse be a szögeket.

Szállítás

A lítium-ion akkumulátorokra a veszélyes árukra vonatkozó jogszabályok követelményei érvényesek.
Az akkumulátorok szállítását a helyi, nemzeti és nemzetközi rendelkezéseknek és előírásoknak megfelelően kell végezni.
A felhasználók ezeket az akkumulátorokat további követelmények nélkül szállíthatják közúton.
A lítium-ion akkumulátorok fuvarozó társaságok általi kereskedelmi szállítására a veszélyes áruk szállítására vonatkozó szabályok érvényesek. A feladás előkészítését és a szállítást csak megfelelően képzett személyek végezhetik. A teljes folyamatot szakmailag felügyelni kell.
Az újratölthető akkumulátorok szállításakor a következő pontokat kell betartani:
A rövidzárlat elkerülése érdekében győződjön meg arról, hogy az akkumulátor érintkező kapcsai védettek és szigeteltek.
Győződjön meg arról, hogy az akkumulátor rögzítve van, és nem tud elmozdulni a csoma-

goláson belül.
Sérült vagy szivárgó akkumulátort nem szabad szállítani.
További információért forduljon szállító társasághoz.

⚠ ***VIGYÁZAT!***

Ne küldjön el olyan akkumulátorokat, amelyeknek a háza megsérült.

Karbantartás és ápolás

⚠ ***FIGYELMEZTETÉS!***

Mielőtt bármilyen munkát végezne az elektromos szerszámon, vegye ki az akkumulátort a szerszámból.

Tisztítás

⚠ ***VIGYÁZAT!***

Sűrített levegővel végzett tisztításkor mindig viseljen védőszemüveget.

Tisztítsa rendszeresen az elektromos szerszám szellőzőnyílásait. A tisztítás gyakorisága függ az anyagtól és a használat hosszától. Száraz sűrített levegővel rendszeresen fújja ki a ház belsejét és a motort.

Javítások

Bármilyen javítást kizárólag a kijelölt szervizek végezhetnek.

i ***MEGJEGYZÉS***

A garanciális időszak alatt ne lazítsa meg a ház csavarjait. A követelménynek való meg nem felelés érvényteleníti a gyártó garanciája alatti bármilyen igényt.

Pótalkatrészek és tartozékok

Egyéb tartozékokat, különösen szerszámokat és tartozékokat a gyártó katalógusaiban találhat. A robbantott ábrák és alkatrészjegyzékek a honlapunkon megtalálhatók:
www.flex-tools.com.

Ártalmatlanításra vonatkozó információk

⚠ ***FIGYELMEZTETÉS!***

Tegye használhatatlanná a redundáns elektromos szerszámokat:

– *az akkumulátorral működő elektromos szerszámokat az akkumulátor eltávolításával.*



Csak EU tagállamok

Ne dobjon elektromos szerszámokat a háztartási hulladékok közé!

Az elektromos és elektronikus berendezések hulladékairól szóló 2012/19/EU irányelvvel és ennek nemzeti jogszabályokba átültetett előírásaival összhangban az elektromos szerszámokat elkülönítve kell összegyűjteni, és gondoskodni kell a környezetbarát újrahasznosításukról.



Nyersanyag újrahasznosítás a hulladék ártalmatlanítása helyett.

Gondoskodni kell az eszköz, a tartozékok és a csomagolóanyagok környezetbarát újrahasznosításáról. A műanyag alkatrészek újrahasznosítása az anyag típusának függvényében történik.

⚠ ***FIGYELMEZTETÉS!***

Az akkumulátorokat ne tegye a háztartási hulladékok közé, tűzbe vagy vízbe. Ne nyissa fel a használt akkumulátorokat.

Csak EU tagállamok:

A 2023/1542 rendelet értelmében gondoskodni kell a hibás vagy elhasznált akkumulátorok újrahasznosításáról.

i ***MEGJEGYZÉS***

Kérjük, hogy érdeklődjön az ártalmatlanítási lehetőségekről abban az üzletben, ahol a terméket vásárolta!

CE-Megfelelőségi nyilatkozat

A megfelelőségi nyilatkozatok a használati útmutató 1. mellékletében találhatók.

Felelősség alóli mentesség

A gyártó és képviselője nem vállal felelősséget semmilyen, a termék vagy egy használhatatlan termék által okozott működési zavar miatt bekövetkezett kárért és kiesett nyereségért.
A gyártó és képviselője nem vállal felelősséget semmilyen kárért, amelyet a termék helytelen használata vagy a termék más gyártók termékeivel együtt történő használata okozott.

Obsah

Symboly použité v tomto návodu 136
Symboly na výrobku 136
Důležité bezpečnostní informace 136
Hluk a vibrace 137
Technická data 137
Přehled 138
Návod k použití 138
Přeprava 142
Údržba a skladování 142
Informace o likvidaci 143
CE Prohlášení o shodě 143
Vyloučení odpovědnosti 143

Symboly použité v tomto návodu

⚠ ***VAROVÁNÍ!***
Označuje hrozící nebezpečí. Nedodržení tohoto varování může mít za následek smrt nebo mimořádně těžká zranění.

⚠ ***UPOZORNĚNÍ!***
Označuje potenciálně nebezpečnou situaci. Nedodržení tohoto upozornění může mít za následek lehké zranění nebo škodu na majetku.

i ***POZNÁMKA***
Označuje tipy pro použití a důležité informace.

Symboly na výrobku


Před použitím akumulátorů si přečtěte návod k obsluze.


Používejte ochranu očí a uší


Informace o likvidaci starého zařízení (viz strana 143)


Označení CE


Označení UKCA

Důležité bezpečnostní informace

⚠ ***VAROVÁNÍ!***
Před použitím elektrického nářadí si přečtěte následující pokyny a postupujte podle nich:

- *tento návod k použití,*
- *„Všeobecné bezpečnostní pokyny" týkající se manipulace s elektrickým nářadím v přiložené brožuře (dokument č.: 315915),*
- *aktuálně platná pravidla daného místa a předpisy pro prevenci úrazů.*

Toto elektrické nářadí odpovídá posledním trendům a bylo zkonstruováno v souladu s uznávanými bezpečnostními předpisy.

Přesto při jeho použití může dojít k ohrožení života a končetin uživatele nebo třetí osoby, nebo může dojít k poškození samotného elektrického nářadí nebo jiného majetku.

Elektrické nářadí smí být provozováno pouze

- *pro zamýšlené použití*
- *v perfektním provozním stavu.*

Závady, které ohrožují bezpečnost, musí být bezodkladně opraveny.

Zamýšlené použití

Rámovací hřebíkovačka je určena

- pro komerční použití v průmyslu a řemeslných provozech,
- pro zatloukání hřebíků do dřevěných obrobků.

Bezpečnostní pokyny pro rámovací hřebíkovačku

⚠ ***VAROVÁNÍ!***
Přečtěte si všechny bezpečnostní výstrahy, pokyny, ilustrace a technické údaje dodané s tímto elektrickým nářadím*. Nedodržení všech níže uvedených pokynů může vést k úrazu elektrickým proudem, požáru anebo vážnému úrazu. Všechna varování a pokyny uschovejte pro budoucí použití.*

- **Vždy předpokládejte, že nástroj obsahuje spojovací prvky.** Neopatrné zacházení

s hřebíkovačkou může vést k neočekávanému vystřelení spojovacích prvků a zranění osob.

- **Nemiřte nástrojem na sebe ani na nikoho v okolí.** Neočekávané spuštění uvolní spojovací prvek a způsobí zranění.
- **Nástroj uvádějte do chodu až po jeho pevném přiložení k obrobku.** Pokud se nástroj nedotýká obrobku, spojovací prvek se může odchýlit od cíle.
- **Pokud se spojovací prvek v nástroji zasekne, odpojte nástroj od zdroje napájení.** Při odstraňování zaseknutého spojovacího prvku může dojít k náhodné aktivaci hřebíkovačky, pokud je zapojena do sítě.
- **Při odstraňování zaseknutého spojovacího prvku buďte opatrní.** Mechanismus může být pod tlakem a při pokusu o uvolnění zaseknutého stavu může dojít k silovému uvolnění spojovacího prvku.
- **Tuto hřebíkovačku nepoužívejte k upevňování elektrických kabelů.** Není určena pro instalaci elektrických kabelů a může poškodit izolaci elektrických kabelů a způsobit tak nebezpečí úrazu elektrickým proudem nebo požáru.
- **Elektrické nářadí držte pouze za izolované části rukojetí, protože se vrtací příslušenství nebo spojovací prvek může dostat do kontaktu se skrytým vedením.** Vrtací příslušenství nebo spojovací prvek, které je v kontaktu s vodičem „pod proudem", může rozvést proud do nechráněných kovových částí elektrického nářadí a způsobit obsluze úraz elektrickém proudem.

Hluk a vibrace

Hodnoty hluku a vibrací byly stanoveny podle normy EN 60745.
Hodnocená hladina hluku elektrického nářadí a je typicky:

- Hladina akustického tlaku L_{pA}: 92 dB(A)
- Hladina akustického výkonu L_{WA}: 103 dB(A)
- Nejistota: K = 3 dB

Celková hodnota vibrací:

- Emisní hodnota a_h: 5,8 m/s^2
- Nejistota: K = 1,5 m/s^2
- Opakovaná rázové vibrace (p_F): K = 3069 m/s^2
- Nejistota: K = 1042 m/s^2

⚠ ***UPOZORNĚNÍ!***

Uvedené naměřené hodnoty platí pro nové elektrické nářadí. Denní použití způsobuje změnu hodnot hluku a vibrací.

i ***POZNÁMKA***

Deklarovaná celková hodnota (hodnoty) vibrací a deklarovaná hodnota (hodnoty) emisí hluku byly změřeny v souladu se standardní zkušební metodou a mohou být použity pro porovnání jednoho nářadí s druhým; mohou být také použity pro předběžné posouzení expozice.

Deklarovaná úroveň emisí vibrací a hodnota (hodnoty) emisí hluku představují hlavní způsoby použití nářadí. Pokud se však nářadí používá pro jiné aplikace, s jiným příslušenstvím nebo při špatné údržbě, může se úroveň emisí vibrací a hodnota (hodnoty) emisí hluku lišit. To může výrazně zvýšit úroveň expozice po celou pracovní dobu.

Pro přesný odhad úrovně expozice vibracím a hodnoty (hodnot) emisí hluku je také nutné vzít v úvahu dobu, kdy je nářadí vypnuté nebo běží, ale ve skutečnosti se nepoužívá. To může výrazně snížit úroveň expozice po celou pracovní dobu.

Stanovte dodatečná bezpečnostní opatření k ochraně obsluhy před účinky vibrací a hluku, jako jsou: Údržba nářadí a příslušenství, udržování rukou v teple, organizace pracovních postupů.

⚠ ***UPOZORNĚNÍ!***

Používejte chrániče sluchu při akustickém tlaku vyšším než 85 dB(A).

Technická data

Typ výrobku		NF 50-90 18 EC
Výrobek		Rámovací hřebíkovačka
Jmenovité napětí	V	18
Kapacita zásobníku	pcs	53
Zvětšená kapacita zásobníku	pcs	96

Typ hřebíku	mm	Délka: 50 - 90
	mm	Průměr: 2,8 - 3,3
Úhel kolace	°	30 - 34
Hmotnost	kg	4,3*
Akumulátor	18 V	AP18...Řada AP.18...XT Řada
Řada nabíječek	CA18... Řada CA12/18... Řada	
Teplota nabíjení	0 ~ 40 °C	
Provozní teplota	-10 až 40 °C	
Skladovací teplota	-20 až 50 °C	

* Měřeno bez akumulátoru (hmotnost akumulátoru naleznete na www.flex-tools.com), bez nástroje.

Přehled (viz obr. A)

Číslování funkcí výrobku odkazuje na vyobrazení přístroje na stránce s obrázky.

1. **Místo pro kontakt s obrobkem**
2. **Volič hloubky**
3. **Pracovní LED světlo**
4. **Spoušť**
5. **Rukojeť**
6. **Posunovač zásobníku**
7. **Páčka uvolnění tlačítka**
8. **Kontrolní okénka zbylých hřebíků**
9. **Režim aktivace při kontaktu**
10. **Tlačítko pro výběr režimu**
11. **Hlavní vypínač**
12. **Režim jednoduchého sekvenčního ovládání**
13. **Závěsný hák**
14. **Úložiště pro imbusový klíč**
15. **Imbusový klíč**
16. **Háček na opasek**
17. **Bezpečnostní protiskluzový kryt (x3)**
18. **Špičky proti poškození (×3)**

    Špičku proti poškození a bezpečnostní protiskluzový kryt nelze používat současně. Sejměte bezpečnostní protiskluzový kryt z kontaktní plochy obrobku a poté nasaďte špičku proti poškození.

Návod k použití

⚠ ***VAROVÁNÍ!***

Před prováděním jakýchkoli prací na nářadí nejprve vyjměte akumulátor.

Před zapnutím elektrického nářadí

Vybalte elektrické nářadí a příslušenství a zkontrolujte, zda nechybí nebo nejsou poškozené žádné díly.

i ***POZNÁMKA***

Akumulátory nejsou při dodání plně nabity. Před prvním uvedením do provozu akumulátory plně nabijte. Viz návod k obsluze nabíječky.

Tipy pro dlouhou životnost akumulátoru

⚠ ***UPOZORNĚNÍ!***

- *Nikdy nenabíjejte akumulátory při teplotách pod 0 °C nebo nad 40 °C.*
- *Nenabíjejte akumulátory v prostředí s vysokou vlhkostí vzduchu nebo okolní teplotou.*
- *Během procesu nabíjení nezakrývejte akumulátory a nabíječku.*
- *Na konci procesu nabíjení vytáhněte síťovou zástrčku nabíječky.*

Akumulátory a nabíječka se během procesu nabíjení zahřívají. To je naprosto normální!

i ***POZNÁMKA***

Dodržujte pokyny pro správné nabíjení akumulátoru uvedené v návodu a obsluze akumulátoru.

Pokud akumulátory delší dobu nepoužíváte, uložte je částečně nabité chladné místo.

Vložení/výměna akumulátoru (viz obrázek B1-B2)

- Vložte nabitý akumulátor do elektrického nářadí, dokud nezapadne na své místo (viz obrázek B1).
- Chcete-li akumulátor vyjmout, stiskněte uvolňovací tlačítko (1.) a vytáhněte jej (2.) (viz obrázek B2).

⚠ ***UPOZORNĚNÍ!***

Pokud zařízení nepoužíváte, chraňte kontakty akumulátoru. Volné kovové části mohou zkra-

tovat kontakty; nebezpečí výbuchu a požáru!

Háček na opasek (viz obrázek C)

Vaše nářadí je dodáváno s odnímatelným háčkem na opasek (16), který lze umístit na obě strany nářadí. Háček lze použít k zavěšení nástroje na opasek.

Nainstalujte háček na nástroj:

- Vyjměte akumulátor.
- Zarovnejte háček s otvory na základně nástroje.
- Vložte šroub a bezpečně jej utáhněte dodaným imbusovým klíčem (15).

Sejměte háček z nástroje:

- Vyjměte akumulátor.
- Pomocí imbusového klíče povolte šroub a vyjměte háček.

Závěsný háček (viz obrázek D)

⚠ *VAROVÁNÍ!*

Abyste snížili riziko zranění v důsledku pádu rámovací hřebíkovačky na obsluhu nebo kolemjdoucí, nikdy ji nezavěšujte pomocí závěsného háčku na vysokém místě nebo na potenciálně nestabilním povrchu a ujistěte se, že je bezpečně podepřena. Nezavěšujte hřebíkovačku na žádné elektrické vodiče. *Ujistěte se, že prostor pod nástrojem je volný, aby se snížilo riziko pádu nástroje a zranění osob nebo poškození předmětů pod ním. Háček používejte pouze k zavěšení hřebíkovačky. Použití háčku k zavěšení čehokoli jiného by mohlo vést k vážnému zranění. V žádné situaci nepoužívejte háček k dosažení jiného předmětu ani ho nepoužívejte k udržení vaší hmotnosti.*

⚠ *VAROVÁNÍ!*

Ujistěte se, že závěsný háček je řádně upevněn k nástroji dvěma šrouby. Nepoužívejte poškozené háčky a šrouby*. Před použitím vždy zkontrolujte, zda není poškozený, prasklý nebo deformovaný, a ujistěte se, že jsou šrouby dotažené. V případě potřeby utáhněte šrouby dodaným imbusovým klíčem.*

Závěsný háček (13) je na rámovací hřebíkovače namontován z výroby.
Pro použití otočte závěsný háček, dokud nezacvakne v otevřené poloze. Pokud se závěsný háček nepoužívá, vždy jej otočte zpět, dokud nezacvakne v zavřené poloze.

Vkládání nebo vyjímání hřebíků (viz obrázek E)

⚠ *VAROVÁNÍ!*

Před vkládáním nebo vyjímáním hřebíků vyjměte z nářadí akumulátor. *Pokud tak neučiníte, může dojít k vážnému úrazu.*

⚠ *VAROVÁNÍ!*

Při vkládání hřebíků držte nástroj směrem od sebe a ostatních osob. *Nedodržení tohoto pokynu může mít za následek vážné zranění.*

⚠ *VAROVÁNÍ!*

Používejte pouze hřebíky doporučené pro použití s tímto nástrojem*. Použití jiných hřebíků může způsobit poruchu nástroje a vést k vážným zraněním****.***

⚠ *VAROVÁNÍ!*

Nikdy nevkládejte hřebíky, když je místo pro kontakt s obrobkem nebo spoušť aktivována*. To by mohlo vést k vážnému zranění osob.*

⚠ *UPOZORNĚNÍ!*

Nenechte posunovač zásobníku zacvaknout zpět bez vedení. *Mohlo by dojít k poškození posunovače zásobníku a hrozí riziko skřípnutí prstů.*

Vkládání hřebíků:

- Vyjměte akumulátor.
- S přední části nástroje namířeným od sebe nebo jiné osoby vložte hřebíky do drážky (E-1) na konci zásobníku a zatlačte je dopředu.
- Stiskněte a podržte páčku uvolnění posunovače (7) a posuňte posunovač zásobníku (6) zpět za konec hřebíků.
- Držte posunovač zásobníku stále v ruce, ale uvolněte páčku pro uvolnění posunovače. Pomalu posouvejte posunovač dopředu, dokud se nedotkne hřebíků.
- Znovu vložte akumulátor a znovu aktivujte hřebíkovačku stisknutím a podržením hlavního vypínače po dobu 1 sekundy.
- Počet zbývajících hřebíků můžete sledovat v kontrolních okénkách zbylých hřebíků (8) a v případě potřeby doplňovat další hřebíky.

Odstranění hřebíků:
- Vyjměte akumulátor.
- Stiskněte a podržte páčku pro uvolnění posunovače (7) a pomalu posuňte posunovač k přední části zásobníku.
- Uvolněte páku a vyjměte hřebíky.

Nastavení hloubky zatlučení (viz obrázek F)

⚠ *VAROVÁNÍ!*

Při provádění nastavení vždy směřujte hřebíkovačku od sebe a od ostatních osob. *V opačném případě může dojít k vážnému zranění.*

Hloubku zatloukání je vhodné vyzkoušet na odřezku obrobku, abyste zjistili potřebnou hloubku pro danou aplikaci.
- Vyjměte akumulátor.
- Otáčením voliče hloubky (2) doleva nebo doprava upravte hloubku podle šipky hloubky.

	Mělčí
	Hlubší

- Znovu vložte akumulátor a restartujte nářadí stisknutím a podržením hlavního vypínače po dobu 1 sekundy.
- Po každém nastavení zatlučte zkušební hřebík, dokud nedosáhnete požadované hloubky.

POZNÁMKA: Pokud je tlak vzduchu v lahvi příliš nízký, hřebíky se do dřeva správně nezatlučou. V tomto případě je nutné hřebíkovačku odeslat do servisu.

Zatloukání hřebíků (viz obrázek G)

⚠ *VAROVÁNÍ!*

Nikdy během provozu nástroje nezadržujte ani neblokujte kontaktní mechanismus obrobku. *Mohlo by to vést k vážnému zranění.*

i *POZNÁMKA*

Pokud po stisknutí hlavního vypínače neprovedete žádnou další akci, hřebíkovačka se po 30 minutách automaticky vypne.

Režim jednoduchého sekvenčního ovládání:
Jednoduché sekvenční ovládání zajišťuje nejpřesnější umístění hřebíku.
- Před provedením jakékoli operace se ujistěte, že je obrobek bezpečně upevněn.
- Připojte akumulátor a spusťte nářadí stisknutím a podržením hlavního vypínače (11) po dobu 1 sekundy.
- Krátkým stisknutím tlačítka pro výběr režimu (10) vyberte režim jednoduchého sekvenčního ovládání. „  “.
- Nářadí pevně uchopte, abyste zachovali kontrolu.
- Umístěte místo pro kontakt s obrobkem (1) na pracovní plochu.
- Nástroj přitlačte k pracovní ploše, aby se stlačil kontakt s obrobkem. Poté stiskněte spoušť(4) a zatlučte hřebík.
- Uvolněte spoušť a zvedněte přední část nástroje z obrobku, aby se dokončilo zatloukání hřebíků.
- Opakujte kroky pro zatloukání dalších hřebíků.

POZNÁMKA: Držte stisknutou spoušť, dokud není cyklus zatloukání dokončen.
Pokud po stisknutí spínače pro kontakt s obrobkem nedojde po dobu delší než 5 sekund k žádné akci bez jeho uvolnění, bude vystřelení zablokováno, dokud uživatel neuvolní spínač pro kontakt s obrobkem i spoušť a znovu nespustí provoz.

Režim aktivace při kontaktu:
Režim aktivace při kontaktu umožňuje velmi rychlé opakované zavádění hřebíků.
- Před provedením jakékoli operace se ujistěte, že je obrobek bezpečně upevněn.
- Připojte akumulátor a spusťte nářadí stisknutím a podržením hlavního vypínače (11) po dobu 1 sekundy.
- Krátce stiskněte tlačítko (10) pro výběr režimu aktivace při kontaktu „ “.
- Nářadí pevně uchopte, abyste zachovali kontrolu.
- Stiskněte a podržte spoušť (4).
- Nástroj přitlačte k pracovní ploše, aby se stlačili místo pro kontakt s obrobkem (1) a zatloukli hřebík. Držte stisknutou spoušť.
- Přemístěte nástroj na další místo pro zatloukání hřebíků a zatlačte jím proti obrobku, abyste zatloukli další hřebík.
- Po dokončení uvolněte spoušť.

POZNÁMKA: Režim aktivace při kontaktu si stále zachovává logiku režimu jednoduchého sekvenčního ovládání.
To znamená, že nástroj lze ovládat také přitlačením místa pro kontakt s obrobkem k povrchu

a stisknutím spouště.
Pokud po kontaktu s obrobkem nebo stisknutí spouště nedojde po dobu delší než 5 sekund k žádné další akci bez jeho uvolnění, bude vystřelení zablokováno, dokud uživatel neuvolní kontakt s obrobkem i spoušť a znovu nespustí provoz.

Zablokování nastřelení naprázdno

Pokud v zásobníku zbývá 4 - 5 hřebíků, funkce zablokování nastřelení naprázdno neumožní další provoz. Chcete-li pokračovat v práci, vložte do nástroje hřebíky.

Pracovní LED světla (viz obrázek H)

LED pracovní světla (3) se rozsvítí, když je stisknuta spoušť (4) nebo místo pro kontakt s obrobkem (1). To zajišťuje dodatečné osvětlení povrchu obrobku.
Pracovní LED světla zhasnou přibližně do 10 sekund po uvolnění spouště i místa pro kontakt s obrobkem.

Instalace prodlouženého zásobníku (viz obrázek I)

Zásobník této rámovací hřebíkovačky lze nahradit prodlouženým zásobníkem EM 96 NF 50-90 (není standardně součástí dodávky), který pojme až 96 hřebíků, což snižuje nutnost jejich opětovného nabíjení při delším používání.

- Vyjměte z nástroje akumulátor a hřebíky.
- Odstraňte tři šrouby pomocí imbusového klíče dodaného s hřebíkovačkou.
- Vyjměte původní zásobník.
- Připevněte 30° prodloužený zásobník k rámovací hřebíkovačce a zajistěte jej utažením tří nových šroubů, které jsou součástí dodávky, pomocí imbusového klíče.
- Vložte hřebíky.
- Znovu vložte akumulátor a restartujte nářadí.

Odstranění zaseknutého hřebíku (viz obrázek J1-J2)

- Vyjměte akumulátor.
- Vyjměte hřebíky ze zásobníku.
- Odstraňte tři šrouby (J-1) pomocí dodaného imbusového klíče (15).
- Vyjměte zásobník.
- V případě potřeby odstraňte zaseknutý hřebík pomocí plochého šroubováku nebo kleští.

POZNÁMKA: Nepoškrábejte drážku pro hřebíky ani zatloukací mechanismus. Šroubovák by měl při vybírání vždy sklouznout po hřebíku.

- Znovu nasaďte zásobník a zajistěte jej utažením tří šroubů pomocí dodaného imbusového klíče.
- Znovu vložte hřebíky.
- Znovu vložte akumulátor a restartujte nářadí stisknutím a podržením hlavního vypínače po dobu 1 sekundy.

POZNÁMKA

*Příliš hluboké zatloukání hřebíků do materiálu, přebytečné nečistoty nebo zaseknuté hřebíky mohou vést k zaseknutí úderníku ve spodní poloze. Úderník lze obvykle vrátit do provozní polohy stlačením pracovního kontaktního prvku o kus dřeva a stisknutím spouště. Viz kapitola „**Zasunutí spuštěného úderníku**" v této příručce.*

Režim ochrany proti přehřátí

Režim teplotní ochrany ochrání nástroj, když se používá při extrémně nízkých/vysokých teplotách (mimo doporučený rozsah provozních teplot okolí) nebo se nástroj během používání přehřeje/zamrzne. Pokud k tomu dojde, nářadí nebude fungovat a kontrolky hlavního vypínače/indikátoru budou střídavě blikat. Před použitím nechte nástroj zahřát se nebo vychladnout.

Diagnostické kontrolky

Kontrolky LED pod hlavním vypínačem (11) a tlačítkem režimu (9 a 12) také poskytují zpětnou vazbu, která signalizuje problémy s nářadím anebo akumulátorem. Pro interpretaci hlášení blikajících LED kontrolek a možná řešení se podívejte do tabulky níže.

problém	Kontrolka pod proudem spínač	Kontrolka pod „ ”	Kontrolka pod „ ”	Řešení
Teplota akumulátoru je příliš vysoká.	Bliknutí	Nesvítí	Nesvítí	Nechte akumulátor vychladnout nebo použijte jiný akumulátor.
Podpětí akumulátoru.	Bliknutí	Nesvítí	Nesvítí	
Teplota elektronických součástek je po nepřetržitém provozu příliš vysoká.	Nesvítí	Střídavě bliká		Nechte nástroj vychladnout.
Špatné připojení nebo jiné elektrické selhání připojení	Nesvítí	Nesvítí	Nesvítí	Vyjměte a znovu vložte akumulátor a poté restartujte nářadí. Nebo se obraťte na autorizované zákaznické servisní středisko s žádostí o opravu.
Nástroj se zastavil. Nebo zkratoval	Blikání naraz			Restartujte nástroj. Nebo se obraťte na autorizované zákaznické servisní středisko s žádostí o opravu.
Selhání elektronických součástek.	Nesvítí	Blikání naraz		Pro opravu kontaktujte autorizované zákaznické servisní středisko.

Zasunutí spuštěného úderníku (viz obrázek K)

- Vyjměte akumulátor a odstraňte všechny hřebíky.
- Nastavte volič hloubky (2) až na minimální hloubku.
- Znovu vložte akumulátor a poté stiskněte a podržte hlavní vypínač (11) po dobu 1 sekundy.
- Zatáhněte za posouvač zásobníku (6) a podržte jej.
- Přitlačte místo pro kontakt s obrobkem (1) k obrobku.
- Stiskněte spoušť (4).
- Úderník se zasune.
- Znovu vložte hřebíky.

Přeprava

Lithium-iontové akumulátory podléhají požadavkům právních předpisů o nebezpečném zboží.
Přeprava těchto akumulátorů musí být prováděna v souladu s místními, vnitrostátními a mezinárodními předpisy a nařízeními.
Uživatelé mohou tyto akumulátory přepravovat po silnici bez dalších požadavků.
Komerční přeprava lithium-iontových akumulátorů přepravními společnostmi podléhá předpisům pro přepravu nebezpečného zboží. Přípravy na přepravu a přepravu mohou provádět pouze náležitě vyškolené osoby. Celý proces musí být odborně kontrolován.
Při přepravě dobíjecích akumulátorů je třeba dodržovat následující body:
Ujistěte se, že kontakty akumulátoru jsou chráněny a izolovány, aby nedošlo ke zkratu.
Ujistěte se, že je akumulátor zajištěn proti pohybu uvnitř obalu.
Poškozené nebo vytékající akumulátory se nesmí přepravovat.
Pro další informace kontaktujte svou přepravní společnost.

⚠ ***UPOZORNĚNÍ!***

Nevkládejte akumulátory s poškozeným pouzdrem.

Údržba a skladování

⚠ ***VAROVÁNÍ!***

Před prováděním jakýchkoli prací na elektrickém nářadí vyjměte z nářadí akumulátor.

Čištění

⚠ ***UPOZORNĚNÍ!***

Při čištění suchým stlačeným vzduchem vždy používejte ochranné brýle.

Nářadí a větrací otvory pravidelně čistěte. Četnost čištění závisí na materiálu a délce používání. Vnitřek pouzdra a motor pravidelně ofukujte suchým stlačeným vzduchem.

Opravy

Opravy smí provádět pouze autorizované servisní středisko.

i ***POZNÁMKA***

Během záruční doby nepovolujte šrouby na krytu. Nedodržení tohoto požadavku má za následek neplatnost jakýchkoli nároků v rámci záruky výrobce.

Náhradní díly a příslušenství

Další příslušenství, zejména nářadí a příslušenství, naleznete v katalozích výrobce. Schematické výkresy a seznamy náhradních dílů naleznete na naší domovské stránce: **www.flex-tools.com.**

Informace o likvidaci

⚠ ***VAROVÁNÍ!***

Nepotřebné elektrické nářadí učiňte nepoužitelným:

– *vyjmutím akumulátoru v případě akumulátorového elektrického nářadí.*



Pouze země EU

Elektrické nářadí nelikvidujte v rámci domovního odpadu!

V souladu s evropskou směrnicí 2012/19/EU o odpadních elektrických a elektronických zařízeních a provedení do vnitrostátních právních předpisů musí být elektrické nářadí shromažďováno odděleně a recyklováno způsobem šetrným k životnímu prostředí.

Recyklace surovin místo likvidace odpadu.

Zařízení, příslušenství a obaly by měly být recyklovány způsobem šetrným k životnímu prostředí. Plastové díly jsou určeny pro recyklaci podle druhu materiálu.

⚠ ***VAROVÁNÍ!***

Akumulátory nevhazujte do domovního odpadu, ohně ani vody. Použité akumulátory neotvírejte.

Pouze v zemích EU:

V souladu s nařízením 2023/1542 musí být vadné nebo použité akumulátory recyklovány.

i ***POZNÁMKA***

Informujte se u vašeho prodejce o možnostech likvidace!

CE-Prohlášení o shodě

Prohlášení o shodě jsou uvedena v příloze 1 tohoto návodu k použití.

Vyloučení odpovědnosti

Výrobce a jeho zástupce neodpovídají za škody a ušlý zisk v důsledku přerušení podnikání způsobeného výrobkem nebo nepoužitelným výrobkem.

Výrobce a jeho zástupce neručí za škody, které byly způsobeny nesprávným použitím výrobku nebo použitím výrobku s výrobky jiných výrobců.

Obsah

Symboly použité v tomto návode 144
Symboly na výrobku 144
Dôležité bezpečnostné informácie 144
Hluk a vibrácie 145
Technické údaje 145
Prehľad 146
Návod na obsluhu 146
Preprava 150
Údržba a starostlivosť 150
Informácie o likvidácii 151
Vyhlásenie o zhode CE 151
Vylúčenie zodpovednosti 151

Symboly použité v tomto návode

⚠ ***VAROVANIE!***
Označuje hroziace nebezpečenstvo. Nedodržanie tohto varovania môže mať za následok smrť alebo mimoriadne ťažké zranenia.

⚠ ***UPOZORNENIE!***
Označuje možnú nebezpečnú situáciu. Nedodržanie tohto upozornenia môže mať za následok mierne zranenie alebo poškodenie majetku.

i ***POZNÁMKA***
Označuje aplikačné rady a dôležité informácie.

Symboly na výrobku


Pred použitím akumulátora si prečítajte návod na obsluhu.


Používajte ochranu očí a uší


Informácie o likvidácii starého nástroja (pozri strana 151)

CE Označenie CE

UK CA Označenie UKCA

Dôležité bezpečnostné informácie

⚠ ***VAROVANIE!***
Pred použitím elektrického náradia si prečítajte nasledujúce pokyny a postupujte podľa:

- *tohto návodu na obsluhu,*
- *„Všeobecných bezpečnostných pokynov" o zaobchádzaní s elektrickým náradím v priloženej príručke (leták č.: 315915),*
- *aktuálnych platných miestnych pravidiel a predpisov na prevenciu nehôd.*

Toto elektrické náradie je najmodernejšie zariadenie a bolo skonštruované v súlade s uznávanými bezpečnostnými predpismi.

Napriek tomu môže elektrické náradie pri používaní predstavovať nebezpečenstvo pre život a zdravie používateľa alebo tretej osoby, prípadne môže dôjsť k poškodeniu elektrického náradia alebo iného majetku.

Elektrické náradie sa môže používať len

- *na zamýšľané použitie*
- *v bezchybnom prevádzkovom stave.*

Poruchy, ktoré ohrozujú bezpečnosť, sa musia okamžite odstrániť.

Zamýšľané použitie

Rámová klincovačka je určená

- na komerčné použitie v priemysle a obchode,
- na zatĺkanie klincov do drevených obrobkov.

Bezpečnostné pokyny pre rámové klincovačky

⚠ ***VAROVANIE!***
Prečítajte si všetky bezpečnostné upozornenia, pokyny, ilustrácie a špecifikácie dodané s týmto elektrickým náradím*. Nedodržanie nižšie uvedených pokynov môže mať za následok úraz elektrickým prúdom, požiar a/alebo vážne zranenie. Všetky varovania a pokyny si ponechajte pre prípadnú potrebu v budúcnosti.*

- **Vždy predpokladajte, že nástroj obsahuje spojovacie prvky.** Neopatrná manipulácia s klincovačkou môže mať za následok neočakávané vystrelenie spojovacích prvkov a zranenie osôb.
- **Nemierte nástroj na seba ani na osoby v blízkosti.** Neočakávané spustenie spôsobí vypustenie spojovacieho prvku, čo môže viesť k zraneniu.
- **Nástroj neuvádzajte do chodu, pokiaľ nie je pevne priložený k obrobku.** Ak sa nástroj nedotýka obrobku, spojovací prvok sa môže odkloniť od cieľa.
- **Keď sa spojovací prvok zasekne v nástroji, odpojte ho od zdroja napájania.** Pri odstraňovaní zaseknutého spojovacieho prvku môže dôjsť k náhodnej aktivácii klincovačky, ak je zapojená do siete.
- **Pri odstraňovaní zaseknutého spojovacieho prvku postupujte opatrne.** Mechanizmus môže byť pod tlakom a spojovací prvok sa môže pri pokuse o uvoľnenie zaseknutého stavu silou uvoľniť.
- **Túto klincovačku nepoužívajte na upevňovanie elektrických káblov.** Nie je určený na inštaláciu elektrických káblov a môže poškodiť izoláciu elektrických káblov, čím môže spôsobiť úraz elektrickým prúdom alebo nebezpečenstvo požiaru.
- **Pri vykonávaní práce, pri ktorej sa vŕtacie alebo upevňovacie príslušenstvo môže dostať do kontaktu so skrytým vedením, držte elektrické náradie za izolované uchopovacie povrchy.** Vŕtacie alebo upevňovacie príslušenstvo, ktoré sa dotkne „živého" vodiča, môže spôsobiť, že odhalené kovové časti elektrického náradia budú „pod napätím" a môžu spôsobiť obsluhe elektrický šok.

Hluk a vibrácie

Hodnoty hluku a vibrácií boli stanovené v súlade s normou EN 60745.
Vyhodnotená hladina hluku elektrického náradia je zvyčajne:

- Hladina akustického tlaku L_{pA}: 92 dB(A)
- Hladina akustického výkonu L_{WA}: 103 dB(A)
- Neistota: K = 3 dB

Celková hodnota vibrácií:

- Emisná hodnota a_h: 5,8 m/s^2
- Neistota: K = 1,5 m/s^2
- Opakované rázové vibrácie(p_F): K = 3069 m/s^2
- Neistota: K = 1042 m/s^2

⚠ ***UPOZORNENIE!***

Uvedené namerané hodnoty sa vzťahujú na nové elektrické náradie. Denné používanie spôsobuje zmenu hodnôt hluku a vibrácií.

i ***POZNÁMKA***

Deklarovaná celková hodnota (hodnoty) vibrácií a deklarovaná hodnota (hodnoty) emisií hluku boli namerané v súlade so štandardnou skúšobnou metódou a môžu sa použiť na porovnanie jednoho náradia s druhým; môžu sa použiť aj na predbežné posúdenie expozície.

Deklarovaná úroveň emisií vibrácií a hodnota (hodnoty) emisií hluku predstavujú hlavné spôsoby použitia náradia. Ak sa však náradie používa na iné aplikácie, s iným príslušenstvom alebo pri nedostatočnej údržbe, úroveň emisií vibrácií a hodnota (hodnoty) emisií hluku sa môžu líšiť. To môže výrazne zvýšiť úroveň expozície počas celej pracovnej doby.

Pre presný odhad úrovne expozície vibráciám a hodnoty (hodnôt) emisií hluku je tiež potrebné vziať do úvahy čas, kedy je náradie vypnuté alebo beží, ale v skutočnosti sa nepoužíva. To môže výrazne znížiť úroveň expozície počas celej pracovnej doby.

Stanovte dodatočné bezpečnostné opatrenia na ochranu obsluhy pred účinkami vibrácií a hluku, ako sú: Údržba náradia a príslušenstva, udržiavanie rúk v teple, organizácia pracovných postupov.

⚠ ***UPOZORNENIE!***

Používajte chrániče sluchu pri akustickom tlaku nad 85 dB (A).

Technické údaje

Typ výrobku		NF 50-90 18 EC
Výrobok		Rámová klincovačka
Menovité napätie	V	18
Kapacita zásobníka	pcs	53

Predĺžená kapacita zásobníka	pcs	96
Typ klinca	mm	Dĺžka: 50 - 90
	mm	Priemer: 2,8 - 3,3
Uhol zoraďovania	°	30 - 34
Hmotnosť	kg	4,3*
Akumulátor	18 V	AP 18…Séria AP 18…XT Séria
Sortiment nabíjačiek	Séria CA 18... Séria CA 12/18...	
Teplota nabíjania	0 ~ 40 °C	
Pracovná teplota	-10 ~ 40 °C	
Skladovacia teplota	-20 ~ 50 °C	

* Merané bez akumulátora (hmotnosť akumulátora nájdete na stránke www.flex-tools.com), bez náradia.

Prehľad (pozri obr. A)

Číslovanie dielov výrobku sa vzťahuje na ilustráciu prístroja na stránke s nákresom.

1. **Kontakt s obrobkom**
2. **Volič hĺbky**
3. **LED pracovné svetlo**
4. **Spúšť**
5. **Rukoväť**
6. **Tlačný mechanizmus zásobníka**
7. **Páčka na uvoľnenie tlačného mechanizmu**
8. **Kontrolné okienka zvyšných klincov**
9. **Režim kontaktného ovládania**
10. **Tlačidlo výberu režimu**
11. **Hlavný vypínač**
12. **Režim jednoduchého sekvenčného ovládania**
13. **Závesný hák**
14. **Úložisko šesťhranných kľúčov**
15. **Šesťhranný kľúč**
16. **Hák na opasok**
17. **Bezpečnostný protišmykový kryt (3 ks)**
18. **Špičky proti poškodeniu (×3)**
    Špičku proti poškodeniu a bezpečnostný ochranný kryt nie je možné používať súčasne. Odstráňte bezpečnostný ochranný kryt z miesta kontaktu s obrobkom a následne nasaďte špičku proti poškodeniu.

Návod na obsluhu

⚠ ***VAROVANIE!***

Pred akýmikoľvek prácami na elektrickom náradí vyberte akumulátor.

Pred zapnutím elektrického náradia

Vybaľte elektrické náradie a príslušenstvo a skontrolujte, či nechýbajú alebo nie sú poškodené žiadne diely.

i ***POZNÁMKA***

Akumulátory nie sú pri dodaní úplne nabité. Pred prvým použitím úplne nabite akumulátory. Pozrite si návod na obsluhu nabíjačky.

Tipy pre dlhú životnosť akumulátora

⚠ ***UPOZORNENIE!***

– *Akumulátor nikdy nenabíjajte pri teplotách nižších ako 0 °C alebo vyšších ako 40 °C.*
– *Nenabíjajte akumulátory v prostredí s vysokou vlhkosťou vzduchu alebo okolitou teplotou.*
– *Počas nabíjania nezakrývajte akumulátory a nabíjačku.*
– *Na konci nabíjania vytiahnite sieťovú zástrčku nabíjačky.*

Akumulátory a nabíjačka sa počas nabíjania zahrievajú. To je úplne normálne!

i ***POZNÁMKA***

Riaďte sa pokynmi pre správne nabíjanie akumulátora uvedenými v návode na obsluhu akumulátoru.

Ak akumulátory dlhší čas nepoužívate, uskladnite ich čiastočne nabité na chladnom mieste.

Vloženie/výmena akumulátora (pozri obrázok B1-B2)

- Nabitý akumulátor zatlačte do náradia, kým nezacvakne na svoje miesto (pozri obr. B1).
- Ak chcete akumulátor vybrať, stlačte uvoľňovacie tlačidlo (1.) a vytiahnite ho (2.) (pozri obrázok B2).

⚠ ***UPOZORNENIE!***

Keď náradie nepoužívate, chráňte kontakty akumulátora. Uvoľnené kovové časti môžu skratovať kontakty; nebezpečenstvo výbuchu a požiaru!

Hák na opasok (pozri obrázok C)

Vaše náradie je dodávané s odnímateľným hákom na opasok (16), ktorý možno umiestniť na ľubovoľnú stranu náradia. Hák sa dá použiť na zavesenie náradia na opasok.

Nainštalujte hák na nástroj:

- Vyberte akumulátor.
- Zosúladte hák s otvormi na spodnej strane nástroja.
- Vložte skrutku a pevne ju utiahnite pomocou dodaného šesťhranného kľúča (15).

Vyberte hák z nástroja:

- Vyberte akumulátor.
- Pomocou šesťhranného kľúča uvoľnite skrutku a odstráňte hák.

Závesný hák (pozri obrázok D)

⚠ ***VAROVANIE!***

Aby ste znížili riziko poranenia spôsobeného pádom klincovačky na obsluhu alebo okolostojacich osôb, nikdy nezavesujte náradie pomocou závesného háka na vysoké miesto alebo na potenciálne nestabilný povrch a uistite sa, že je bezpečne podoprené. Nevešajte klincovačku na žiadne elektrické vodiče. *Uistite sa, že priestor pod vami je voľný, aby ste znížili riziko pádu náradia a zasiahnutia niekoho alebo niečoho pod vami. Hák používajte iba na zavesenie klincovačky. Použitie háku na zavesenie čohokoľvek iného by mohlo viesť k vážnemu zraneniu. V žiadnej situácii nepoužívajte hák na dosiahnutie iného predmetu ani ho nepoužívajte na udržanie vašej hmotnosti.*

⚠ ***VAROVANIE!***

Uistite sa, že závesný hák je riadne pripevnený k nástroju pomocou dvoch skrutiek. Nepoužívajte poškodené háky a skrutky*. Pred použitím vždy skontrolujte, či nie sú poškodené, prasknuté alebo deformované, a uistite sa, že sú skrutky dotiahnuté. V prípade potreby použite dodaný šesťhranný kľúč na utiahnutie skrutiek.*

Závesný hák (13) je namontovaný z výroby na rámovej klincovačke.

Na použitie otočte závesný hák, kým nezapadne do otvorenej polohy. Keď závesný hák nepoužívate, vždy ho otočte dozadu, až zapadne do uzavretej polohy.

Vkladanie alebo vyberanie klincov (pozri obrázok E)

⚠ ***VAROVANIE!***

Pred vkladaním alebo vyberaním klincov vyberte akumulátor z náradia. *Ak tak neurobíte, môže to mať za následok vážne zranenie osôb.*

⚠ ***VAROVANIE!***

Pri plnení klincov držte náradie v dostatočnej vzdialenosti od seba a iných osôb. *V opačnom prípade by mohlo dôjsť k vážnemu zraneniu osôb.*

⚠ ***VAROVANIE!***

Používajte len klince odporúčané na použitie s týmto nástrojom. *Použitie akýchkoľvek iných klincov môže viesť k poruche nástroja, čo môže viesť k vážnym zraneniam.*

⚠ ***VAROVANIE!***

Nikdy nevkladajte klince s aktivovaným kontaktom s obrobkom alebo stlačenou spúšťou. *Mohlo by to viesť k vážnemu zraneniu osôb.*

⚠ ***UPOZORNENIE!***

Nenechajte tlačný mechanizmus zásobníka vrátiť sa späť bez toho, aby ste ho usmernili. *Mohlo by to poškodiť tlačný mechanizmus zásobníka a existuje riziko, že si pricviknete prsty.*

Vkladanie klincov:

- Vyberte akumulátor.
- S nosom nástroja smerujúcim preč od vás alebo inej osoby vložte klince do otvoru (E-1) na konci zásobníka a zatlačte ich dopredu.
- Stlačte a podržte páčku na uvoľnenie tlačného mechanizmu (7) a posuňte tlačný mechanizmus zásobníka (6) späť za koniec klincov.
- Naďalej držte tlačný mechanizmus zásobníka, ale uvoľnite páčku na uvoľnenie tlačného mechanizmu. Pomaly posuňte tlačný mechanizmus dopredu, až kým sa nedotkne klincov.

- Znovu pripojte akumulátor a znovu aktivujte klincovačku stlačením a podržaním hlavného vypínača po dobu 1 sekundy.
- Počet zostávajúcich klincov môžete sledovať cez kontrolné okienka zvyšných klincov (8) a podľa potreby doplniť ďalšie klince.

Odstránenie klincov:

- Vyberte akumulátor.
- Stlačte a podržte páčku na uvoľnenie tlačného mechanizmu (7) a pomaly posuňte tlačný mechanizmus dopredu v zásobníku.
- Uvoľnite páčku a vyberte klince.

Nastavenie hĺbky zatĺkania (pozri obrázok F)

⚠ *VAROVANIE!*

Pri nastavovaní vždy nasmerujte klincovačku smerom od seba a iných osôb. *V opačnom prípade môže dôjsť k vážnemu zraneniu.*
Odporúčame vyskúšať hĺbku zatĺkania na odpadovom obrobku, aby sa určila požadovaná hĺbka pre danú aplikáciu.

- Vyberte akumulátor.
- Otočením voliča hĺbky (2) doľava alebo doprava nastavte hĺbku podľa kontrolky hĺbky.

	Plytkejšie
	Hlbšie

- Znovu pripojte akumulátor a reštartujte náradie stlačením a podržaním hlavného vypínača na 1 sekundu.
- Po každom nastavení zatlčte skúšobný klinec, až kým nedosiahnete požadovanú hĺbku.

POZNÁMKA: Ak je tlak vzduchu vo valci príliš nízky, klince sa nebudú správne zatĺkať do dreva. V takomto prípade je potrebné klincovačku poslať do servisu.

Zatĺkanie klincov (pozri obrázok G)

⚠ *VAROVANIE!*

počas práce s nástrojom nikdy neupínajte ani nedržte kontaktný mechanizmus obrobku. *Mohlo by to viesť k vážnemu zraneniu.*

i *POZNÁMKA*

Ak po stlačení hlavného vypínača nevykonáte žiadnu ďalšiu činnosť, klincovačka sa po 30 minútach automaticky vypne.

Režim jednoduchého sekvenčného ovládania:
Jednoduché sekvenčné ovládanie zabezpečuje najpresnejšie umiestnenie klinca.

- Pred vykonaním akejkoľvek činnosti sa uistite, že je obrobok zaistený.
- Pripojte akumulátor a spustite náradie stlačením a podržaním hlavného vypínača (11) po dobu 1 sekundy.
- Stlačte krátko tlačidlo výberu režimu (10), aby ste vybrali režim jednoduchého sekvenčného ovládania "  ".
- Pevne uchopte nástroj, aby ste ho udržali pod kontrolou.
- Umiestnite kontakt s obrobkom (1) nástroja na pracovnú plochu.
- Nástroj pritlačte na pracovnú plochu, aby ste stlačili kontakt s obrobkom. Potom stlačte spúšť (4) a zatlčte klinec.
- Uvoľnite spúšť a zdvihnite nos z obrobku, aby ste dokončili priklincovanie.
- Opakujte tieto kroky, aby ste zatĺkli ďalšie klince.

POZNÁMKA: Držte spúšť stlačenú, kým sa neukončí cyklus zatĺkania.
Ak po stlačení kontaktu s obrobkom bez uvoľnenia nedôjde k žiadnej akcii po dobu dlhšiu ako 5 sekúnd, vystrelenie bude zablokované, kým používateľ neuvoľní kontakt s obrobkom aj spúšť a neobnoví prevádzku.

Režim kontaktného ovládania:
Kontaktné ovládanie umožňuje veľmi rýchle opakované zatĺkanie klincov.

- Pred vykonaním akejkoľvek činnosti sa uistite, že je obrobok zaistený.
- Pripojte akumulátor a spustite náradie stlačením a podržaním hlavného vypínača (11) po dobu 1 sekundy.
- Stlačte krátko tlačidlo výberu režimu (10), aby ste vybrali režim kontaktného ovládania „  ".
- Pevne uchopte nástroj, aby ste ho udržali pod kontrolou.
- Stlačte a podržte spúšť (4).
- Nástroj pritlačte na pracovnú plochu, aby ste stlačili kontakt s obrobkom (1) a zatĺkli klinec. Držte spúšť stlačenú.
- Presuňte nástroj na ďalšie miesto zatĺkania a pritlačte nástroj na obrobok, aby ste zatĺkli ďalší klinec.
- Po dokončení uvoľnite spúšť.

POZNÁMKA: Režim kontaktného ovládania si

stále zachováva logiku režimu jednoduchého sekvenčného ovládania.
To znamená, že nástroj je možné ovládať aj pritlačením kontaktu s obrobkom na povrch a stlačením spúšte.
Ak po kontakte s obrobkom alebo stlačení spúšte bez uvoľnenia nedôjde k žiadnej akcii po dobu dlhšiu ako 5 sekúnd, vystrelenie bude zablokované, kým používateľ neuvoľní kontakt s obrobkom aj spúšť a neobnoví prevádzku.

Zablokovanie vystrelenia naprázdno

Keď v zásobníku zostane 4 - 5 klincov, funkcia zablokovania vystrelenia naprázdno neumožní pokračovať v prevádzke. Ak chcete obnoviť prevádzku, znovu nabite nástroj klincami.

LED pracovné svetlá (pozri obrázok H)

LED pracovné svetlá (3) sa rozsvietia, keď je stlačená spúšť (4) alebo kontakt s obrobkom (1). To poskytuje dodatočné osvetlenie povrchu obrobku.
LED pracovné svetlá sa vypnú približne do 10 sekúnd po uvoľnení spúšte a kontaktu s obrobkom.

Inštalácia predĺženého zásobníka (pozri obrázok I)

Zásobník tejto klincovačky je možné nahradiť predĺženým zásobníkom EM 96 NF 50-90 (nie je súčasťou štandardnej výbavy), ktorý pojme až 96 klincov, čím sa znižuje potreba dobíjania počas dlhšieho používania.

- Vyberte akumulátor a klince z náradia.
- Odstráňte tri skrutky pomocou šesťhranného kľúča dodávaného spolu s klincovačkou.
- Vyberte pôvodný zásobník.
- Pripevnite predĺžený zásobník s uhlom 30° k rámovej klincovačke a zaistite ho utiahnutím troch nových skrutiek pomocou šesťhranného kľúča.
- Vložte klince.
- Znovu pripojte akumulátor a reštartujte náradie.

Odstránenie zaseknutého klinca (pozri obrázok J1-J2)

- Vyberte akumulátor.
- Vyberte klince zo zásobníka.
- Odstráňte tri skrutky (J-1) pomocou dodaného šesťhranného kľúča (15).
- Vyberte zásobník.
- Zaseknutý klinec odstráňte pomocou plochého skrutkovača alebo v prípade potreby klieští.

POZNÁMKA: Nepoškriabte drážku na klince ani zatĺkací mechanizmus. Skrutkovač by sa mal pri vyťahovaní vždy skĺznuť po klinci.

- Znovu pripevnite zásobník a zaistite ho utiahnutím troch skrutiek pomocou dodaného šesťhranného kľúča.
- Znovu vložte klince.
- Znovu pripojte akumulátor a reštartujte náradie stlačením a podržaním hlavného vypínača na 1 sekundu.

POZNÁMKA

*Príliš hlboké zatĺkanie klincov do materiálu, nadmerné množstvo nečistôt alebo zaseknuté klince môžu spôsobiť zaseknutie úderníka v spodnej polohe. Úderník sa zvyčajne dá vrátiť do prevádzkovej polohy stlačením pracovného kontaktného prvku proti kusu dreva a stlačením spúšte. Pozrite si kapitolu „**Vytiahnutie vypadnutého úderníka**" ďalej v tejto príručke.*

Režim ochrany proti prehriatiu

Režim ochrany proti prehriatiu chráni náradie pri používaní v extrémne nízkych/vysokých teplotách (mimo odporúčaného rozsahu prevádzkovej teploty okolia) alebo pri prehriatí/zamrznutí náradia počas používania. V takom prípade sa nástroj nespustí a LED kontrolky na hlavnom vypínači/indikátore budú striedavo blikať. Pred použitím nechajte nástroj zohriať alebo vychladnúť.

Diagnostické kontrolky

Kontrolka LED pod hlavným vypínačom (11) a tlačidlom režimu (9 a 12) tiež poskytuje spätnú väzbu, ktorá signalizuje problémy s náradím a/alebo akumulátorom. Informácie o význame blikajúcich LED svetiel a možných riešeniach nájdete v tabuľke nižšie.

problém	Kontrolka pod napätím prepínač	Kontrolka pod „I"	Kontrolka pod „III"	Riešenie
Teplota akumulátora je príliš vysoká.	Blikanie	Nesvieti	Nesvieti	Nechajte akumulátor vychladnúť alebo použite iný akumulátor.
Nízke napätie akumulátora.	Blikanie	Nesvieti	Nesvieti	
Teplota elektronických komponentov je po nepretržitej prevádzke príliš vysoká.	Nesvieti	Striedavé blikanie		Nechajte nástroj vychladnúť.
Zlé pripojenie alebo iné elektrické problémy zlyhanie pripojenia	Nesvieti	Nesvieti	Nesvieti	Vyberte a znovu vložte akumulátor, potom nástroj reštartujte. Alebo kontaktujte autorizované servisné stredisko pre opravy.
Nástroj sa zastavil. Alebo skratoval	Súčasne blikanie			Reštartujte nástroj. Alebo kontaktujte autorizované servisné stredisko pre opravy.
Porucha elektronických komponentov.	Nesvieti	Súčasne blikanie		Obráťte sa na autorizované servisné stredisko s požiadavkou o opravu.

Vytiahnutie vypadnutého úderníka (pozri obrázok K)

- Vyberte akumulátor a všetky klince.
- Nastavte volič hĺbky (2) na minimálnu hĺbku.
- Vložte akumulátor späť a potom stlačte a podržte hlavný vypínač (11) po dobu 1 sekundy.
- Potiahnite dozadu tlačný mechanizmus zásobníka (6) a podržte ho.
- Kontakt s obrobkom (1) pritlačte na obrobok.
- Stlačte spúšť (4).
- Úderník sa stiahne.
- Znovu vložte klince.

Preprava

Na lítium-iónové akumulátory sa vzťahujú požiadavky právnych predpisov o nebezpečnom tovare.
Preprava týchto akumulátorov sa musí vykonávať v súlade s miestnymi, vnútroštátnymi a medzinárodnými ustanoveniami a predpismi.
Používatelia môžu tieto akumulátory prepravovať po ceste bez ďalších požiadaviek.
Komerčná preprava lítium-iónových akumulátorov prepravnými spoločnosťami podlieha predpisom o preprave nebezpečného tovaru.
Prípravy na prepravu a prepravu môžu vykonávať len náležite vyškolené osoby. Celý proces musí byť pod odborným dohľadom.
Pri preprave nabíjateľných akumulátorov je potrebné dodržiavať nasledujúce body:
Uistite sa, že kontaktné svorky akumulátora sú chránené a izolované, aby sa zabránilo skratu.
Uistite sa, že je akumulátor v obale zabezpečený proti pohybu.
Poškodené alebo vytekajúce akumulátory sa nesmú prepravovať.
Ďalšie informácie vám poskytne vaša prepravná spoločnosť.

⚠ ***UPOZORNENIE!***

Nevkladajte akumulátory, ktoré majú poškodené puzdro.

Údržba a starostlivosť

⚠ ***VAROVANIE!***

Pred vykonávaním akýchkoľvek prác na elektrickom náradí vyberte z náradia akumulátor.

Čistenie

⚠ ***UPOZORNENIE!***

Pri čistení suchým stlačeným vzduchom vždy používajte ochranné okuliare.

Pravidelne čistite náradie a vetracie otvory. Frekvencia čistenia závisí od materiálu a doby používania. Vnútro skrine a motor pravidelne prefukujte suchým stlačeným vzduchom.

Opravy

Opravy môže vykonávať len autorizované zákaznícke servisné stredisko.

i ***POZNÁMKA***

Počas záručnej doby neuvoľňujte skrutky na kryte. Nedodržanie tejto požiadavky má za následok neplatnosť akýchkoľvek nárokov vyplývajúcich zo záruky výrobcu.

Náhradné diely a príslušenstvo

Ďalšie príslušenstvo, najmä náradie a doplnky, nájdete v katalógoch výrobcu. Výkresy a zoznamy náhradných dielov nájdete na našej domovskej stránke: **www.flex-tools.com.**

Informácie o likvidácii

⚠ ***VAROVANIE!***

Znefunkčnite nepotrebné elektrické náradie:

– *odstránením akumulátora z elektrického náradia.*



Len pre krajiny EÚ

Elektrické náradie nevyhadzujte do domového odpadu!

V súlade s európskou smernicou 2012/19/EÚ o odpade z elektrických a elektronických zariadení a transpozícii do vnútroštátneho práva musia byť použité elektrické náradia zbierané oddelene a recyklované spôsobom šetrným k životnému prostrediu.



Recyklácia surovín namiesto likvidácie odpadu.

Zariadenie, príslušenstvo a obaly sa musia recyklovať spôsobom šetrným k životnému prostrediu. Plastové diely sú určené na recykláciu podľa druhu materiálu.

⚠ ***VAROVANIE!***

Nevyhadzujte akumulátor do domového odpadu, ohňa alebo vody. Neotvárajte použité akumulátory.

Len pre krajiny EÚ:

V súlade s nariadením 2023/1542 sa musia chybné alebo použité akumulátory recyklovať.

i ***POZNÁMKA***

O možnostiach likvidácie sa informujte u vášho predajcu!

CE-Vyhlásenie o zhode

Vyhlásenia o zhode sú uvedené v prílohe 1 k tomuto návodu na použitie.

Vylúčenie zodpovednosti

Výrobca a jeho zástupca nie sú zodpovední za škody a ušlý zisk v dôsledku prerušenia podnikania spôsobeného výrobkom alebo nepoužiteľným výrobkom.

Výrobca a jeho zástupca nezodpovedajú za škody, ktoré vznikli nesprávnym použitím elektrického nástroja alebo použitím elektrického nástroja s výrobkami od iných výrobcov.

Sadržaj

Simboli koji se koriste u ovom priručniku . . . 152
Simboli na proizvodu 152
Važne informacije u vezi sigurnosti. 152
Buka i vibracije 153
Tehnički podaci 153
Pregled. 154
Upute za uporabu 154
Transport 158
Održavanje i njega. 159
Informacije o zbrinjavanju 159
CE izjava o sukladnosti 159
Izuzeće od odgovornosti 159

Simboli koji se koriste u ovom priručniku

⚠ ***UPOZORENJE!***
Označava neposrednu prijeteću opasnost. Zanemarivanje ovog upozorenja može rezultirati smrću ili iznimno teškim ozljedama.

⚠ ***OPREZ!***
Označava moguću opasnu situaciju. Zanemarivanje ovog upozorenja može rezultirati lakšim ozljedama ili materijalnom štetom.

i ***NAPOMENA***
Označava savjete za primjenu i važne informacije.

Simboli na proizvodu


Pročitajte korisnički priručnik prije korištenja baterije.


Nosite zaštitu za oči i uši


Informacije o zbrinjavanju starog alata (pogledajte stranicu 159)

CE oznaka

UKCA oznaka

Važne informacije u vezi sigurnosti

⚠ ***UPOZORENJE!***
Prije upotrebe električnog alata pročitajte sljedeće i postupite u skladu s:

- *ovim uputama za rukovanje,*
- *„Općim uputama u vezi sigurnosti" u pogledu rukovanja električnim alatima u priloženoj brošuri (letak br.: 315915),*
- *pravilima i propisima za sprječavanje nesreća koji važe na mjestu primjene.*

Ovaj električni alat izrađen je u skladu s najnovijim dostignućima tehnike i priznatim sigurnosno-tehničkim propisima.

Ipak, ovaj električni alat može za vrijeme upotrebe predstavljati opasnosti za tijelo i život korisnika ili drugih osoba, odnosno može doći do oštećenja električnog alata ili drugih materijalnih šteta.

Električni alat može se koristiti samo

- *za predviđene svrhe*
- *i ako je u besprijekornom radnom stanju.*

Greške koje ugrožavaju sigurnost moraju se odmah otkloniti.

Namjena

Pištolj za zabijanje čavala u okvire je predviđen

- za komercijalnu upotrebu u industriji i trgovini,
- za zabijanje čavala u drvene izratke.

Sigurnosne upute za upotrebu pištolja za zabijanje čavala u okvire

⚠ ***UPOZORENJE!***
Pročitajte sva upozorenja u vezi sigurnosti, sve upute, ilustracije i specifikacije isporučene s ovim električnim alatom*. Zanemarivanje svih uputa navedenih u nastavku može rezultirati električnim udarom, požarom i/ili teškim ozljedama. Sačuvajte sva upozorenja i sve upute za buduće potrebe.*

- **Uvijek smatrajte da u alatu ima čavala.** Neoprezno rukovanje pištoljem za čavle

može dovesti do neočekivanog ispaljivanja elemenata i tjelesne ozljede.

- **Nemojte usmjeravati alat prema sebi ili nekoj drugoj osobi u blizini.** U slučaju neočekivanog aktiviranja dolazi do izbacivanja pričvršivača koji može prouzročiti ozljede.
- **Ne pokrećite alat osim ako nije čvrsto postavljen uz izradak.** Ako alat nije u dodiru s izratkom, čavli bi se mogli odbiti od radne površine.
- **Odspojite alat s izvora napajanja kada se čavao zaglavi u alatu.** Tijekom uklanjanja zaglavljenog zatvarača, pištolj za čavle se može slučajno aktivirati ako je uključen u struju.
- **Budite oprezni prilikom uklanjanja zaglavljenog pričvršćivača.** Mehanizam može biti pod pritiskom i čavao se može nasilno izbaciti dok pokušavate razriješiti zaglavljeno stanje.
- **Ne koristite pištolj za čavle za pričvršćivanje električnih kabela.** Nije namijenjen za postavljanje električnih kabela - može oštetiti izolaciju električnih kabela i time uzrokovati električni udar ili požar.
- **Kada obavljate radove gdje rezni pribor ili pričvrsni elementi mogu doći u kontakt sa sakrivenim ožičenjem, električni alat držite za izolirane površine ručke.** Rezni pribor ili pričvrsni elementi koji dođu u kontakt sa žicom pod naponom, izložene metalne dijelove električnog alata mogu staviti pod napon i prouzročiti strujni udar.

Buka i vibracije

Vrijednosti buke i vibracija određene su u skladu s normom EN 60745.
A-ponderirana razina buke električnog alata obično je:

– Razina zvučnog tlaka L_{pA}: 92 dB(A)
– Razina zvučne snage L_{WA}: 103 dB(A)
– Nesigurnost: K = 3 dB

Ukupna vrijednost vibracija:

– Vrijednost emisije a_h: 5,8 m/s^2
– Nesigurnost: K = 1,5 m/s^2
– Ponavljajuće udarne vibracije(p_F): K = 3069 m/s^2
– Nesigurnost: K = 1042 m/s^2

⚠ ***OPREZ!***
Navedene izmjerene vrijednosti vrijede za nove električne alate. Svakodnevna upotreba uzrokuje promjenu vrijednosti buke i vibracija.

i ***NAPOMENA***
Deklarirana ukupna vrijednost(i) vibracija i deklarirana vrijednost(i) emisije buke izmjerene su u skladu sa standardnom metodom ispitivanja i mogu se koristiti za usporedbu jednog alata s drugim; također se mogu koristiti u preliminarnoj procjeni izloženosti.

Deklarirana razina emisije vibracija i vrijednost(i) emisije buke predstavljaju glavne primjene alata. Međutim, ako se alat koristi za različite primjene, s različitim priborom ili uz loše održavanje, razina emisije vibracija i vrijednost(i) emisije buke mogu se razlikovati. To može značajno povećati razinu izloženosti tijekom ukupnog radnog razdoblja.

Za preciznu procjenu razine izloženosti vibracijama i vrijednosti oznake emisije buke, također je potrebno uzeti u obzir vrijeme kada je alat isključen ili radi, ali zapravo nije u uporabi. To može značajno smanjiti razinu izloženosti tijekom ukupnog radnog razdoblja.

Utvrdite dodatne sigurnosne mjere za zaštitu rukovatelja od utjecaja vibracija i buke kao što su: Održavanje alata i pribora, održavanje ruku toplima, organizacija radnih procesa.

⚠ ***OPREZ!***
Pri zvučnom tlaku većem od 85 dB(A), nosite zaštitu za sluh.

Tehnički podaci

Vrsta proizvoda		NF 50-90 18 EC
Proizvod		Pištolj za zabijanje čavala u okvire
Nazivni napon	Vdc	18
Kapacitet spremnika	pcs	53
Kapacitet proširenog spremnika	pcs	96
Vrsta čavala	mm	Duljina: 50 - 90
	mm	Promjer: 2,8 - 3,3
Kut oscilacija	°	30 - 34
Težina	kg	4,3*

Baterija	18 V	AP 18…serija AP 18…XT serija
Raspon punjača	CA serija 18... CA serija 12/18...	
Temperatura punjenja	0~40 °C	
Radna temperatura	-10 – 40 °C	
Temperatura skladištenja	- 20 ~ 50 °C	

* Izmjereno bez baterije (težinu baterije možete pronaći na www.flex-tools.com), bez alata.

Pregled (pogledajte sliku A)

Brojčane oznake značajki proizvoda odnose se na ilustraciju uređaja na stranici s grafičkim prikazom.

1. **Dodir s izratkom**
2. **Birač dubine**
3. **LED radno svjetlo**
4. **Okidačka sklopka**
5. **Drška**
6. **Potiskivač spremnika**
7. **Ručica za otpuštanje potiskivača**
8. **Prozori indikatora za čavle**
9. **Način rada s kontaktnim aktiviranjem**
10. **Gumb za odabir načina rada**
11. **Sklopka za uključivanje/isključivanje**
12. **Način pojedinačnog sekvencijalnog aktiviranja**
13. **Kuka za gredu**
14. **Spremište imbus ključa**
15. **Imbus ključ**
16. **Kuka za remen**
17. **Zaštitni poklopac protiv klizanja (x3)**
18. **Vrhovi koji ne nanose oštećenje (×3)**

    Vrh koji ne nanosi oštećuje i sigurnosna navlaka za zaštitu od klizanja ne mogu se koristiti istodobno. Skinite zaštitni poklopac protiv klizanja s kontakta s obratkom, a zatim postavite vrh koji se ne nanosi oštećenja.

Upute za uporabu

⚠ ***UPOZORENJE!***

Uklonite bateriju prije svih radova na električnom alatu.

Prije uključivanja električnog alata

Raspakirajte električni alat i pribor te provjerite ima li izgubljenih ili oštećenih dijelova.

i ***NAPOMENA***

Baterije pri isporuci nisu potpuno napunjene. Prije prve uporabe potpuno napunite baterije. Pogledajte upute za upotrebu punjača.

Savjeti za dug radni vijek baterije

⚠ ***OPREZ!***

- *Nemojte puniti baterije na temperaturama ispod 0 °C ili iznad 40 °C.*
- *Ne punite baterije u okruženjima s visokom vlažnošću zraka ili temperaturom okoline.*
- *Nemojte pokrivati baterije i punjač tijekom punjenja.*
- *Izvucite mrežni utikač punjača po završetku punjenja.*

Baterija i punjač zagrijavaju se tijekom punjenja. To je sasvim normalno!

i ***NAPOMENA***

Slijedite upute za ispravno punjenje baterije u priručniku za rukovanje baterijom.

Ako se baterije ne koriste duže vrijeme, pohranite ih djelomično napunjene na hladno mjesto.

Umetanje/zamjena baterije (pogledajte slike B1 i B2)

- Pritisnite napunjenu bateriju u električni alat tako da čujno ulegne u svoje mjesto (pogledajte slika B1).
- Za uklanjanje, pritisnite gumb za otpuštanje (1.) i izvadite bateriju (2.) (pogledajte slika B2).

⚠ ***OPREZ!***

Kada ne upotrebljavate uređaj, zaštitite kontakte baterije. Nepričvršćeni metalni dijelovi mogu prouzročiti kratak spoj kontakata; postoji opasnost od eksplozije i požara!

Kuka za remen (pogledajte sliku C)

Alat se isporučuje s uklonjivom kukom za remen (16) koja se može postaviti s bilo koje strane alata. Kuka se može koristiti za vješanje alata na remen.

Ugradite kuku na alat:

- Uklonite bateriju.
- Poravnajte kuku s rupama na postolju alata.
- Umetnite vijak i čvrsto ga stegnite priloženim imbus ključem (15).

Uklonite kuku s alata:

- Uklonite bateriju.
- Imbus ključem odvrnite vijak i uklonite kuku.

Kuka za gredu (pogledajte sliku D)

⚠ ***UPOZORENJE!***

Kako biste smanjili rizik od ozljeda zbog pada pištolja za zabijanje čavala u okvire na rukovatelje ili promatrače, ne vješajte alat pomoću kuke za gredu na visokom mjestu ili na potencijalno nestabilnoj površini te provjerite je li sigurno poduprt. Ne vješajte pištolj za čavle ni na kakve električne žice. *Obavezno održavajte čistoću područja kako biste smanjili opasnost od pada alata i udara u nekoga ili nešto ispod njega. Kuku koristite samo za vješanje pištolja za čavle. Korištenje kuke za vješanje bilo čega drugog može dovesti do teških ozljeda. Nemojte koristiti kuku za dohvaćanje drugih predmeta ili za podupiranje vlastite težine u bilo kojoj situaciji.*

⚠ ***UPOZORENJE!***

Provjerite je li kuka za gredu ispravno pričvršćena na alat dvama vijcima. Nemojte koristiti oštećenu kuku i vijke*. Prije upotrebe provjerite da nema oštećenja, pukotina ili izobličenja te provjerite jesu li vijci zategnuti. Zategnite vijke isporučenim imbus ključem, ako je to potrebno.*

Kuka za gredu (13) tvornički je ugrađena na pištolj za zabijanje čavala u okvire.
Pri korištenju kuku za gredu okrenite tako da sjedne u otvoreni položaj. Kada je ne koristite, kuku za gredu okrenite natrag tako da sjedne u zatvoreni položaj.

Umetanje i uklanjanje čavala (pogledajte sliku E)

⚠ ***UPOZORENJE!***

Izvadite bateriju iz alata prije umetanja ili uklanjanja čavala. *U protivnom može doći do teških tjelesnih ozljeda.*

⚠ ***UPOZORENJE!***

Alat usmjerite od sebe i drugih osoba prilikom umetanja čavala. *U protivnom može doći do teških tjelesnih ozljeda.*

⚠ ***UPOZORENJE!***

Koristite samo čavle preporučene za korištenje s ovim alatom*. Korištenje bilo kojih drugih čavala može dovesti do kvara alata i posljedično do teških ozljeda.*

⚠ ***UPOZORENJE!***

Ne stavljajte čavle dok je aktivirano mjesto kontakta s izratkom ili kada je aktiviran okidač*. U suprotnom može doći do teškim tjelesnih ozljeda.*

⚠ ***OPREZ!***

Ne dopustite da se potiskivač spremnika vrati natrag bez vođenja. *To bi moglo oštetiti potiskivač spremnika i postoji opasnost od prikljештenja prstiju.*

Umetanje čavala:

- Uklonite bateriju.
- Usmjerite vrh alata od sebe ili drugih osoba i umetnite čavle u utor (E-1) na kraju spremnika i gurnite ih naprijed.
- Pritisnite i zadržite ručicu za otpuštanje potiskivača (7) i pomaknite potiskivač spremnika (6) natrag preko završetka čavala.
- Nastavite držati potiskivač spremnika, ali otpustite ručicu za otpuštanje potiskivača. Polako gurajte potiskivač prema naprijed dok ne nasloni na čavle.
- Ponovno umetnite bateriju i ponovno aktivirajte pištolj za čavle tako da pritisnete i 1 sekundu zadržite sklopku za uključivanje/isključivanje.
- Broj preostalih čavala možete vidjeti kroz prozore indikatora čavala (8) i po potrebi umetnuti još čavala.

Uklanjanje čavala:

- Uklonite bateriju.

- Pritisnite i zadržite ručicu za otpuštanje potiskivača (7) i polako pomaknite potiskivač ispred spremnika.
- Otpustite ručicu i uklonite čavle.

Podešavanje dubine zabijanja (pogledajte sliku F)

⚠ ***UPOZORENJE!***

Usmjerite pištolj za čavle od sebe i drugih osoba kada izvodite podešavanja. *Ako to ne učinite, može doći do teških ozljeda.*

Preporučujemo da provjerite dubinu zabijanja na otpadnom izratku kako biste mogli odrediti potrebnu dubinu za primjenu.

- Uklonite bateriju.
- Okretanjem birača dubine (2) lijevo ili desno podesite dubinu sukladno strelici koja označava dubinu.

	Pliće
	Dublje

- Ponovno umetnite bateriju i ponovno pokrenite alat tako da pritisnete i 1 sekundu zadržite sklopku za uključivanje/isključivanje.
- Zabijte probni čavao nakon svakog podešavanja dok ne postignete željenu dubinu.

NAPOMENA: Ako je tlak zraka u cilindru prenizak, čavli se neće pravilno zabijati u drvo. U tom slučaju, pištolj za čavle se mora poslati na servis.

Zabijanje čavala (pogledajte sliku G)

⚠ ***UPOZORENJE!***

Nemojte klinom blokirati ili zadržavati mehanizam za kontakt s izratkom tijekom upotrebe alata*. To može rezultirati teškim ozljedama.*

i ***NAPOMENA***

Ako nakon pritiska na sklopku za uključivanje/isključivanje ne izvršite nikakvu drugu radnju, pištolj za čavle će se automatski isključiti nakon 30 sekundi.

Način pojedinačnog sekvencijalnog aktiviranja:

Pojedinačno sekvencijalno aktiviranje omogućuje najtočnije postavljanje čavala.

- Provjerite je li izradak pričvršćen prije izvođenja bilo kakve radnje.
- Ponovno postavite bateriju i ponovno pokrenite alat tako da pritisnete i 1 sekundu zadržite sklopku za uključivanje/isključivanje (11).
- Kratko pritisnite gumb za odabir načina rada (10) kako biste odabrali način pojedinačnog sekvencijalnog aktiviranja „ ".
- čvrsto uhvatite alat kako biste zadržali kontrolu.
- Postavite dio alata koji dodiruje (1) izradak na radnu površinu.
- Pritisnite alat uz radnu površinu kako biste utisnuli mjesto kontakta s izratkom. Zatim stisnite sklopku okidača (4) da zabijete čavao.
- Otpustite sklopku okidača i podignite vrh s izratka kako biste dovršili zabijanje čavala.
- Ponovite korake želite li zabiti više čavala.

OBAVIJEST: Držite okidač pritisnutim do završetka ciklusa zabijanja.

Ako nakon pritiska na mjesto za kontakt s izratkom bez otpuštanja dulje od 5 sekundi nije napravljena nijedna radnja, zabijanje će biti blokirano, osim ako korisnik ne otpusti mjesto kontakta s izratkom i sklopku okidača i ponovno započne postupak.

Način rada s kontaktnim aktiviranjem:

Način rada s kontaktnim aktiviranjem omogućuje vrlo brzo ponovno postavljanje čavala.

- Provjerite je li izradak pričvršćen prije izvođenja bilo kakve radnje.
- Ponovno postavite bateriju i ponovno pokrenite alat tako da pritisnete i 1 sekundu zadržite sklopku za uključivanje/isključivanje (11).
- Kratko pritisnite gumb za odabir načina rada (10) kako biste odabrali način rada s kontaktnim aktiviranjem „ ".
- čvrsto uhvatite alat kako biste zadržali kontrolu.
- Stisnite i zadržite sklopku okidača (4).
- Pritisnite alat uz radnu površinu kako biste utisnuli mjesto kontakta s izratkom (1) i zabili čavao. Držite okidač pritisnutim.
- Premjestite alat na sljedeće mjesto za zabijanje čavala i pritisnite ga uz izradak kako biste zabili još jedan čavao.
- Otpustite okidač kada završite.

OBAVIJEST: Način rada s kontaktnim aktiviranjem još uvijek radi po načelu pojedinačnog sekvencijalnog aktiviranja.

To znači da se alatom također može upravljati utiskivanjem mjesta za kontakt s izratkom uz površinu i stiskanjem okidačke sklopke.

Ako nakon pritiska na mjesto za kontakt s izratkom ili pritiska sklopke okidača bez otpuštanja dulje od 5 sekundi nije napravljena nijedna radnja, zabijanje će biti blokirano, osim ako korisnik ne otpusti mjesto kontakta s izratkom i sklopku okidača i ponovno započne postupak.

Blokiranje zabijanja s praznim spremnikom

Kada u spremniku ostane 4 - 5 čavala, značajka blokiranja zabijanja s praznim spremnikom neće dopustiti nastavak rada. Želite li nastaviti s radom, ponovno napunite alat čavlima.

LED radna svjetla (pogledajte sliku H)

LED radna svjetla (3) će svijetliti kada pritisnete sklopku okidača (4) ili kontakt s izratkom (1). To omogućuje dodatno osvjetljenje površine izratka.
LED radna svjetla isključit će se za otprilike 10 sekundi nakon otpuštanja sklopke okidača i kontakta s izratkom.

Ugradnja proširenog spremnika (pogledajte sliku I)

Ovaj spremnik pištolja za zabijanje čavala u okvire može se zamijeniti svojom proširenom inačicom EM 96 NF 50-90 (nije dio standardne isporuke), u kojemu se može nalaziti do 96 čavala, što smanjuje potrebu za ponovnim punjenjem tijekom dulje upotrebe.

- Izvadite bateriju i čavle iz alata.
- Odvrnite tri vijka imbus ključem koji je isporučen s pištoljem za čavle.
- Izvadite originalni spremnik.
- Postavite prošireni spremnik od 30° na pištolj za zabijanje čavala u okvire i pričvrstite ga zatezanjem tri nova vijka koristeći imbus ključ.
- Umetnite čavle.
- Vratite bateriju i ponovno pokrenite alat.

Uklanjanje zaglavljenog čavla (pogledajte slike J1 - J2)

- Uklonite bateriju.
- Izvadite čavle iz spremnika.
- Uklonite tri vijka (J-1) isporučenim imbus ključem (15).
- Uklonite spremnik.
- Uklonite zaglavljeni čavao odvijačem s ravnom glavom ili kliještima, ako je to potrebno.

OBAVIJEST: Nemojte oštetiti/ogrebati kanal za čavle ili mehanizam zabijanja. Odvijač uvijek trebao kliziti preko čavla kada ga vadite.

- Ponovno postavite spremnik i pričvrstite ga zatezanjem tri vijka koristeći isporučeni imbus ključ.
- Ponovno umetnite čavle.
- Ponovno umetnite bateriju i ponovno pokrenite alat tako da pritisnete i 1 sekundu zadržite sklopku za uključivanje/isključivanje.

NAPOMENA

*Zabijanje čavala preduboko u materijal, previše otpada i zaglavljeni čavli mogu dovesti do zaglavljenja oštrice zabijača u donjem položaju. Oštrica zabijača se obično može vratiti u svoj radni položaj pritiskom radnog kontaktnog elementa uz komad drva i stiskanjem okidača. Pogledajte poglavlje „**Uvlačenje ispuštene oštrice zabijača**" u nastavku ovog priručnika.*

Način rada zaštite od temperature

Način rada zaštite od temperature štiti alat kada se koristi na ekstremno niskim/vrućim temperaturama (izvan preporučenog raspona radne temperature u okolini) ili se alat pregrije/smrzne tijekom upotrebe. Ako se to dogodi, alat neće raditi, a LED svjetla sklopke za uključivanje/isključivanje / LED signalna svjetla će naizmjenično treptati. Pričekajte da se alat zagrije ili ohladi prije upotrebe.

Dijagnostički pokazatelji

LED signalna svjetla ispod sklopke za uključivanje/isključivanje (11) i gumb načina rada (9 i 12) također pružaju povratne informacije ukazujući na probleme s alatom i/ili baterijom. Tumačenje poruka koje stoje iza treptanja LED svjetala i moguća rješenja navedena su u donjoj tablici.

problem	Signalno svjetlo pod napajanjem sklopka	Signalno svjetlo ispod „T"	Signalno svjetlo ispod „TTT"	Rješenje
Temperatura baterije je previsoka.	Trepće	Isključen	Isključen	Pričekajte da se baterija ohladi ili upotrijebite drugu bateriju.
Prenizak napon baterije.	Trepće	Isključen	Isključen	
Temperatura elektroničkih komponenti je previsoka nakon kontinuiranog rada.	Isključen	Trepće naizmjenično		Pričekajte da se alat ohladi.
Loša veza ili neki drugi kvar na električnoj vezi	Isključen	Isključen	Isključen	Izvadite i ponovno umetnite bateriju, a zatim ponovno pokrenite alat. Ili se obratite ovlaštenom centru za korisničku podršku radi popravka.
Alat se privremeno zaustavio. Ili se javio kratki spoj	Trepće u isto vrijeme			Ponovno pokrenite alat. Ili se obratite ovlaštenom centru za korisničku podršku radi popravka.
Kvar elektroničkih komponenti.	Isključen	Trepće u isto vrijeme		Obratite se ovlaštenom centru za korisničku podršku radi popravka.

Uvlačenje ispuštene oštrice zabijača (pogledajte sliku K)

- Izvadite bateriju i uklonite sve čavle.
- Podesite birač dubine (2) do minimalne postavke.
- Ponovno umetnite bateriju, a zatim pritisnite i 1 sekundu zadržite sklopku za uključivanje/isključivanje (11).
- Povucite potiskivač spremnika (6) unatrag i zadržite ga.
- Pritisnite mjesto kontakta s izratkom (1) uz izradak.
- Stisnite sklopku okidača (4).
- Oštrica zabijača će se uvući.
- Ponovno umetnite čavle.

Transport

Litij-ionske baterije podliježu zahtjevima zakonodavstva o opasnoj robi.
Prijevoz tih baterija mora se izvršiti u skladu s lokalnim, nacionalnim i međunarodnim odredbama i propisima.
Korisnici mogu transportirati te baterije cestom bez dodatnih zahtjeva.

Komercijalni prijevoz litij-ionskih baterija od strane tvrtki za otpremu podliježe propisima za prijevoz opasnih tereta. Pripreme za otpremu i transport mogu obavljati samo osobe odgovarajuće stručnosti. Cijeli postupak mora biti profesionalno nadziran.
Prilikom prijevoza punjivih baterija moraju se poštivati sljedeće točke:
Provjerite jesu li kontaktni priključci baterije zaštićeni i izolirani kako bi se spriječili kratki spojevi.
Provjerite je li baterija osigurana protiv pomicanja unutar pakiranja.
Oštećene ili baterije koje cure ne smiju se transportirati.
Obratite se svojoj tvrtki za otpremu trebaju li vam dodatne informacije.

⚠ ***OPREZ!***

Ne postavljajte baterije koje imaju oštećeno kućište.

Održavanje i njega

⚠ ***UPOZORENJE!***

Izvadite baterijski modul iz alata prije izvođenja bilo kakvih radova na električnom alatu.

Čišćenje

⚠ ***OPREZ!***

Prilikom suhog čišćenja komprimiranim zrakom, nosite naočale.

Redovito čistite električni alat i ventilacijske otvore. Učestalost čišćenja ovisi o materijalu i trajanju uporabe. Unutrašnjost kućišta i motor redovito propušite suhim stlačenim zrakom.

Popravak

Popravke smije izvoditi samo ovlašteni servisni centar.

i ***NAPOMENA***

Tijekom jamstvenog razdoblja nemojte otpuštati vijke na kućištu. Nepoštivanjem ovog zahtjeva izgubit ćete pravo na jamstvo proizvođača.

Zamjenski dijelovi i dodatna oprema

Ostalu dodatnu opremu, posebno alate i pribor, potražite u katalozima proizvođača. Sklopne crteže i popise rezervnih dijelova možete pronaći na našoj početnoj stranici: **www.flex-tools.com.**

Informacije o zbrinjavanju

⚠ ***UPOZORENJE!***

Električni alat koji se više ne može upotrebljavati učinite neupotrebljivim:

– *Električni alat na baterijsko napajanje uklanjanjem baterije.*



Samo zemlje EU-a

Električne alate nemojte odlagati s otpadom iz kućanstva!

U skladu s Europskom direktivom 2012/19/EU o otpadnoj električnoj i elektroničkoj opremi i prijenosu u nacionalni zakon, iskorištene električne alate potrebno je zasebno sakupljati i reciklirati na ekološki prihvatljiv način.

Povrat neobrađenog materijala umjesto odlaganja u otpad.

Uređaj, dodatnu opremu i ambalažu potrebno je reciklirati na ekološki prihvatljiv način. Plastični dijelovi identificirani su za recikliranje prema vrsti materijala.

⚠ ***UPOZORENJE!***

Baterije nemojte odlagati u otpad iz kućanstva, vatru ili vodu. Nemojte otvarati iskorištene baterije.

Samo za zemlje EU:

U skladu s Direktivom 2023/1542 neispravne ili iskorištene baterije potrebno je reciklirati.

i ***NAPOMENA***

Informacije o mogućnostima zbrinjavanja zatražite od svog dobavljača!

CE- Izjava o sukladnosti

Izjave o sukladnosti nalaze se u Prilogu 1. ovog priručnika s uputama.

Izuzeće od odgovornosti

Proizvođač i njegov zastupnik nisu odgovorni za štete i izgubljenu dobit uslijed prekida u poslovanju prouzročenog proizvodom ili neupotrebljivim proizvodom.

Proizvođač i njegov zastupnik nisu odgovorni za štetu prouzročenu nepravilnom uporabom proizvoda ili uporabom proizvoda s proizvodima drugih proizvođača.

Vsebina

Simboli, uporabljeni v teh navodilih 160
Simboli na izdelku 160
Pomembne varnostne informacije 160
Hrup in tresljaji 161
Tehnični podatki 161
Pregled 162
Navodila za uporabo 162
Transport 166
Vzdrževanje in nega 166
Informacije o odstranjevanju 167
CE izjava o skladnosti 167
Oprostitev odgovornosti 167

Simboli, uporabljeni v teh navodilih

⚠ ***OPOZORILO!***
Označuje grozečo nevarnost. Neupoštevanje tega opozorila lahko privede do izgube življenja ali izjemno hudih telesnih poškodb.

⚠ ***POZOR!***
Označuje morebitno nevarnost. Neupoštevanje tega opozorila lahko privede do lažjih telesnih poškodb ali materialne škode.

i ***OPOMBA***
Označuje nasvete pri uporabi in pomembne informacije.

Simboli na izdelku


Pred uporabo baterije preberite priročnik z navodili za uporabo.


Nosite zaščito za oči in ušesa


Informacije o odstranjevanju starega orodja (glejte stran 167)

CE Oznaka CE

UK CA Oznaka UKCA

Pomembne varnostne informacije

⚠ ***OPOZORILO!***
Pred uporabo električnega orodja preberite sledeče in ustrezno ukrepajte:

- *navodila za uporabo,*
- *»Splošna varnostna navodila« glede upravljanja električnih orodij v priloženi knjižici (št. navodil: 315915),*
- *trenutna veljavna pravila in predpise za preprečevanje nesreč na mestu uporabe.*

To najsodobnejše električno orodje smo izdelali v skladu z uveljavljenimi varnostnimi predpisi.

Kljub temu pri uporabi električnega orodja obstaja nevarnost izgube življenja ali okončine uporabnika in/ali tretje osebe oz. lahko pride do poškodb električnega orodja ali druge materialne škode.

Električno orodje se lahko uporablja le

- *za predvideni namen*
- *in če je v brezhibnem delovnem stanju.*

Okvare, ki ogrožajo stopnjo varnosti, je treba nemudoma odpraviti.

Predvidena uporaba

Žebljalnik je namenjen

- za komercialno uporabo v industriji in obrti,
- za zabijanje žebljev v lesene obdelovance.

Varnostna navodila za žebljalnik

⚠ ***OPOZORILO!***
Preberite vsa varnostna opozorila, navodila, slike in tehnične podatke, ki so priloženi temu električnemu orodju*. Zaradi neupoštevanja spodaj navedenih navodil lahko pride do električnega udara, požara in/ali hudih telesnih poškodb. Vsa opozorila in navodila shranite za poznejšo uporabo.*

- **Vedno predvidevajte, da orodje vsebuje pritrdilne elemente.** Nepazljivo ravnanje z žebljalnikom lahko povzroči nepričakovano sprožitev pritrdilnih elementov in telesne poškodbe.

- **Orodja ne usmerjajte proti sebi ali komur koli v bližini.** Nepričakovana sprožitev bo sprostila pritrdilne elemente in povzročila poškodbo.
- **Ne aktivirajte orodja, razen če je orodje trdno pritrjeno na obdelovanec.** Če orodje ni v stiku z obdelovancem, se lahko pritrdilni elementi odklonijo od cilja.
- **Odklopite orodje iz vira napajanja, ko se pritrdilni element zagozdi v orodju.** Med odstranjevanjem zagozdenega pritrdilnega elementa se lahko žebljalnik nenamerno aktivira, če je vklopljen.
- **Bodite previdni pri odstranjevanju zagozdenega pritrdilnega elementa.** Mehanizem je lahko stisnjen in pritrdilni element se lahko na silo izprazni, medtem ko poskuša sprostiti zagozdeno stanje.
- **Tega žebljalnika ne uporabljajte za pritrjevanje električnih kablov.** Ni zasnovan za namestitev električnega kabla in lahko poškoduje izolacijo električnih kablov in s tem povzroči električni udar ali nevarnost požara.
- **Električno orodje držite za izolirane ročaje, kadar opravljate delo, pri katerem lahko rezalni pripomoček ali pritrdilni element pride v stik s skritimi električnimi vodniki.** Rezalni pripomoček ali pritrdilni element, ki pride v stik z „napetostnim" vodnikom, lahko izpostavi kovinske dele električnega orodja in povzroči električni udar.

Hrup in tresljaji

Vrednosti hrupa in tresljajev so bile določene v skladu s standardom EN 60745.
A-ovrednotena raven hrupa za električno orodje običajno znaša:

– Raven zvočnega tlaka L_{pA}: 92 dB(A)
– Izmerjena raven zvočne moči L_{WA}: 103 dB(A)
– Negotovost: K = 3 dB

Skupna vrednost vibracij:

– Emisijska vrednost a_h: 5,8 m/s^2
– Negotovost: K = 1,5 m/s^2
– Ponavljajoče se udarne vibracije(p_F): K = 3069 m/s^2
– Negotovost: K = 1042 m/s^2

⚠ ***POZOR!***

Navedene izmerjene vrednosti veljajo za nova električna orodja. Če orodje pogosto uporabljate, se lahko vrednosti hrupa in vibracij spremenijo.

i ***OPOMBA***

Navedena skupna vrednost (vrednosti) vibracij in navedena vrednost (vrednosti) emisije hrupa sta bili izmerjeni v skladu s standardno preskusno metodo in se lahko uporabljata za primerjavo enega orodja z drugim; lahko se uporabita tudi za predhodno oceno izpostavljenosti.

Navedena raven emisij vibracij in vrednost (vrednosti) emisije hrupa predstavljata glavne načine uporabe orodja. Če pa se orodje uporablja za druge načine uporabe, z drugimi nastavki ali pri slabem vzdrževanju, se lahko raven emisij vibracij in vrednost (vrednosti) emisije hrupa razlikujeta. To lahko znatno poveča raven izpostavljenosti v celotnem delovnem obdobju.

Za natančno oceno ravni izpostavljenosti vibracijam in vrednosti (vrednosti) emisije hrupa je treba upoštevati tudi čas, ko je orodje izklopljeno ali deluje, vendar se dejansko ne uporablja. To lahko znatno zmanjša raven izpostavljenosti v celotnem delovnem obdobju.

Določite dodatne varnostne ukrepe za zaščito upravljavca pred učinki vibracij in hrupa, kot so: Vzdrževanje orodja in nastavkov, ohranjanje toplih rok, organizacija delovnih postopkov.

⚠ ***POZOR!***

Pri zvočnem tlaku nad 85 dB(A) nosite ščitnike za ušesa.

Tehnični podatki

Vrsta izdelka		NF 50-90 18 EC
Izdelek		Žebljalnik
Nazivna napetost	V DC	18
Kapaciteta nabojnika	pcs	53
Povečana kapaciteta nabojnika	pcs	96

Vrsta žeblja	mm	Dolžina: 50–90
	mm	Premer: 2,8–3,3
Kot vezanih žebljev	°	30–34
Teža	kg	4,3*
Baterija	18 V	AP 18…Serija AP 18…XT Serija
Razpon polnilnika	CA 18... serija CA 12/18... serija	
Temperatura polnjenja	0~40°C	
Delovna temperatura	–10~40 °C	
Temperatura za shranjevanje	–20~50 °C	

* Merjeno brez baterije (težo baterije najdete na www.flex-tools.com), brez orodja.

Pregled (glejte sliko A)

Oštevilčenje funkcij izdelka se nanaša na sliko naprave na strani s slikami.

1. **Kontakt obdelovanca**
2. **Izbirnik globine**
3. **Delovna LED luč**
4. **Sprožilno stikalo**
5. **Ročaj**
6. **Potiskalnik nabojnika**
7. **Ročica za sprostitev potiskalnika**
8. **Okenca indikatorja žebljev**
9. **Način kontaktnega aktiviranja**
10. **Gumb za izbiro načina**
11. **Stikalo za vklop**
12. **Način enojnega zaporednega aktiviranja**
13. **Kavelj za špirovce**
14. **Shramba imbusnega ključa**
15. **Imbus ključ**
16. **Kavelj za pas**
17. **Varnostni pokrov proti zdrsu (x3)**
18. **Zaščitne konice (×3)**

    Zaščitne konice in protizdrsnega zaščitnega pokrova ni mogoče uporabljati hkrati. Odstranite protizdrsni zaščitni pokrov z obdelovanca in namestite zaščitno konico.

Navodila za uporabo

⚠ ***OPOZORILO!***

Preden pričnete uporabljati električno orodje, odstranite baterijo.

Pred vklopom električnega orodja

Električno orodje in priključke vzemite iz embalaže in se prepričajte, da noben del ne manjka in ni poškodovan.

i ***OPOMBA***

Ob dostavi baterija ni v celoti napolnjena. Pred prvo uporabo v celoti napolnite baterijo. Preberite si navodila za uporabo polnilnika.

Nasveti za dolgo življenjsko dobo baterije

⚠ ***POZOR!***

- *Baterij ne polnite pri temperaturah pod 0 °C ali nad 40 °C.*
- *Baterij ne polnite v okolju z visoko vlažnostjo zraka ali visoko temperaturo okolja.*
- *Med polnjenjem ne pokrivajte baterij in polnilnika.*
- *Po končanem polnjenju izvlecite vtič polnilnika iz električnega omrežja.*

Baterija in polnilnik se med polnjenjem segrejeta. To je povsem normalno!

i ***OPOMBA***

Upoštevajte navodila za pravilno polnjenje baterij v navodilih za polnjenje baterije.

Če baterij ne uporabljate dlje časa, jih delno napolnjene shranite na hladnem.

Vstavljanje/zamenjava baterije (glejte sliko B1-B2)

- Napolnjeno baterijo potisnite v električno orodje, dokler ne zaslišite, da se zaskoči (glejte sl. B1).
- Če ga želite odstraniti, pritisnite gumb za sprostitev (1.) in izvlecite akumulator (2.) (glejte sl. B2).

⚠ ***POZOR!***

Ko naprave ne uporabljate, zaščitite kontakte baterije. Zaradi zrahljanih kovinskih delov lahko pride do kratkega stika, nevarnosti eksplozije in požara!

Kavelj za pas (glejte sliko C)

Vašemu orodju je priložen odstranljiv kavelj za pas (16), ki ga lahko namestite na katerokoli stran orodja. Kavelj se lahko uporablja za obešanje orodja na pas.

Namestite kavelj na orodje:

- Odstranite baterijo.
- Poravnajte kavelj z odprtinami na podstavku orodja.
- Vstavite vijak in ga varno privijte s priloženim imbusnim ključem (15).

Odstrani kavelj iz orodja:

- Odstranite baterijo.
- Uporabite imbus ključ, da zrahljate vijak in odstranite kavelj.

Kavelj za špirovce (glejte sliko D)

⚠ ***OPOZORILO!***

Za zanjašnje tveganje poškodb, če bi žebljalnik padel na upravljalca ali mimoidoče, nikoli ne obešajte orodja z kavelj za špirovce na visokem mestu ali na potencialno nestabilno površino in poskrbite, da je varno podprto. Ne obesite žebljalnika na električne žice. *Poskrbite, da je območje spodaj prosto, da zmanjšate tveganje, da orodje pade in zadene osebo spodaj. Kavelj uporabljajte samo za obešanje žebljalnika. Uporaba kavlja za obešanje drugih predmetov lahko povzroči resne poškodbe. Ne uporabljajte kavlja, da bi dosegli drug predmet, ali ga uporabljajte, da bi podprli svojo težo v kakršni koli situaciji.*

⚠ ***OPOZORILO!***

Prepričajte se, da je kavelj za špirovce pravilno pritrjena na orodje z dvema vijakoma. Ne uporabljajte poškodovanega kavlja in vijakov*. Pred uporabo vedno preverite poškodbe, razpoke ali deformacije in se prepričajte, da so vijaki zategnjeni. Uporabite priloženi imbus ključ, da po potrebi privijete vijake.*

Kavelj za špirovce (13) je tovarniško nameščen na žebljalnik.

Za uporabo vrtite kavelj za špirovce, dokler ne zaskoči v odprt položaj. Ko ni v uporabi, vedno obrnite kavelj za špirovce nazaj, dokler se ne zaskoči v zaprt položaj.

Za vstavljanje ali odstranjevanje žebljev (glejte sliko E)

⚠ ***OPOZORILO!***

Pred vstavljanjem ali odstranjevanjem žebljev odstranite baterijo iz orodja. *Neupoštevanje tega nasveta lahko povzroči hude telesne poškodbe.*

⚠ ***OPOZORILO!***

Pri vstavljanju žebljev imejte orodje usmerjeno stran od sebe in drugih. *Neupoštevanje tega nasveta lahko povzroči hude telesne poškodbe.*

⚠ ***OPOZORILO!***

Uporabljajte samo žeblje, ki so priporočeni za uporabo s tem orodjem*. Uporaba katerega koli drugega žeblja lahko povzroči okvaro orodja in resne poškodbe.*

⚠ ***OPOZORILO!***

Nikoli ne nalagajte žebljev z aktiviranim kontaktom obdelovanca ali sprožilcem*. Neupoštevanje tega navodila lahko povzroči resne telesne poškodbe.*

⚠ ***POZOR!***

Ne dovolite, da se potiskalnik nabojnika vrne nazaj, ne da bi ga vodili. *To lahko poškoduje potiskalnik nabojnika in obstaja tveganje, da vam stisne prste.*

Za vstavljanje žebljev:

- Odstranite baterijo.
- Z nosom orodja obrnjenim stran od vas ali druge osebe, vstavite žeblje v režo (E-1) na koncu nabojnika in potisnite žeblje naprej.
- Pritisnite in pridržite ročico za sprostitev nabojnika (7) ter potisni ročico nabojnika (6) nazaj čez konec žebljev.
- Držite potiskalnik nabojnika, vendar sprostite ročico za sprostitev. Počasi potisnite potiskalnik naprej, dokler ne leži ob žebljih.
- Ponovno namestite baterijo in ponovno aktivirajte žebljalnik tako, da pritisnete in pridržite stikalo za vklop za 1 sekundo.
- Število preostalih žebljev lahko spremljate skozi okenca indikatorja žebljev (8) in po potrebi naložite več žebljev.

Za odstranjevanje žebljev:

- Odstranite baterijo.
- Pritisni in drži ročico za sprostitev poti-

skalnika (7) in počasi potisni ročico proti sprednjemu delu nabojnika.
- Spustite ročico in odstrani žeblje.

Nastavitev globine pogona (glejte sliko F)

⚠ *OPOZORILO!*

Pri prilagajanju vedno usmerite žebljalnik stran od sebe in drugih. *Če tega ne storite, lahko pride do resnih poškodb.*

Priporočljivo je, da preizkusite globino zagona na odpadnem obdelovancu, da določite potrebno globino za aplikacijo.
- Odstranite baterijo.
- Zavrtite izbirnik globine (2) levo ali desno, da prilagodite globino, kot je prikazano s puščico globine.

	Plitveje
	Globlje

- Ponovno priklopite baterijo in ponovno zaženite orodje tako, da pritisnete in držite stikalo za vklop za 1 sekundo.
- Po vsaki nastavitvi zabijte testni žebelj, dokler ni nastavljena želena globina.

OPOMBA: Če je zračni tlak v cilindru prenizek, se žeblji ne bodo pravilno zabili v les. V tem primeru je treba žebljalnik poslati na servis.

Zabijanje žebljev (glejte sliko G)

⚠ *OPOZORILO!*

Kontaktnega mehanizma obdelovanca med delovanjem orodja nikoli ne zagozdite ali zadržujte*. To lahko povzroči resne poškodbe.*

i *OPOMBA*

Če po pritisku na stikalo za vklop ne izvedete nobenih drugih ukrepov, se žebljalnik po 30 minutah samodejno izklopi.

Način enojnega zaporednega aktiviranja:
Enojno zaporedno aktiviranje omogoča najnatančnejšo namestitev žebljev.
- Zagotovite, da je obdelovanec pred kakršnim koli postopkom pritrjen.
- Priklopite baterijo in zaženite orodje tako, da pritisnete in pridržite stikalo za vklop (11) 1 sekundo.
- Na kratko pritisnite gumb za izbiro načina (10) za izbiro enojnega zaporednega aktiviranja »«.
- Trdno primite orodje, da ohranite nadzor.
- Postavite kontakt orodja (1) na delovno površino.
- Pritisnite orodje ob delovno površino, da pritisnete na stik obdelovanca. Nato stisnite sprožilno stikalo (4), da zabijete žebelj.
- Sprostite sprožilno stikalo in dvignite nos z obdelovanca, da dokončate pribijanje žebljev.
- Ponovite korake, da zabijete več žebljev.

UPOŠTEVAJTE: Pridržite sprožilec, dokler se cikel zabijanja ne zaključi.
Če po pritisku na obdelovanec brez sprostitve ni gibanja več kot 5 sekund, se sprožanje zakleni, dokler uporabnik ne sprosti kontakta z obdelovancem in sprožilnega stikala ter ponovno ne zažene delovanja.

Način kontaktnega aktiviranja:
Kontaktna aktivacija omogoča zelo hitro ponavljajoče se nameščanje žebljev.
- Zagotovite, da je obdelovanec pred kakršnim koli postopkom pritrjen.
- Priklopite baterijo in zaženite orodje tako, da pritisnete in pridržite stikalo za vklop (11) 1 sekundo.
- Na kratko pritisnite gumb za izbiro načina (10), da izberete način kontaktnega aktiviranja »  «.
- Trdno primite orodje, da ohranite nadzor.
- Stisnite in pridržite sprožilec (4).
- Pritisnite orodje ob delovno površino, da pritisnete kontakt obdelovanca (1) in zabijete žebelj. Držite sprožilec pritisnjen.
- Orodje premaknite na naslednje mesto za zabijanje in pritisnite orodje ob obdelovanec, da zabijete nov žebelj.
- Ko končate, sprostite sprožilec.

OBVESTILO: Kontaktni način aktiviranja še ohranja logiko enojnega zaporednega aktiviranja. To pomeni, da lahko orodje upravljate tudi tako, da pritisnete kontakt obdelovanca na površino in pritisnete sprožilno stikalo.
Če po pritisku na obdelovanec brez sprostitve ni gibanja več kot 5 sekund, se sprožanje zakleni, dokler uporabnik ne sprosti kontakta z obdelovancem ter ponovno ne zažene delovanja.

Zaklepanje sprožitve na prazno

Ko ima nabojnik še 4–5 žebljev, funkcija zaklepanja sprožitve na prazno ne omogoča nadaljnjega delovanja. Za nadaljevanje delovanja ponovno napolnite orodje z žeblji.

LED-delovne luči (glejte sliko H)

LED-delovne luči (3) se vklopijo, ko je sprožilno

stikalo (4) ali kontakt obdelovanca (1) pritisnjen. To zagotavlja dodatno osvetlitev površine obdelovanca.
LED-delovne luči se ugasnejo približno 10 sekund po sprostitvi sprožilnega stikala in kontakta obdelovanca.

Namestitev podaljšanega nabojnika (glejte sliko I)

Nabojnik tega žebljalnika je mogoče zamenjati z podaljšanim nabojnikom EM 96 NF 50-90 (ni priložen), ki lahko vsebuje do 96 žebljev in pri daljši uporabi zmanjša potrebo po ponovnem polnjenju.

- Odstrani baterijo in žeblje iz orodja.
- Odstranite tri vijake z imbus ključem, ki je priložen žebljalniku.
- Odstrani prvotni nabojnik.
- Pritrdite 30° podaljšani nabojnik na žebljalnik in ga pritrdite tako, da z imbus ključem privijete tri nove priložene vijake.
- Vstavite žeblje.
- Ponovno priklopite baterijo in ponovno zaženite orodje.

Odstranjevanje zataknjenega žeblja (glejte sliko J1-J2)

- Odstranite baterijo.
- Odstranite žeblje iz nabojnika.
- S priloženim imbus ključem (15) odstranite tri vijake (J-1).
- Odstranite nabojnik.
- Zataknjen žebelj po potrebi odstranite z uporabo ravnega izvijača ali klešč.

OBVESTILO: Ne poškodujte/praskajte kanala za žeblje ali pogonskega mehanizma. Izvijač mora vedno zdrsniti čez žebelj, ko ga vlečete.

- Ponovno pritrdite nabojnik in ga zavarujte tako, da s priloženim imbus ključem privijete tri vijake.
- Ponovno vstavite žeblje.
- Ponovno priklopite baterijo in ponovno zaženite orodje tako, da pritisnete in držite stikalo za vklop za 1 sekundo.

i ***OPOMBA***

*Zabijanje žebljev pregloboko v material, odvečni ostanki ali zagozdeni žeblji lahko povzročijo, da se udarna glava zatakne v spodnjem položaju. Udarno glavo je običajno mogoče vrniti v delovni položaj tako, da pritisnete delovni kontaktni element ob odpadni kos lesa in stisnete sprožilec. Glejte poglavje »**Uvlekanje padle udarne glave**« v tem priročniku.*

Način zaščite pred temperaturo

Način zaščite pred temperaturo ščiti orodje, ko ga uporabljate pri izjemno nizkih/vročih temperaturah (zunaj priporočenega območja okoliških temperatur) ali ko se orodje med uporabo pregreje/zmrzne. Če se to zgodi, orodje ne bo delovalo, LED-lučka stikala za vklop/indikatorja bosta izmenično utripala. Pustite, da se orodje pred uporabo segreje ali ohladi.

Diagnostični indikatorji

LED-indikatorji pod stikalom za vklop (11) in gumbom za način (9 in 12) prav tako podajajo povratne informacije, ki prikazujejo težave z orodjem in/ali baterijo. Oglejte si spodnjo tabelo, da interpretirate sporočilo utripajočih LED-lučkami in možne rešitve.

težava	Svetlobni indikator pod stikalom za napajanje	Indikatorska lučka pod »T«	Indikatorska lučka pod »TTT«	Rešitev
Temperatura baterije je previsoka.	Utripanje	Ne sveti	Ne sveti	Pustite, da se baterija ohladi ali pa uporabite drugo baterijo.
Podnapetost baterije.	Utripanje	Ne sveti	Ne sveti	
Temperatura elektronskih komponent je po neprekinjenem delovanju previsoka.	Ne sveti	Izmenično utripanje		Pustite, da se orodje ohladi.
Slaba povezava ali druga okvara električne povezave	Ne sveti	Ne sveti	Ne sveti	Odstranite in ponovno vstavite baterijo, nato ponovno zaženite orodje. Ali pa kontaktirajte pooblaščeni center za pomoč strankam za popravila.
Orodje je ne deluje. Ali kratek stik	Hkrati utripa			Ponovno zaženite orodje. Ali pa za popravila kontaktirajte pooblaščeni center za pomoč strankam.
Okvara elektronskih komponent.	Ne sveti	Hkrati utripa		Za popravila se obrnite na pooblaščeni center za podporo strankam.

Uvlekanje spuščene udarne glave(glejte sliko K)

- Odstranite baterijo in odstranite vse žeblje.
- Nastavite izbirnik globine (2) na minimalno globina.
- Ponovno vstavite baterijo, nato pritisnite in pridržite stikalo za vklop (11) za 1 sekundo.
- Povlecite potiskalnik nabojnika nazaj (6) in ga pridržite.
- Pritisnite kontakt obdelovanca (1) na obdelovanec.
- Pritisnite sprožilno stikalo (4).
- Udarna glava se bo umaknila.
- Ponovno vstavite žeblje.

Transport

Litij-ionske baterije so predmet zahtev zakonodaje o nevarnem blagu.
Transport teh baterij mora potekati v skladu z lokalnimi, nacionalnimi in mednarodnimi določbami in predpisi.
Uporabniki lahko te baterije prevažajo po cesti brez dodatnih zahtev.
Komercialni transport litij-ionskih baterij s strani ladijskih podjetij je predmet predpisov za transport nevarnih snovi. Priprave na pošiljanje in transport lahko izvajajo le ustrezno usposobljene osebe. Celoten postopek mora biti pod strokovnim nadzorom.
Pri prevozu polnilnih baterij je treba upoštevati naslednje točke:
Zagotovite, da so kontaktni terminali baterije zaščiteni in izolirani, da preprečite kratke stike.
Prepričajte se, da je baterija zaščitena pred premiki znotraj embalaže.
Poškodovanih baterij ali baterij, ki puščajo, ni dovoljeno prevažati.
Kontaktirajte svojo dostavno podjetje za dodatne informacije.

⚠ ***POZOR!***

Ne odlagajte baterij, ki imajo poškodovano ohišje.

Vzdrževanje in nega

⚠ ***OPOZORILO!***

Preden opravite kakršno koli delo na električnem orodju, odstranite baterijo iz orodja.

Čiščenje

⚠ ***POZOR!***

Pri čiščenju s suhim stisnjenim zrakom vedno nosite očala.

Redno očistite električno orodje in prezračevalne odprtine. Pogostost čiščenja je odvisna od materiala in trajanja uporabe. S kompresorjem redno spihajte notranjost ohišja in motor.

Popravila

Popravila lahko izvaja le pooblaščeni servisni center.

i ***OPOMBA***

Med garancijskim obdobjem ne popuščajte vijakov na ohišju. Neupoštevanje te zahteve bo razveljavilo vse zahtevke po garanciji proizvajalca.

Nadomestni deli in nastavki

Drugo dodatno opremo, zlasti orodje in pripomočke, najdete v katalogih proizvajalca. Risbe z deli in seznam nadomestnih delov najdete na naši spletni strani:
www.flex-tools.com.

Informacije o odstranjevanju

⚠ ***OPOZORILO!***

Onemogočite uporabo električnih orodij, ki jih ne potrebujete več:

– *baterijska električna orodja tako, da odstranite baterijo.*



Samo države EU

Električnih orodij ne zavrzite med gospodinjske odpadke!

V skladu z Direktivo EU 2012/19/EU glede odpadne električne in elektronske opreme in prenosom na državno zakonodajo je treba iztrošene električne naprave zbirati ločeno in jih reciklirati na okolju prijazen način.



Predelava namesto odstranjevanja med odpadke.

Napravo, nastavke in embalažo je treba reciklirati na okolju prijazen način. Plastični deli so namenjeni za recikliranje, odvisno od vrste materiala.

⚠ ***OPOZORILO!***

Baterij ne mečite med gospodinjske odpadke, v vodo ali ogenj. Ne odpirajte iztrošenih baterij.

Velja samo za države EU:

V skladu s Pravilnikom 2023/1542 je treba okvarjene ali rabljene baterije reciklirati.

i ***OPOMBA***

O možnostih odstranjevanja se pozanimajte pri svojem prodajalcu!

CE– Izjava o skladnosti

Izjave o skladnosti so vključene v Prilogo 1 k tem navodilom za uporabo.

Oprostitev odgovornosti

Proizvajalec in njegov predstavnik nista odgovorna za kakršno koli škodo in izgubo prihodkov zaradi prekinitve poslovanja, ki ga je povzročil izdelek oziroma neuporaben izdelek.
Proizvajalec in njegov predstavnik nista odgovorna za kakršno koli škodo, nastalo zaradi nepravilne uporabe izdelka ali uporabe izdelka z izdelki drugih proizvajalcev.

Cuprins

Simboluri utilizate în acest manual 168
Simbolurile de pe produs. 168
Informații privind siguranța 168
Zgomotul și vibrațiile. 169
Date tehnice 169
Prezentare generală. 170
Instrucțiuni de utilizare 170
Transport 174
Întreținerea și îngrijirea 175
Informații privind eliminarea 175
Declarație de conformitate CE 175
Exonerare de responsabilitate. 175

Simboluri utilizate în acest manual

⚠ ***AVERTISMENT!***
Implică pericol iminent. Nerespectarea acestui avertisment poate duce la deces sau la vătămări extrem de grave.

⚠ ***ATENȚIE!***
Denotă o posibilă situație periculoasă. Nerespectarea acestui avertisment se poate solda cu vătămare ușoară sau cu pagube.

i ***NOTĂ***
Denotă aplicarea sfaturilor și a informațiilor importante.

Simbolurile de pe produs


Înainte de a utiliza bateria, citiți manualul de utilizare.


Purtați protecții oculare și auditive


Informații privind eliminarea sculei vechi (a se vedea pagina 175)

CE Marcaj CE

UK CA Marcaj UKCA

Informații privind siguranța

⚠ ***AVERTISMENT!***
Înainte de a utiliza scula electrică, vă rugăm să citiți următoarele și să acționați în consecință:

- *aceste instrucțiuni de utilizare,*
- *„Instrucțiunile generale de siguranță" privind manipularea sculelor electrice din broșura anexată (broșura nr.: 315915),*
- *normele de șantier în vigoare și reglementările pentru prevenirea accidentelor.*

Această sculă electrică este de ultimă oră și a fost construită în conformitate cu reglementările de siguranță recunoscute.

Însă, pe durata utilizării, scula electrică poate reprezenta un pericol pentru viața și membrele utilizatorului sau ale unui terț, ori scula electrică sau alte bunuri pot fi deteriorate.

Scula electrică poate fi utilizată numai

- *pentru utilizarea prevăzută*
- *în stare perfectă de funcționare.*

Defectele care îi afectează siguranța trebuie remediate imediat.

Utilizarea prevăzută

Pistolul de cuie pentru structură este destinat

- utilizării comerciale în industrie și în domeniul construcțiilor,
- pentru introducerea cuielor în piese din lemn.

Instrucțiuni de siguranță pentru pistolul de cuie pentru structură

⚠ ***AVERTISMENT!***
Citiți toate avertismentele de siguranță, instrucțiunile, ilustrațiile și specificațiile furnizate cu această sculă electrică*. Nerespectarea tuturor instrucțiunilor enumerate mai jos poate duce la șocuri electrice, incendii și/sau vătămări grave. Păstrați toate avertismentele și instrucțiunile pentru consultare ulterioară.*

- **Presupuneți întotdeauna că scula conține elemente de fixare.** Manipularea neglijentă a pistolul de cuie pentru structură poate duce la declanșarea neașteptată a elementelor de fixare și la vătămări corporale.
- **Nu îndreptați scula către dvs. sau către oricine din apropiere.** Declanșarea neașteptată va descărca elementul de fixare, provocând o vătămare corporală.

- **Nu acționați scula decât dacă scula este așezată ferm pe piesa de prelucrat.** Dacă scula nu intră în contact cu piesa de prelucrat, elementul de fixare poate fi deviat în direcția opusă țintei.
- **Deconectați scula de la sursa de alimentare atunci când elementul de fixare se blochează în sculă.** În timp ce scoateți un element de fixare blocat, capsatorul de cuie poate fi activat accidental dacă este conectat.
- **Aveți grijă când scoateți un element de fixare blocat.** Mecanismul poate fi sub compresie și elementul de fixare poate fi descărcat cu forță în timp ce încercați să eliberați o stare blocată.
- **Nu utilizați acest capsator pentru cuie pentru fixarea cablurilor electrice.** Nu este proiectat pentru instalarea cablurilor electrice și poate deteriora izolația cablurilor electrice, provocând astfel șocuri electrice sau pericole de incendiu.
- **Țineți scula electrică de suprafețele de prindere izolate, atunci când efectuați o operațiune în care accesoriul de tăiere sau dispozitivul de fixare poate intra în contact cu cabluri ascunse.** Accesoriul de tăiere sau dispozitivul de fixare care intră în contact cu un fir „sub tensiune" poate face ca părțile metalice expuse ale uneltei electrice să fie „sub tensiune" și ar putea provoca operatorului un șoc electric.

Zgomotul și vibrațiile

Valorile zgomotului și ale vibrațiilor emise au fost determinate în conformitate cu norma EN 60745.
Nivelul sonor A evaluat pentru această sculă electrică este tipic:

– Nivel de presiune sonoră L_{pA}: 92 dB(A)
– Nivel de putere sonoră L_{WA}: 103 dB(A)
– Incertitudine: K = 3 dB

Valoarea totală a vibrațiilor:

– Valoarea emisiilor a_h: 5,8 m/s^2
– Incertitudine: K = 1,5 m/s^2
– Vibrații de șoc repetate(p_F): K = 3069 m/s^2
– Incertitudine: K = 1042 m/s^2

⚠ ***ATENȚIE!***
Valorile măsurate specificate se aplică sculelor electrice noi. Utilizarea zilnică duce la modificarea valorilor de zgomot și vibrații.

ⓘ ***NOTĂ***
Valoarea (valorile) totală(e) declarată(e) a(e) vibrațiilor și valoarea (valorile) declarată(e) a(e) emisiei de zgomot au fost măsurate în conformitate cu o metodă de testare standardizată și pot fi utilizate pentru a compara o sculă cu alta; de asemenea, acestea pot fi utilizate într-o evaluare preliminară a expunerii.

Nivelul declarat al emisiei de vibrații și valoarea (valorile) de emisie de zgomot reprezintă principalele aplicații ale sculei. Cu toate acestea, dacă scula este utilizată pentru aplicații diferite, cu accesorii diferite sau cu o întreținere deficitară, nivelul de emisie de vibrații și valoarea (valorile) de emisie de zgomot pot diferi. Acest lucru poate crește semnificativ nivelul de expunere pe întreaga perioadă de lucru.

Pentru a face o estimare exactă a nivelului de expunere la vibrații și a valorii (valorilor) de emisie de zgomot, este de asemenea necesar să se ia în considerare perioadele în care scula este oprită sau funcționează, dar nu este utilizată efectiv. Acest lucru poate reduce semnificativ nivelul de expunere pe întreaga perioadă de lucru.

Identificați măsuri de siguranță suplimentare pentru a proteja operatorul de efectele vibrațiilor și ale zgomotului, cum ar fi: Întreținerea sculei și a accesoriilor, menținerea mâinilor calde, organizarea modelelor de lucru.

⚠ ***ATENȚIE!***
Purtați protecții pentru urechi la o presiune acustică de peste 85 dB(A).

Date tehnice

Tipul de produs		NF 50-90 18 EC
Produs		Pistolul de cuie pentru structură
Tensiune nominală	Vdc	18
Capacitatea magaziei	pcs	53
Capacitate extinsă a magaziei	pcs	96

Tipul de cuie	mm	Lungime: 50-90
	mm	Diametru: 2,8 - 3,3
Unghiul de colare	°	30-34
Greutate	kg	4.3*
Acumulator	18V	AP 18…seria AP 18…XT seria
Gama încărcătorului	CA seria 18... CA seria 12/18...	
Temperatură de încărcare	0~40°C	
Temperatură de funcționare	-10~40°C	
Temperatură de depozitare	-20~50°C	

* Măsurat fără baterie (greutatea bateriei poate fi găsită pe www.flex-tools.com), fără accesoriu.

Descriere (consultați figura A)

Numerele ce indică specificațiile produsului fac referire la ilustrația mașinii de pe pagina grafică.

1. **Contactul piesei de prelucrat**
2. **Selector de adâncime**
3. **Indicator luminos de funcționare LED**
4. **Comutatorul de declanșare**
5. **Mâner**
6. **Împingător al magaziei**
7. **Maneta de eliberare a împingătorului**
8. **Ferestre cu indicator de cuie**
9. **Mod de acționare a contactului**
10. **Buton de selectare a modului**
11. **Comutatorul de alimentare**
12. **Mod de declanșare secvențială unică**
13. **Cârlig de grindă**
14. **Compartiment de depozitare pentru cheie hexagonală**
15. **Cheie hexagonală**
16. **Cârlig de centură**
17. **Capac de protecție împotriva alunecării (x3)**
18. **Vârfuri de protecție anti-zgâriere No-Mar (×3)**

    Vârfurile de protecție anti-zgâriere No-Mar și capacul de protecție împotriva alunecării de siguranță nu pot fi utilizate simultan. Scoateți capacul de protecție împotriva alunecării de la contactul piesei de prelucrat, apoi montați vârful de protecție anti-zgâriere No-Mar.

Instrucțiuni de utilizare

⚠ ***AVERTISMENT!***

Scoateți acumulatorul înainte de a executa vreo operațiune asupra sculei electrice.

Înainte de a porni scula electrică

Despachetați scula electrică și accesoriile și asigurați-vă dacă există piese lipsă sau deteriorate.

i ***NOTĂ***

Bateriile nu sunt încărcate complet în momentul livrării. Înainte de prima utilizare, încărcați complet bateria. Consultați manualul de instrucțiuni al încărcătorului.

Sfaturi pentru o durată lungă de viață a bateriei

⚠ ***ATENȚIE!***

- *Nu încărcați niciodată bateriile la temperaturi sub 0 °C sau peste 40 °C.*
- *Nu încărcați bateriile în medii cu umiditate ridicată a aerului sau temperatură ambiantă.*
- *Nu acoperiți bateriile și încărcătorul în timpul procesului de încărcare.*
- *Scoateți ștecherul încărcătorului la sfârșitul procesului de încărcare.*

Bateria și încărcătorul se încălzesc în timpul procesului de încărcare. Acest lucru este perfect normal!

i ***NOTĂ***

Urmați instrucțiunile pentru încărcarea corectă a acumulatorului din instrucțiunile de utilizare pentru acumulator.

Dacă bateriile nu sunt utilizate pentru o perioadă lungă de timp, depozitați-le parțial încărcate într-un loc răcoros.

Instalarea/înlocuirea acumulatorului (a se vedea figurile B1-B2)

- Introduceți bateria încărcat în scula electrică până la auzul unui clic (a se vedea figura B1).

- Pentru scoatere, apăsați butonul de eliberare (1.) și scoateți bateria (2.) (consultați figura B2).

⚠ ***ATENȚIE!***

Când dispozitivul nu este utilizat, protejați bornele acumulatorului. Piesele de metal pot scurtcircuita bornele; pericol de explozie și de incendiu!

Cârlig pentru curea (a se vedea figura C)

Instrumentul dvs. este livrat cu un cârlig detașabil pentru centură (16) care poate fi poziționat pe ambele părți ale sculei. Cârligul poate fi folosit pentru a atârna scula pe o centură.

Instalați cârligul pe sculă:

- Îndepărtați acumulatorul.
- Aliniați cârligul cu găurile de pe baza sculei.
- Introduceți șurubul și strângeți bine șurubul cu cheia hexagonală furnizată (15).

Scoateți cârligul din sculă:

- Îndepărtați acumulatorul.
- Utilizați cheia hexagonală pentru a slăbi șurubul și scoateți cârligul.

Cârlig de căpriori (a se vedea figura D)

⚠ ***AVERTISMENT!***

Pentru a reduce riscul de rănire din cauza căderii pistolul de cuie pentru structură asupra operatorilor sau a celor din jur, nu agățați niciodată scula folosind cârligul de căpriori în locație înaltă sau pe o suprafață potențial instabilă și asigurați-vă că este sprijinită în siguranță. Nu atârnați pistolul de cuie de fire electrice. *Asigurați-vă că păstrați zona de mai jos liberă pentru a reduce riscul ca scula să cadă și să lovească pe cineva sau ceva de dedesubt. Utilizați cârligul numai pentru agățarea pistolul de cuie. Folosirea cârligului pentru a agăța orice altceva ar putea duce la răniri grave. Nu folosiți cârligul pentru a ajunge la un alt obiect și nu folosiți cârligul pentru a vă susține greutatea în orice situație.*

⚠ ***AVERTISMENT!***

Asigurați-vă că, cârligul de căpriori este fixat corespunzător pe sculă cu două șuruburi. Nu utilizați cârlig și șuruburi deteriorate*. Înainte de utilizare, verificați întotdeauna dacă există daune, fisuri sau deformări și asigurați-vă că șuruburile sunt strânse. Utilizați cheia hexagonală furnizată pentru a strânge șuruburile, dacă este necesar.*

Cârligul de căpriori (13) este instalat din fabrică pe pistolul de cuie pentru structură.
Pentru a utiliza, rotiți cârligul de căpriori până când acesta se fixează în poziția deschisă.
Când nu este utilizat, rotiți întotdeauna cârligul de căpriori înapoi până când acesta se fixează în poziția închisă.

Pentru a introduce sau scoate cuie (a se vedea figura E)

⚠ ***AVERTISMENT!***

Scoateți bateria din sculă înainte de a încărca sau scoate cuie. *Nerespectarea acestei indicații poate duce la accidentări grave.*

⚠ ***AVERTISMENT!***

Țineți scula îndreptată departe de dvs. și de ceilalți atunci când încărcați cuiele. *În caz contrar, s-ar putea produce vătămări corporale grave.*

⚠ ***AVERTISMENT!***

Utilizați numai cuiele recomandate pentru utilizarea cu acestei scule*. Utilizarea oricăror altor cuie poate duce la funcționarea defectuoasă a sculei, ceea ce duce la răni grave.*

⚠ ***AVERTISMENT!***

Nu încărcați niciodată cuie cu contactul piesei de prelucrat sau declanșatorul activat*. Acest lucru ar putea duce la posibile vătămări corporale grave.*

⚠ ***ATENȚIE!***

Nu lăsați împingătorul magaziei să se întoarcă fără a ghida. *Acest lucru ar putea deteriora împingătorul magaziei și există riscul de a vă prinde degetele.*

Pentru a încărca cuiele:

- Îndepărtați acumulatorul.
- Cu nasul sculei îndreptat departe de dvs. sau de altă persoană, introduceți cuiele în fanta (E-1) de la capătul magaziei și împingeți cuiele înainte.
- Apăsați și țineți apăsată maneta de eliberare a împingătorului (7) și glisați împingăto-

rul magaziei (6) înapoi dincolo de capătul cuielor.
- Continuați să țineți împingătorul magaziei, dar eliberați maneta de eliberare a împingătorului. Glisați încet împingătorul înainte până când se sprijină pe cuie.
- Reatașați bateria și reactivați cuiul apăsând și ținând apăsat comutatorul de alimentare timp de 1 secundă.
- Puteți observa numărul de cuie rămase prin ferestrele indicatorului de cuie (8) și încărcați mai multe cuie după cum este necesar.

Pentru a scoate cuiele:
- Îndepărtați acumulatorul.
- Apăsați și țineți apăsată maneta de eliberare a împingătorului (7) și glisați încet împingătorul spre partea din față a magaziei.
- Eliberați maneta și scoateți cuiele.

Adâncimea de reglare a acționării (a se vedea figura F)

⚠ ***AVERTISMENT!***

Îndreptați întotdeauna pistolul de cuie departe de dvs. și de ceilalți atunci când faceți ajustări. *Nerespectarea acestui lucru poate provoca vătămări grave.*

Este recomandabil să testați adâncimea de acționare pe o piesă de prelucrat de încercare pentru a determina adâncimea necesară pentru aplicație.
- Îndepărtați acumulatorul.
- Rotiți selectorul de adâncime (2) la stânga sau la dreapta pentru a regla adâncimea indicată de săgeata de adâncime.

	Mai puțin adânc
	Mai adânc

- Reatașați bateria și reporniți scula apăsând și ținând apăsat întrerupătorul de alimentare timp de 1 secundă.
- Bateți un cui de test după fiecare reglaj, până când este obținută adâncimea dorită.

NOTĂ: Dacă presiunea aerului din cilindru este prea mică, cuiele nu vor fi introduse corect în lemn. În acest caz, pistolul de cuie trebuie trimis la service.

Cuie de acționare (a se vedea figura G)

⚠ ***AVERTISMENT!***

Nu strângeți și nu țineți niciodată mecanismul de contact al piesei de prelucrat în timpul funcționării sculei*. Acest lucru ar putea duce la posibile vătămări grave.*

i ***NOTĂ***

Dacă nu se întreprinde nicio altă acțiune după apăsarea întrerupătorului de alimentare, pistolul de bătut cuie se va opri automat după 30 de minute.

Mod de declanșare secvențială unică:
Declanșare secvențială unică asigură cea mai precisă plasare a cuielor.
- Asigurați-vă că piesa de prelucrat este fixată înainte de a efectua orice operație.
- Atașați bateria și porniți scula apăsând și ținând apăsat întrerupătorul de alimentare (11) timp de 1 secundă.
- Apăsați scurt butonul de selectare a modului (10) pentru a selecta modul de declanșare secvențială unică „▌".
- Prindeți ferm scula pentru a menține controlul.
- Poziționați contactul piesei de prelucrat (1) al sculei pe suprafața de lucru.
- Împingeți scula pe suprafața de lucru pentru a apăsa contactul piesei de prelucrat. Apoi strângeți comutatorul de declanșare (4) pentru a introduce un cui.
- Eliberați comutatorul de declanșare și ridicați nasul de pe piesa de prelucrat pentru a finaliza acțiunea de introducere a cuiului.
- Repetați pașii pentru a introduce mai multe cuie.

OBSERVAȚIE: Țineți declanșatorul apăsat până când ciclul de acționare este complet. Dacă nu mai există acțiune mai mult de 5 secunde după apăsarea contactului piesei de prelucrat fără eliberare, tragerea va fi blocată până când utilizatorul eliberează atât contactul piesei de prelucrat, cât și comutatorul de declanșare și repornește operațiunea.

Modul de acționare a contactului:
Acționarea contactului permite plasarea repetitivă a cuielor foarte rapide.
- Asigurați-vă că piesa de prelucrat este fixată înainte de a efectua orice operație.
- Atașați bateria și porniți scula apăsând și ținând apăsat întrerupătorul de alimentare (11) timp de 1 secundă.
- Apăsați scurt butonul de selectare a modu-

lui (10) pentru a selecta modul de acționare a contactului „".
- Prindeți ferm scula pentru a menține controlul.
- Strângeți și țineți apăsat comutatorul de declanșare (4).
- Împingeți scula pe suprafața de lucru pentru a apăsa contactul piesei de prelucrat (1) și pentru a introduce un cui. Țineți comutatorul de declanșare apăsat.
- Mutați scula în următorul loc de introdus cuie și împingeți scula pe piesa de prelucrat pentru a introduce un alt cui.
- Eliberați declanșatorul când ați terminat.

NOTIFICARE: Modul de acționare a contactului păstrează încă logica modului de acționare secvențială unică.
Aceasta înseamnă că scula poate fi acționată și apăsând contactul piesei de prelucrat pe suprafață și strângând comutatorul de declanșare. Dacă nu mai există acțiune mai mult de 5 secunde după contactul piesei de prelucrat sau comutatorul de declanșare apăsat fără eliberare, tragerea va fi blocată până când utilizatorul eliberează atât contactul piesei de prelucrat, cât și comutatorul de declanșare și repornește operațiunea.

Blocare la tragere în gol

Când magazia are 4-5 cuie rămase, funcția de blocare a tragerii in gol nu va permite funcționarea continuă. Pentru a relua funcționarea, reîncărcați scula cu cuie.

Lumini de lucru cu LED-uri (a se vedea figura H)

Luminile de lucru LED (3) se vor aprinde atunci când comutatorul de declanșare (4) sau contactul piesei de prelucrat (1) este apăsat. Aceasta asigură iluminarea suplimentară a suprafeței piesei de prelucrat.
Luminile de lucru cu LED-uri se vor stinge în aproximativ 10 secunde după eliberarea atât a comutatorului de declanșare, cât și a contactului piesei de prelucrat.

Instalarea magaziei extinse (a se vedea figura I)

Magazia acestui pe pistolul de cuie pentru structură poate fi înlocuită cu magazia extinsă EM 96 NF 50-90 (nu este inclusă în standard), care poate ține până la 96 de cuie, reducând necesitatea reîncărcării pe perioade lungi de utilizare.
- Scoateți bateria și cuiele din sculă.
- Scoateți cele trei șuruburi folosind cheia hexagonală furnizată împreună cu cuiul.
- Scoateți magazia originală.
- Atașați magazia extinsă la 30° la pe pistolul de cuie pentru structură și fixați-o strângând cele trei șuruburi noi furnizate folosind o cheie hexagonală.
- Încărcați cuiele.
- Reatașați bateria și reporniți scula.

Îndepărtarea unui cui blocat (a se vedea figura J1-J2)

- Îndepărtați acumulatorul.
- Scoateți cuiele din magazie.
- Scoateți cele trei șuruburi (J-1) utilizând cheia hexagonală furnizată (15).
- Scoateți magazia.
- Scoateți cuiul blocat folosind o șurubelniță cu cap plat sau un clește, dacă este necesar.

NOTIFICARE: Nu ștergeți/zgâriați canalul cuielor sau mecanismul de capsare. Șurubelnița trebuie să alunece întotdeauna peste cui în timpul folosirii ca pârghie.
- Reatașați magazia și fixați magazia strângând cele trei șuruburi folosind cheia hexagonală furnizată.
- Reîncărcați cuiele.
- Reatașați bateria și reporniți scula apăsând și ținând apăsat întrerupătorul de alimentare timp de 1 secundă.

i ***NOTĂ***

*Introducerea cuielor prea adânc în material, excesul de resturi sau cuie blocate pot duce la blocarea unui percutor în poziția sa inferioară. Percutorului poate fi de obicei readus în poziția sa de funcționare apăsând elementul de contact de lucru pe o bucată de lemn și strângând trăgaciul. Consultați capitolul „**Retragerea unui percutor coborât**" mai departe din acest manual.*

Mod de protecție la temperatură

Modul de protecție împotriva temperaturii va proteja scula atunci când este utilizată la temperaturi extrem de reci și calde (în afara intervalului recomandat de temperatură ambientală de funcționare) sau dacă scula se supraîncălzește/îngheață în timpul utilizării. Dacă se întâmplă acest lucru, instrumentul nu

va funcționa și comutatorul de alimentare/ indicatorul luminos LED va clipi alternativ. Lăsați scula să se încălzească sau să se răcească înainte de utilizare.

Indicatori de diagnosticare

Indicatorul luminos de sub comutatorul de alimentare (11) și butonul de mod (9 și 12) oferă, de asemenea, feedback pentru a indica probleme cu instrumentul și/sau bateria. Consultați tabelul de mai jos pentru a interpreta mesajul din spatele luminilor LED clipitului și soluțiile posibile.

problema	Indicator luminos sub putere comutator	Indicator luminos de sub „I"	Indicator luminos de sub „III"	Soluție
Temperatura bateriei este prea mare.	Clipesc	Oprit	Oprit	Lăsați bateria să se răcească sau utilizați o baterie diferită.
Subtensiunea bateriei.	Clipesc	Oprit	Oprit	
Temperatura componentelor electronice este prea mare după funcționarea continuă.	Oprit	Clipesc alternativ		Lăsați scula să se răcească.
Conexiune slabă sau alt eșec conexiunii electrice	Oprit	Oprit	Oprit	Scoateți și reatașați bateria, apoi reporniți scula. Sau contactați centrul de asistență pentru clienți autorizat pentru reparații.
Scula s-a blocat. Sau scurtcircuit	Clipesc simultan			Reporniți scula. Sau contactați centrul de asistență pentru clienți autorizat pentru reparații.
Eșecul componentelor electronice.	Oprit	Clipesc simultan		Contactați centrul de asistență pentru clienți autorizat pentru reparații.

Retragerea percutorului coborât (a se vedea figura K)

- Scoateți bateria și îndepărtați toate cuiele.
- Reglați selectorul de adâncime (2) până la adâncimea minimă.
- Reintroduceți bateria, apoi apăsați și țineți apăsat comutatorul de alimentare (11) timp de 1 secundă.
- Trageți înapoi împingătorul magaziei (6) și țineți apăsat.
- Apăsați contactul piesei de prelucrat (1) pe o piesă de prelucrat.
- Strângeți comutatorul de declanșare (4).
- Percutorul se va retrage.
- Reîncărcați cuiele.

Transport

Bateriile cu litiu-ion sunt supuse cerințelor legislației privind mărfurile periculoase. Transportul acestor baterii trebuie efectuat în conformitate cu prevederile și reglementările locale, naționale și internaționale.
Utilizatorii pot transporta aceste baterii pe drum fără cerințe suplimentare.
Transportul comercial al bateriilor litiu-ion de către companiile de transport maritim este supus reglementărilor pentru transportul mărfurilor periculoase. Pregătirile pentru expediere și transportul pot fi efectuate doar de persoane corespunzător instruite. Întregul proces trebuie să fie supravegheat profesional.
Următoarele puncte trebuie respectate atunci când se transportă baterii reîncărcabile:
Asigurați-vă că terminalele de contact ale bateriei sunt protejate și izolate pentru a preveni scurtcircuitele.

Asigurați-vă că bateria este fixată împotriva mișcărilor în interiorul ambalajului.
Bateriile deteriorate sau care pierd nu trebuie transportate.
Contactați compania de transport pentru informații suplimentare.

⚠ ***ATENȚIE!***

Nu expuneți baterii care au carcasa deteriorată.

Întreținerea și îngrijirea

⚠ ***AVERTISMENT!***

Înainte de a efectua orice lucrare asupra sculei electrice, scoateți bateria din sculă.

Curățarea

⚠ ***ATENȚIE!***

La curățarea cu aer comprimat uscat, purtați întotdeauna ochelari de protecție.
Curățați regulat orificiile de ventilație ale sculei electrice. Frecvența curățării depinde de material și de durata de utilizare. Curățați periodic interiorul carcasei și motorul cu aer comprimat uscat.

Reparații

Reparațiile pot fi efectuate numai de către un centru de service autorizat.

i ***NOTĂ***

În perioada de garanție, nu slăbiți șuruburile de pe carcasă. Nerespectarea acestei cerințe va invalida orice pretenții în temeiul garanției producătorului.

Piese de schimb și accesorii

Alte accesorii, în special scule și accesorii, consultați cataloagele producătorului. Desenele detaliate și listele de piese de schimb pot fi găsite pe pagina noastră de Internet: **www.flex-tools.com.**

Informații privind eliminarea

⚠ ***AVERTISMENT!***

Instrucțiuni de dezafectare a sculelor electrice inutilizabile:

– *îndepărtați acumulatorul sculei alimentate cu acumulator.*

Numai pentru țările UE

Nu eliminați sculele electrice împreună cu deșeurile menajere!

Conform Directivei europene 2012/19/UE privind echipamentele electrice și electronice și transpunerea acesteia în legislația națională, sculele electrice uzate trebuie colectate separat și eliminate într-un mod ecologic.

Recuperarea materiilor prime în loc de eliminarea acestora.

Dispozitivul, accesoriile și ambalajul trebuie reciclate într-un mod ecologic. Componentele de plastic sunt identificate în vederea reciclării în funcție de tipul de material.

⚠ ***AVERTISMENT!***

Nu aruncați bateriile în gunoiul menajer, apă sau foc. Nu desfaceți bateriile uzate.
Numai pentru țările UE:

În conformitate cu Regulamentul 2023/1542, bateriile defecte sau uzate trebuie reciclate.

i ***NOTĂ***

Vă rugăm să întrebați distribuitorul despre opțiunile privind eliminarea!

CE-Declarație de conformitate

Declarațiile de conformitate sunt incluse în anexa 1 a prezentului manual de instrucțiuni.

Exonerare de responsabilitate

Producătorul și reprezentantul acestuia nu sunt responsabili pentru orice pagubă și pierdere de profit suferită ca urmare a întreruperii activității comerciale cauzate de produs sau de un produs neadecvat.
Producătorul și reprezentantul acestuia nu sunt responsabili pentru orice pagubă cauzată de utilizarea neadecvată a produsului sau de utilizarea produsului cu produse de la alți producători.

Съдържание

Символи използвани в това ръководство . 176
Символи върху продукта 176
Важна информация за безопасност 176
Шум и вибрации. 177
Технически данни 178
Преглед. 178
Инструкции за употреба 178
Транспорт 183
Поддръжка и полагане на грижи 184
Информация за изхвърляне 184
CE Декларация за съответствие 185
Освобождаване от отговорност 185

Символи използвани в това ръководство

⚠ ***ПРЕДУПРЕЖДЕНИЕ!***

Означава непосредствена опасност. Неспазването на това предупреждение може да доведе до смърт или изключително тежки наранявания.

⚠ ***ПРЕДПАЗЛИВОСТ!***

Означава възможна опасна ситуация. Неспазването на това предупреждение може да доведе до леко нараняване или материални щети.

i ***ЗАБЕЛЕЖКА***

Означава приложни съвети и важна информация.

Символи върху продукта



Преди да използвате батерията, прочетете ръководството за употреба.



Носете предпазни средства за очите и ушите



Информация за изхвърляне на стария инструмент (виж страница 184)

CE маркировка

UKCA маркировка

Важна информация за безопасност

⚠ ***ПРЕДУПРЕЖДЕНИЕ!***

Преди да използвате електроинструмента, моля, прочетете следното и действайте по съответния начин:

- *настоящите инструкции за употреба,*
- *„общите инструкции за безопасност" за боравене с електрически инструменти в приложената книжка (брошура №: 315915),*
- *действащите валидни правила на мястото на употреба и регулациите за предотвратяване на злополуки.*

Този електрически инструмент е съвременен и е конструиран в съответствие с признатите правила за безопасност.

Въпреки това, когато е в употреба, електрическият инструмент може да постави в опасност живота и здравето на потребителя или трета страна, или електрическият инструмент или друга собственост могат да бъдат повредени.

Електрическият инструмент може да се използва само

- *по предназначение*
- *в перфектно работно състояние.*

Неизправности, които намаляват безопасността, трябва да бъдат ремонтирани незабавно.

Употреба по предназначение

Пистолетът за пирони за рамкиране е предназначен

- за комерсиална употреба в индустрията и търговията,
- за забиване на пирони в дървени детайли.

Инструкции за безопасност за пистолет за пирони за рамкиране

⚠ ***ПРЕДУПРЕЖДЕНИЕ!***

Прочетете всички предупреждения за безопасност, инструкции, илюстрации и спецификации предоставени с този

електрически инструмент. *Неспазването на всички инструкции изброени долу може да доведе до токов удар, пожар и/или сериозно нараняване. Запазете всички предупреждения и инструкции за бъдеща справка.*

- **Винаги приемайте, че инструментът съдържа крепежни елементи.** Невнимателното боравене с пистолета за пирони може да доведе до неочаквано изстрелване на крепежни елементи и до телесни повреди.
- **Не насочвайте инструмента към себе си или към хора наблизо.** Неочаквано задействане ще изстреля крепежния елемент, причинявайки нараняване.
- **Не задействайте инструмента, ако той не е поставен плътно до обработвания детайл.** Ако инструментът не е в контакт с детайла, крепежният елемент може да се отклони от целта.
- **Изключете инструмента от източника на захранване, когато крепежният елемент заседне в инструмента.** Докато отстранявате заклещен крепежен елемент, пистолетът за пирони може да се активира случайно, ако е включен към електрическата мрежа.
- **Бъдете внимателни, когато отстранявате заседнал крепежен елемент.** Механизмът може да бъде подложен на натиск и крепежният елемент може да се освободи със сила при опит за освобождаване на заседналото състояние.
- **Не използвайте този пистолет за пирони за закрепване на електрически кабели.** Той не е предназначен за инсталиране на електрически кабели и може да повреди изолацията на електрическите кабели, като по този начин предизвика токов удар или опасност от пожар.
- **Дръжте електрическия инструмент само за изолираните повърхности за захващане, когато изпълнявате операция, при която режещият аксесоар или закрепващият елемент може да влезе в контакт със скрит кабел.** Режещ аксесоар или закрепващ елемент в контакт с кабел под напрежение може да постави откритите метални части под напрежение и да причини на оператора токов удар.

Шум и вибрации

Стойностите на шума и вибрациите се определят в съответствие с EN 60745. Претегленото ниво на шума по метод A на електрическия инструмент е обикновено:

– Ниво на звуково налягане L_{pA}:	92 dB(A)
– Ниво на силата на звука L_{WA}:	103 dB(A)
– Неопределеност:	K = 3 dB

Обща стойност на вибрациите:

– Стойност на емисията a_h:	5,8 m/s^2
– Неопределеност:	K = 1,5 m/s^2
– Повтарящи се ударни вибрации(p_F):	K = 3069 m/s^2
– Неопределеност:	K = 1042 m/s^2

⚠ ***ПРЕДПАЗЛИВОСТ!***

Посочените измерени стойности се отнасят за нови електрически инструменти. Ежедневната употреба причинява промяна на стойностите на шума и вибрациите.

i ***ЗАБЕЛЕЖКА***

Декларираната(ите) обща(и) стойност(и) на вибрациите и декларираната(ите) стойност(и) на шумовите емисии са измерени в съответствие със стандартен метод за изпитване и могат да се използват за сравняване на един инструмент с друг; те могат също да се използват и за предварителна оценка на експозицията.

Декларираното ниво на вибрационни емисии и стойност(и) на шумовите емисии представят основните приложения на инструмента. Ако обаче инструментът се използва за различни приложения, с различни аксесоари или при лоша поддръжка, нивото на вибрационни емисии и стойността(ите) на шумовите емисии могат да се различават. Това може значително да увеличи нивото на експозиция за целия период на работа.

За да се направи точна оценка на нивото на експозиция на вибрации и стойността(ите) на шумовите емисии, е необходимо също така да се вземе предвид времето, през което инструментът е изключен или работи, но в действителност не се използва. Това може значително да намали

нивото на експозиция за целия период на работа.

Идентифицирайте допълнителни мерки за безопасност за защита на оператора от ефектите на вибрациите и шума, като например: Поддръжка на инструмента и аксесоарите, поддържане на ръцете топли, организация на работните графици.

⚠ ***ПРЕДПАЗЛИВОСТ!***

Носете антифони при звуково налягане над 85 dB(A).

Технически данни

Тип на продукта		NF 50-90 18 EC
Продукт		Пистолет за пирони за рамкиране
Номинално напрежение	Vdc	18
Капацитет на магазина	pcs	53
Капацитет на удължения магазин	pcs	96
Вид пирон	мм	Дължина: 50-90
	мм	Диаметър: 2,8 - 3,3
Ъгъл на забиване	°	30-34
Тегло	кг	4,3*
Батерия	18V	AP 18…серия AP 18…XT серия
Обхват на зарядното устройство	CA серия 18... CA серия 12/18...	
Температура на зареждане	0~40°C	
Работна температура	-10~40°C	
Температура на съхранение	-20~50°C	

* Измерено без батерия (можете да намерите теглото на батерията на www.flextools.com), без инструмент.

Преглед (виж фигура A)

Изброяването на характеристиките на продукта се отнася за илюстрацията на машината на графичната страница.

1. **Контакт с детайла**
2. **Селектор за дълбочина**
3. **LED работна светлина**
4. **Спусък превключвател**
5. **Ръкохватка**
6. **Избутвач на магазина**
7. **Лост за освобождаване на избутвача**
8. **Индикаторни прозорчета за пирони**
9. **Режим на задействане при контакт**
10. **Бутон за избор на режим**
11. **Превключвател на захранването**
12. **Режим на единично последователно задействане**
13. **Кука за греди**
14. **Отделение за съхранение на шестостенен ключ**
15. **Шестостенен ключ**
16. **Кука за колан**
17. **Предпазно капаче против подхлъзване (x3)**
18. **Предпазни накрайници (x3)**

    Предпазният накрайник и предпазното капаче против подхлъзване не могат да се използват едновременно.
    Свалете предпазното капаче против подхлъзване от контактната повърхност на детайла, след което поставете предпазния накрайник.

Инструкции за употреба

⚠ ***ПРЕДУПРЕЖДЕНИЕ!***

Отстранете батерията преди да извършите каквато и да било работа по електрическия инструмент.

Преди включване на електрическия уред

Разопаковайте електроинструмента и аксесоарите и проверете дали няма липсващи или повредени части.

i ***БЕЛЕЖКА***

Батериите не са напълно заредени при доставката. Преди първата употреба заредете напълно батериите. Вижте ръководството за работа на зарядното устройство.

Съвети за дълъг живот на батерията

⚠ ***ПРЕДПАЗЛИВОСТ!***

- *Никога не зареждайте батерии при температури под 0 °C или над 40 °C.*
- *Не зареждайте батерии в среди с висока влажност на въздуха или околна температура.*
- *Не покривайте батериите и зарядното устройство по време на процеса на зареждане.*
- *Изваждайте щепсела на зарядното устройство в края на процеса на зареждане.*

Батерията и зарядното устройство се нагряват по време на процеса на зареждане. Това е напълно нормално!

i ***БЕЛЕЖКА***

Следвайте инструкциите за правилно зареждане на батерията, описани в ръководството за употреба на батерията.
Ако батериите не се използват за продължителен период от време, съхранявайте ги частично заредени на хладно място.

Поставяне/замяна на батерията (вижте фигура B1-B2)

- Натиснете заредената батерия в електрическия инструмент, докато щракне на място (вижте фигура B1).
- За отстраняване натиснете бутона за освобождаване (1) и издърпайте батерията (2.) (вижте фигура B2).

⚠ ***ПРЕДПАЗЛИВОСТ!***

Когато устройството не е в употреба, защитете контактите на батерията. Свободни метални части могат да свържат на късо контактите, да причинят експлозия и пожар!

Кука за колан (вижте фигура C)

Вашият инструмент се доставя с подвижна кука за колан (16), която може да се постави от двете страни на инструмента. Куката може да се използва за окачване на инструмента на колан.

Монтиране на куката върху инструмента:

- Премахнете батерията.
- Подравнете куката с отворите на основата на инструмента.
- Поставете винта и го затегнете здраво с предоставения шестостенен ключ (15).

Снемане на куката от инструмента:

- Премахнете батерията.
- Използвайте шестостенния ключ, за да разхлабите винта и да снемете куката.

Кука за греда (вижте фигура D)

⚠ ***ПРЕДУПРЕЖДЕНИЕ!***

За да намалите риска от нараняване от падане на пистолета за пирони върху операторите или страничните наблюдатели, никога не окачвайте инструмента с помощта на куката за греда на високо място или върху потенциално нестабилна повърхност и се уверете, че е здраво закрепен. Не окачвайте пистолета за пирони на електрически кабели. *Уверете се, че зоната отдолу е чиста, за да намалите риска инструментът да падне и да удари някого или нещо отдолу. Използвайте куката само за окачване на пистолета за пирони. Използването на куката за окачване на други предмети може да доведе до сериозни наранявания. В никакъв случай не използвайте куката, за да достигнете друг предмет, нито за да поддържате теглото си.*

⚠ ***ПРЕДУПРЕЖДЕНИЕ!***

Уверете се, че куката за греда е правилно закрепена към инструмента с два винта. Не използвайте повредена кука и винтове*. Преди употреба винаги проверявайте за повреди, пукнатини или деформации и се уверявайте, че винтовете са затегнати. Използвайте предоставения шестостенен ключ, за да затегнете винтовете, ако е необходимо.*

Куката за греда (13) е фабрично монтирана към пистолета за пирони за рамкиране. За да я използвате, завъртете куката за греда, докато щракне в отворено положение. Когато не се използва, винаги завъртайте куката за греда назад, докато щракне в затворено положение.

За зареждане или отстраняване на пирони (вижте фигура E)

⚠ ***ПРЕДУПРЕЖДЕНИЕ!***

Извадете батерията от инструмента, преди да зареждате или отстранявате пирони. *Неизпълнение на това може да доведе до нараняване на хора.*

⚠ ***ПРЕДУПРЕЖДЕНИЕ!***

При зареждане на пирони дръжте инструмента насочен настрани от себе си и другите. *Неспазването на това може да доведе до възможно сериозно нараняване.*

⚠ ***ПРЕДУПРЕЖДЕНИЕ!***

Използвайте само пироните, препоръчани за работа с този инструмент*. Използването на други пирони може да доведе до неизправност на инструмента и до сериозни наранявания.*

⚠ ***ПРЕДУПРЕЖДЕНИЕ!***

Никога не зареждайте пирони с активиран контакт с детайла или спусък*. Това може да доведе до сериозни наранявания.*

⚠ ***ВНИМАНИЕ!***

Не позволявайте на бутало на магазина да се върне назад, без да го насочвате. *Това може да повреди бутало на магазина и съществува риск от прищипване на пръстите ви.*

За зареждане на пирони:

- Премахнете батерията.
- С носа на инструмента, насочен далеч от вас или друг човек, поставете пироните в прореза (E-1) в края на магазина и ги избутайте напред.
- Натиснете и задръжте лоста за освобождаване на избутвача (7) и плъзнете избутвача на магазина (6) назад покрай края на пироните.
- Продължете да държите избутвача на магазина, но освободете лоста за освобождаване на избутвача. Бавно плъзнете избутвача напред, докато опре в пироните.
- Поставете отново батерията и активирайте пистолета за пирони, като натиснете и задържите превключвателя за захранване за 1 секунда.
- Можете да наблюдавате броя на оставащите пирони през индикаторните прозорчета за пирони (8) и да зареждате още пирони, ако е необходимо.

За премахване на пирони:

- Премахнете батерията.
- Натиснете и задръжте лоста за освобождаване на избутвача (7) и бавно плъзнете избутвача към предната част на магазина.
- Освободете лоста и извадете пироните.

Регулиране на дълбочината на забиване (вижте фигура F)

⚠ ***ПРЕДУПРЕЖДЕНИЕ!***

Винаги насочвайте пистолета за пирони далеч от себе си и от други хора, когато извършвате настройки. *Ако не го направите, това може да доведе до сериозни наранявания.*

Препоръчително е да изпробвате дълбочината на забиване върху отпадъчен детайл, за да определите необходимата дълбочина за приложението.

- Премахнете батерията.
- Завъртете селектора за дълбочина (2) наляво или надясно, за да регулирате дълбочината, както е указано от стрелката за дълбочина.

	По-плитко
	По-дълбоко

- Поставете отново батерията и рестартирайте инструмента, като натиснете и задържите превключвателя за захранване за 1 секунда.
- Забивайте пробен пирон след всяка настройка, докато желаната дълбочина се настрои.

ЗАБЕЛЕЖКА:: Ако налягането на въздуха в цилиндъра е твърде ниско, пироните няма да се забият правилно в дървото. В този случай пистолетът за пирони трябва да бъде изпратен в сервиз.

Забиване на пирони (вижте фигура G)

⚠ ***ПРЕДУПРЕЖДЕНИЕ!***

Никога не заклинвайте или не задържайте контактния механизъм на детайла

***по време на работа с инструмента**. Това може да доведе до сериозни наранявания.*

БЕЛЕЖКА

Ако не се предприемат други действия след натискане на превключвателя за захранване, пистолетът за пирони ще се изключи автоматично след 30 минути.

Режим на единично последователно задействане:

Единичното последователно задействане осигурява най-точното поставяне на пироните.

- Уверете се, че детайлът е закрепен, преди да извършите каквато и да е операция.
- Поставете батерията и стартирайте инструмента, като натиснете и задържите превключвателя за захранване (11) за 1 секунда.
- Натиснете за кратко бутона за избор на режим (10), за да изберете режим на единично последователно задействане „ ▮ “.
- Дръжте инструмента здраво, за да поддържате контрол.
- Позиционирайте контактната част за детайла (1) на инструмента върху работната повърхност.
- Натиснете инструмента към работната повърхност, за да натиснете контакта на детайла. След това натиснете спусъка превключвател (4), за да забиете пирон.
- Освободете спусъка и повдигнете носа от детайла, за да завършите забиването на пирон.
- Повторете стъпките, за да забие още пирони.

БЕЛЕЖКА: Задръжте спусъка натиснат, докато цикълът на задвижване завърши. Ако няма повече действие в продължение на повече от 5 секунди след натискане на контакта на детайла без освобождаване, забиването ще бъде блокирано, докато потребителят не освободи както контакта на детайла, така и спусъка и не стартира отново операцията.

Режим на контактно задействане:

Задействането на контакта позволява много бързо повтарящо се поставяне на пирони.

- Уверете се, че детайлът е закрепен, преди да извършите каквато и да е операция.
- Поставете батерията и стартирайте инструмента, като натиснете и задържите превключвателя за захранване (11) за 1 секунда.
- Натиснете кратко бутона за избор на режим (10), за да изберете режима на задействане при контакта „ ▮▮▮ “.
- Дръжте инструмента здраво, за да поддържате контрол.
- Натиснете и задръжте спусъка превключвател (4).
- Натиснете инструмента към работната повърхност, за да натиснете контакта с детайла (1) и да забиете пирон. Дръжте спусъка натиснат.
- Преместете инструмента на следващото място за забиване и го натиснете към детайла, за да забиете друг пирон.
- Освободете спусъка превключвател, когато приключите.

БЕЛЕЖКА: Режимът на задействане при контакт все още запазва логиката на режима на единично последователно задействане. Това означава, че инструментът може да се управлява и чрез натискане на контакта с детайла към повърхността и натискане на спусъка превключвател.

Ако няма повече действие в продължение на повече от 5 секунди след натискане на контакта с детайла или спусъка превключвател без освобождаване, забиването на скоби ще бъде блокирано, докато потребителят не освободи както контакта с детайла, така и спусъка превключвател и не стартира отново операцията.

Блокиране при работа на празен ход

Когато в магазина останат 4 - 5 пирона, функцията за блокиране при работа на празен ход няма да позволи продължаване на работата. За да възобновите работата, заредете отново инструмента с пирони.

LED работни светлини (вижте фигура H)

LED работните светлини (3) ще светнат, когато спусъкът превключвател (4) или контактът с детайла (1) бъдат натиснати. Това осигурява допълнително осветяване на повърхността на детайла.

LED работните светлини ще се изключат в рамките на приблизително 10 секунди след

освобождаване както на спусъка, така и на контакта с детайла.

Монтиране на удължения магазин (вижте фигура I)

Магазинът на този пистолет за пирони за рамкиране може да бъде заменен с удължен магазин EM 96 NF 50-90 (не е включен стандартно), който може да побере до 96 пирона, намалявайки необходимостта от презареждане при продължителна употреба.

- Извадете батерията и пироните от инструмента.
- Отстранете трите винта с помощта на шестостенния ключ, доставен с пистолета за пирони.
- Извадете оригиналния магазин.
- Прикрепете удължения на 30° магазин към пистолета за пирони за рамкиране и го закрепете, като затегнете предоставените три нови винта с помощта на шестостенен ключ.
- Заредете пироните.
- Поставете отново батерията и рестартирайте инструмента.

Отстраняване на заседнал пирон (вижте фигури J1-J2)

- Премахнете батерията.
- Извадете пироните от магазина.
- Отстранете трите винта (J-1), като използвате предоставения шестостенен ключ (15).
- Извадете магазина.
- Отстранете заседналия пирон с помощта на плоска отвертка или клещи, ако е необходимо.

БЕЛЕЖКА: Не замърсявайте/не драскайте канала за пирони или забиващия механизъм. Отвертката винаги трябва да се плъзга по пирона, когато се повдига.

- Поставете отново магазина и го закрепете, като затегнете трите винта с помощта на предоставения шестостенен ключ.
- Презаредете пироните.
- Поставете отново батерията и рестартирайте инструмента, като натиснете и задържите превключвателя за захранване за 1 секунда.

БЕЛЕЖКА

*Твърде дълбокото забиване на пирони в материала, излишните отломки или заседналите пирони могат да доведат до заклещване на забиващия механизъм в долната му позиция. Забиващият механизъм обикновено може да се върне в работно положение чрез натискане на елемента за контакт с детайла върху парче дърво и натискане на спусъка. Вижте глава „**прибиране на спуснат забиващ механизъм**" по-нататък в това ръководство.*

Режим на температурна защита

Режимът на температурна защита ще предпази инструмента, когато се използва при екстремно ниски/високи температури (извън препоръчителния диапазон на околната работна температура) или инструментът прегрее/замръзне по време на употреба. Ако това се случи, инструментът няма да работи и светлините на превключвателя за захранване/индикатора ще мигат последователно. Оставете инструмента да се загрее или охлади преди употреба.

Диагностични индикатори

Индикаторните LED светлини под превключвателя за захранване (11) и бутона за режим (9 и 12) осигуряват и обратна връзка, за да посочат проблеми с инструмента и/или батерията. Вижте таблицата по-долу, за да интерпретирате съобщението зад мигащите LED светлини и възможните решения.

проблем	Индикаторна светлина под превключвателя за захранване	Индикаторна светлина под „I“	Индикаторна светлина под „III“	Решение
Температурата на батерията е твърде висока.	Мигане	Изкл.	Изкл.	Оставете батерията да се охлади или използвайте друга батерия.
Ниско напрежение на батерията.	Мигане	Изкл.	Изкл.	
Температурата на електронните компоненти е твърде висока след продължителна работа.	Изкл.	Мигане с редуване		Оставете инструмента да се охлади.
Лоша връзка или друга повреда в електрическата връзка	Изкл.	Изкл.	Изкл.	Извадете и поставете отново батерията, след което рестартирайте инструмента. Или се свържете с оторизиран център за обслужване на клиенти за ремонт.
Инструментът спира. Или късо съединение	Същевременно мигане			Рестартирайте инструмента. Или се свържете с оторизиран център за обслужване на клиенти за ремонт.
Повреда на електронни компоненти.	Изкл.	Същевременно мигане		Свържете се с оторизиран център за обслужване на клиенти за ремонти.

Прибиране на спуснат забиващ механизъм (вижте фигура K)

- Извадете батерията и отстранете всички пирони.
- Регулирайте селектора за дълбочина (2) докрай до минималната дълбочина.
- Поставете отново батерията, след което натиснете и задръжте превключвателя за захранване (11) за 1 секунда.
- Издърпайте назад избутвача на магазина (6) и го задръжте.
- Притиснете контакта с детайла (1) към детайл.
- Натиснете спусъка превключвател (4).
- Забиващият механизъм ще се прибере.
- Презаредете пироните.

Транспорт

Литиево-йонните батерии са предмет на изискванията на законодателството за опасни товари.
Транспортирането на тези батерии трябва да се извършва в съответствие с местните, национални и международни разпоредби и регулации.
Потребителите могат да транспортират тези батерии по шосе без допълнителни изисквания.

Търговският транспорт на литиево-йонни батерии от корабни компании е предмет на разпоредбите за превоз на опасни товари. Подготовката за изпращане и транспортирането могат да се извършват само от подходящо обучени лица. Целият процес трябва да бъде професионално наблюдаван.
При транспортиране на акумулаторни батерии трябва да се спазват следните точки:
Уверете се, че контактните клеми на батерията са защитени и изолирани, за да предотвратите късо съединение.
Уверете се, че батерията е защитена срещу движения вътре в опаковката.
Повредени или изтекли батерии не трябва да се транспортират.
Свържете се с вашата транспортна компания за допълнителна информация.

⚠ ***ПРЕДПАЗЛИВОСТ!***

Не поставяйте батерии, които имат повреден корпус.

Поддръжка и полагане на грижи

⚠ ***ПРЕДУПРЕЖДЕНИЕ!***

Преди да извършвате каквато и да е работа по електроинструмента, изваждайте батерията от инструмента.

Почистване

⚠ ***ПРЕДПАЗЛИВОСТ!***

Когато почиствате със сух сгъстен въздух, винаги носете предпазни очила.
Редовно почиствайте електрическия инструмент и вентилационните отвори. Честотата на почистване зависи от материала и продължителността на работа. Периодично издухвайте вътрешността на корпуса и двигателя със сух сгъстен въздух.

Ремонт

Ремонтните дейности трябва да се извършват само от оторизиран център за обслужване на клиенти.

i ***ЗАБЕЛЕЖКА***

По време на гаранционния период не разхлабвайте винтовете на корпуса. Неспазването на това изискване ще анулира всички искове по гаранцията на производителя.

Резервни части и аксесоари

За други аксесоари, по-конкретно инструменти и аксесоари, вижте каталозите на производителя. Чертежи в разглобен вид и списъци на резервните части можете да намерите на нашата домашна страница: **www.flex-tools.com.**

Информация за изхвърляне

⚠ ***ПРЕДУПРЕЖДЕНИЕ!***

Направете излишните електрически инструменти неизползваеми:

– *работещите на батерия електрически инструменти чрез премахване на батерията.*



Само за страни от ЕС

Не изхвърляйте електрически инструменти в домакинските отпадъци!

В съответствие с Европейска директива 2012/19/ЕС за отпадъчно електрическо и електронно оборудване и нейното отразяване в националните закони, използваните електрически инструменти трябва да бъдат събирани отделно и рециклирани по съобразен с опазването на околната среда начин.



Рециклирайте суровините, вместо да ги изхвърляте на отпадъците.

Устройства, аксесоари и опаковки трябва да бъдат рециклирани по съобразен с опазването на околната среда начин. Пластмасовите части са обозначени за рециклиране според типа на материала.

⚠ ***ПРЕДУПРЕЖДЕНИЕ!***

Не изхвърляйте батериите в домакинския отпадък, огън или вода. Не отваряйте използваните батерии.
Само за страни от ЕС:

В съответствие с регламент 2023/1542 дефектните или използваните батерии трябва да бъдат рециклирани.

i ***БЕЛЕЖКА***

Моля, попитайте своя търговец за възможностите за изхвърляне!

CE-Декларация за съответствие

Декларациите за съответствие са включени в Приложение 1 към това ръководство с инструкции.

Освобождаване от отговорност

Производителят и неговите представители не са отговорни за каквато и да било повреда или пропусната печалба поради прекъсване на работата причинено от продукта или от неизползваем продукт. Производителят и неговите представители не са отговорни за каквато и да било повреда причинена от неправилна употреба на продукта или от употреба на продукта с продукти от други производители.

Содержание

Условные обозначения, используемые в данном руководстве 186
Символы на устройстве 186
Важные инструкции по технике безопасности 186
Шум и вибрация 187
Технические характеристики 188
Обзор 188
Инструкция по эксплуатации 188
Транспортировка. 193
Обслуживание и уход. 194
Информация об утилизации 194
Декларация соответствия нормам ЕС . .195
Отказ от ответственности 195

Условные обозначения, используемые в данном руководстве

ПРЕДУПРЕЖДЕНИЕ!
Обозначает имеющуюся опасность. Несоблюдение этого предупреждения может привести к смерти или очень серьезным травмам.

ВНИМАНИЕ!
Обозначает потенциально опасную ситуацию. Несоблюдение этого предупреждения может привести к легкой травме или повреждению имущества.

ПРИМЕЧАНИЕ
Обозначает советы по применению и важную информацию.

Символы на устройстве



Перед использованием аккумулятора прочтите руководство по эксплуатации.



Используйте защиту для глаз и ушей.



Информация об утилизации старого инструмента (см. стр. 194).

Маркировка CE

Маркировка UKCA

Важные инструкции по технике безопасности

ПРЕДУПРЕЖДЕНИЕ!
Перед использованием электроинструмента прочтите и соблюдайте:

- *настоящие инструкции по эксплуатации;*
- *общие инструкции по технике безопасности при обращении с электроинструментами в прилагаемом буклете (буклет № 315915);*
- *правила, действующие в рабочей зоне, и меры по предотвращению несчастных случаев.*

Этот электроинструмент отвечает самым современным требованиям и был сконструирован в соответствии с общепризнанными правилами безопасности.

Тем не менее, при использовании электроинструмент может представлять опасность для жизни и конечностей пользователя или третьих лиц. Кроме того, электроинструмент и другое имущество могут быть повреждены.

Электроинструмент можно эксплуатировать только:

- *по назначению;*
- *в идеальном рабочем состоянии.*

Неисправности, которые влияют на безопасность, должны быть немедленно устранены.

Область применения

Каркасный гвоздезабиватель предназначен:

- для коммерческого использования в промышленности и торговле;
- для забивания гвоздей в деревянные заготовки.

Инструкции по безопасному использованию каркасного гвоздезабивателя

⚠ ***ПРЕДУПРЕЖДЕНИЕ!***

Прочитайте все правила безопасности, инструкции, иллюстрации и спецификации, прилагаемые к этому электроинструменту*. Невыполнение изложенных ниже инструкций может привести к поражению электрическим током, пожару и (или) тяжелым травмам. Сохраните все предупреждения и инструкции для использования в будущем.*

- **Всегда помните о том, что инструмент содержит гвозди.** Неосторожное обращение с гвоздезабивателем может привести к неожиданному выстреливанию гвоздей и травмам.
- **Никогда не направляйте инструмент на себя и в сторону других лиц.** Неожиданное срабатывание приведет к выбросу гвоздей и может стать причиной травм.
- **Не приводите инструмент в действие, пока он не будет надежно прижат к заготовке.** Если инструмент не контактирует с заготовкой, крепежный элемент может отклониться от цели.
- **Отключите инструмент от источника питания, если крепежный элемент застрял внутри него.** Если устройство подключено к источнику питания, оно может случайно сработать во время извлечения застрявшего гвоздя.
- **Будьте осторожны при извлечении застрявших крепежных элементов.** Механизм находится под давлением, и застрявший гвоздь может быть сильно выброшен при попытке извлечения.
- **Не используйте этот гвоздезабиватель для закрепления электрических кабелей.** Он не предназначен для прокладки электрических кабелей и может повредить их изоляцию, что приведет к поражению электрическим током и возгоранию.
- **При выполнении работ, в ходе которых режущий элемент или крепление может касаться скрытой электропроводки, держите инструмент за изолированные поверхности.** Соприкосновение режущей детали или крепления с проводом под напряжением может передать напряжение на металлические части электроинструмента и привести к поражению оператора электрическим током.

Шум и вибрация

Уровни шума и вибрации были определены в соответствии со стандартом EN 60745. Средний амплитудно-взвешенный уровень шума электроинструмента обычно имеет следующие значения.

– Уровень звукового давления L_{pA}	92 дБ (A)
– Уровень звуковой мощности L_{WA}	103 дБ (A)
– Погрешность	K = 3 дБ
Общее значение вибрации	
– Значение воздействия a_h:	5,8 м/с^2
– Погрешность	K = 1,5 м/с^2
– Повторяющиеся ударные вибрации(p_F):	K = 3069 м/с^2
– Погрешность	K = 1042 м/с^2

⚠ ***ВНИМАНИЕ!***

Указанные значения измерений относятся к новым электроинструментам. Ежедневное использование приводит к изменению значений шума и вибрации.

i ***ПРИМЕЧАНИЕ***

Заявленное общее значение (значения) вибрации и заявленное значение (значения) шумового излучения были измерены в соответствии со стандартным методом испытаний и могут использоваться для сравнения одного инструмента с другим; они также могут быть использованы для предварительной оценки воздействия.

Заявленный уровень эмиссии вибрации и значение (значения) шумового излучения представляют основные области применения инструмента. Однако если инструмент используется для других целей, с другими принадлежностями или при ненадлежащем техническом обслуживании, уровень эмиссии вибрации и значение (значения) шумового излучения могут отличаться. Это может значительно увеличить уровень воздействия в течение всего периода работы.

Для точной оценки уровня воздействия вибрации и значения (значений) шумового излучения также необходимо учитывать время, когда инструмент выключен или работает, но фактически не используется. Это может значительно снизить уровень воздействия в течение всего периода работы.

Определите дополнительные меры безопасности для защиты оператора от воздействия вибрации и шума, такие как: техническое обслуживание инструмента и принадлежностей, поддержание рук в тепле, организация графиков работы.

⚠ ***ВНИМАНИЕ!***

Если уровень звукового давления превышает 85 дБ (А), используйте средства защиты органов слуха.

Технические характеристики

Тип изделия		NF 50-90 18 EC
Серийный номер		Каркасный гвоздезабиватель
Номинальное напряжение	В пост. тока	18
Вместимость магазина	pcs	53
Вместимость увеличенного магазина	pcs	96
Тип гвоздей	мм	Длина: 50–90
	мм	Диаметр: 2,8–3,3
Угол скрепления	°	30–34
Масса	кг	4,3*
Аккумулятор	18 В	Серия AP 18 Серия AP 18 XT
Зарядное устройство	CA серия 18... CA серия 12/18...	
Температура зарядки	От 0 до 40 °C	
Рабочая температура	От –10 до 40 °C	
Температура хранения	От –20 до 50 °C	

* Измерения проводились без аккумулятора (массу аккумулятора см. на сайте www.flex-tools.com), без инструмента.

Обзор (см. Рис. A)

Нумерация частей относится к иллюстрациям на странице схем.

1. **Подвижный контакт**
2. **Селектор глубины**
3. **Светодиодная рабочая подсветка**
4. **Курковый переключатель**
5. **Рукоятка**
6. **Толкатель магазина**
7. **Рычаг освобождения толкателя**
8. **Индикаторные окошки**
9. **Режим контактного срабатывания**
10. **Кнопка выбора режима**
11. **Выключатель питания**
12. **Режим одиночного последовательного срабатывания**
13. **Крюк для подвешивания**
14. **Держатель шестигранного ключа**
15. **Шестигранный ключ**
16. **Крючок для ремня**
17. **Защитная накладка от скольжения (3 шт.)**
18. **Защитные наконечники (3 шт.)**

    Защитный наконечник и защитную накладку от соскальзывания нельзя использовать одновременно. Снимите защитную накладку от соскальзывания с подвижного контакта, затем установите защитный наконечник.

Инструкция по эксплуатации

⚠ ***ПРЕДУПРЕЖДЕНИЕ!***

Перед выполнением любых работ по обслуживанию электроинструмента извлекайте аккумулятор.

Перед включением электроинструмента

Распакуйте электроинструмент и принадлежности и убедитесь, что все детали имеются в наличии и не повреждены.

i ***ПРИМЕЧАНИЕ***

Аккумуляторы поставляются частично

заряженными. Перед началом работы полностью зарядите аккумуляторы. См. руководство по эксплуатации зарядного устройства.

Советы по продлению срока службы аккумулятора

⚠ ***ВНИМАНИЕ!***

– *Никогда не заряжайте аккумуляторы при температуре ниже 0 °C и выше 40 °C.*
– *Не заряжайте аккумуляторы в условиях высокой влажности воздуха или температуры окружающей среды.*
– *Не накрывайте аккумуляторы и зарядное устройство во время зарядки.*
– *По окончании зарядки извлеките вилку зарядного устройства из розетки.*

В процессе зарядки аккумулятор и зарядное устройство нагреваются. Это нормально.

i ***ПРИМЕЧАНИЕ***

Следуйте указаниям по правильной зарядке аккумулятора, приведенным в инструкции по эксплуатации аккумулятора.

Если аккумуляторы не используются в течение длительного времени, храните их частично заряженными в прохладном месте.

Установка и замена аккумулятора (см. Рис. B1-B2)

- Вставьте заряженный аккумулятор в электроинструмент до щелчка (см. Рис. B1).
- Чтобы извлечь аккумулятор, нажмите кнопку фиксации (1) и извлеките его (2) (см. Рис. B2).

⚠ ***ВНИМАНИЕ!***

Когда устройство не используется, закрывайте контакты аккумулятора. Металлические предметы могут замкнуть контакты, в результате чего возможен взрыв или пожар!

Крючок для ремня (см. Рис. C)

Инструмент оборудован съемным крючком для ремня (16), который можно расположить с любой стороны инструмента. Крючок можно использовать для подвешивания инструмента на ремне.

Установка крючка на инструменте

- Извлеките аккумулятор.
- Совместите крючок с отверстиями в основании инструмента.
- Вставьте винт и надежно закрутите его с помощью прилагаемого шестигранного ключа (15).

Снятие крючка с инструмента

- Извлеките аккумулятор.
- С помощью шестигранного ключа открутите винт и снимите крючок.

Крюк для подвешивания (см. Рис. D)

⚠ ***ПРЕДУПРЕЖДЕНИЕ!***

Чтобы снизить риск травмирования от падения каркасного гвоздезабивателя на оператора или окружающих, никогда не подвешивайте инструмент с помощью этого крюка на высоте или на потенциально неустойчивых поверхностях и всегда надежно его фиксируйте. Не подвешивайте гвоздезабиватель к электрическим проводам. *Следите за тем, чтобы пространство внизу было свободным. Это позволит снизить риск удара о кого-либо или что-либо при падении инструмента. Используйте крюк только для подвешивания гвоздезабивателя. Использование крюка для подвешивания чего-либо другого может привести к серьезной травме. Ни в коем случае не используйте крюк для того, чтобы дотянуться до другого предмета, а также для поддержания своего веса.*

⚠ ***ПРЕДУПРЕЖДЕНИЕ!***

Убедитесь, что крюк надежно прикреплен к инструменту двумя винтами. Не используйте поврежденный крюк и винты*. Перед использованием всегда проверяйте устройство на наличие повреждений, трещин или деформаций и убедитесь, что винты затянуты. Для затягивания винтов используйте прилагаемый шестигранный ключ.*

Крюк для подвешивания (13) установлен на каркасный гвоздезабиватель на заводе-изготовителе.

Для использования крюка поверните его таким образом, чтобы он защелкнулся в открытом положении. Когда крюк не используется, всегда поворачивайте его до

фиксации в закрытом положении.

Загрузка и извлечение гвоздей (см. Рис. E)

⚠ ***ПРЕДУПРЕЖДЕНИЕ!***

Извлеките аккумулятор из инструмента перед загрузкой или извлечением гвоздей. *В противном случае это может привести к получению серьезных травм.*

⚠ ***ПРЕДУПРЕЖДЕНИЕ!***

При загрузке гвоздей держите инструмент направленным в сторону от себя и окружающих. *В противном случае это может привести к серьезным травмам.*

⚠ ***ПРЕДУПРЕЖДЕНИЕ!***

Используйте только гвозди, рекомендуемые для применения с данным инструментом*. Использование любых других гвоздей может привести к повреждению инструмента и серьезным травмам.*

⚠ ***ПРЕДУПРЕЖДЕНИЕ!***

Никогда не загружайте гвозди при нажатом подвижном контакте или курке*. В противном случае это может привести к серьезным травмам.*

⚠ ***ВНИМАНИЕ!***

Не позволяйте толкателю магазина свободно отщелкиваться назад. *Это может привести к повреждению толкателя и защемлению пальцев.*

Загрузка гвоздей

- Извлеките аккумулятор.
- Направьте носовую часть инструмента от себя и других людей, вставьте гвозди в паз (E-1) в торце магазина и продвиньте их вперед.
- Нажмите и удерживайте рычаг освобождения толкателя (7) и оттяните толкатель магазина (6) назад, за концы гвоздей.
- Продолжая удерживать толкатель магазина, отпустите рычаг освобождения толкателя. Медленно сдвигайте толкатель вперед, пока он не упрется в гвозди.
- Установите аккумулятор и включите гвоздезабиватель. Для этого нажмите и удерживайте выключатель питания в течение 1 секунды.
- Можно наблюдать за количеством оставшихся гвоздей через индикаторные окошки (8) и при необходимости загружать дополнительные гвозди.

Извлечение гвоздей

- Извлеките аккумулятор.
- Нажмите и удерживайте рычаг освобождения толкателя (7) и медленно сдвигайте толкатель к передней части магазина.
- Отпустите рычаг и извлеките гвозди.

Регулировка глубины хода (см. Рис. F)

⚠ ***ПРЕДУПРЕЖДЕНИЕ!***

При регулировке всегда направляйте гвоздезабиватель в сторону от себя и окружающих. *В противном случае это может привести к получению серьезной травмы.*

Рекомендуется проверить глубину хода на ненужном куске заготовки, чтобы определить необходимую глубину для конкретного применения.

- Извлеките аккумулятор.
- Поворачивайте селектор глубины (2) влево или вправо, чтобы отрегулировать глубину в соответствии с положением стрелки.

	Уменьшить глубину
	Увеличить глубину

- Установите аккумулятор и включите инструмент. Для этого нажмите и удерживайте выключатель питания в течение 1 секунды.
- После каждой регулировки выполняйте пробную подачу гвоздя до тех пор, пока не будет настроена нужная глубина.

ПРИМЕЧАНИЕ. Если давление воздуха в цилиндре слишком низкое, крепежные элементы не будут забиваться в древесину как следует. В этом случае инструмент необходимо отправить в сервисный центр.

Забивание гвоздей (см. Рис. G)

⚠ ***ПРЕДУПРЕЖДЕНИЕ!***

Никогда не заклинивайте и не удерживайте механизм подвижного контакта во время использования инструмента*. В противном случае это может привести к серьезным травмам.*

i ***ПРИМЕЧАНИЕ***

Если после нажатия выключателя питания не будет предпринято никаких других действий, гвоздезабиватель автоматически выключится через 30 минут.

Режим одиночного последовательного срабатывания

Одиночное последовательное срабатывание обеспечивает наиболее точное размещение гвоздей.

- Перед выполнением любой операции убедитесь, что заготовка закреплена.
- Установите аккумулятор и включите инструмент. Для этого нажмите и удерживайте выключатель питания (11) в течение 1 секунды.
- Быстро нажмите кнопку выбора режима (10), чтобы выбрать режим одиночного последовательного срабатывания «I».
- Крепко держите инструмент, чтобы сохранять контроль.
- Расположите подвижный контакт (1) инструмента на рабочей поверхности.
- Прижмите инструмент к рабочей поверхности, чтобы нажать на подвижный контакт. Затем нажмите на курковый переключатель (4), чтобы забить гвоздь.
- Отпустите курок и поднимите носовую часть инструмента от заготовки.
- Повторите эти действия, чтобы забить больше гвоздей.

ПРИМЕЧАНИЕ. Удерживайте курок нажатым до завершения цикла забивания.

Если после непрерывного нажатия подвижного контакта на заготовку не последует действий более 5 секунд, срабатывание будет заблокировано. Для возобновления работы пользователь должен отпустить и подвижный контакт, и курок, а затем начать операцию заново.

Режим контактного срабатывания

Контактное срабатывание обеспечивает очень быстрое последовательное забивание гвоздей.

- Перед выполнением любой операции убедитесь, что заготовка закреплена.
- Установите аккумулятор и включите инструмент. Для этого нажмите и удерживайте выключатель питания (11) в течение 1 секунды.
- Быстро нажмите кнопку выбора режима (10), чтобы выбрать режим контактного срабатывания «III».
- Крепко держите инструмент, чтобы сохранять контроль.
- Нажмите и удерживайте курок (4).
- Прижмите инструмент к рабочей поверхности, чтобы нажать на подвижный контакт (1) и забить гвоздь. Держите курок нажатым.
- Переместите инструмент к новому месту для забивания и прижмите его к заготовке, чтобы забить следующий гвоздь.
- По окончании работы отпустите курок.

ПРИМЕЧАНИЕ. Режим контактного срабатывания по-прежнему сохраняет логику режима одиночного последовательного срабатывания.

Это означает, что инструментом также можно управлять, прижимая подвижный контакт к поверхности и нажимая на курок.

Если после непрерывного нажатия на курок или нажатия подвижного контакта на заготовку не последует действий более 5 секунд, срабатывание будет заблокировано. Для возобновления работы пользователь должен отпустить и подвижный контакт, и курок, а затем начать операцию заново.

Защита от работы вхолостую

Когда в магазине остается 4-5 гвоздей, срабатывает функция защиты от работы вхолостую. Чтобы возобновить работу, загрузите гвозди в инструмент.

Светодиодная рабочая подсветка (см. Рис. H)

Светодиодная рабочая подсветка (3) светится при нажатии на курок (4) или подвижный контакт (1). Это обеспечивает дополнительное освещение поверхности заготовки. Светодиодная рабочая подсветка выключается примерно через 10 секунд после отпускания курка и подвижного контакта.

Установка увеличенного магазина (см. Рис. I)

Магазин каркасного гвоздезабивателя можно заменить на увеличенный магазин EM 96 NF 50-90 (не входит в стандартную комплектацию). Он вмещает до 96 гвоздей, что сокращает необходимость в перезарядке при длительной работе.

- Извлеките из устройства аккумулятор и гвозди.
- Открутите три винта с помощью прилагаемого шестигранного ключа.
- Извлеките стандартный магазин.
- Присоедините 30-градусный увеличенный магазин к каркасному гвоздезабивателю и закрепите его, затянув три прилагаемых винта с помощью шестигранного ключа.
- Загрузите гвозди.
- Установите на место аккумулятор и запустите инструмент.

Удаление застрявшего гвоздя (см. Рис. J1–J2)

- Извлеките аккумулятор.
- Извлеките гвозди из магазина.
- Открутите три винта (J-1) с помощью прилагаемого шестигранного ключа (15).
- Извлеките магазин.
- При необходимости используйте для удаления застрявшего гвоздя плоскую отвертку или плоскогубцы.

ПРИМЕЧАНИЕ. Не повредите и не поцарапайте канал для гвоздей или механизм привода. Отвертка должна скользить по гвоздю при его извлечении.

- Установите магазин на место и закрепите его, затянув три винта с помощью прилагаемого шестигранного ключа.
- Снова загрузите гвозди.
- Установите аккумулятор и включите инструмент. Для этого нажмите и удерживайте выключатель питания в течение 1 секунды.

ПРИМЕЧАНИЕ

Слишком глубокое забивание гвоздей в материал, скопление мусора или заклинившие гвозди могут привести к застреванию ударника в нижнем положении. Ударник обычно можно вернуть в рабочее положение, если прижать подвижный контакт к обрезку древесины и нажать на курок. См. главу ***«Возврат заклинившего ударника»*** *далее в данном руководстве.*

Режим защиты от перегрева

Этот режим активируется для защиты инструмента при использовании в экстремально низких или высоких температурах (выходящих за рекомендуемый рабочий диапазон), а также при перегреве или переохлаждении инструмента во время работы. В этом случае инструмент не будет работать, а индикатор под переключателем питания и светодиодная подсветка будут попеременно мигать. Перед использованием дайте инструменту нагреться или остыть.

Диагностические индикаторы

Индикаторные светодиоды под переключателем питания (11) и кнопкой режима (9 и 12) также служат для индикации проблем с инструментом и (или) аккумулятором. В следующей таблице приведены расшифровка сигналов мигающих светодиодов и рекомендации для решения проблем.

Проблема	Индикатор под переключателем Переключатель	Индикатор под «T»	Индикатор под «TTT»	Решение
Температура аккумулятора слишком высокая.	Мигает	Выкл.	Выкл.	Дайте аккумулятору остыть или используйте другой аккумулятор.
Низкое напряжение аккумулятора.	Мигает	Выкл.	Выкл.	
Температура электронных компонентов стала слишком высокой после непрерывной работы.	Выкл.	Попеременно мигает		Дайте инструменту остыть.
Плохой контакт или другой сбой в электрическом соединении	Выкл.	Выкл.	Выкл.	Извлеките и снова установите аккумулятор, затем перезапустите инструмент. Либо обратитесь в авторизованный сервисный центр для ремонта.
Произошла остановка инструмента или короткое замыкание	Мигает одновременно			Перезапустите инструмент. Либо обратитесь в авторизованный сервисный центр для ремонта.
Отказ электронных компонентов.	Выкл.	Мигает одновременно		Обратитесь в авторизованный сервисный центр для ремонта.

Возврат заклинившего ударника (см. Рис. K)

- Извлеките аккумулятор и удалите все гвозди.
- Отрегулируйте селектор глубины (2) до минимального значения.
- Вставьте аккумулятор на место, затем нажмите и удерживайте переключатель питания (11) в течение 1 секунды.
- Отведите толкатель магазина (6) и удерживайте его.
- Прижмите подвижный контакт (1) к заготовке.
- Нажмите на курок (4).
- Ударник вернется на место.
- Снова загрузите гвозди.

Транспортировка

На литий-ионные аккумуляторы распространяются требования законодательства об опасных грузах.
Транспортировка этих аккумуляторов должна осуществляться в соответствии с местными, национальными и международными положениями и правилами.
Пользователи могут перевозить такие аккумуляторы автомобильным транспортом без каких-либо дополнительных условий.
Коммерческая перевозка литий-ионных аккумуляторов транспортными компаниями регулируется правилами перевозки опасных грузов. Подготовка к отправке и

транспортировка могут осуществляться только лицами, прошедшими соответствующую подготовку. Весь процесс должен контролироваться специалистами.
При транспортировке аккумуляторных батарей необходимо соблюдать следующие правила.
Убедитесь, что клеммы контактов аккумулятора защищены и изолированы для предотвращения короткого замыкания.
Убедитесь, что аккумулятор надежно защищен от перемещения внутри упаковки.
Запрещается транспортировать поврежденные или протекающие аккумуляторные батареи.
Для получения дополнительной информации обратитесь в транспортную компанию.

⚠ ***ВНИМАНИЕ!***

Не отправляйте аккумуляторы с поврежденным корпусом.

Обслуживание и уход

⚠ ***ПРЕДУПРЕЖДЕНИЕ!***

Перед выполнением любых работ по обслуживанию электроинструмента извлекайте аккумулятор.

Очистка

⚠ ***ВНИМАНИЕ!***

При очистке сжатым воздухом всегда надевайте защитные очки.

Регулярно очищайте электроинструмент и его вентиляционные отверстия. Частота очистки зависит от материала и продолжительности использования. Регулярно продувайте внутреннюю часть корпуса и двигатель с помощью сухого сжатого воздуха.

Ремонт

Ремонт должен выполняться только в авторизованном сервисном центре.

i ***ПРИМЕЧАНИЕ***

В течение гарантийного срока не откручивайте винты на корпусе. Несоблюдение этого требования приведет к аннулированию любых гарантийных претензий к производителю.

Запасные части и принадлежности

Для получения информации о других принадлежностях и инструментах см. каталоги производителей. Изображения в разобранном виде и списки запасных частей можно найти по адресу:**www.flex-tools.com.**

Информация об утилизации

⚠ ***ПРЕДУПРЕЖДЕНИЕ!***

Чтобы старый электроинструмент нельзя было использовать:

– *извлеките аккумулятор.*



Только для стран ЕС.

Не выбрасывайте электроинструменты вместе с бытовыми отходами!

В соответствии с европейской директивой 2012/19/ЕС по транспортировке и утилизации отходов электрического и электронного оборудования согласно национальному законодательству использованные электрические приборы должны собираться отдельно и утилизироваться экологически безопасным способом.

Регенерация сырья вместо утилизации отходов.

Устройство, принадлежности и упаковка должны быть утилизированы экологически безопасным способом. Пластиковые части могут быть переработаны в соответствии с типом материала.

⚠ ***ПРЕДУПРЕЖДЕНИЕ!***

Не выбрасывайте аккумуляторы вместе с бытовым мусором, а также не бросайте их в огонь или в воду. Не вскрывайте использованные аккумуляторы.

Только для стран ЕС.

В соответствии с нормативом 2023/1542 неисправные и использованные аккумуляторы необходимо утилизировать.

i ***ПРИМЕЧАНИЕ***

Для получения информации о вариантах утилизации обратитесь к продавцу.

CE-Декларация соответствия

Декларации соответствия приведены в Приложении 1 настоящей инструкции по эксплуатации.

Отказ от ответственности

Производитель и его представитель не несут ответственности за любой ущерб и упущенную выгоду в результате прерывания деятельности, вызванного изделием или непригодным для использования изделием.
Производитель и его представитель не несут ответственности за любой ущерб, вызванный неправильным использованием устройства или использованием устройства с изделиями других производителей.

Sisukord

Kasutusjuhendis kasutatud sümbolid. 196
Sümbolid tootel 196
Oluline ohutusteave 196
Müra- ja vibratsioonitase 197
Tehnilised andmed 197
Ülevaade 198
Kasutusjuhend 198
Transport 202
Hooldus 202
Utiliseerimise teave 203
CE-vastavusdeklaratsioon 203
Vastutusest lahtiütlemine 203

Kasutusjuhendis kasutatud sümbolid

⚠ ***HOIATUS!***
Viitab ähvardavale ohule. Selle hoiatuse eiramine võib põhjustada surma või äärmiselt raskeid vigastusi.

⚠ ***HOIATUS:***
Viitab võimalikule ohtlikule situatsioonile. Selle hoiatuse eiramine võib põhjustada kergeid vigastusi või vara kahjustumist.

i ***MÄRKUS***
Viitab kasutusnõuannetele ja olulisele teabele.

Sümbolid tootel


Enne aku kasutamist lugege kasutusjuhendit.


Kandke silmade ja kõrvade kaitsevahendeid


Vana tööriista utiliseerimise teave (vt lk 203)


CE märgis


UKCA märgis

Oluline ohutusteave

⚠ ***HOIATUS!***
Enne elektritööriista kasutamist lugege palun alljärgnevat ja toimige vastavalt:

- *käesolevale kasutusjuhendile,*
- *„Üldistele ohutusjuhistele" elektritööriistade käsitsemise kohta komplektis sisalduvas voldikus (brošüüri nr.: 315915),*
- *antud hetkel kehtivatele tegevuskoha eeskirjadele ja õnnetuste ennetamise eeskirjadele.*

See elektritööriist on kaasaegne toode ja on loodud kooskõlas tunnustatud ohutuseeskirjadega.

Sellegipoolest võib elektritööriist kujutada kasutamise ajal ohtu kasutaja või kolmanda osapoole elule ja tervisele, samuti võivad kahjustuda nii elektritööriist kui ka vara.

Elektritööriista tohib kasutada ainult

- *sihtotstarbeliselt*
- *ja see peab olema ideaalses töökorras.*

Ohutusnõudeid rikkuvad vead tuleb alati viivitamatult parandada.

Sihtotstarve

Karkassinaelapüstol on ette nähtud

- kaubanduslikuks/tööstuslikuks kasutamiseks,
- naelte löömiseks puidust toorikutesse.

Karkassinaelutaja ohutusjuhised

⚠ ***HOIATUS!***
Lugege läbi kõik elektritööriistaga kaasas olevad hoiatused, juhised, joonised ja andmed*. Alltoodud juhiste eiramine võib põhjustada elektrilööki, tulekahju ja/või tõsiseid vigastusi. Säilitage kõik hoiatused ja juhised hilisemaks kasutuseks.*

- **Eeldage alati, et tööriist sisaldab kinnitusvahendeid.** Naelutaja hooletu käsitsemine võib põhjustada kinnitusdetailide ootamatut väljapaiskumist ja kehavigastusi.
- **Ärge suunake tööriista enda ega kellegi läheduses oleva poole.** Ootamatu käivitumine võib kinnitusdetaili lahti lasta ja põhjustada vigastusi.

- **Ärge käivitage tööriista enne, kui tööriist on tugevalt töödeldava detaili vastas.** Kui tööriist ei puutu töödeldava detailiga kokku, võib kinnitusdetail kalduda teie sihtmärgist eemale.
- **Ühendage tööriist toiteallikast lahti, kui kinnitusdetail jääb tööriistas kinni.** Ummistunud kinnitusdetaili eemaldamisel võib naelutaja kogemata aktiveerida, kui see on ühendatud.
- **Kinnijäänud kinnitusdetaili eemaldamisel olge ettevaatlik.** Mehhanism võib olla kokkusurutud ja kinnitusdetaili võib ummistunud oleku vabastamise ajal jõuliselt tühjenea.
- **Ärge kasutage seda naelutajat elektrikaablite kinnitamiseks.** See ei ole mõeldud elektrikaablite paigaldamiseks ja võib kahjustada elektrikaablite isolatsiooni, põhjustades seeläbi elektrilöögi või tuleohu.
- **Hoidke tööriista ainult isoleeritud haardepindadest, kui töötate olukorras, kus lõiketarvik või kinnituspadrun võib puutuda kokku varjatud juhtmetega.** Kui lõiketarvik või kinnituspadrun puutub kokku voolu all olevate juhtmetega, võib elekter levida tööriista katmata metallosadele ja anda kasutajale elektrilöögi.

Müra- ja vibratsioonitase

Müra- ja vibratsioonitasemed on määratud kooskõlas standardiga EN 60745.
Elektritööriista A-hindamise müratase on tavaliselt järgmine:

– Helirõhu tase L_{pA}: 92 dB(A)
– Helivõimsuse tase L_{WA}: 103 dB(A)
– Määramatustegur: K = 3 dB

Vibratsiooni koguväärtus:

– Emissiooni väärtus a_h: 5,8 m/s^2
– Määramatustegur: K = 1,5 m/s^2
– Korduvad löögievibratsioonid(p_F): K = 3069 m/s^2
– Määramatustegur: K = 1042 m/s^2

HOIATUS:

Kindlaksmääratud mõõteväärtused kehtivad uute elektriliste tööriistade puhul. Igapäevane kasutamine muudab müra- ja vibratsioonitasemete väärtusi.

MÄRKUS

Deklareeritud vibratsiooni koguväärtus(ed) ja deklareeritud müraemissiooni väärtus(ed) on mõõdetud vastavalt standardsele testimismeetodile ja neid võib kasutada ühe tööriista võrdlemiseks teisega; neid võib kasutada ka kokkupuute esialgseks hindamiseks.

Deklareeritud vibratsiooniemissiooni tase ja müraemissiooni väärtus(ed) esindavad tööriista põhiseadistusi ja -rakendusi. Kui aga tööriista kasutatakse muudeks rakendusteks, muude tarvikutega või kui seda hooldatakse halvasti, võivad vibratsiooniemissiooni tase ja müraemissiooni väärtus(ed) erineda. See võib oluliselt suurendada kokkupuutetaset kogu tööperioodi jooksul.

Vibratsiooniga kokkupuute taseme ja müraemissiooni väärtuse (väärtuste) täpseks hindamiseks on vaja arvesse võtta ka aegu, mil tööriist on välja lülitatud või töötab, kuid pole tegelikult kasutusel. See võib oluliselt vähendada kokkupuutetaset kogu tööperioodi jooksul.

Määrake kindlaks täiendavad ohutusmeetmed operaatori kaitsmiseks vibratsiooni ja müra mõjude eest, näiteks: tööriista ja tarvikute hooldamine, käte soojas hoidmine, töökorralduse planeerimine.

HOIATUS:

Kandke kuulmiskaitsevahendeid, kui helirõhu tase ületab 85 db(A).

Tehnilised andmed

Toote tüüp		NF 50-90 18 EC
Toode		Karkassinaelutaja
Nimipinge	Vdc	18
Kasseti maht	pcs	53
Laiendatud kasseti maht	pcs	96
Naela tüüp	mm	Pikkus: 50-90
	mm	Läbimõõt: 2,8 - 3.3
Kokkuvõtmisnurk	°	30-34
Kaal	kg	4,3*
Aku	18V	AP 18... tootesari AP 18 ...XT seeria
Laadija vahemik	CA 18...tootesari CA 12/18...tootesari	

Laadimistemperatuur	0~40°C
Töötemperatuur	-10~40°C
Hoiustamistemperatuur	- 20~50°C

* Mõõdetud ilma akuta (aku kaalu leiate aadressilt www.flex-tools.com), ilma tööriistata.

Ülevaade (vt joonist A)

Toote detailide nummerdus vastab jooniste lehel olevale seadme joonisele.

1. **Töödeldava detaili kontakt**
2. **Sügavuse valija**
3. **LED-töötuli**
4. **Päästiklüliti**
5. **Käepide**
6. **Kasseti tõukur**
7. **Tõukuri vabastushoob**
8. **Naela näidiku aken**
9. **Kontaktaktiveerimise režiim**
10. **Režiimi valiku nupp**
11. **Toitelüliti**
12. **Ühekordse järjestikuse aktiveerimise režiim**
13. **Talakonks**
14. **Kuuskantvõtmete hoiukoht**
15. **Kuuskantvõti**
16. **Vöökonks**
17. **Libisemisvastane kaitsekate (x3)**
18. **Pinda mittekahjustavad otsikud (×3)**
    Pinda mittekahjustavat otsikut ja libisemiskindlat katet ei saa samaaegselt kasutada. Eemaldage töödeldava detaili kontaktotsalt libisemisvastane kate ning paigaldage pinda mittekahjustav otsik.

Kasutusjuhend

⚠ ***HOIATUS!***

Enne elektritööriista hooldamist/seadistamist jne eemaldage sellelt aku.

Enne elektritööriista sisselülitamist

Pakkige elektritööriist ja tarvikud lahti ning kontrollige, et ükski osa ei oleks puudu või kahjustatud.

i ***MÄRKUS***

Akud ei ole tarnimisel täielikult laetud. Enne esmakasutust laadige akud täiesti täis. Lugege laadija kasutusjuhendit.

Nõuanded aku pika kasutusaja tagamiseks

⚠ ***HOIATUS:***

- *Ärge kunagi laadige akusid temperatuuril alla 0 °C või üle 40 °C.*
- *Ärge laadige akusid kõrge õhuniiskuse või kõrge õhutemperatuuri keskkonnas.*
- *Ärge katke akusid ja laadijat laadimise ajal.*
- *Tõmmake laadimisprotsessi lõpus laadija võrgupistik välja.*

Aku ja laadija kuumenevad laadimise ajal. See on täiesti normaalne!

i ***MÄRKUS***

Järgige laadija kasutusjuhendis esitatud juhiseid akude nõuetekohaseks laadimiseks.
Kui akusid ei kasutata pikema aja jooksul, hoidke neid osaliselt laetuna jahedas kohas.

Aku paigaldamine/vahetamine (vt joonist B1-B2)

- Suruge laetud aku elektritööriista sisse, kuni see klõpsatusega paika fikseerub (vt joonist B1).
- Aku eemaldamiseks vajutage vabastusnuppu (1.) ja tõmmake aku välja (2.) (vt joonist B2).

⚠ ***HOIATUS:***

Kui seade ei ole kasutuses, siis tuleb aku klemme kaitsta. Lahtised metallesemed võivad klemme lühistada – plahvatuse ja tulekahju oht!

Vöökonks (vt joonist C)

Teie tööriistaga on kaasas eemaldatav vöökonks (16), mille saab paigutada tööriista mõlemale küljele. Konksu saab kasutada tööriista vööle riputamiseks.

Paigaldage konks tööriista külge:

- Eemaldage aku.
- Joondage konks tööriista aluse avadega.
- Sisestage kruvi ja pingutage seda tugevasti kaasasoleva kuuskantvõtmega (15).

Eemaldage konks tööriista küljest:
- Eemaldage aku.
- Keerake kruvi kuuskantvõtmega lahti ja eemaldage konks.

Sarikakonks (vt joonist D)

⚠ ***HOIATUS!***

Karkassnaelutaja operaatori või kõrvalseisjate peale kukkumise vigastuste ohu vähendamiseks ärge kunagi riputage tööriista sarikakonksu abil kõrgele või potentsiaalselt ebastabiilsele pinnale ning veenduge, et see on kindlalt toestatud. Ärge riputage naelutajat elektrijuhtmete külge. *Hoidke allolev ala kindlasti vaba, et vähendada tööriista kukkumise ja kellegi või millegi all oleva tabamise ohtu. Kasutage konksu ainult naelutaja riputamiseks. Konksu kasutamine millegi muu riputamiseks võib põhjustada tõsiseid vigastusi. Ärge kasutage konksu muu eseme haaramiseks ega oma raskuse toetamiseks üheski olukorras.*

⚠ ***HOIATUS!***

Veenduge, et sarikakonks on kahe kruviga tööriista külge korralikult kinnitatud. Ärge kasutage kahjustatud konksu ja kruvisid*. Enne kasutamist kontrollige seda alati kahjustuste, pragude või deformatsioonide suhtes ning veenduge, et kruvid on pingutatud. Vajadusel kasutage kruvide pingutamiseks kaasasolevat kuuskantvõtit.*

Sarikakonks (13) on karkassinaelutajale tehases paigaldatud.
Kasutamiseks pöörake sarikakonksu, kuni see klõpsatusega avatud asendisse klõpsatab.
Kui sarikakonksu ei kasutata, keerake see alati tagasi, kuni see klõpsatab suletud asendisse.

Naeltepaigaldamiseks või eemaldamiseks (vt joonist E)

⚠ ***HOIATUS!***

Enne naelte paigaldamist või eemaldamist eemaldage tööriistast aku. *Selle nõude rikkumine võib põhjustada tõsiseid isikuvigastusi.*

⚠ ***HOIATUS!***

Naelte paigaldamisel hoidke tööriista endast ja teistest eemal. *Selle tegemata jätmine võib põhjustada tõsiseid kehavigastusi.*

⚠ ***HOIATUS!***

Kasutage ainult selle tööriista jaoks soovitatud naelu*. Teiste naelte kasutamine võib põhjustada tööriista talitlushäireid, mis põhjustavad tõsiseid vigastusi.*

⚠ ***HOIATUS!***

Ärge kunagi paigaldage naelu, kui töödeldava detaili kontakt või päästik on aktiveeritud*. See võib põhjustada tõsiseid kehavigastusi.*

⚠ ***HOIATUS!***

Ärge laske kasseti tõukuril ilma seda suunamata tagasi põrkuda. *See võib kasseti tõukurit kahjustada ja on oht, et teie sõrmed jäävad vahele.*

Naelte paigaldamiseks:
- Eemaldage aku.
- Suunake tööriista otsa endast või teisest inimesest eemale, sisestage naelad kasseti otsas olevasse pilusse (E-1) ja lükake naelu ettepoole.
- Vajutage ja hoidke all tõukuri vabastushooba (7) ning libistage kasseti tõukur (6) naelte otsast mööda tagasi.
- Hoidke kasseti tõukurit jätkuvalt all, kuid vabastage tõukuri vabastushoob. Lükake tõukurit aeglaselt ettepoole, kuni see toetub naeltele.
- Paigaldage aku uuesti ja aktiveerige naelutaja uuesti, vajutades ja hoides toitelülitit 1 sekundi jooksul all.
- Järelejäänud naelte arvu saab jälgida naela näidiku akende (8) kaudu ja vajadusel naelu juurde lisada.

Naelte eemaldamiseks:
- Eemaldage aku.
- Vajutage ja hoidke all tõukuri vabastushooba (7) ning libistage tõukur aeglaselt kasseti etteotsa.
- Vabastage hoob ja eemaldage naelad.

Löögi sügavuse reguleerimine (vt joonist F)

⚠ ***HOIATUS!***

Suunake naelutaja reguleerimiste tegemisel alati endast ja teistest eemale. *Kui seda ei tehta, võib see põhjustada tõsiseid vigastusi.*

Soovitatav on testida kinnitumise sügavust vanametalli toorikul, et määrata rakenduse jaoks vajalik sügavus.
- Eemaldage aku.
- Sügavuse reguleerimiseks keerake sügavuse valijat (2) vasakule või paremale, nagu sügavusnool näitab.

	Madalam
	Sügavam

- Paigaldage aku uuesti ja taaskäivitage tööriist, vajutades ja hoides toitenuppu 1 sekundi jooksul all.
- Tehke pärast iga reguleerimist katsenaelutus, kuni soovitud sügavus on seatud.

MÄRKUS: Kui silindris on õhurõhk liiga madal, ei lähe naelad korralikult puidu sisse. Sellisel juhul tuleb naelutaja hooldusesse saata.

Naelte löömine (vt joonist G)

⚠ *HOIATUS!*

Ärge kunagi hoidke tööriista töötamise ajal töödeldava detaili kontaktmehhanismi tagasi ega laske sel kinni kiiluda*. See võib põhjustada tõsiseid vigastusi.*

i *MÄRKUS*

Kui pärast toitelüliti vajutamist muid toiminguid ei tehta, lülitub naelutaja 30 minuti pärast automaatselt välja.

Ühekordse järjestikuse aktiveerimise režiim:

Ühekordne järjestikune aktiveerimine tagab naela kõige täpsema paigutuse.
- Enne mis tahes toimingu tegemist veenduge, et töödeldav detail on kinnitatud.
- Ühendage aku ja käivitage tööriist, vajutades ja hoides toitelülitit (11) 1 sekundi jooksul all.
- Vajutage lühidalt režiimi valiku nuppu (10), et valida ühekordse järjestikuse aktiveerimise režiim "  ".
- Kontrolli säilitamiseks hoidke tööriistast kindlalt kinni.
- Asetage tööriist töödeldava detaili kontaktpunkt (1) tööpinnale.
- Suruge tööriista vastu tööpinda, et töödeldava detaili kontakti alla suruda. Seejärel vajutage naela löömiseks päästiklülitit (4).
- Naelutamise lõpetamiseks vabastage päästiklüliti ja tõstke ots töödeldavalt detaililt üles.
- Rohkemate naelte löömiseks korrake sammе.

MÄRKUS: Hoidke päästikut all, kuni löögitsükkel on lõpule viidud.
Kui pärast töödeldava detaili kontakti vajutamist ja selle vabastamist ei toimu 5 sekundi jooksul ühtegi toimingut, lukustatakse löögid seni, kuni kasutaja vabastab nii töödeldava detaili kontakti kui ka päästiku ning taaskäivitab töö.

Kontaktaktiveerimise režiim:

Kontaktaktiveerimine võimaldab väga kiiret naelte korduvat paigutamist.
- Enne mis tahes toimingu tegemist veenduge, et töödeldav detail on kinnitatud.
- Ühendage aku ja käivitage tööriist, vajutades ja hoides toitelülitit (11) 1 sekundi jooksul all.
- Kontaktaktiveerimise režiimi valimiseks vajutage lühidalt režiimivaliku nuppu (10) "".
- Kontrolli säilitamiseks hoidke tööriistast kindlalt kinni.
- Pigistage ja hoidke all päästiklülitit (4).
- Suruge tööriista vastu tööpinda, et töödeldava detaili kontakti (1) alla vajutada ja nael sisse lüüa. Hoidke päästik pigistatuna.
- Liigutage tööriist järgmisesse naela paigutamise kohta ja suruge tööriist töödeldava detaili vastu, et lüüa sisse teine nael.
- Vabastage päästik, kui see on tehtud.

MÄRKUS: Kontaktaktiveerimisrežiim säilitab endiselt ühe järjestikuse aktiveerimise režiimi loogika.
See tähendab, et tööriista saab juhtida ka töödeldava detaili kontaktpinna vastu vajutades ja päästikut vajutades.
Kui pärast töödeldava detaili kontakti vajutamist ja selle vabastamist ei toimu 5 sekundi jooksul ühtegi toimingut, lukustatakse löögid seni, kuni kasutaja vabastab nii töödeldava detaili kontakti kui ka päästiku ning taaskäivitab töö.

Kuivlöögi lukustamine

Kui kassetti on jäänud 4-5 naela, ei võimalda kuivlöömise lukustusfunktsioon tööriistaga töötada. Töö jätkamiseks laadige tööriist uuesti naeltega.

LED-töötuled (vt joonist H)

LED-töötuled (3) süttivad, kui päästiklülitit (4) või töödeldava detaili kontakti (1) vajutatakse. See tagab töödeldava pinna täiendava valgustuse.
LED-töötuled lülituvad välja umbes 10 sekundi jooksul pärast seda, kui nii päästikulüliti, kui ka töödeldava detaili kontakt on vabastatud.

Pikendatud kasseti paigaldamine (vt joonist I)

Selle karkassinaelutaja kassetti saab asendada pikendatud kassetiga EM 96 NF 50-90 (ei kuulu standardvarustusse), mis mahutab kuni 96 naela, vähendades vajadust seda pikema kasutamise korral uuesti laadida.

- Eemaldage tööriistast aku ja naelad.
- Eemaldage kolm kruvi, kasutades naelutajaga kaasasolevat kuuskantvõtit.
- Eemaldage originaalkassett.
- Kinnitage 30° pikendatud kassett karkassinaelutaja külge ja kinnitage see, pingutades kaasasolevaid kolme uut kruvi kuuskantvõtmega.
- Paigaldage naelad.
- Paigaldage aku uuesti ja taaskäivitage tööriist.

Kinnikiilunud naela eemaldamine (vt joonist J1-J2)

- Eemaldage aku.
- Eemaldage naelad kassetist.
- Eemaldage kolm kruvi (J-1) kaasasoleva kuuskantvõtme (15) abil.
- Eemaldage kassett.
- Eemaldage kinnikiilunud nael lameda kruvikeeraja või vajadusel tangide abil.

MÄRKUS: Ärge kriimustage/kraapige naelte kanalit ega väljutusmehhanismi. Kruvikeeraja peaks kangutamisel alati naelte üle libisema.

- Paigaldage kassett uuesti ja kinnitage see, pingutades kolme kruvi kaasasoleva kuuskantvõtmega.
- Paigaldage naelad uuesti.
- Paigaldage aku uuesti ja taaskäivitage tööriist, vajutades ja hoides toitenuppu 1 sekundi jooksul all.

i ***MÄRKUS***

*Naelte liiga sügavale materjali sisse löömine, liigne praht või kinnikiilunud naelad võivad põhjustada löökuri alumisse asendisse kinnijäämise. Löökuri saab tavaliselt tööasendisse tagasi viia, surudes töökontakti puidutüki vastu ja vajutades päästikut. Vaadake käesoleva juhendi peatükki "**kinnijäänud löökuri vabastamine**".*

Temperatuurikaitse režiim

Temperatuuri kaitse režiim kaitseb tööriista, kui seda kasutatakse äärmuslikes külmades/kuumades temperatuurides (soovitatava keskkonna töötemperatuuri vahemikust väljaspool) või kui tööriist üle kuumeneb/külmub kasutamise ajal. Kui see juhtub, siis tööriist ei toimi ja toiteklahvi/LED-märgutuli vilgub vaheldumisi. Laske tööriistal enne kasutamist soojeneda või jahtuda.

Diagnostika märgutuled

Toitelüliti (11) ja režiiminupu (9 ja 12) all olevad LED-märgutuled annavad samuti tagasisidet tööriista ja/või aku probleemide kohta. Vaadake allolevat tabelit, et tõlgendada vilkuvate LED-tulede sõnumit ja võimalikke lahendusi.

Probleem	Märgutuli toitelüliti all	Märgutuli "T" all	Märgutuli "TTT" all	Lahendus
Aku temperatuur on liiga kõrge.	Vilgub	Väljas	Väljas	Laske akul jahtuda või kasutage teist akut.
Aku alapinge.	Vilgub	Väljas	Väljas	
Elektrooniliste komponentide temperatuur on pärast pidevat töötamist liiga kõrge.	Väljas	Vilgub vaheldumisi		Laske tööriistal jahtuda.
Halb ühendus või muud elektrilised häired ühenduse tõrge	Väljas	Väljas	Väljas	Eemaldage aku ja paigaldage see uuesti, seejärel taaskäivitage tööriist. Või võtke remondiks ühendust volitatud klienditeeninduskeskusega.
Tööriist seiskub. Või on lühis	Vilgub samal ajal			Taaskäivitage tööriist. Või võtke remondiks ühendust volitatud klienditeeninduskeskusega.
Elektroonilised komponendid on rikkis.	Väljas	Vilgub samal ajal		Remondiks võtke ühendust volitatud klienditeeninduskeskusega.

Käivitatud löökuri tagasi tõmbamine (vt joonist K)

- Eemaldage aku ja kõik naelad.
- Reguleerige sügavuse valija (2) täiesti minimaalse sügavuseni.
- Sisestage aku uuesti ja seejärel vajutage toitenuppu (11) ning hoidke seda 1 sekundi jooksul all.
- Tõmmake kasseti tõukur (6) tagasi ja hoidke seda.
- Suruge töödeldava detaili kontakt (1) vastu töödeldavat detaili.
- Pigistage päästiklülitit (4).
- Löökur tõmbub tagasi.
- Paigaldage naelad uuesti.

Transport

Liitiumioonakude suhtes kohaldatakse ohtlike kaupu käsitlevate õigusaktide nõudeid.
Neid akusid tuleb transportida vastavalt kohalikele, riiklikele ja rahvusvahelistele sätetele ja eeskirjadele.
Kasutajad võivad neid akusid transportida maanteel ilma täiendavate nõueteta.
Liitium-ioonakude kaubandusliku veo suhtes laevandusettevõtete poolt kohaldatakse ohtlike kaupade veo eeskirju. Veo ettevalmistusi ja transporti võivad teostada ainult vastava koolituse saanud isikud. Kogu protsessi tuleb professionaalselt jälgida.
Laetavate akude transportimisel tuleb järgida järgmisi punkte:
Veenduge, et aku kontaktklemmid on lühiste vältimiseks kaitstud ja isoleeritud.
Veenduge, et aku oleks kaitstud pakendisiseste liikumiste eest.
Kahjustatud või lekkivaid akusid ei tohi transportida.
Lisateabe saamiseks võtke ühendust oma transpordiettevõttega.

⚠ ***HOIATUS:***

Ärge kasutage kahjustatud korpusega akusid.

Hooldus

⚠ ***HOIATUS!***

Enne elektritööriista hooldamist/seadistamist eemaldage seadmelt aku.

Puhastamine

⚠ ***HOIATUS:***

Kuiva suruõhuga puhastamisel kandke alati kaitseprille.

Puhastage elektritööriista ja selle ventilatsiooniavasid regulaarselt. Puhastamise sagedus sõltub kasutatavast materjalist ja kasutusajast. Puhastage korpuse sisemust ja mootorit regulaarselt kuiva suruõhuga.

Remondid

Remonditöid tohib teha vaid volitatud hooldeskeskus.

i ***MÄRKUS***

Garantiiperioodi jooksul ärge keerake lahti korpuse kruvisid. Selle nõude täitmata jätmine muudab tootja garantii alusel esitatud nõuded kehtetuks.

Varuosad ja tarvikud

Teavet teiste tarvikute, eriti tööriistade ja tarvikute kohta leiate tootja kataloogidest. Detailjoonised ja varuosade nimekirjad leiate meie kodulehelt:**www.flex-tools.com.**

Utiliseerimise teave

⚠ ***HOIATUS!***

Muutke kasutuskõlbmatu elektritööriist mittekasutatavaks:

– *aku toimel töötava elektritööriista puhul eemaldage aku.*

Ainult EL riikidele

Ärge visake elektritööriistu olmeprügi hulka!

Kooskõlas Euroopa Liidu elektri- ja elektroonikaseadmetest tekkinud jäätmete direktiivi (WEEE) 2012/19/EL nõuetega ning vastavalt kohalikule seadusandlusele tuleb elektritööriistad eraldi koguda ja keskkonnasäästlikul viisil ümber töödelda.

Toormaterjali utiliseerimine äraviskamise asemel.

Seade, tarvikud ja pakend tuleb keskkonnasäästlikul viisil ümber töödelda. Plastosad tuleb töödelda ümber vastavalt materjali tüübile.

⚠ ***HOIATUS!***

Ärge visake akusid/patareisid olmeprügi hulka, tulle ega vette. Ärge avage kasutatud akusid/patareisid.

Ainult ELi riikidele:

kooskõlas direktiivi 2023/1542/EÜ nõuetega tuleb defektsed või kasutatud akud ümber töödelda.

i ***MÄRKUS***

Palun uurige kõrvaldamise teavet oma edasimüüjalt!

CE-Vastavusdeklaratsioon

Vastavusdeklaratsioonid on toodud käesoleva kasutusjuhendi lisas 1.

Vastutusest lahtiütlemine

Tootja ja tootja esindajad ei vastuta kahjustuste ning saamatajäänud tulu eest, mis on põhjustatud tootest või kasutuskõlbmatust tootest tingitud tööseisakutest.
Tootja ja tootja esindajad ei vastuta kahjustuste eest, mis on põhjustatud toote väärkasutusest või toote kasutamisest koos teiste tootjate toodetega.

Turinys

Šiame vadove naudojami simboliai 204
Simboliai ant gaminio 204
Svarbi saugos informacija.....204
Triukšmas ir vibracija 205
Techniniai duomenys.....205
Apžvalga 206
Naudojimo instrukcijos.....206
Gabenimas 210
Bendroji ir techninė priežiūra 210
Informacija dėl išmetimo 211
CE atitikties deklaracija.....211
Atleidimas nuo atsakomybės.....211

Šiame vadove naudojami simboliai

⚠ ***ĮSPĖJIMAS!***
Įspėja apie gresiantį pavojų. Nekreipiant dėmesio į šį įspėjimą galima sunkiai ar net mirtinai susižaloti.

⚠ ***DĖMESIO!***
Įspėja apie galimai pavojingą situaciją. Nekreipiant dėmesio į šį įspėjimą galima nesunkiai susižaloti arba sugadinti turtą.

i ***PASTABA***
Pateikia svarbią informaciją ir naudojimo patarimus.

Simboliai ant gaminio



Prieš naudodami bateriją, perskaitykite naudojimo instrukciją.



Indossare protezioni per gli occhi e le orecchie



Informacija apie netinkamo seno įrankio išmetimą (žr. 211 puslapį)

CE ženklinimas

UKCA ženklinimas

Svarbi saugos informacija

⚠ ***ĮSPĖJIMAS!***
Prieš pradedant elektrinį įrankį naudoti, prašome perskaityti šiuos dokumentus ir laikytis juose pateiktų nurodymų:

- *šias naudojimo instrukcijas;*
- *elektrinių įrankių naudojimo „Bendrąsias saugos instrukcijas", pateiktas pridedamoje brošiūroje (Nr: 315915);*
- *darbo vietoje galiojančias taisykles ir nelaimingų atsitikimų prevencijos reglamentus.*

Šis modernus elektrinis įrankis atitinka visus jam taikomus saugos reikalavimus.

Vis dėlto, naudojant šį elektrinį įrankį gali kilti pavojus sunkiai ar net mirtinai susižaloti ar sužaloti kitus, taip pat sugadinti įrankį ar kitą turtą.

Elektrinį įrankį galima naudoti tik:

- *pagal paskirtį;*
- *jeigu jis visiškai tvarkingas.*

Saugumą mažinančius gedimus reikia nedelsiant pašalinti.

Paskirtis

Vinių kalimo įrankis skirtas

- naudoti pramonėje ir profesinėje veikloje,
- vinims kalti į medinius ruošinius.

Saugos instrukcijos vinių pistoletui

⚠ ***ĮSPĖJIMAS!***
Perskaitykite visus su šiuo elektriniu įrankiu pateiktus įspėjimus dėl saugos, instrukcijas, peržiūrėkite iliustracijas ir specifikacijas*. Nesilaikant visų toliau išdėstytų nurodymų galima patirti elektros smūgį, sukelti gaisrą ir (arba) sunkiai susižaloti. Išsaugokite visas instrukcijas su įspėjimais, nes jų gali prireikti ateityje.*

- **Visada darykite prielaidą, kad įrankyje yra tvirtinimo detalių.** Neatsargiai elgiantis su viniakale tvirtinimo detalės gali netikėtai išlėkti ir sužaloti.

- **Nenukreipkite įrankio į save ar kitus šalia esančius asmenis.** Įrankiui netikėtai suveikus tvirtinimo detalės gali išlėkti ir sužaloti.
- **Nebandykite įrankio įjungti, kol jis nėra tvirtai priglaustas prie ruošinio.** Jei įrankis nesiliečia su ruošiniu, tvirtinimo detalė gali nukristi nuo taikinio.
- **Atjunkite įrankį nuo maitinimo šaltinio, jeigu jame įstringa tvirtinimo detalė.** Šalinant įstrigusią tvirtinimo detalę, viniakalė gali atsitiktinai suveikti, jei ji prijungta prie maitinimo.
- **Išimdami užstrigusį tvirtinimo elementą, būkite atsargūs.** Mechanizmas gali būti suspaustas ir tvirtinimo detalė gali būti stipriai išstumta, kai bandoma atlaisvinti užstrigusį mechanizmą.
- **Nenaudokite šios viniakalės elektros laidams tvirtinti.** Ji nėra skirta elektros laidams tvirtinti ir gali pažeisti jų izoliaciją, taip sukeldama elektros smūgio ar gaisro pavojų.
- **Elektrinį įrankį laikykite tik už izoliuoto, laikymui skirto paviršiaus, nes pjaunant geležtė gali prisiliesti prie paslėpto elektros laido.** Geležte įpjovus laidą, kuriuo teka elektros srovė, neizoliuotomis metalinėmis elektrinio įrankio dalimis taip pat pradės tekėti srovė, ir operatorius gali patirti elektros smūgį.

Triukšmas ir vibracija

Triukšmo ir vibracijos vertės nustatytos pagal EN 60745.
Elektrinio įrankio svertinis triukšmo lygis A paprastai yra:

– Garso slėgio lygis L_{pA}: 92 dB(A)
– Garso galios lygis L_{WA}: 103 dB(A)
– Neapibrėžtis: K = 3 dB

Bendroji vibracijos vertė:

– Vibracijos vertė a_h: 5,8 m/s^2
– Neapibrėžtis: K = 1,5 m/s^2
– Pakartotiniai smūginiai virpesiai(p_F): K = 3069 m/s^2
– Neapibrėžtis: K = 1042 m/s^2

⚠ ***DĖMESIO!***

Nurodytos išmatuotos vertės taikomos naujiems elektriniams įrankiams. Dėl kasdienio naudojimo triukšmo ir vibracijos vertės keičiasi.

i ***PASTABA***

Deklaruota (-os) bendroji (-osios) vibracijos vertė (-ės) ir deklaruota (-os) triukšmo emisijos vertė (-ės) buvo išmatuotos pagal standartinį bandymo metodą ir gali būti naudojamos vienam įrankiui palyginti su kitu; jos taip pat gali būti naudojamos preliminariam poveikio įvertinimui.

Deklaruotas vibracijos emisijos lygis ir triukšmo emisijos vertė (-ės) atspindi pagrindinius įrankio naudojimo būdus. Tačiau, jei įrankis naudojamas kitoms reikmėms, su kitais priedais arba yra prastai prižiūrimas, vibracijos emisijos lygis ir triukšmo emisijos vertė (-ės) gali skirtis. Tai gali galingai padidinti poveikio lygį per visą darbo laikotarpį.

Norint tiksliai įvertinti vibracijos poveikio lygį ir triukšmo emisijos vertę (-es), taip pat būtina atsižvelgti į laiką, kai įrankis yra išjungtas arba veikia, bet faktiškai nenaudojamas. Tai gali galingai sumažinti poveikio lygį per visą darbo laikotarpį.

Nustatykite papildomas saugos priemones, skirtas operatoriui apsaugoti nuo vibracijos ir triukšmo poveikio, pavyzdžiui: įrankio ir priedų priežiūra, rankų laikymas šiltai, darbo organizavimas.

⚠ ***DĖMESIO!***

Jeigu garso slėgis viršija 85 dB(A), užsidėkite apsaugines ausines.

Techniniai duomenys

Gaminio tipas		NF 50-90 18 EC
Gaminys		Vinių kalimo įrankis
Vardinė įtampa	VDC	18
Dėtuvės talpa	pcs	53
Išplėsta dėtuvės talpa	pcs	96
Vinių tipas	mm	Ilgis: 50-90
	mm	Skersmuo: 2,8–3,3
Sujungimo kampas	°	30-34
Svoris	kg	4,3*
Baterija	18 V	AP 18... serija AP 18…XT serija
Įkrovikliai	CA 18...serija CA 12/18...serija	
Krovimo temperatūra	0~40 °C	

Darbinė temperatūra	-10~40 °C
Laikymo temperatūra	-20~50 °C

* Matuota be akumuliatoriaus (akumuliatoriaus svorį galite rasti adresu www.flex-tools.com), be įrankio.

Apžvalga (žr. A pav.)

Dalių numeriai pateikti pagal įrankio iliustracijas paveikslų puslapyje.

1. **Ruošinio kontaktas**
2. **Gylio pasirinkimo mygtukas**
3. **LED darbinė lemputė**
4. **Paleidimo jungiklis**
5. **Rankena**
6. **Dėtuvės stumtuvas**
7. **Stumtuvo atleidimo svirtis**
8. **Vinių stebėjimo langeliai**
9. **Kontaktinio įjungimo režimas**
10. **Režimo pasirinkimo mygtukas**
11. **Maitinimo jungiklis**
12. **Nuoseklaus kalimo po vieną vinį režimas**
13. **Pakabinimo kabliukas**
14. **Šešiabriaunis raktas ir jo laikymo vieta**
15. **Šešiabriaunis raktas**
16. **Diržo kablys**
17. **Copertura di protezione antiscivolo (x3)**
18. **Apsauginiai antgaliai (×3)**

    Apsauginio antgalio ir apsauginio dangtelio nuo slydimo negalima naudoti vienu metu. Nuimkite apsauginį dangtelį nuo slydimo nuo sąlyčio su ruošiniu vietos, tada uždėkite apsauginį antgalį.

Naudojimo instrukcijos

⚠ ***ĮSPĖJIMAS!***

Prieš vykdydami bet kokius elektrinio įrankio tvarkymo darbus, atjunkite jo bateriją.

Prieš elektrinį įrankį įjungiant

Išpakuokite elektrinį įrankį bei jo priedus ir patikrinkite, ar nėra trūkstamų ar sugadintų dalių.

i ***PASTABA***

Išsiunčiant iš gamyklos baterijos iki galo neįkraunamos. Prieš pradėdami darbą iki galo įkraukite baterijas. Žr. įkroviklio naudojimo vadovą.

Patarimai, kaip užtikrinti ilgą baterijos naudojimo trukmę

⚠ ***DĖMESIO!***

- *Baterijų niekada nekraukite žemesnėje nei 0 °C ar aukštesnėje nei 40 °C temperatūroje.*
- *Baterijų nekraukite aplinkoje, kurioje yra didelė oro drėgmė arba aukšta temperatūra.*
- *Krovimo metu baterijų ir įkroviklio neuždenkite.*
- *Pasibaigus krovimo procesui, įkroviklio kištuką ištraukite iš elektros lizdo.*

Krovimo metu baterija ir įkroviklis įkaista. Tai visiškai normalu!

i ***PASTABA***

Vadovaukitės tinkamo baterijos krovimo nurodymais, pateiktais baterijos naudojimo instrukcijoje.

Jei baterijos ilgesnį laiką nenaudojamos, laikykite jas iš dalies įkrautas vėsioje vietoje.

Baterijos įstatymas ir keitimas (žr. B1–B2 pav.)

- Stumkite įkrautą bateriją į elektrinį įrankį, kol ji užsifiksuos savo vietoje (žr. B1 pav.).
- Jei bateriją norite atjungti, paspauskite atjungimo klavišą (1) ir bateriją ištraukite (2) (žr. B2 pav.).

⚠ ***DĖMESIO!***

Apsaugokite išimtos baterijos kontaktus. Metaliniai daiktai kontaktus gali sujungti trumpuoju jungimu, ir tuomet kyla sprogimo ir gaisro pavojus!

Diržo kabliukas (žr. C pav.)

Jūsų įrankis pristatomas su nuimamu diržo kabliu (16), kurį galima pritvirtinti bet kurioje įrankio pusėje. Kabliuką galima naudoti įrankiui pakabinti ant diržo.

Uždėkite kabliuką ant įrankio:

- Išimkite bateriją.
- Sulygiuokite kabliuką su skylėmis ant įrankio pagrindo.
- Įstatykite varžtą ir tvirtai priveržkite varžtą su pateiktu šešiakampiu raktu (15).

Nuimkite kabliuką nuo įrankio:

- Išimkite bateriją.
- Naudokite šešiakampį raktą, kad atlaisvintumėte varžtą ir nuimtumėte kabliuką.

Pakabinimo kabliukas (žr. D pav.)

⚠ *ĮSPĖJIMAS!*

Norėdami sumažinti sužalojimo riziką, kad vinių kalimo įrankis neužkristų ant operatorių ar praeivių, niekada nekabinkite įrankio naudojant pakabinimo kabliuką aukštai arba ant potencialiai nestabilaus paviršiaus ir įsitikinkite, kad jis yra tvirtai palaikomas. Nekabinkite vinių kalimo įrankio ant jokių elektros laidų. *Kad sumažintumėte riziką, jog įrankis nukris ir atsitrenks į ką nors ar į ką nors apačioje, būtinai palaikykite apačioje esančią zoną švarią. Kabliuką naudokite tik vinių šautuvui pakabinti. Naudodami kabliuką kam nors kitam kabinti, galite sunkiai susižaloti. Jokiu būdu nenaudokite kabliuko, kad pasiektumėte kitą daiktą, ir nenaudokite kabliuko savo svoriui atremti.*

⚠ *ĮSPĖJIMAS!*

Įsitikinkite, ar kabliukas tinkamai pritvirtintas prie įrankio dviem varžtais. Nenaudokite pažeisto kabliuko ir varžtų*. Prieš naudodami visada patikrinkite, ar nėra pažeidimų, įtrūkimų ar deformacijų, ir įsitikinkite, kad varžtai yra priveržti. Jei reikia, naudokite pateiktą šešiakampį raktą, kad priveržtumėte varžtus.*

Pakabinimo kabliukas (13) yra gamykloje sumontuotas ant vinių kalimo įrankio. Norėdami kabliuką panaudoti, sukite jį, kol užsifiksuos atidarytoje padėtyje. Kai nenaudojate, visada pasukite pakabinimo kabliuką atgal, kol jis užsifiksuos uždaroje padėtyje.

Norėdami įdėti arba pašalinti vinukus (žr. paveikslėlį E)

⚠ *ĮSPĖJIMAS!*

Prieš įdėdami arba pašalindami vinukus, išimkite bateriją iš įrankio. *Kitaip galite sunkiai susižaloti.*

⚠ *ĮSPĖJIMAS!*

Kai įstatote vinukus, įrankį laikykite nukreiptą tolyn nuo savęs ir kitų asmenų. *Priešingu atveju galite sunkiai susižaloti.*

⚠ *ĮSPĖJIMAS!*

Naudokite tik su šiuo įrankiu rekomenduojamus naudoti vinukus. *Naudodami bet kokius kitus vinukus galite sugadinti įrankį arba sunkiai susižaloti.*

⚠ *ĮSPĖJIMAS!*

Niekuomet nebandykite įstatyti vinukų, kai įjungtas ruošinio kontaktas arba paleidimo jungiklis*. Taip elgdamiesi galite sunkiai susižaloti.*

⚠ *DĖMESIO!*

Neleiskite dėtuvės stūmikliui atšokti atgal jo nekreipiant. *Tai gali sugadinti dėtuvės stumtuvą ir yra rizika prisispausti pirštus.*

Norėdami įdėti vinukus:

- Išimkite bateriją.
- Su įrankio antgaliu nukreiptu nuo savęs ar kito asmens, įdėkite vinukus į angą (E-1) dėtuvės gale ir stumkite vinukus į priekį.
- Paspauskite ir laikykite stūmėjo atleidimo svirtį (7) ir stumkite dėtuvės stumtuvą (6) atgal pro vinukų galą.
- Tęskite laikydami dėtuvės stumtuvą, bet atleiskite stumtuvo atleidimo svirtį. Lėtai stumkite stumtuvą į priekį, kol jis atsirems į vinukus.
- Vėl prijunkite akumuliatorių ir vėl įjunkite vinukų šautuvą, paspausdami ir laikydami maitinimo mygtuką 1 sekundę.
- Pro vinių stebėjimo langelius (8) galite matyti, kiek jų liko, ir prireikus įdėti daugiau vinių.

Norint pašalinti vinis:

- Išimkite bateriją.
- Paspauskite ir laikykite stūmėjo atleidimo svirtį (7) ir lėtai stumkite stumtuvą į dėtuvės priekį.

- Atleiskite svirtį ir pašalinkite vinukus.

Įkalimo gylio reguliavimas (žr. F pav.)

⚠ *ĮSPĖJIMAS!*

Reguliuodami visada nukreipkite viniakalę tolyn nuo savęs ir kitų asmenų. *Priešingu atveju galite sunkiai susižaloti.*

Patartina išbandyti vinukų įkalimo gylį ant ruošinio atraižos, kad nustatytumėte tinkamą gylį.

- Išimkite bateriją.
- Pasukite gylio reguliatorių (2) į kairę arba dešinę, kad sureguliuotumėte gylį, kaip nurodyta gylio rodyklėje.

	Seklesnis
	Gilesnis

- Įdėkite bateriją atgal ir iš naujo paleiskite įrankį, 1 sekundę palaikydami nuspaustą maitinimo jungiklį.
- Kiekvieną kartą po reguliavimo įkalkite bandomąjį vinį, kol nustatysite norimą gylį.

PASTABA: Jei oro slėgis cilindre per žemas, vinys nebus tinkamai įkaltos į medieną. Tokiu atveju vinių kalimo įrankį reikia siųsti į servisą.

Vinukų kalimas (žr. G pav)

⚠ *ĮSPĖJIMAS!*

Dirbdami su įrankiu, niekada nekiškite pleišto tarp ruošinio ir kontaktinio mechanizmo ir jo neprilaikykite*. Taip elgdamiesi galite sunkiai susižaloti.*

i *PASTABA*

Jei paspaudus maitinimo jungiklį nebus atliekami jokie kiti veiksmai, po 30 minučių vinių kalimo įrankis automatiškai išsijungia.

Nuoseklaus kalimo po vieną sąvaržėlę režimas:

Nuoseklaus kalimo po vieną vinį režimas užtikrina tiksliausią vinių išdėstymą.

- Prieš vykdydami bet kokią darbinę procedūrą įtvirtinkite ruošinį.
- Įdėkite bateriją atgal ir paleiskite įrankį, 1 sekundę palaikydami nuspaustą maitinimo jungiklį (11).
- Trumpai paspauskite režimo pasirinkimo mygtuką (10), kad pasirinktumėte vieno nuoseklaus įjungimo režimą „ ".
- Tvirtai laikykite įrankį, kad jį suvaldytumėte.
- Įrankio ruošinio kontaktinį paviršių (1) uždėkite ant darbinio paviršiaus.
- Spauskite įrankį prie darbinio paviršiaus, kad nuspaustumėte ruošinio kontaktą. Po to nuspauskite paleidimo jungiklį (4), kad įkaltumėte vinį.
- Atleiskite paleidimo jungiklį ir atitraukite antgalį nuo ruošinio, kad užbaigtumėte vinio įkalimo veiksmą.
- Pakartokite veiksmus, kad įkaltumėte daugiau vinių.

PASTABA: Laikykite nuspaustą gaiduką, kol bus baigtas pavaros ciklas.

Jei ilgiau nei 5 sekundžių neatliekamas joks veiksmas po to, kai buvo prispaustas ruošinio kontaktas arba nuspaustas ir neatleistas paleidimo jungiklis, vinukų kalimas užblokuojamas, nebent naudotojas atleidžia tiek ruošinio kontaktą, tiek paleidimo jungiklį ir operacija iš naujo paleidžiama.

Kontaktinio įjungimo režimas:

Naudojant kontaktinį režimą galima labai greitai kalti vieną vinuką po kito.

- Prieš vykdydami bet kokią darbinę procedūrą įtvirtinkite ruošinį.
- Įdėkite bateriją atgal ir paleiskite įrankį, 1 sekundę palaikydami nuspaustą maitinimo jungiklį (11).
- Trumpai paspauskite režimo pasirinkimo mygtuką (10), kad pasirinktumėte kontaktinio įjungimo režimą. „ ".
- Tvirtai laikykite įrankį, kad jį suvaldytumėte.
- Paspauskite ir laikykite nuspaudę paleidimo jungiklį (4).
- Paspauskite įrankį prie darbinio paviršiaus, kad nuspaustumėte ruošinio kontaktą (1) ir įkaltumėte vinį. Laikykite nuspaustą paleidimo jungiklį.
- Perkelkite įrankį į kitą vinių tvirtinimo vietą ir prispauskite jį prie ruošinio, kad įkaltumėte kitą vinį.
- Užbaigę darbą paleidimo jungiklį atleiskite.

PASTABA: Kontaktiniame režime išlieka nuoseklaus kalimo po vieną vinuką režimo logika. Tai reiškia, kad įrankį taip pat galima valdyti prispaudžiant ruošinio kontaktą prie paviršiaus ir nuspaudžiant paleidimo jungiklį.

Jei ilgiau nei 5 sekundžių neatliekamas joks veiksmas po to, kai buvo prispaustas arba nuspaustas ir neatleistas ruošinio kontaktas, sąvaržėlių kalimas užblokuojamas, nebent naudotojas atleidžia tiek ruošinio kontaktą, tiek paleidimo

jungiklį ir operacija iš naujo paleidžiama.

Kalimo be vinių blokavimas

Kai dėtuvėje lieka 4–5 vinukai, vinukų kalimo blokuojamas funkcija neleis tęsti veikimo. Norėdami atnaujinti darbą, papildykite dėtuvę vinukais.

LED darbinės lemputės (žr. H pav.)

LED darbinės lemputės (3) įsižiebs, kai bus nuspaustas paleidimo jungiklis (4) arba ruošinio kontaktas (1). Tai suteikia papildomą ruošinio paviršiaus apšvietimą.
LED darbo žibintai išsijungs maždaug per 10 sekundžių po to, kai bus atleistas ir paleidimo jungiklis, ir ruošinio kontaktas.

Prailgintos dėtuvės įdėjimas (žr. I pav.)

Šią vinių kalimo įrankio dėtuvę galima pakeisti prailginta EM 96 NF 50-90 dėtuve (standartinė komplektacija nepridedama), kurioje telpa iki 96 vinių, todėl nereikia jos perkrauti naudojant ilgą laiką.

- Išimkite bateriją ir vinis iš įrankio.
- Išsukite tris varžtus naudodami šešiabriaunį raktą, pridedamą prie vinių kalimo įrankio.
- Išimkite originalią dėtuvę.
- Prijunkite 30° prailgintą dėtuvę prie vinių kalimo įrankio ir užfiksuokite ją, įsukdami tris naujus varžtus, pateiktus naudojant šešiabriaunį raktą.
- Papildykite vinis.
- Vėl prijunkite bateriją ir paleiskite įrankį.

Įstrigusio vinies išėmimas (žr. J1-J2 pav.)

- Išimkite bateriją.
- Išimkite vinis iš dėtuvės.
- Atsukite tris varžtus (J-1) naudodami pridedamą šešiabriaunį raktą (15).
- Išimkite dėtuvę.
- Ištraukite įstrigusį vinį atsuktuvu plokščia galvute arba replėmis, jei reikia.

PASTABA: Nesubraižykite vinukų kanalo ir kalimo mechanizmo. Atsuktuvas visada turi slysti virš vinuko, kai bandote jį ištraukti.

- Vėl pritvirtinkite dėtuvę ir užfiksuokite ją, įsukdami tris varžtus naudodami pridedamą šešiabriaunį raktą.
- Papildykite vinis.
- Įdėkite bateriją atgal ir iš naujo paleiskite įrankį, 1 sekundę palaikydami nuspaustą maitinimo jungiklį.

i ***PASTABA***

*Per giliai įkalus vinukus į medžiagą, dėl šiukšlių ar įstrigusių vinukų kalimo mechanizmas gali įstrigti apatinėje padėtyje. Paprastai šį kalimo įrankį galima grąžinti į darbinę padėtį prispaudus ruošinio kontaktinį elementą prie medienos atraižos ir nuspaudus paleidimo jungiklį. Žr. skyrių „**numesto kalimo įrankio įtraukimas**" toliau šiame vadove.*

Temperatūros apsaugos režimas

Temperatūros apsaugos režimas apsaugos įrankį, kai jis bus naudojamas esant itin žemai / aukštai temperatūrai (už rekomenduojamos aplinkos temperatūros diapazono ribų) arba įrankis perkais / užšąls naudojimo metu. Jei taip atsitiks, įrankis neveiks ir maitinimo jungiklio / indikatoriaus LED lemputės žybsės pakaitomis. Prieš naudojimą leiskite įrankiui įšilti arba atvėsti.

Diagnostiniai indikatoriai

Maitinimo jungiklio (11) ir režimo mygtuko LED indikatoriai (9 ir 12) taip pat teikia grįžtamąjį ryšį rodo įrankio ir (arba) baterijos problemas. Žr. toliau pateiktą lentelę, kad suprastumėte žybsinčių LED lempučių pranešimus ir galimus sprendimus.

problema	Indikatoriaus lemputė po įtampa jungiklis	Indikatoriaus lemputė po "T"	Indikatoriaus lemputė po "TTT"	Sprendimas
Baterijos temperatūra per aukšta.	Žybsėti	Išjungta	Išjungta	Leiskite baterijai atvėsti arba naudokite kitą bateriją.
Baterijos įtampa per žema.	Žybsėti	Išjungta	Išjungta	
Elektroninių komponentų temperatūra per aukšta po nepertraukiamo veikimo.	Išjungta	Žybsi pakaitomis		Leiskite įrankiui atvėsti.
Prastas ryšys arba kitas elektros jungties gedimas	Išjungta	Išjungta	Išjungta	Išimkite ir vėl įdėkite bateriją, tada paleiskite įrankį iš naujo. Arba kreipkitės į įgaliotąjį klientų aptarnavimo centrą dėl remonto.
Įrankis sustojo. Arba trumpasis jungimas	Žybsi tuo pačiu metu			Paleiskite įrankį iš naujo. Arba kreipkitės į įgaliotąjį klientų aptarnavimo centrą dėl remonto.
Elektroninių komponentų gedimas.	Išjungta	Žybsi tuo pačiu metu		Dėl remonto kreipkitės į įgaliotąjį klientų aptarnavimo centrą.

Numesto kalimo įrankio įtraukimas (žr. K pav.)

- Išimkite bateriją ir pašalinkite visus vinis.
- Reguliuokite gylio pasirinkimo mygtuką (2) iki mažiausio gylio.
- Įdėkite bateriją atgal, tada paspauskite ir laikykite maitinimo jungiklį (11) 1 sekundę.
- Atitraukite dėtuvės stumtuvą (6) ir laikykite.
- Prispauskite ruošinio kontaktinį paviršių (1) prie ruošinio.
- Paspauskite paleidimo jungiklį (4).
- Kalimo įrankis išsitrauks.
- Papildykite vinis.

Gabenimas

Ličio jonų baterijoms taikomi pavojingų krovinių teisės aktų reikalavimai.
Šios baterijos turi būti gabenamos laikantis vietos, nacionalinių ir tarptautinių nuostatų ir reglamentų.
Naudotojai gali gabenti šias baterijas keliais be papildomų reikalavimų.
Laivybos bendrovėms komerciniais tikslais vežant ličio jonų baterijas taikomos pavojingų krovinių vežimo taisyklės. Paruošimo gabenimui ir gabenimo darbus gali atlikti tik tinkamai apmokyti asmenys. Visas procesas turi būti prižiūrimas profesionalų.
Gabenant įkraunamas baterijas būtina laikytis šių reikalavimų:
Baterijos kontaktiniai gnybtai turi būti apsaugoti ir izoliuoti, kad būtų išvengta trumpojo jungimo.
Baterija turi būti apsaugota nuo judėjimo pakuotės viduje.
Draudžiama gabenti pažeistas arba pratekančias baterijas.
Dėl papildomos informacijos kreipkitės į krovinių gabenimo bendrovę.

⚠ ***DĖMESIO!***

Nesiųskite baterijų su pažeistu korpusu.

Bendroji ir techninė priežiūra

⚠ ***ĮSPĖJIMAS!***

Prieš vykdydami bet kokius elektrinio įrankio tvarkymo darbus, išimkite iš jo bateriją.

Valymas

⚠ ***DĖMESIO!***

Valydami sausu suslėgtuoju oru visada dėvėkite apsauginius akinius.

Reguliariai valykite elektrinį įrankį ir jo ventiliacijos angas. Valymo dažnis priklauso nuo pjaunamų medžiagų ir įrankio naudojimo trukmės. Korpuso vidų ir variklį reguliariai prapūskite sausu suslėgtuoju oru.

Remontas

Remonto darbus gali vykdyti tik įgaliotas klientų aptarnavimo centras.

i ***PASTABA***

Garantinio laikotarpio metu nebandykite atsukti korpuso varžtų. Nesilaikant šio reikalavimo, bet kokios pretenzijos pagal gamintojo garantiją netenka galios.

Atsarginės dalys ir priedai

Kitus priedus, ypač įrankio priedus, rasite gamintojo kataloguose. Išskleistuosius gaminio vaizdus ir atsarginių dalių sąrašus rasite mūsų svetainėje adresu: **www.flex-tools.com.**

Informacija dėl išmetimo

⚠ ***ĮSPĖJIMAS!***

Nereikalingus elektrinius įrankius paverskite netinkamais naudoti:

– *iš akumuliatorinių įrankių išimkite bateriją.*

Tik ES šalys

Elektrinius įrankius draudžiama išmesti kartu su buitinėmis atliekomis!

Pagal Europos elektrinės ir elektroninės įrangos atliekų direktyvą 2012/19/ES ir atitinkamus nacionalinius įstatymus, netinkamus naudoti elektrinius įrankius reikia surinkti atskirai ir perdirbti aplinkos neteršiančiu būdu.

Žaliavų utilizavimas vietoje atliekų išmetimo.

Įrankį, jo priedus ir pakuotes reikia perdirbti aplinkos neteršiančiu būdu. Plastikinės dalys yra paženklintos pagal medžiagos tipą, kad jas būtų galima perdirbti.

⚠ ***ĮSPĖJIMAS!***

Neišmesti baterijų kartu su buitinėmis atliekomis, į ugnį ar vandenį. Neardyti naudotų baterijų.

Tik ES šalims:

Vadovaujantis Reglamentu 2023/1542, sugedusios arba panaudotos baterijos turi būti perdirbamos.

i ***PASTABA***

Informaciją apie išmetimą jums suteiks įrankio pardavėjas!

CE Atitikties deklaracija

Atitikties deklaracijos pateiktos šio naudojimo vadovo 1 priede.

Atleidimas nuo atsakomybės

Gamintojas ir jo atstovas neatsako už jokią žalą ar pelno praradimą dėl verslo prastovų, kurias sukėlė mūsų gaminys ar netinkamas naudoti gaminys.

Gamintojas ir jo atstovas neatsako už jokią žalą, kurią sukėlė netinkamas šio gaminio naudojimas arba jo naudojimas su kitų gamintojų priedais.

Saturs

Šajā rokasgrāmatā izmantotie apzīmējumi212
Apzīmējumi uz izstrādājuma 212
Svarīga drošības informācija 212
Troksnis un vibrācija 213
Tehniskie dati 213
Pārskats 214
Lietošanas instrukcija 214
Transportēšana.....218
Apkope un tīrīšana.....219
Informācija par atbrīvošanos no vecās ierīces..219
EK atbilstības deklarācija 219
Atbrīvojums no atbildības 219

Šajā rokasgrāmatā izmantotie apzīmējumi

⚠ ***BRĪDINĀJUMS!***
Norāda uz iespējamu apdraudējumu. Šī brīdinājuma neievērošana var izraisīt nāvi vai ļoti smagus ievainojumus.

⚠ ***UZMANĪBU!***
Norāda uz iespējamu bīstamu situāciju. Šī brīdinājuma neievērošana var izraisīt nelielu savainojumu vai īpašuma bojājumus.

i ***PIEZĪME***
Norāda, ka uz to attiecas lietošanas ieteikumi un svarīga informācija.

Apzīmējumi uz izstrādājuma


Pirms akumulatora lietošanas izlasiet lietošanas instrukciju.


Valkājiet acu un ausu aizsarglīdzekļus


Informācija par atbrīvošanos no vecā instrumenta (skatīt 219. lpp.)

CE marķējums

UKCA marķējums

Svarīga drošības informācija

⚠ ***BRĪDINĀJUMS!***
Pirms sākat lietot instrumentu, lūdzu, izlasiet turpmāk norādīto informāciju un ievērojiet:
- *šo lietošanas instrukciju,*
- *„Vispārīgos drošības norādījumus" par elektroinstrumentu lietošanu, kas iekļauti pievienotajā bukletā (brošūra Nr.: 315915),*
- *pašreiz spēkā esošos noteikumus par instrumenta darba vietu un par negadījumu novēršanu.*

Šis elektroinstruments ir izgatavots, izmantojot jaunākās tehnoloģijas, un ir konstruēts saskaņā ar atzītiem drošības noteikumiem.

Tomēr, strādājot ar elektroinstrumentu, pastāv apdraudējums lietotāja vai trešās personas dzīvībai vai veselībai, vai arī elektroinstruments vai īpašums var tikt sabojāts.

Elektroinstrumentu var izmantot tikai
- *tam paredzētajam mērķim un ja tas ir*
- *teicamā darba stāvoklī.*

Bojājumi, kas apdraud drošību, nekavējoties jānovērš.

Paredzētā lietošana

Karkasa naglotājs ir paredzēts
- komerciālai izmantošanai rūpniecībā un tirdzniecībā;
- naglu iedzīšanai koka sagatavēs.

Drošības instrukcijas karkasa naglotāja lietošanai

⚠ ***BRĪDINĀJUMS!***
Izlasiet visus ar šo elektroinstrumentu saistītos drošības brīdinājumus, norādījumus, specifikāciju un aplūkojiet attēlus*. Visu turpmāk uzskaitīto norādījumu neievērošana var izraisīt elektriskās strāvas triecienu, aizdegšanos un/vai smagus savainojumus. Saglabājiet visus brīdinājumus un instrukcijas turpmākai atsaucei.*

- **Nekad neaizmirstiet, ka instruments satur naglas.** Neuzmanīga apiešanās ar naglošanas pistoli var izraisīt negaidītu naglu izšaušanu un lietotājs var gūt traumas.
- **Nevērsiet instrumentu virzienā uz sevi vai tuvumā esošām personām.** Negaidīta iedarbināšana izšaus stiprinājuma elementu, izraisot traumu.
- **Neiedarbiniet instrumentu, kamēr tas nav stingri piestiprināts pie apstrādājamās daļas.** Ja instruments nesaskaras ar sagatavi, stiprinājums var novirzīties prom no mērķa.
- **Atvienojiet instrumentu no strāvas avota, ja stiprinājums iestrēgst instrumentā.** Noņemot iesprūdušu stiprinājumu, var nejauši aktivizēt naglošanas pistoli, ja tā ir ieslēgta.
- **Noņemot iesprūdušu stiprinājumu, ievērojiet piesardzību.** Mehānisms var būt saspiests, un, cenšoties atbrīvot iestrēgušo materiālu, nagla var tikt ar spēku izgrūsta uz āru.
- **Neizmantojiet šo naglošanas pistoli elektrisko kabeļu stiprināšanai.** Nav paredzēta elektrisko kabeļu montāžai un var sabojāt elektrisko kabeļu izolāciju, tādējādi radot elektriskās strāvas trieciena vai ugunsgrēka risku.
- **Ja darbības laikā pastāv iespēja griešanas piederumam vai stiprinājumam skart kādu apslēptu elektropārvades līniju, turiet elektroinstrumentu tikai aiz tā izolētās satveršanas virsmas.** Ar spriegumam pieslēgtu vadu saskarē nonācis griešanas piederums vai stiprinājums var radīt spriegumu elektroinstrumenta atklātajās metāla daļās un pakļaut operatoru strāvas triecienam.

Troksnis un vibrācija

Trokšņa un vibrācijas vērtības ir noteiktas saskaņā ar EN 60745.
Parasti novērtētais elektroinstrumenta trokšņa līmenis ir:

- Skaņas spiediena līmenis L_{pA}: 92 dB(A)
- Skaņas intensitātes līmenis L_{WA}: 103 dB(A)
- Nenoteiktais: K = 3 dB

Kopējā vibrācijas vērtība:

- Emisijas vērtība a_h: 5,8 m/s^2
- Nenoteiktais: K= 1,5 m/s^2
- Atkārtotas triecienvibrācijas(p_F): K = 3069 m/s^2
- Nenoteiktais: K = 1042 m/s^2

⚠ ***UZMANĪBU!***

Norādītās mērītās vērtības attiecas uz jaunajiem elektroinstrumentiem. Lietošanas laikā ikdienā trokšņa un vibrācijas vērtības var mainīties.

i ***PIEZĪME***

Deklarētā(-s) vibrāciju kopējā(-s) vērtība(-s) un deklarētā(-s) trokšņa emisijas vērtība(-s) ir izmērītas saskaņā ar standarta testa metodi un var tikt izmantotas, lai salīdzinātu vienu instrumentu ar citu; tās var izmantot arī sākotnējai iedarbības novērtēšanai.

Deklarētais vibrāciju emisijas līmenis un trokšņa emisijas vērtība(-s) raksturo instrumenta galvenos izmantošanas veidus. Tomēr, ja instruments tiek izmantots citiem mērķiem, ar citiem piederumiem vai netiek pienācīgi uzturēts, vibrāciju emisijas līmenis un trokšņa emisijas vērtība(-s) var atšķirties. Tas var ievērojami palielināt iedarbības līmeni visā darba periodā.

Lai precīzi novērtētu vibrācijas iedarbības līmeni un trokšņa emisijas vērtību(-s), jāņem vērā arī laiks, kad instruments ir izslēgts vai darbojas, bet faktiski netiek izmantots. Tas var ievērojami samazināt iedarbības līmeni visā darba periodā.

Nosakiet papildu drošības pasākumus, lai aizsargātu operatoru no vibrācijas un trokšņa ietekmes, piemēram: instrumenta un piederumu uzturēšana, roku turēšana siltumā, darba grafika organizēšana.

⚠ ***UZMANĪBU!***

Ja skaņas spiediens pārsniedz 85 dB(A), lietojiet ausu aizsardzības līdzekļus.

Tehniskie dati

Izstrādājuma veids		NF 50-90 18 EC
Izstrādājums		Karkasa naglotājs
Nominālais spriegums	Vdc	18
Žurnāla ietilpība	pcs	53

Paplašināta aptveres ietilpība	pcs	96
Naglas tips	mm	Garums: 50-90
	mm	Diametrs 2,8 - 3,3
Kolekcionēšanas leņķis	°	30-34
Svars	kg	4,3*
Akumulators	18 V	AP 18... sērija AP 18...XT sērija
Lādētāju diapazons	CA 18...sērija CA 12/18...sērija	
Uzlādes temperatūra	0~40°C	
Darba temperatūra	-10~40 °C	
Uzglabāšanas temperatūra	-20~50 °C	

* Mērīts bez akumulatora (akumulatora svaru var atrast vietnē www.flex-tools.com), bez instrumenta.

Pārskats (skatīt A attēlu)

Izstrādājuma funkcijām norādītie cipari atbilst ierīces ilustrācijā norādītajiem ciparīem.

1. **Kontakts ar apstrādājamo daļu**
2. **Dziļuma selektors**
3. **LED darba gaisma**
4. **Ieslēgšanas slēdzis**
5. **Rokturis**
6. **Magazīnas kārbas stūmējs**
7. **Stūmēja atbrīvošanas svira**
8. **Naglu indikatora lodziņš**
9. **Kontakta aktivizācijas režīms**
10. **Režīma izvēles poga**
11. **Jaudas slēdzis**
12. **Viena secīga iedarbināšanas režīms**
13. **Spārveida āķis**
14. **Sešstūra atslēga un glabāšana**
15. **Sešstūra atslēga**
16. **Siksnas āķis**
17. **Drošības aizsargapvalks pret slīdēšanu (x3)**
18. **Nesablīvējoši uzgaļi (×3)**
    Nebojājošu uzgali un slīdēšanas aizsargapvalku nevar izmantot vienlaikus. Noņemiet no sagataves kontakta drošības aizsargapvalku un pēc tam uzlieciet neslīdošo uzgali.

Lietošanas instrukcija

⚠ ***BRĪDINĀJUMS!***

Pirms uzsākat darbu ar elektroinstrumentu, izņemiet akumulatoru.

Pirms elektroinstrumenta ieslēgšanas

Izsaiņojiet elektroinstrumentu un piederumus un pārbaudiet, vai nav pazudusi vai bojāta kāda daļa.

i ***PIEZĪME***

Piegādes brīdī akumulatori nav pilnībā uzlādēti. Pirms pirmās lietošanas reizes akumulatori ir jāuzlādē pilnībā. Skatiet lādētāja lietošanas instrukciju.

Padomi ilgam akumulatora kalpošanas laikam

⚠ ***UZMANĪBU!***

- *Nekad neuzlādējiet akumulatorus temperatūrā, kas zemāka par 0 °C vai augstāka par 40 °C.*
- *Neuzlādējiet akumulatorus vidē ar augstu gaisa mitrumu vai apkārtējās vides temperatūru.*
- *Uzlādes laikā neaizsedziet akumulatorus un lādētāju.*
- *Uzlādes procesa beigās izvelciet lādētāja kontaktdakšu.*

Uzlādes procesa laikā akumulators un lādētājs sakarst. Tas ir pilnīgi normāli!

i ***PIEZĪME***

Izpildiet akumulatora lietošanas instrukcijā sniegtos norādījumus par pareizu akumulatora uzlādi.

Ja akumulatori netiek izmantoti ilgāku laiku, uzglabājiet tos daļēji uzlādētus vēsā vietā.

Akumulatora ievietošana/nomaiņa (skat. B1-B2 att.)

- Iespiediet uzlādētu akumulatoru elektroinstrumenta akumulatora nodalījumā, līdz tas

nofiksējas ar „klikšķa" skaņu (skatīt B1 attēlu).
- Akumulatoru izņem, nospiežot atbrīvošanas pogu (1.) un pēc tam izvelkot no nodalījuma (2.) (skatīt B2 attēlu).

⚠ ***UZMANĪBU!***

Kad instruments netiek lietots, aizsargājiet akumulatora kontaktus. Tuvumā esošas metāliskas detaļas var radīt īssavienojumu kontaktos; pastāv sprādziena un aizdegšanās draudi!

Jostas āķis (skatiet attēlu C)

Jūsu instruments tiek piegādāts ar noņemamu jostas āķi (16), ko var novietot instrumenta abās pusēs. Āķi var izmantot, lai pakārtu instrumentu pie jostas.

Uzstādiet āķi uz instrumenta:
- Izņemiet akumulatoru.
- Novietojiet āķi ar instrumenta pamatnes caurumiem.
- Ievietojiet skrūvi un cieši pievelciet to ar komplektā iekļauto sešstūra atslēgu (15).

Noņemiet āķi no instrumenta:
- Izņemiet akumulatoru.
- Izmantojiet sešstūra atslēgu, lai atskrūvētu skrūvi un noņemtu āķi.

Spāres āķis (skatiet attēlu D)

⚠ ***BRĪDINĀJUMS!***

Lai samazinātu traumu risku, ko rada karkasa naglotājs, kas uzkrīt uz operatora vai garāmgājēju, nekad nekarini instrumentu, izmantojot spāres āķi, augstā vietā vai uz potenciāli nestabilas virsmas un pārliecinies, ka tas ir droši atbalstīts. Nekariniet naglotāju pie elektrības vadiem. *Noteikti turiet zemāk esošo zonu tīru, lai samazinātu risku, ka instruments nokrīt un trāpa kādam vai kaut kam zemāk. Āķi izmantojiet tikai naglotāja pakāršanai. Izmantojot āķi citu priekšmetu piekāršanai, varat gūt nopietnas traumas. Nevienā situācijā neizmantojiet āķi, lai aizsniegtu kādu citu priekšmetu, un neizmantojiet āķi, lai pret to atbalstītos.*

⚠ ***BRĪDINĀJUMS!***

Pārliecinieties, vai spāres āķis ir pareizi nostiprināts pie instrumenta ar divām skrūvēm. Neizmantojiet bojātu āķi un skrūves. *Pirms lietošanas vienmēr pārbaudiet, vai nav bojājumu, plaisu vai deformācijas, un pārliecinieties, vai skrūves ir pievilktas. Ja nepieciešams, pievelciet skrūves, izmantojiet komplektā iekļauto sešstūra atslēgu.*

Spāres āķis (13) ir rūpnīcā uzstādīts uz karkasa naglotāja.
Lai lietotu, pagrieziet spāres āķi, līdz tas noklikšķ atvērtā stāvoklī. Kad spāres āķis netiek lietots, vienmēr to pagrieziet atpakaļ, līdz tas noklikšķ aizvērtā stāvoklī.

Lai ielādētud vai izņemiet naglas (skatiet E attēlu)

⚠ ***BRĪDINĀJUMS!***

Pirms naglu ielādes vai izņemšanas izņemiet akumulatoru no instrumenta. *Pretējā gadījumā varat gūt nopietnas traumas.*

⚠ ***BRĪDINĀJUMS!***

Naglu ielādēšanas laikā turiet instrumentu drošā attālumā no sevis un citiem. *Šo noteikumu neievērošanas rezultātā pistole var izraisīt smagus miesas bojājumus.*

⚠ ***BRĪDINĀJUMS!***

Izmantojiet tikai tās naglas, kuras ieteicams izmantot kopā ar šo instrumentu*. Jebkuru citu naglu izmantošana var izraisīt instrumenta darbības traucējumus, kas var izraisīt nopietnas traumas.*

⚠ ***BRĪDINĀJUMS!***

Nekad neievietojiet naglas, kad ir aktivizēts apstrādājamās daļas kontakts vai sprūda slēdzis*. Šāda rīcība var izraisīt nopietnus miesas bojājumus.*

⚠ ***UZMANĪBU!***

Neļaujiet aptveres stūmējam atlēkt atpakaļ bez vadīšanas. *Tas var sabojāt aptveres stūmēju un pastāv risks saspiest pirkstus.*

Lai ielādētu naglas:
- Izņemiet akumulatoru.
- Ar instrumenta degunu pavērstu prom no sevis vai citas personas, ievietojiet naglas aptveres galā esošajā spraugā (E-1) un bīdiet tās uz priekšu.
- Nospiediet un turiet stūmēja atbrīvošanas sviru (7) un pabīdiet magazīnas stūmēju (6) atpakaļ aiz naglu galiem.

- Turpiniet turēt aptveres stūmēju, bet atlaidiet stūmēja atbrīvošanas sviru. Lēnām pabīdiet stūmēju uz priekšu, līdz tas atduras pret naglām.
- Pievienojiet akumulatoru atpakaļ un atkārtoti aktivizējiet naglotāju, nospiežot un 1 sekundi turot nospiestu ieslēgšanas/izslēgšanas slēdzi.
- Atlikušo naglu skaitu var novērot caur naglu indikatora lodziņiem (8) un pēc nepieciešamības ievietot vairāk naglu.

Lai noņemtu nagus:
- Izņemiet akumulatoru.
- Nospiediet un turiet stūmēja atbrīvošanas sviru (7) un lēnām pabīdiet stūmēju uz aptveres priekšpusi.
- Atlaidiet sviru un izņemiet naglas.

Dziļuma regulēšana (skatiet attēlu F)

⚠ ***BRĪDINĀJUMS!***

Veicot regulēšanas darbus, vienmēr novietojiet naglošanas pistoli drošā attālumā no sevis un apkārtējiem. *Pretējā gadījumā varat gūt nopietnas traumas.*

Lai noteiktu vajadzīgo dziļumu, ieteicams pārbaudīt iedzīšanas dziļumu uz apstrādājamā materiāla atgriezuma daļas.
- Izņemiet akumulatoru.
- Pagrieziet dziļuma selektoru (2) pa kreisi vai pa labi, lai noregulētu dziļumu, kā norādīts dziļuma bultiņā.

	Seklāks
	Dziļāk

- Pievienojiet akumulatoru atpakaļ un restartējiet instrumentu, nospiežot un 1 sekundi turot nospiestu ieslēgšanas/izslēgšanas slēdzi.
- pēc katras regulēšanas reizes veiciet izmēģinājuma naglu iedzīšanu, līdz tiek iestatīts vēlamais dziļums.

PIEZĪME: Ja gaisa spiediens cilindrā ir pārāk zems, naglas netiks pareizi iedzītas kokā. Šajā gadījumā naglotājs ir jānosūta uz servisu.

Naglu iedzīšana (skatiet attēlu G)

⚠ ***BRĪDINĀJUMS!***

Instrumenta darbības laikā nekad nenostipriniet vai neaizturiet apstrādājamās daļas kontaktmehānismu*. Šāda rīcība var izraisīt nopietnas traumas.*

i ***PIEZĪME***

Ja pēc ieslēgšanas/izslēgšanas slēdža nospiešanas netiek veiktas nekādas citas darbības, naglotājs automātiski izslēgsies pēc 30 minūtēm.

Viens secīgs iedarbināšanas režīms:
Viena secīga iedarbināšana nodrošina visprecīzāko naglu izvietojumu.
- pirms jebkuras darbības veikšanas apstrādājamajam izstrādājumam ir jābūt nostiprinātam.
- Pievienojiet akumulatoru un iedarbiniet instrumentu, nospiežot un 1 sekundi turot nospiestu ieslēgšanas/izslēgšanas slēdzi (11).
- Īsi nospiediet režīma izvēles pogu (10), lai izvēlētos vienreizējās secīgās iedarbināšanas režīmu "▼".
- Lai saglabātu kontroli, stingri satveriet instrumentu.
- Novietojiet instrumenta sagataves kontaktu (1) uz darba virsmas.
- Spiediet instrumentu pret darba virsmu, lai nospiestu sagataves kontaktu. Pēc tam nospiediet slēdzi (4), lai iedzītu naglu.
- Atlaidiet sprūda slēdzi un paceliet priekšgalu no sagataves, lai pabeigtu naglošanas darbību.
- Atkārtojiet šīs darbības, lai iedzītu vairāk naglu.

PIEZĪME: Turiet sprūdu nospiestu, līdz piedziņas cikls ir pabeigts.
Ja 5 sekundes pēc sagataves kontakta nospiešanas un atlaišanas netiek veiktas nekādas darbības, aizdedze tiks bloķēta, līdz lietotājs atlaidīs gan sagataves kontaktu, gan sprūda slēdzi un restartēs darbību.

Kontakta aktivizācijas režīms:
Kontakta iedarbināšana nodrošina ļoti ātru atkārtotu naglu ievietošanu.
- pirms jebkuras darbības veikšanas apstrādājamajam izstrādājumam ir jābūt nostiprinātam.
- Pievienojiet akumulatoru un iedarbiniet instrumentu, nospiežot un 1 sekundi turot nospiestu ieslēgšanas/izslēgšanas slēdzi (11).
- Īsi nospiediet režīma izvēles pogu (10), lai

izvēlētos kontakta aktivizācijas režīmu " ⫼ ".
- Lai saglabātu kontroli, stingri satveriet instrumentu.
- Nospiediet un turiet nospiestu sprūda slēdzi (4).
- Spiediet instrumentu pret darba virsmu, lai nospiestu sagataves kontaktu (1) un iedzītu naglu. Turiet sprūdu nospiestu.
- Pārvietojiet instrumentu uz nākamo naglošanas vietu un piespiediet instrumentu pret sagatavi, lai iedzītu nākamo naglu.
- Pēc tam, kad tas ir izdarīts, atlaidiet sprūda slēdzi.

PIEZĪME! Kontaktu aktivizēšanas režīmā joprojām tiek saglabāta vienas secīgas aktivizēšanas režīma loģika.
Tas nozīmē, ka instrumentu var darbināt arī, piespiežot sagataves kontaktu pret virsmu un nospiežot sprūda slēdzi.
Ja ilgāk par 5 sekundēm pēc saskares ar sagatavi vai sprūda slēdža nospiešanas un atlaišanas netiek veiktas nekādas darbības, aizdedze tiks bloķēta, līdz lietotājs atbrīvos gan sagataves saskari, gan sprūda slēdzi un restartēs darbību.

Naglu izšaušanas bloķēšana

Kad aptverē ir atlikušas 4–5 naglas, sausās aizdedzes bloķēšanas funkcija neļaus turpināt darbību. Lai atsāktu darbu, atkārtoti ielādējiet instrumentā naglas.

LED darba lukturi (skatiet H attēlu)

LED darba gaismas (3) iedegsies, kad tiks nospiests sprūda slēdzis (4) vai sagataves kontakts (1). Tas nodrošina sagataves virsmas papildu apgaismojumu.
LED darba apgaismojums izslēgsies aptuveni 10 sekunžu laikā pēc tam, kad tiks atlaists gan sprūda slēdzis, gan sagataves kontakts.

Pagarinātās aptveres uzstādīšana (skatiet I attēlu)

Šo karkasa naglotāja magazīnu var aizstāt ar pagarinātu magazīnu EM 96 NF 50-90 (nav iekļauta standarta aprīkojumā), kurā var ievietot līdz 96 naglām, samazinot nepieciešamību to pārlādēt ilgstošas lietošanas laikā.
- Izņemiet no instrumenta akumulatoru un naglas.
- Izskrūvējiet trīs skrūves, izmantojot sešstūra atslēgu, kas iekļauta naglotāja komplektā.
- Noņemiet oriģinālo žurnālu.
- Piestipriniet 30° pagarināto aptveri pie karkasa naglotāja un nostipriniet to, pievelkot trīs jaunās skrūves, kas pievienotas, ar sešstūra atslēgu.
- Ielādējiet nagus.
- Pievienojiet akumulatoru atpakaļ un restartējiet instrumentu.

Iestrēgušas naglas izņemšana (skatiet attēlu J1–J2)

- Izņemiet akumulatoru.
- Izņemiet naglas no magazīnas.
- Izskrūvējiet trīs skrūves (J-1), izmantojot komplektā iekļauto sešstūra atslēgu (15).
- Izņemiet žurnālu.
- Izņemiet iesprūdušo naglu, ja nepieciešams, izmantojot plakanu skrūvgriezi vai knaibles.

PIEZĪME! Nesabojājiet/nesaskrāpējiet naglu kanālu vai iedzīšanas mehānismu. Iedzīšanas laikā skrūvgriezim vienmēr jāatrodas virs naglas.
- Uzlieciet atpakaļ aptveri un nostipriniet to, pievelkot trīs skrūves, izmantojot komplektā iekļauto sešstūra atslēgu.
- Pārlādējiet nagus.
- Pievienojiet akumulatoru atpakaļ un restartējiet instrumentu, nospiežot un 1 sekundi turot nospiestu ieslēgšanas/izslēgšanas slēdzi.

PIEZĪME

*Naglu pārāk dziļa iedzēšana materiālā, pārmērīgs gružu daudzums vai iesprūdušas naglas var izraisīt sitamā instrumenta iesprūšanu apakšējā pozīcijā. Parasti triecienelementu var atgriezt darba pozīcijā, piespiežot darba kontakta elementu pret koka atgriezumu un nospiežot sprūdu. Skatiet šīs rokasgrāmatas tālāko nodaļu "**Nokrituša sitēja ievilkšana**".*

Temperatūras aizsardzības režīms

Temperatūras aizsardzības režīms aizsargās instrumentu, ja tas tiks lietots ārkārtīgi aukstā/karstā temperatūrā (ārpus ieteicamā apkārtējās vides darba temperatūras diapazona) vai ja instruments lietošanas laikā pārkarst/sasalst. Ja tas notiek, instruments nedarbosies un ieslēgšanas/izslēgšanas slēdža/indikatora LED gaismas mirgos pārmaiņus. Pirms lietošanas ļaujiet instrumentam uzsilt vai atdzist.

Diagnostikas indikatori

Zem ieslēgšanas/izslēgšanas slēdža (11) un režīma pogas (9 un 12) esošie LED indikatori

arī sniedz atgriezenisko saiti, lai norādītu uz problēmām ar instrumentu un/vai akumulatoru. Lai interpretētu mirgojošo LED gaismu ziņojumus un iespējamos risinājumus, skatiet tālāk redzamo tabulu.

Problēma	Indikatora gaisma zem sprieguma slēdzis	Indikatora lampiņa zem " T "	Indikatora lampiņa zem " ⅢⅠ "	Risinājums
Akumulatora temperatūra ir pārāk augsta.	Zibspuldze	Nedeg	Nedeg	Ļaujiet akumulatoram atdzist vai izmantojiet citu akumulatoru.
Akumulatora zems spriegums.	Zibspuldze	Nedeg	Nedeg	
Elektronisko komponentu temperatūra pēc nepārtrauktas darbības ir pārāk augsta.	Nedeg	Mirgo pārmaiņus		Ļaujiet instrumentam atdzist.
Slikts savienojums vai citas elektriskās savienojuma kļūme	Nedeg	Nedeg	Nedeg	Izņemiet un ievietojiet akumulatoru atpakaļ, pēc tam restartējiet instrumentu. Vai arī sazinieties ar pilnvarotu klientu apkalpošanas centru, lai veiktu remontu.
Instruments apstājās. Vai īssavienojums	Zibspuldze vienlaikus			Restartējiet rīku. Vai arī sazinieties ar pilnvarotu klientu apkalpošanas centru, lai veiktu remontu.
Elektronisko komponentu atteice.	Nedeg	Zibspuldze vienlaikus		Lai veiktu remontu, sazinieties ar pilnvarotu klientu apkalpošanas centru.

Nokrituša sitiena ievilkšana (skatiet attēlu K)

- Izņemiet akumulatoru un izņemiet visas naglas.
- Noregulējiet dziļuma selektoru (2) līdz minimumam.
- Ievietojiet akumulatoru atpakaļ, pēc tam nospiediet un 1 sekundi turiet ieslēgšanas/izslēgšanas slēdzi (11).
- Pavelciet atpakaļ aptveres stūmēju (6) un turiet.
- Spiediet sagataves kontaktu (1) pret sagatavi.
- Nospiediet sprūda slēdzi (4).
- Uzbrucējs atkāpsies.
- Pārlādējiet nagus.

Transportēšana

Uz litija jonu akumulatoriem attiecas bīstamo kravu likumdošanas prasības.
Šo akumulatoru transportēšana jāveic saskaņā ar vietējiem, valsts un starptautiskajiem noteikumiem.
Lietotāji drīkst pārvadāt šos akumulatorus pa autoceļiem bez papildu prasībām.
Uz litija jonu akumulatoru komerciālo pārvadāšanu, ko veic kuģniecības uzņēmumi, attiecas bīstamo kravu pārvadāšanas noteikumi. Piegādes sagatavošanu un transportēšanu drīkst veikt tikai atbilstoši apmācītas personas. Visam procesam jābūt profesionālā līmenī uzraudzītam.
Pārvadājot uzlādējamos akumulatorus, jāievēro šādi punkti:

Pārliecinieties, ka akumulatora kontaktspailes ir aizsargātas un izolētas, lai novērstu īssavienojumu veidošanos.
Pārliecinieties, ka akumulators ir nekustīgi nostiprināts iepakojuma iekšpusē.
Bojātus vai noplūdušus akumulatorus nedrīkst pārvadāt.
Lai iegūtu sīkāku informāciju, sazinieties ar kuģniecības uzņēmumu.

⚠ ***UZMANĪBU!***

Neizmantojiet akumulatorus, kuru korpuss ir bojāts.

Apkope un tīrīšana

⚠ ***BRĪDINĀJUMS!***

Pirms uzsākat darbu ar elektroinstrumentu, izņemiet akumulatoru no instrumenta.

Tīrīšana

⚠ ***UZMANĪBU!***

Veicot tīrīšanu ar sausu saspiesto gaisu, vienmēr lietojiet aizsargbrilles.
Regulāri iztīriet elektroinstrumentu un ventilācijas atveres. Tīrīšanas biežums ir atkarīgs no izmantotā materiāla un lietošanas ilguma. Regulāri izpūtiet korpusa iekšpusi un motoru ar sausu saspiesto gaisu.

Remonts

Remontu drīkst veikt tikai pilnvarotā klientu apkalpošanas centrā.

i ***PIEZĪME***

Garantijas darbības laikā neatskrūvējiet korpusa skrūves. Ja šī prasība netiek ievērota, tiek anulētas visas ražotāja garantijas prasības.

Rezerves daļas un piederumi

Informācija par citiem piederumiem, jo īpaši instrumentiem ar piederumiem, pieejama ražotāja katalogos. Pilnus rasējumus un rezerves daļu sarakstus var aplūkot mūsu mājas lapā: **www.flex-tools.com.**

Informācija par atbrīvošanos no vecās ierīces

⚠ ***BRĪDINĀJUMS!***

Deaktivizējiet nolietotus elektroinstrumentus:
– *izņemiet no akumulatora elektroinstrumentiem akumulatoru.*



Tikai ES valstis

Neizmetiet elektroinstrumentus mājsaimniecības atkritumos!

Saskaņā ar Eiropas Savienības Direktīvu Nr.2012/19/ES par elektrisko un elektronisko iekārtu atkritumiem un to īstenojošiem aktiem valsts tiesību sistēmā vairs nelietojami elektroinstrumenti jāsavāc atsevišķi un jānodod videi nekaitīgai otrreizējai pārstrādei.

Neizniciniet izejvielas – tā vietā nogādājiet uz otrreizējo pārstrādes punktu.

Ierīce, piederumi un iepakojums ir jāpārstrādā videi nekaitīgā veidā. Otrreizējai pārstrādei paredzētās plastmasas daļas ir apzīmētas ar speciālu otrreizējās pārstrādes simbolu.

⚠ ***BRĪDINĀJUMS!***

Neizmetiet akumulatorus sadzīves atkritumos, ugunī vai ūdenī. Nemēģiniet atvērt izlietotos akumulatorus.
Tikai ES valstīm:

Saskaņā ar Regulu Nr. 2023/1542 bojātie vai izlietotie akumulatori ir jāpārstrādā.

i ***PIEZĪME***

Lūdzu, jautājiet savam izplatītājam par utilizācijas iespējām!

CE-Atbilstības deklarācija

Atbilstības deklarācijas ir iekļautas šīs lietošanas rokasgrāmatas 1. pielikumā.

Atbrīvojums no atbildības

Ražotājs un viņa pārstāvis nav atbildīgi par jebkādu kaitējumu un zaudēto peļņu, ko izraisījis pārtraukums uzņēmējdarbībā sakarā ar izstrādājuma lietošanu vai nelietojamību. Ražotājs un viņa pārstāvis nav atbildīgi par jebkādiem bojājumiem, kas radušies nepareizas izstrādājuma izmantošanas rezultātā vai izmantojot izstrādājumu kopā ar citu ražotāju izstrādājumiem.

- *"تعليمات السلامة العامة" المتعلقة بالتعامل مع الآلات العاملة بالطاقة الواردة في الدليل المرفق (رقم المنشور: 519513)،*
- *القواعد والتوجيهات المطبقة في الوقت الحالي لمنع وقوع الحوادث.*

هذه الآلة العاملة بالطاقة من الآلات الحديثة وتم تصميمها وفقًا لتوجيهات السلامة المعترف بها. بالرغم من ذلك، ففي أثناء استخدام الآلة، قد تصبح مصدر خطر على حياة المستخدم وأطرافه، أو على أي شخص آخر، أو قد تتعرض الآلة أو الممتلكات الأخرى للضرر.

لا يجب استخدام الآلة العاملة بالطاقة إلا

- *للغرض المحدد للاستخدام فقط*
- *وأن تكون في حالة ممتازة.*

يجب إصلاح الأعطال المتعلقة بالسلامة على الفور.

الغرض المحدد للاستخدام

مسمار طلقات المسامير مخصص

- للاستخدام التجاري في الأماكن الصناعية والتجارية،
- لتثبيت المسامير في قطع العمل الخشبية.

تعليمات السلامة الخاصة بمسدس طلقات المسامير

تحذير!

اقرأ جميع تحذيرات السلامة والتعليمات والرسوم التوضيحية والمواصفات المرفقة مع هذه الآلة. *عدم اتباع جميع التعليمات الواردة أدناه قد يؤدي إلى حدوث صدمة كهربائية أو نشوب حريق أو التعرض للإصابة، أحدها أو جميعها. احتفظ بجميع التحذيرات والتعليمات للرجوع إليها في المستقبل.*

- إفترض دائمًا أن الآلة تحتوي على عناصر تثبيت. يمكن أن يؤدي التعامل بإهمال مع مسدس المسامير إلى إطلاق المسامير بشكل غير متوقع ووقوع إصابات جسدية.
- لا توجه الآلة نحوك أو تجاه أي شخص قريب منك. لأن التشغيل غير المتوقع قد يؤدي إلى إطلاق عناصر تثبيت، مما سيتسبب في وقوع إصابات.
- لا تقم بتشغيل الآلة ما لم يتم تثبيت الآلة بقوة مقابل قطعة العمل. إذا لم تكن الآلة ملامسة لقطعة العمل، فقد ينحرف عنصر التثبيت بعيدًا عن هدفك.
- افصل الآلة عن مصدر الطاقة عندما تنحصر عناصر التثبيت فيها. في أثناء إزالة مسمار عالق، قد يتم تشغيل مسدس المسامير عن طريق الخطأ إذا كان موصلًا بالتيار.
- توخّ الحذر في أثناء إزالة عناصر التثبيت العالقة من الآلة. فقد تكون الآلية واقعة تحت ضغط، وهو ما قد يؤدي إلى إطلاق المسامير عنوة عند محاولة إزالة المسامير العالقة.
- لا تستخدم مسدس المسامير هذا لتثبيت الكابلات الكهربائية. فهو غير مصمم لتركيب الكابلات الكهربائية، وقد يؤدي إلى إتلاف عزل الكابلات الكهربائية مما يتسبب في حدوث صدمة كهربائية أو مخاطر نشوب

المحتويات

الرموز المستخدمة في هذا الدليل	220
الرموز الموجودة على المنتج	220
معلومات سلامة هامة	220
الضوضاء والاهتزاز	221
البيانات الفنية	221
نظرة عامة	221
تعليمات التشغيل	222
النقل	225
الصيانة والعناية	225
معلومات التخلص من المنتج	226
بيان المطابقة المتوافق مع المعايير الأوروبية EC	226
إعفاء من المسؤولية	226

الرموز المستخدمة في هذا الدليل

تحذير!

يشير إلى وجود خطر وشيك. عدم مراعاة هذا التحذير قد يؤدي إلى الوفاة أو التعرض لإصابات خطيرة للغاية.

تنبيه!

يشير إلى حالة خطيرة محتملة. عدم مراعاة هذا التحذير قد يؤدي إلى إصابة خفيفة أو تلف الممتلكات.

ملاحظة

يشير إلى نصائح التطبيق والمعلومات الهامة.

الرموز الموجودة على المنتج


قبل استخدام البطارية، اقرأ دليل التشغيل.


ارتدِ معدات حماية العينين والأذنين


معلومات التخلص من الآلات القديمة (انظر الصفحة 226)


علامة الاتحاد الأوروبي EC


علامة تقييم المطابقة ACKU

معلومات سلامة هامة

تحذير!

قبل استخدام الآلة العاملة بالطاقة، يُرجى قراءة ما يلي والالتزام به:

- *تعليمات التشغيل هذه،*

85 ديسيبل(أ).

البيانات الفنية

نوع المنتج		NF 50-90 18 EC
المنتج		مسدس طلقات المسامير
الجهد المقدر	تيار جهد مستمر	18
سعة المخزن	scp	53
سعة المخزن الطويل	scp	96
نوع المسمار	مم	الطول: 90-50
مم	مم	القطر: 3.3 – 2.8
زاوية التجميع	درجة	34-30
الوزن	كجم	*4.3
البطارية	18 فولت	18…PA سلسلة 18…PA PX سلسلة
نطاق الشاحن		سلسلة AC 18… سلسلة AC 18/12…
درجة حرارة الشحن		40~0 درجة مئوية
درجة حرارة التشغيل		40~10- درجة مئوية
درجة حرارة التخزين		50~20- درجة مئوية

* تم القياس من دون البطارية (يمكنك التعرف على وزن البطارية من خلال الموقع الإلكتروني sloot-xelf.www moc)، من دون الآلة.

نظرة عامة (انظر الشكل A)

ترقيم خصائص المنتج تشير إلى الصور الخاصة بالآلة في صفحة الرسوم التوضيحية.

1. نقطة الاتصال بقطعة العمل
2. مُحدد العمق
3. مصباح إضاءة منطقة العمل بلمبات DEL
4. المفتاح الزنبركي
5. المقبض
6. دافع المخزن
7. ذراع تحرير الدافع
8. نوافذ مؤشر المسامير
9. وضع التشغيل بالتلامس
01. زر تحديد الوضع
11. مفتاح الطاقة
21. وضع التشغيل المتسلسل الفردي
31. الخطاف المدمج
41. مكان تخزين مفتاح ألانكيه

حريق.

- أمسك بالآلة العاملة بالطاقة من أسطح الإمساك المعزولة، وذلك عند القيام بأعمال قد يلحق فيها ملحق القطع أو أداة الربط بأسلاك مخفية. قد يتلامس ملحق القطع وأداة الربط مع سلك تيار "جار"، وهو ما يجعل الأجزاء المعدنية المكشوفة بالآلة "مكهربة" ويتسبب في إصابة مشغل الآلة بصدمة كهربائية.

الضوضاء والاهتزاز

تم تحديد مستويات الضوضاء والاهتزاز وفقًا للمعيار NE 54706.

مستوى الضوضاء المقدر A للآلة العاملة بالطاقة هو عادة:

- مستوى ضغط الصوت L_{pA}: – 29 ديسيبل(أ)
- مستوى قوة الصوت L_{WA}: – 103 ديسيبل(أ)
- نسبة الشك: – K = 3 ديسيبل
- القيمة الكلية للاهتزاز:
- قيمة الانبعاثات a_h: – 5.8 م/ثانية²
- نسبة الشك: – K = 1.5 م/ثانية²
- اهتزازات صدمية متكررة (p_F) – K = 3069 م/ثانية²
- نسبة الشك: – K = 1042 م/ثانية²

تنبيه!

تنطبق القيم المقاسة المحددة على الآلات العاملة بالطاقة الجديدة. الاستخدام اليومي يتسبب في تغيّر قيم الضوضاء والاهتزاز.

ملاحظة

تم قياس قيمة (قيم) الاهتزاز الإجمالية المعلنة وقيمة (قيم) انبعاث الضوضاء المعلنة وفقًا لطريقة اختبار قياسية ويمكن استخدامها لمقارنة أداة بأخرى؛ كما يمكن استخدامها أيضًا في تقييم أولي للتعرض.

يمثل مستوى انبعاث الاهتزاز وقيمة (قيم) انبعاث الضوضاء المعلنة التطبيقات الرئيسية للأداة. ومع ذلك، إذا تم استخدام الأداة في تطبيقات مختلفة، أو مع ملحقات مختلفة، أو تم صيانتها بشكل سيئ، فقد تختلف قيم انبعاث الاهتزاز والضوضاء. قد يؤدي ذلك إلى زيادة مستوى التعرض بشكل كبير طوال فترة العمل الإجمالية.

لإجراء تقدير دقيق لمستوى التعرض للاهتزاز وقيمة (قيم) انبعاث الضوضاء، من الضروري أيضًا مراعاة الأوقات التي يتم فيها إيقاف تشغيل الأداة أو تشغيلها دون استخدامها فعليًا. قد يؤدي ذلك إلى تقليل مستوى التعرض بشكل كبير طوال فترة العمل الإجمالية.

حدد تدابير سلامة إضافية لحماية المشغل من تأثيرات الاهتزاز والضوضاء مثل: صيانة الأداة والملحقات، الحفاظ على دفء اليدين، وتنظيم أنماط العمل.

تنبيه!

ارتدِ واقيات للأذن ذات مستوى ضغط صوتي أعلى من

البطارية. لأن الأجزاء المعدنية المفكوكة قد تتسبب في عمل دائرة قصر (ماس كهربائي) بين أطراف التوصيل، أو انفجار، أو خطر نشوب حريق!

خطاف الحزام (انظر الشكل C)

يتم شحن آلتك مع خطاف حزام قابل للإزالة (61) يمكن وضعه على أي جانب من الآلة. يمكن استخدام الخطاف لتعليق الآلة على حزام.

تركيب الخطاف في الآلة:

- اخلع البطارية.
- قم بمحاذاة الخطاف مع الثقوب الموجودة في قاعدة الآلة.
- أدخل المسمار واربطه بإحكام باستخدام مفتاح ألانكيه المرفق (51).

إزالة الخطاف من الآلة:

- اخلع البطارية.
- استخدم مفتاح ألانكيه لفك المسمار وإزالة الخطاف.

الخطاف المدمج (انظر الشكل D)

⚠ ***تحذير!***

لتقليل خطر الإصابة من سقوط مسدس طلقات المسامير على المشغلين أو المرافقين، لا تعلّق الآلة باستخدام الخطاف المدمج في مكان مرتفع أو على سطح غير مستقر محتمل، وتأكد من أنها مدعومة بشكل آمن. لا تعلق مسدس المسامير من أي أسلاك كهربائية. *تأكد من إبقاء المنطقة أسفل الآلة خالية لتقليل خطر سقوط الآلة والارتطام بشخص أو شيء أدناها. استخدم فقط الخطاف المخصص لتعليق مسدس المسامير. قد يؤدي استخدام الخطاف لتعليق أي شيء آخر إلى وقوع إصابة خطيرة. لا تستخدم الخطاف للوصول إلى شيء آخر، وكذلك لا تستخدمه لدعم وزنك في أي موقف.*

⚠ ***تحذير!***

تأكد من تثبيت الخطاف المدمج بشكل صحيح في الآلة باستخدام مسمارين. لا تستخدم أي خطاطيف أو مسامير تالفة. *قبل الاستخدام، تحقق دائمًا من عدم وجود أضرار أو شقوق أو تشوهات، وتأكد من إحكام ربط المسامير. استخدم مفتاح ألانكيه المرفق لربط المسامير عند اللزوم.*

الخطاف المدمج (31) يكون مثبتًا من قبل المصنع على مسدس طلقات المسامير.

للاستخدام، قم بتدوير الخطاف المدمج إلى أعلى إلى أن يستقر في وضع الفتح. عندما لا يكون قيد الاستخدام، قم دائمًا بتدوير الخطاف المدمج إلى الخلف إلى أن يستقر في وضع الغلق.

لتحميل المسامير أو إزالتها (انظر الشكل E)

⚠ ***تحذير!***

أزل البطارية من الآلة قبل تحميل المسامير أو إزالتها. *لأن عدم اتباع هذه التعليمات قد يتسبب في حدوث إصابات جسدية خطيرة.*

⚠ ***تحذير!***

أبق الآلة موجهة بعيدًا عن نفسك وعن الآخرين عند

51. مفتاح ألانكيه
61. خطاف الحزام
71. غطاء أمان مانع للانزلاق (×3)
81. أطراف مانعة للخدوش (×3)

لا يمكن استخدام الطرف المانع للخدوش وغطاء الحماية من الانزلاق في نفس الوقت. أزل غطاء الحماية من الانزلاق من آلية نقطة الاتصال بقطعة العمل، ثم قم بتركيب الطرف المانع للخدوش.

تعليمات التشغيل

⚠ ***تحذير!***

اخلع البطارية قبل إجراء أي أعمال على الآلة العاملة بالطاقة.

قبل تشغيل الآلة العاملة بالطاقة

قم بإخراج الآلة العاملة بالطاقة والملحقات من العبوة، وتحقق من عدم تعرض أي أجزاء للفقدان أو التلف.

i ***ملاحظة***

البطاريات لا تكون مشحونة بالكامل عند استلامها. قبل التشغيل للمرة الأولى، اشحن البطاريات بالكامل. راجع دليل تشغيل الشاحن.

نصائح لإطالة عمر البطارية

⚠ ***تنبيه!***

- *لا تقم أبدًا بشحن البطاريات عند درجات حرارة أقل من 0 درجة مئوية أو أعلى من 04 درجة مئوية.*
- *لا تشحن البطاريات في بيئات ذات رطوبة جوية عالية أو درجة حرارة محيطة عالية.*
- *لا تقم بتغطية البطاريات والشاحن في أثناء عملية الشحن.*
- *اسحب قابس الشاحن من مصدر التيار في نهاية عملية الشحن.*

ترتفع درجة حرارة البطارية والشاحن في أثناء عملية الشحن. هذا أمر طبيعي تمامًا!

i ***ملاحظة***

اتبع تعليمات شحن البطارية الصحيحة الموضحة في دليل تشغيل البطارية.

إذا لم يتم استخدام البطاريات لفترة طويلة من الوقت، فقم بتخزينها مشحونة جزئيًا في مكان بارد.

تركيب/استبدال البطارية (انظر الشكل 1B-2B)

- اضغط على البطارية المشحونة إلى داخل الآلة العاملة بالطاقة إلى أن تسمع صوت نقرة, (انظر الشكل 1B).
- للخلع، اضغط على زر التحرير (1.) واسحب البطارية (2.) (انظر الشكل 2B).

⚠ ***تنبيه!***

عند عدم استخدام الجهاز، قم بحماية أطراف توصيل

	عمق أكبر

- أعد توصيل البطارية، وأعد تشغيل الآلة بالضغط مع الاستمرار على مفتاح الطاقة لمدة ثانية واحدة.
- قم بتثبيت مسمار اختبار بعد كل عملية ضبط إلى أن يتم ضبط العمق المطلوب.

ملاحظة: إذا كانت ضغط الهواء في الأسطوانة منخفضًا جدًا، فلن يتم دفع المسامير في الخشب بشكل صحيح. وفي هذه الحالة، يجب إرسال مسدس المسامير إلى مركز صيانة.

تثبيت المسامير (انظر الشكل G)

⚠ ***تحذير!***

لا تقم مطلقًا بتعطيل آلية نقطة الاتصال بقطعة العمل أو إعاقتها في أثناء تشغيل الآلة. *لأن فعل ذلك قد يتسبب في حدوث إصابات خطيرة محتملة.*

i ***ملاحظة***

إذا لم يتم اتخاذ أي إجراء آخر بعد الضغط على مفتاح الطاقة، يتم إيقاف تشغيل مسدس المسامير تلقائيًا بعد 30 دقيقة.

وضع التشغيل المتسلسل الفردي**:**
يتيح لك وضع التشغيل المتسلسل الفردي تثبيت المسامير بأعلى دقة.

- تأكد من تأمين قطعة العمل قبل إجراء أي أعمال.
- قم بتوصيل البطارية، وتشغيل الآلة بالضغط مع الاستمرار على مفتاح الطاقة (11) لمدة ثانية واحدة.
- اضغط بسرعة على زر تحديد الوضع (01) لاختيار وضع التشغيل المتسلسل الفردي "".
- أمسك الآلة بإحكام للحفاظ على تحكمك فيها.
- قم بتوجيه نقطة الاتصال بقطعة العمل (1) في الآلة نحو سطح العمل.
- ادفع الآلة على سطح العمل لضغط آلية نقطة الاتصال بقطعة العمل. ثم اعصر المفتاح الزنبركي (4) لتثبيت مسمار.
- حرر المفتاح الزنبركي وارفع مقدمة الآلة عن قطعة العمل لإكمال عملية تثبيت المسامير.
- كرر الخطوات لتثبيت المزيد من المسامير.

ملاحظة: استمر في عصر الزناد إلى أن تكتمل دورة الدفع.
إذا لم يكن هناك أي إجراء لأكثر من 5 ثوانٍ بعد الضغط على آلية نقطة الاتصال بقطعة العمل من دون تحريرها، فسوف يتم قفل عملية التثبيت إلى أن يحرر المستخدم كلًا من آلية نقطة الاتصال بقطعة العمل والمفتاح الزنبركي ويحاول مرة أخرى.

وضع التشغيل بالتلامس**:**
يسمح وضع التشغيل بالتلامس بتثبيت المسامير المتكررة بسرعة كبيرة.

- تأكد من تأمين قطعة العمل قبل إجراء أي أعمال.
- قم بتوصيل البطارية، وتشغيل الآلة بالضغط مع الاستمرار على مفتاح الطاقة (11) لمدة ثانية واحدة.
- اضغط بسرعة على زر تحديد الوضع (01) لاختيار *تحميل المسامير.* *لأن عدم اتباع هذه التعليمات من المحتمل أن يتسبب في حدوث إصابات جسدية خطيرة.*

⚠ ***تحذير!***

استخدم فقط المسامير الموصى باستخدامها مع هذه الآلة. *يمكن أن يؤدي استخدام أي مسامير أخرى إلى خلل في الآلة، مما قد يتسبب في حدوث إصابات خطيرة.*

⚠ ***تحذير!***

لا تقم مطلقًا بتحميل المسامير مع تفعيل نقطة الاتصال بقطعة العمل أو الزناد. *لأن فعل ذلك قد يتسبب في حدوث إصابات شخصية خطيرة محتملة.*

⚠ ***تنبيه!***

لا تدع دافع المخزن يرتد دون توجيهه. *فقد يتسبب ذلك في تلف دافع المخزن، ويكون هناك خطر انحصار أصابعك.*

لتحميل المسامير**:**

- اخلع البطارية.
- مع توجيه مقدمة الآلة بعيدًا عنك أو الآخرين، أدخل المسامير في الفتحة (E-1) في نهاية المخزن وادفع المسامير إلى الأمام.
- اضغط مع الاستمرار على ذراع تحرير الدافع (7)، وحرك دافع المخزن (6) إلى الخلف إلى ما بعد نهاية المسامير.
- استمر في إمساك دافع المخزن، ولكن حرر ذراع تحرير الدافع. حرك الدافع ببطء إلى الأمام إلى أن يستقر على المسامير.
- أعد توصيل البطارية، وأعد تشغيل مسدس المسامير بالضغط مع الاستمرار على مفتاح الطاقة لمدة ثانية واحدة.
- يمكنك متابعة عدد المسامير المتبقية من خلال نوافذ مؤشر المسامير (8)، وتحميل المزيد من المسامير حسب الحاجة.

لإزالة المسامير:

- اخلع البطارية.
- اضغط مع الاستمرار على ذراع تحرير الدافع (7) وحرك الدافع ببطء إلى مقدمة المخزن.
- حرر الذراع وأزل المسامير.

ضبط عمق التثبيت (انظر الشكل F)

⚠ ***تحذير!***

احرص دائمًا على توجيه مسدس المسامير بعيدًا عنك وعن الأشخاص الآخرين عند إجراء أعمال الضبط. *لأن عدم فعل ذلك قد يتسبب في حدوث إصابات خطيرة.*
ننصحك باختبار عمق التثبيت على قطعة خردة لتحديد العمق المطلوب.

- اخلع البطارية.
- قم بتدوير محدد العمق (2) إلى اليسار أو اليمين لضبط العمق كما هو موضح على سهم العمق.

	عمق أقل

إزالة مسمار عالق (انظر الشكل J1-J2)

- إخلع البطارية.
- أزل المسامير من المخزن.
- فك المسامير الثلاثة (K-1) باستخدام مفتاح ألانكيه المرفق (51).
- أخرج المخزن.
- أزل المسمار العالق باستخدام مفك مفلطح الرأس أو كماشة إذا لزم الأمر.

تنبيه: لا تتلف/تخدش قناة المسامير أو آلية عمود الدفع. يجب أن ينزلق المفك دائمًا فوق المسمار عند الإزالة.

- أعد توصيل المخزن وثبته عن طريق ربط المسامير الثلاثة باستخدام مفتاح ألانكيه المرفق.
- أعد تحميل المسامير.
- أعد توصيل البطارية، وأعد تشغيل الآلة بالضغط مع الاستمرار على مفتاح الطاقة لمدة ثانية واحدة.

ملاحظة

قد يؤدي دفع المسامير بعمق شديد في المادة، أو العوالق الزائدة، أو المسامير العالقة إلى تعليق الطارق في موضعه السفلي. يمكن عادة إعادة الطارق إلى وضع التشغيل عن طريق الضغط على آلية نقطة الاتصال بقطعة العمل نحو قطعة خردة من الخشب والضغط على الزناد. يرجى الرجوع إلى الفصل ***"سحب الطارق الساقط"*** *في هذا الدليل.*

وضع الحماية من درجة الحرارة

سيحمي وضع الحماية من درجة الحرارة الآلة عند استخدامها في درجات حرارة شديدة البرودة/الحرارة (خارج نطاق درجة حرارة التشغيل المحيطة الموصى بها)، أو إذا كانت الآلة ترتفع درجة حرارتها أو تتجمد في أثناء الاستخدام. إذا حدث ذلك، فلن تعمل الآلة وستومض مصابيح DEL الخاصة بمفتاح الطاقة/المؤشر بالتناوب. اسمح للآلة بالتسخين أو التبريد قبل الاستخدام.

مؤشرات التشخيص

تقدم مصابيح DEL الخاصة بالمؤشر تحت مفتاح الطاقة (11) وزر الوضع (9 و21) أيضًا تنبيهات تشير إلى المشكلات في الآلة و/أو البطارية. يرجى مراجعة الجدول أدناه لتفسير المشكلة التي تشير إلى مصابيح DEL الوامضة والحلول الممكنة.

وضع التشغيل بالتلامس "".

- أمسك الآلة بإحكام للحفاظ على تحكمك فيها.
- اعصر المفتاح الزنبركي (4) مع الاستمرار.
- ادفع الآلة على سطح العمل لضغط آلية نقطة الاتصال بقطعة العمل (1) وتثبيت مسمار. استمر في عصر الزناد.
- انقل الآلة إلى مكان تثبيت المسمار التالي وادفع الآلة ناحية قطعة العمل لتثبيت مسمار آخر.
- حرر الزناد عند الانتهاء.

تنبيه: يظل وضع التشغيل بالتلامس محتفظًا بمنطق وضع التشغيل المتسلسل الفردي.

هذا يعني أنه يمكن أيضًا تشغيل الآلة عن طريق ضغط آلية نقطة الاتصال بقطعة العمل نحو السطح والضغط على المفتاح الزنبركي.

إذا لم يكن هناك أي إجراء لأكثر من 5 ثوانٍ بعد الضغط على آلية نقطة الاتصال بقطعة العمل أو المفتاح الزنبركي من دون تحريرهما، فسوف يتم قفل عملية التثبيت إلى أن يحرر المستخدم كلًا من آلية نقطة الاتصال بقطعة العمل والمفتاح الزنبركي ويحاول مرة أخرى.

قفل التشغيل عند نقص المسامير

عندما يحتوي المخزن على 4-5 مسامير فقط، فإن ميزة قفل التشغيل عند نقص المسامير لن تسمح بمواصلة التشغيل. لاستئناف التشغيل، أعد تحميل الآلة بالمسامير.

مصابيح إضاءة منطقة العمل DEL (انظر الشكل H)

ستضيء مصابيح إضاءة منطقة العمل DEL (3) عند الضغط على المفتاح الزنبركي (4) أو نقطة الاتصال بقطعة العمل (1). يؤدي هذا إلى توفير إضاءة إضافية لسطح قطعة العمل.

ستطفئ مصابيح إضاءة منطقة العمل DEL بعد حوالي 01 ثوانٍ من تحرير كل من المفتاح الزنبركي ونقطة الاتصال بقطعة العمل.

تثبيت المخزن الطويل (انظر الشكل I)

يمكن استبدال مخزن مسدس طلقات المسامير بمخزن طويل من الطراز FN 69 ME 05-09 (غير مرفق مع الآلة)، والذي يمكن أن يحمل ما يصل إلى 69 مسمارًا، مما يقلل الحاجة إلى إعادة التحميل خلال فترات الاستخدام الطويلة.

- أزل البطارية والمسامير من الآلة.
- فك المسامير الثلاثة باستخدام مفتاح ألانكيه المرفق مع مسدس المسامير.
- أزل المخزن الأصلي.
- قم بتوصيل المخزن الطويل بزاوية 03 درجة بمسدس طلقات المسامير وثبته عن طريق ربط المسامير الثلاثة الجديدة المرفقة باستخدام مفتاح ألانكيه.
- قم بتحميل المسامير.
- أعد تركيب البطارية، وأعد تشغيل الآلة.

المشكلة	مصباح المؤشر تحت مفتاح الطاقة	مصباح المؤشر	مصباح المؤشر تحت
درجة حرارة البطارية مرتفعة جدا.	وامض	مطفأ	مطفأ
جهد البطارية منخفض.	وامض	مطفأ	مطفأ
درجة حرارة المكونات الإلكترونية مرتفعة جداً بعد التشغيل المستمر.	مطفأ		وامض بالتناوب
اتصال ضعيف أو خلل آخر في الاتصال الكهربائي	مطفأ	مطفأ	مطفأ
الآلة تتباطأ. دائرة قصر (ماس كهربائي)	يومض بشكل متزامن		
خلل في المكونات الإلكترونية.	مطفأ		يومض بشكل متزامن

الحل
اترك البطارية إلى أن تبرد أو استخدم بطارية أخرى.
اترك الآلة إلى أن تبرد.
أخرج البطارية وأعد تركيبها، ثم أعد تشغيل الآلة. أو اتصل بمركز خدمة عملاء معتمد لإجراء الإصلاحات.
أعد تشغيل الآلة. أو اتصل بمركز خدمة عملاء معتمد لإجراء الإصلاحات.
اتصل بمركز خدمة عملاء معتمد لإجراء الإصلاحات.

سحب الطارق الساقط (انظر الشكل K)

- أخرج البطارية وأزل كل المسامير.
- اضبط محدد العمق (2) إلى الحد الأدنى من العمق.
- أعد إدخال البطارية، ثم اضغط مع الاستمرار على مفتاح الطاقة (11) لمدة ثانية واحدة.
- اسحب دافع المخزن (6) إلى الخلف وثبته.
- اضغط على نقطة الاتصال بقطعة العمل (1) ناحية قطعة العمل.
- اعصر المفتاح الزنبركي (4).
- وسيتم سحب الطارق.
- أعد تحميل المسامير.

النقل

تخضع بطاريات الليثيوم-أيون لمتطلبات تشريعات المواد الخطرة.
يجب أن يتم نقل هذه البطاريات وفقًا للأحكام واللوائح المحلية والوطنية والدولية.
يمكن للمستخدمين نقل هذه البطاريات بريًا من دون الحاجة إلى مزيد من المتطلبات.
يخضع النقل التجاري لبطاريات الليثيوم-أيون بواسطة شركات الشحن إلى لوائح نقل البضائع الخطرة. لا يجوز إجراء تحضيرات الشحن والنقل إلا من قبل أشخاص مدربين بشكل مناسب. يجب أن يتم الإشراف على العملية بأكملها بشكل احترافي.
يجب مراعاة النقاط التالية عند نقل البطاريات القابلة لإعادة الشحن:
تأكد من أن أطراف اتصال البطارية محمية ومعزولة لمنع حدوث ماس كهربائي.
تأكد من تأمين البطارية ضد الحركة داخل العبوة.
لا يجوز نقل البطاريات التالفة أو التي بها تسريب.
تواصل مع بشركة الشحن الخاصة بك للحصول على مزيد من المعلومات.

تنبيه!
لا يجب نقل البطاريات التي تحتوي على هيكل تالف.

الصيانة والعناية

تحذير!
قبل إجراء أي أعمال على الآلة العاملة بالطاقة، أزل البطارية من الآلة.

التنظيف

تنبيه!
عند التنظيف باستخدام الهواء المضغوط الجاف، احرص دائمًا على ارتداء نظارات حماية.
نظف الآلة العاملة بالطاقة وفتحات التهوية بانتظام. يعتمد مدى تكرار التنظيف على المواد التي تم التعامل معها ومدة الاستخدام. قم بنفخ الهيكل الداخلي والمحرك بالهواء الجاف المضغوط لتنظيفهم.

الإصلاحات

يجب تنفيذ الإصلاحات من قبل مركز خدمة عملاء معتمد فقط.

ملاحظة
لا تفك المسامير الموجودة في الهيكل في أثناء فترة الضمان. إن عدم الامتثال لهذا المطلب سوف يؤدي إلى إبطال أي مطالبات مستحقة بموجب ضمان الشركة المصنعة.

قطع الغيار والملحقات

يمكنك التعرف على الملحقات الأخرى، وخاصة الأدوات والملحقات، من خلال قوائم منتجات الشركة الصانعة.
يمكنك التعرف على الصور التوضيحية وقوائم قطع الغيار من خلال صفحتنا الرئيسية: **moc.sloot-xelf.www.**

معلومات التخلص من المنتج

⚠ ***تحذير!***
عندما تصبح الآلات العاملة بالطاقة غير صالحة للاستعمال:
– *وبالنسبة للآلة العاملة بالبطارية، قم بخلع البطارية.*
دول الاتحاد الأوروبي فقط

لا تتخلص من الآلات الكهربائية في النفايات المنزلية!
وفقًا للتوجيه الأوروبي UE/91/2102 الخاص بنفايات الأجهزة الكهربائية والإلكترونية مع اتباع القانون المحلي، يجب جمع الآلات الكهربائية المستهلكة بشكل منفصل وإعادة تدويرها بطريقة صديقة للبيئة.

استخلاص المواد الخام بدلاً من التخلص في النفايات.

تجب إعادة تدوير الجهاز والملحقات ومكونات التغليف بطريقة صديقة للبيئة. يتم تحديد الأجزاء البلاستيكية لعملية إعادة التدوير وفقًا لنوع المادة.

⚠ ***تحذير!***
لا تتخلص من البطاريات في النفايات المنزلية أو النيران أو الماء. لا تفتح البطاريات المستهلكة.
دول الاتحاد الأوروبي فقط:
وفقًا للتوجيه 2451/3202، تجب إعادة تدوير البطاريات المعطوبة أو المستهلكة.

i ***ملاحظة***
يُرجى الاستفسار من الوكيل المتواجد في منطقتك عن خيارات التخلص من المنتج!

CE- إعلان المطابقة

إعلانات المطابقة مرفقة في الملحق رقم 1 من دليل التعليمات هذا.

إعفاء من المسؤولية

لا تتحمل الشركة الصانعة وممثليها أي مسؤولية عن أي ضرر أو فوائد ضائعة بسبب تعطل العمل الناتج عن المنتج أو بسبب عدم صلاحية المنتج للاستخدام.
لا تتحمل الشركة الصانعة وممثليها أي مسؤولية عن أي ضرر ينتج عن الاستخدام غير الصحيح للمنتج أو بسبب استخدام المنتج مع منتجات تخص شركات أخرى.

FLEX

Flex-Elektrowerkzeuge GmbH
Bahnhofstr. 15
71711 Steinheim/Murr
Germany
Tel. +49(0) 7144 828-0
Fax. +49(0) 7144 25899
info@flex-tools.com
www.flex-tools.com

FLEX Power Tools Limited
1&2 The Courtyard, Glory Park, Wooburn Green
Buckinghamshire, HP10 0DG
United Kingdom
Phone: +44 (0)1325 741 793
E-Mail: uk.sales@flex-tools.com





535671 / 07-2026 / No responsibility for typographical errors. Technical changes reserved