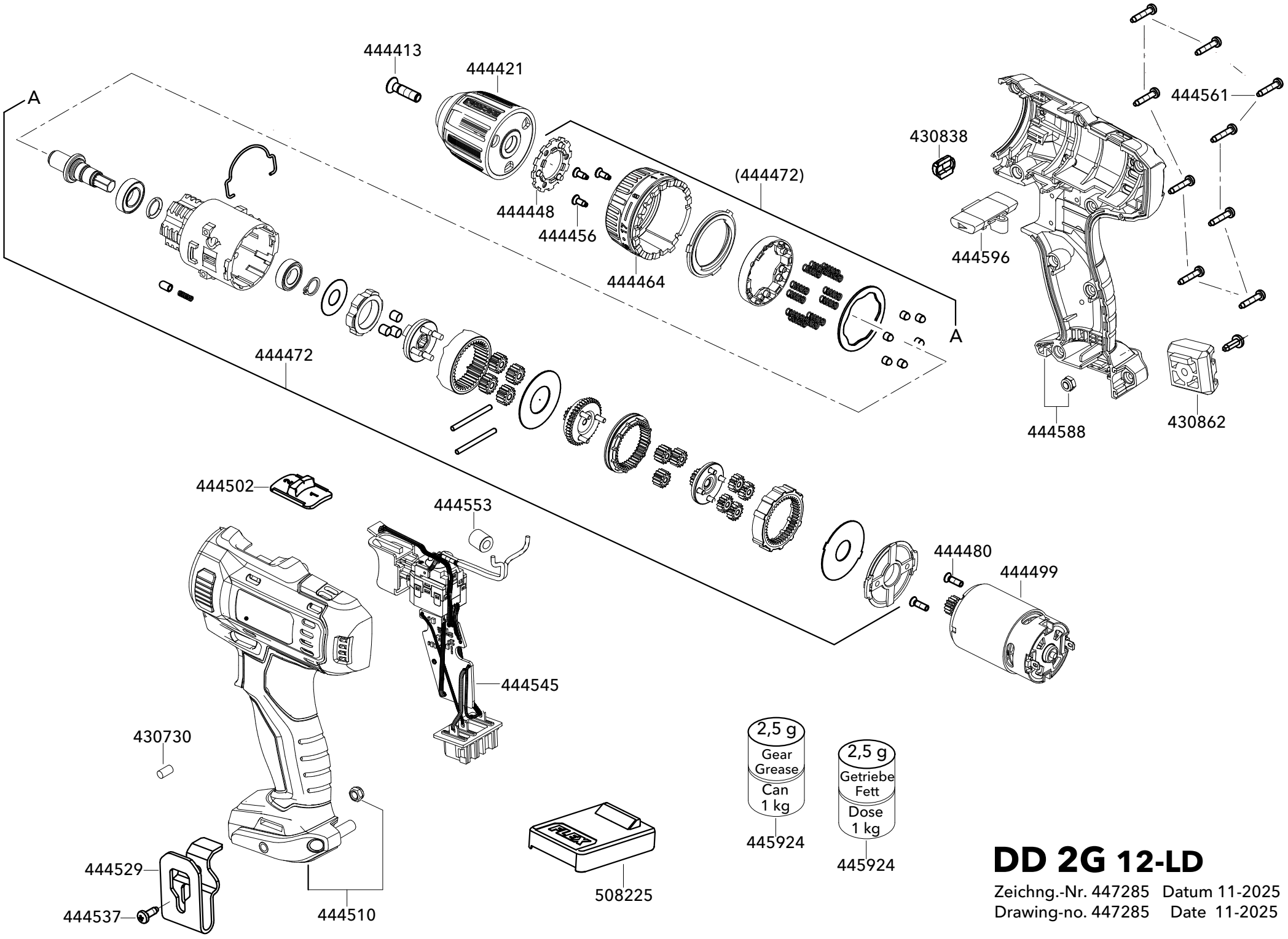

DD 2G 12-LD

Zeichng.-Nr. 447285 Datum 11-2025
Drawing-no. 447285 Date 11-2025