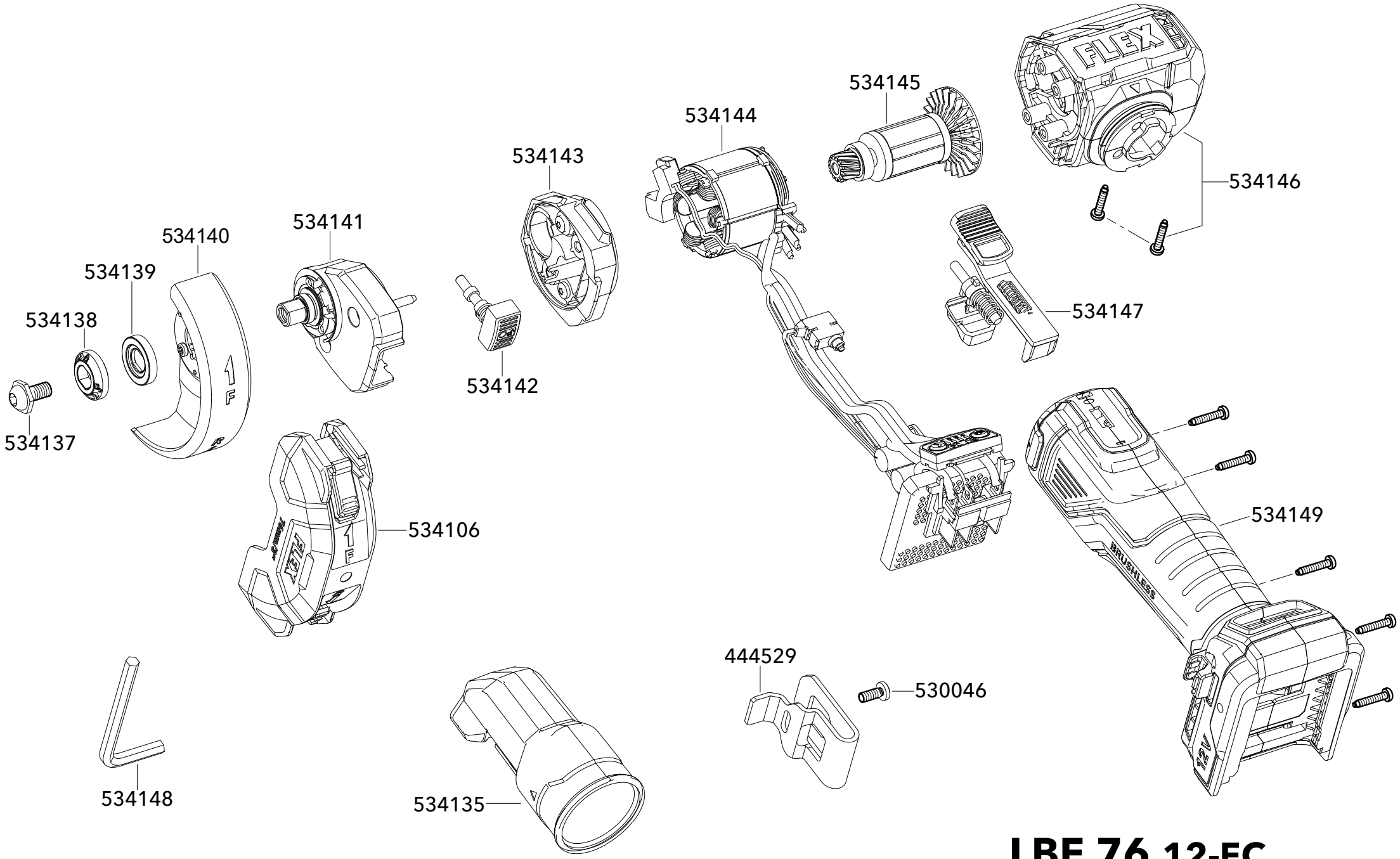

LBE 76 12-EC

Zeichng.-Nr. 534385 Datum 10-2024
Drawing-no. 534385 date 10-2024