534963
(VPE 20)

534964
R + L

534965
(4x)

534966
(4x)

534967

534968

534969
(VPE 8)

534970

534971
(VPE 2)

534972

534973

534974
(VPE 3)

534975

534976
(230/CEE)

Planeten-Getriebe
8 g Fett Grease
Planetary Gear
Dose Can 1 kg
402648

GE 5 NJ

Zeichng.-Nr. 534956 - Blatt 1 Datum 02-2026
Drawing-no. 534956 - page 1 Date 02-2026

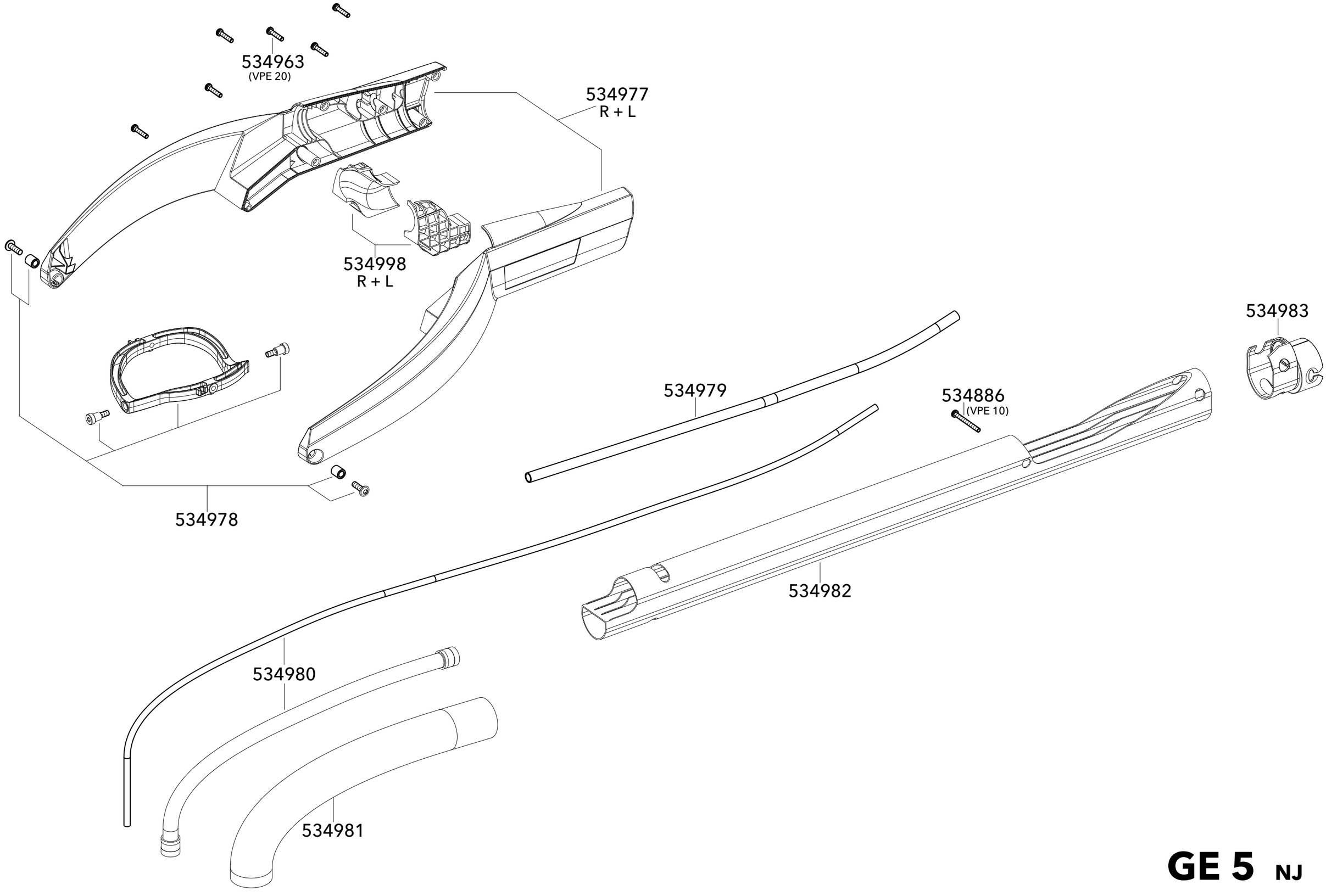

GE 5 NJ

Zeichng.-Nr. 534956 - Blatt 2 Datum 02-2026
Drawing-no. 534956 - page 2 Date 02-2026

Rundschleifkopf GE 5

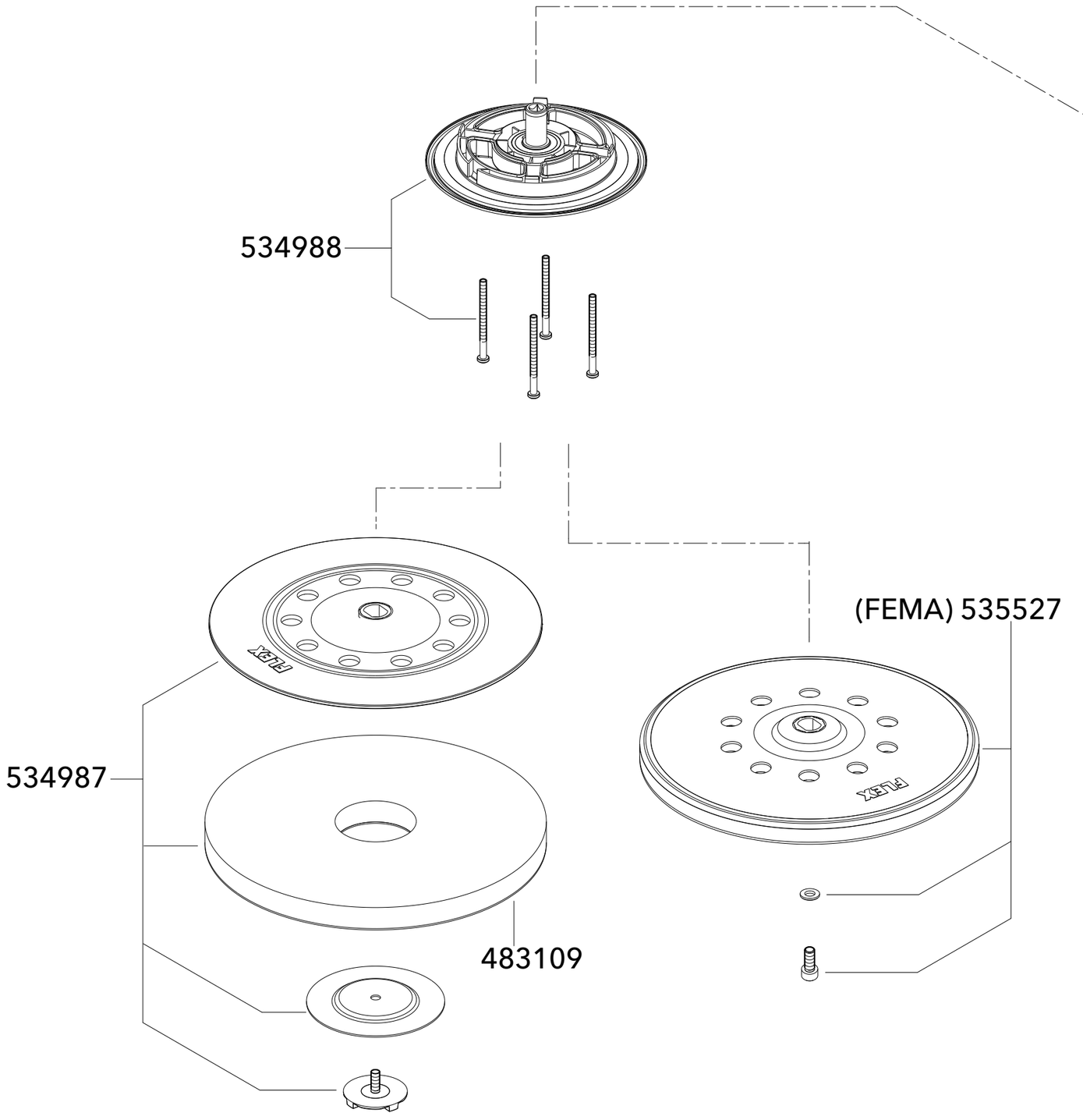

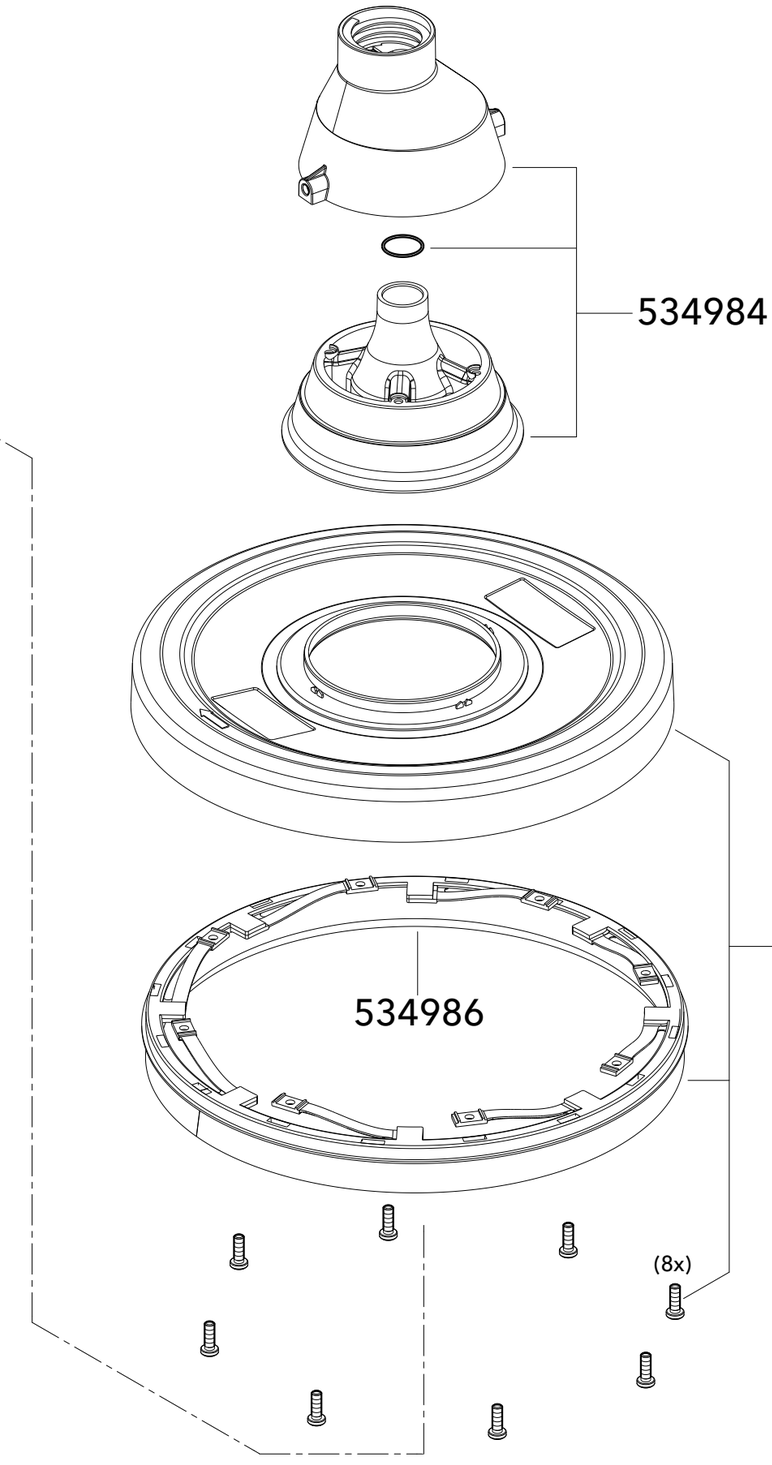

GE 5 NJ

Zeichng.-Nr. 534956 - Blatt 3 Datum 02-2026
Drawing-no. 534956 - page 3 Date 02-2026