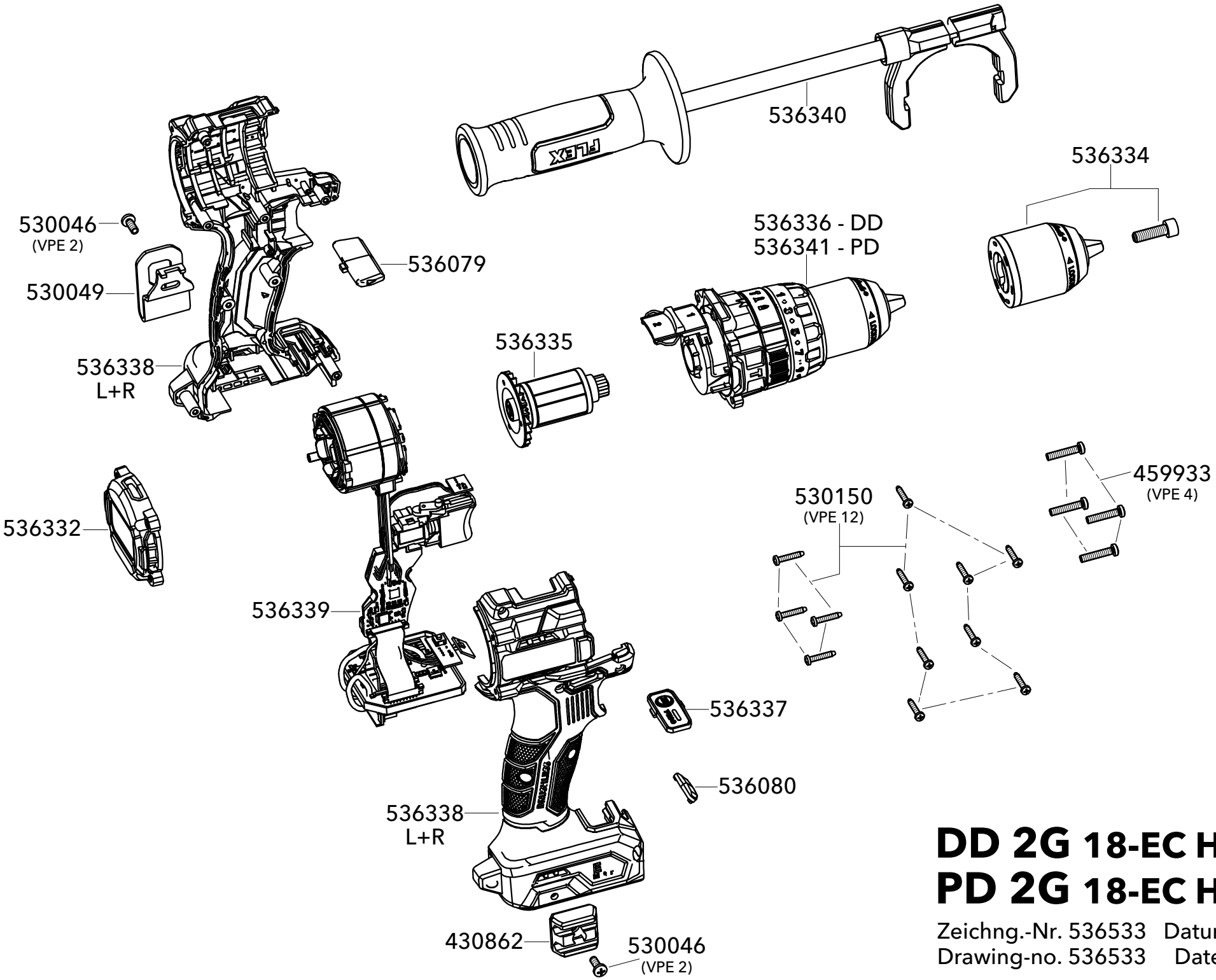

DD 2G 18-EC HD2
PD 2G 18-EC HD2

Zeichng.-Nr. 536533 Datum 11-2026
Drawing-no. 536533 Date 11-2026