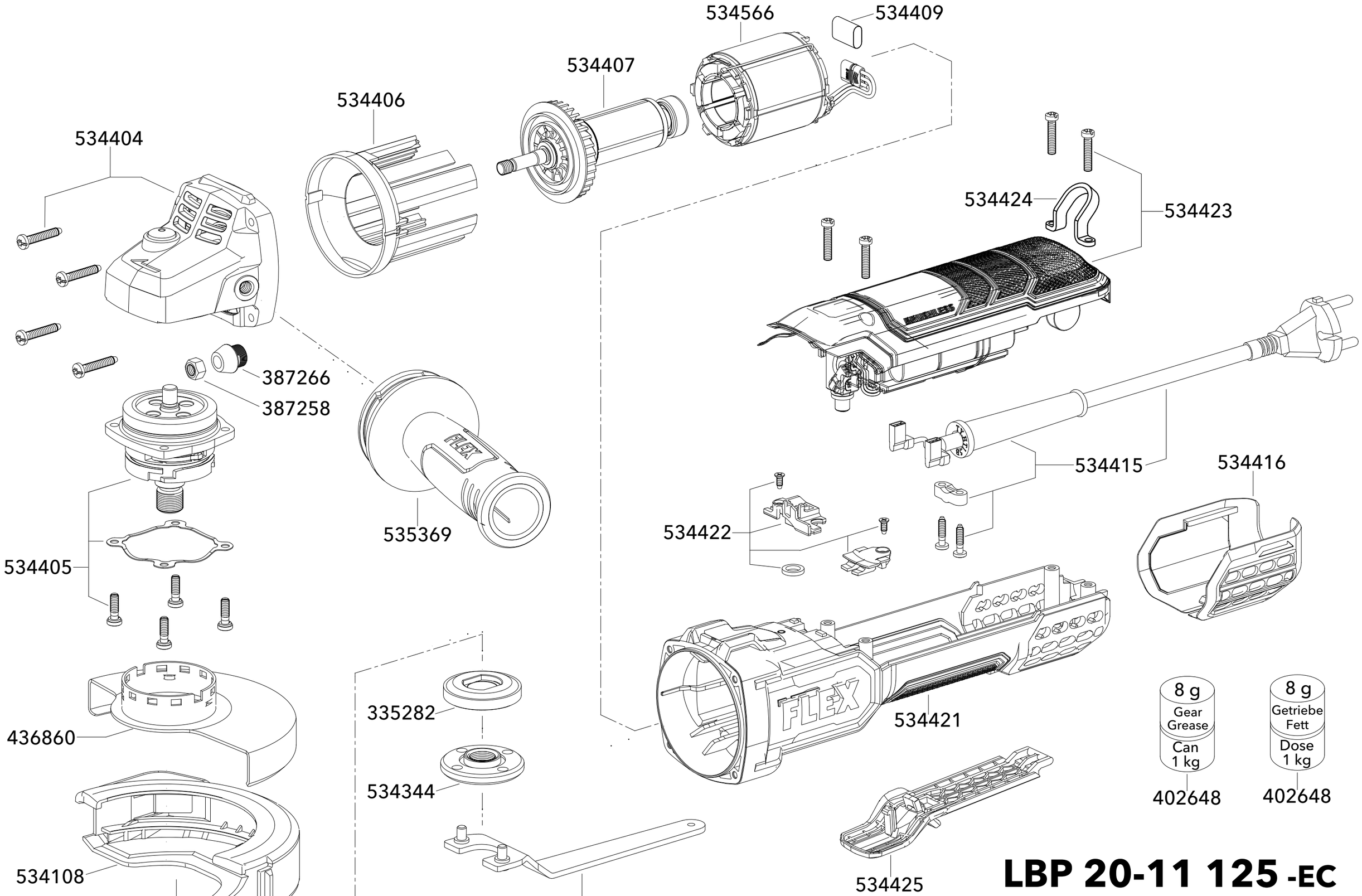

LBP 20-11 125 -EC

Zeichng.-Nr. 534440 Datum 07-2025
Drawing-no. 534440 Date 07-2025