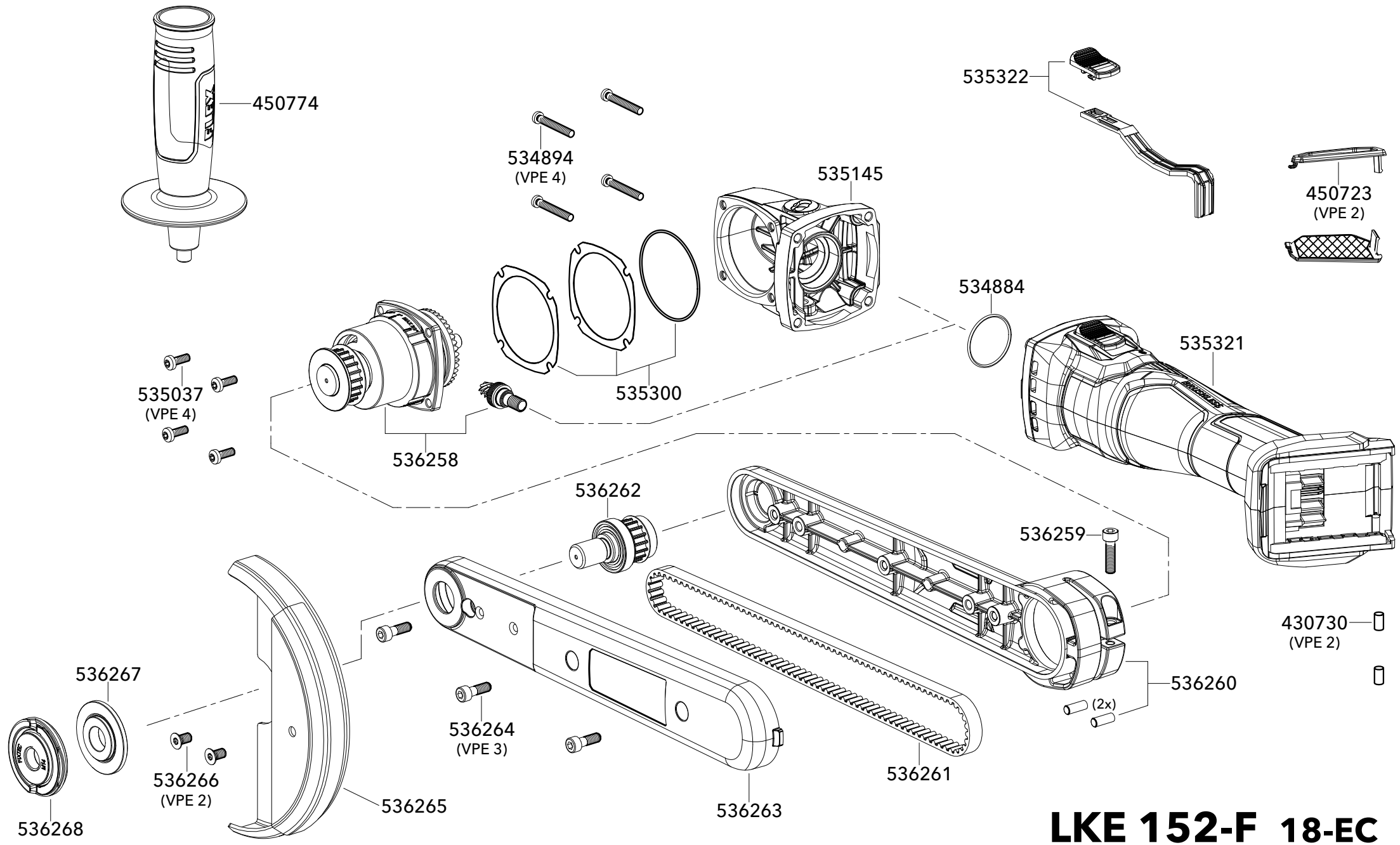

LKE 152-F 18-EC

Zeichng.-Nr. 536990 Datum 07-2026

Drawing-no. 536990 Date 07-2026