# ACH 14,4 Li

Teile-Nr. 349.992 08/2010

**Ersatzteilliste**
Spare parts List
Liste des Pièces de rechange
Lista de repuestos

Nur für Reparaturwerkstätten und Elektrofachkräfte
Only for specialized electrical personnel and repair-shops
Uniquement pour les ateliers de réparation et les électriciens qualifiés
Sólo para talleres de reparación y electricistas

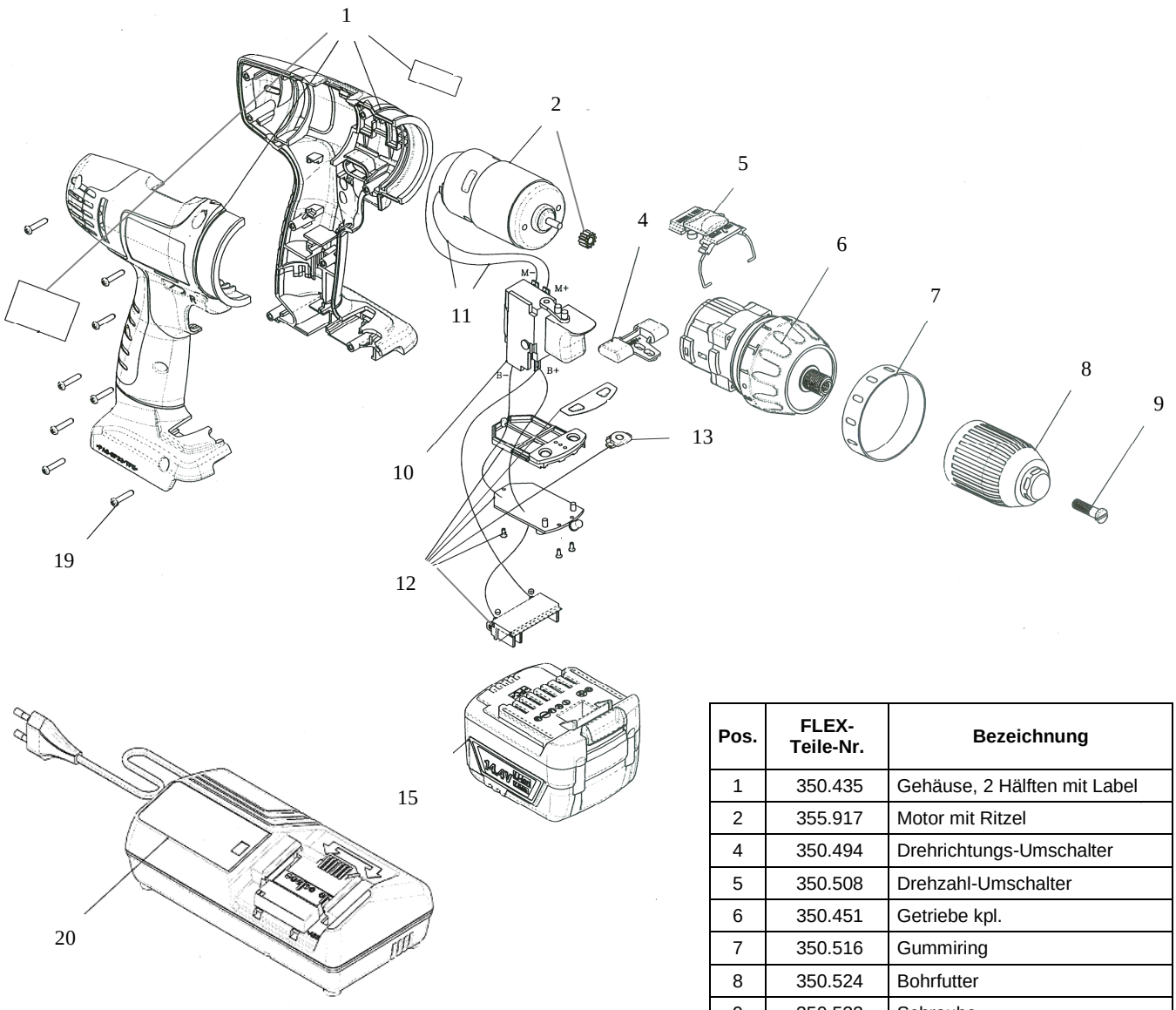


| Pos. | FLEX-Teile-Nr. | Bezeichnung |
|---|---|---|
| 1 | 350.435 | Gehäuse, 2 Hälften mit Label |
| 2 | 355.917 | Motor mit Ritzel |
| 4 | 350.494 | Drehrichtungs-Umschalter |
| 5 | 350.508 | Drehzahl-Umschalter |
| 6 | 350.451 | Getriebe kpl. |
| 7 | 350.516 | Gummiring |
| 8 | 350.524 | Bohrfutter |
| 9 | 350.532 | Schraube |
| 10 | 350.540 | Schalter |
| 11 | 350.559 | Litzen |
| 12 | 377.147 | Abdeckung kpl. |
| 13 | 377.155 | LED-Licht |
| 15 | 348.708 | Akku |
| 19 | 350.605 | Schraube |
| 20 | 348.694 | Ladegerät |

FLEX-Elektrowerkzeuge GmbH
Bahnhofstr. 15
71711 Steinheim/Murr

Tel. +49 (0) 7144 828-0
Fax +49 (0) 7144 25899

info@flex-tools.com
www.flex-tools.com

Änderungen vorbehalten
Modifications reserved
Modifications reservees
Salvo modificaciones