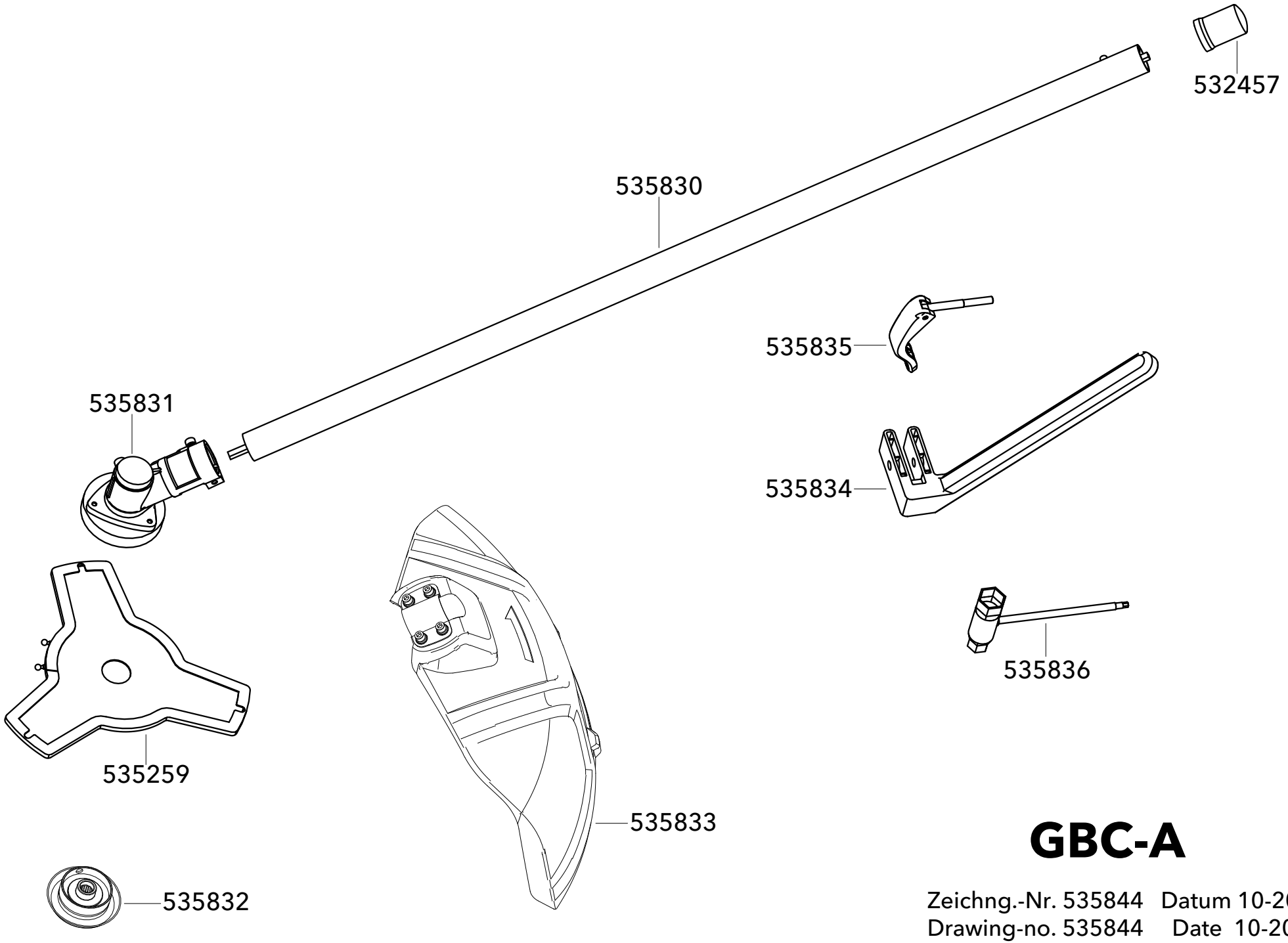

GBC-A

Zeichng.-Nr. 535844 Datum 10-2025
Drawing-no. 535844 Date 10-2025