FLEX

CG 310 18
CG 310/600 18

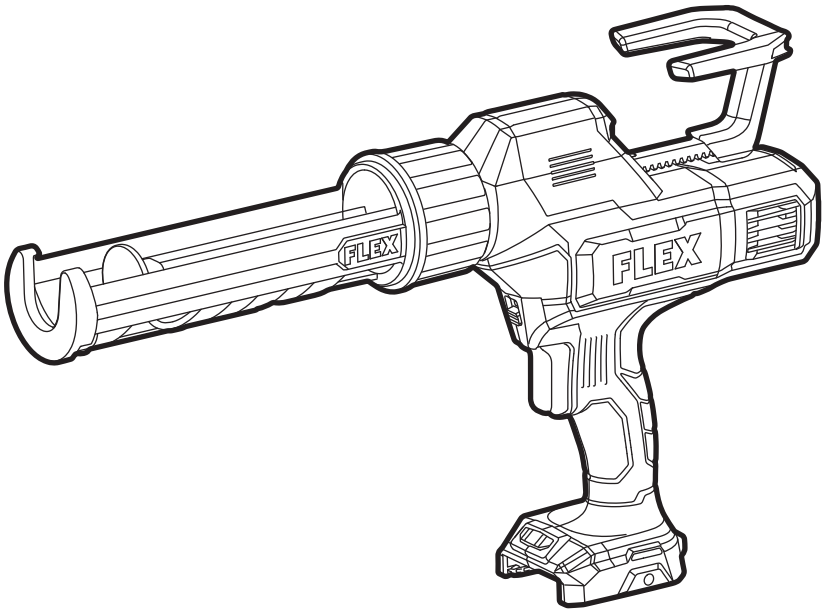

de Originalbetriebsanleitung 7

en Original operating instructions 15

fr Notice d'instructions d'origine 22

it Istruzioni per l'uso originali 30

es Instrucciones de funcionamiento originales 37

pt Instruções de serviço originais 45

nl Originele gebruiksaanwijzing 53

da Originale driftsvejledning 60

no Originale driftsanvisningen 67

sv Originalbruksanvisning 74

fi Alkuperäinen käyttöohjekirja 81

el Αυθεντικές οδηγίες χειρισμού 88

tr Orijinal işletme kılavuzu 96

pl Instrukcja oryginalna 103

hu Eredeti üzemeltetési útmutató 110

cs Originální návod k obsluze 117

sk Originálny návod na obsluhu 123

hr Originalna uputa za rad 130

sl Izvirno navodilo za obratovanje 137

ro Instrucţiuni de funcţionare originale 144

bg Оригинално упътване за експлоатация 151

ru Оригинальная инструкция по эксплуатации 159

et Originaalkasutusjuhend 167

lt Originali naudojimo instrukcija 174

lv Lietošanas pamācības oriģināls 181

ar ترجمة لإرشادات التشغيل الأصلية 188

A

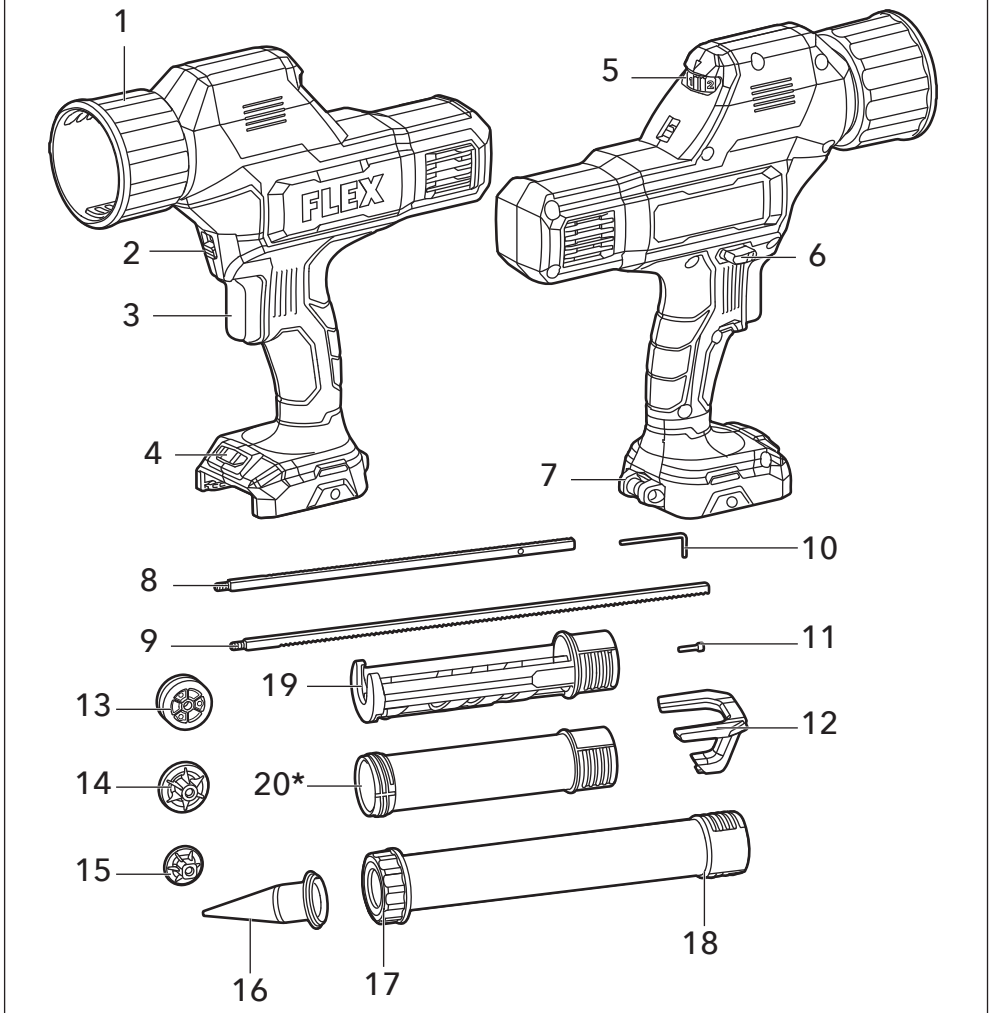

*** NOT STANDARD INCLUDED**

B

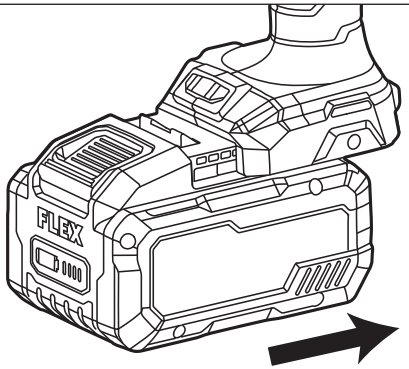

C

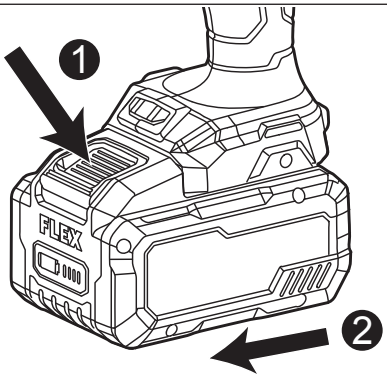

D

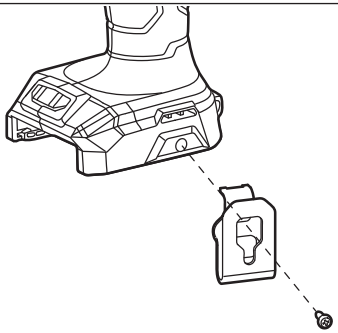

E

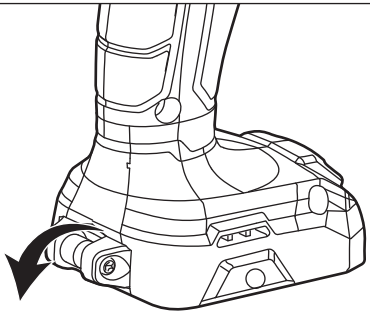

F1

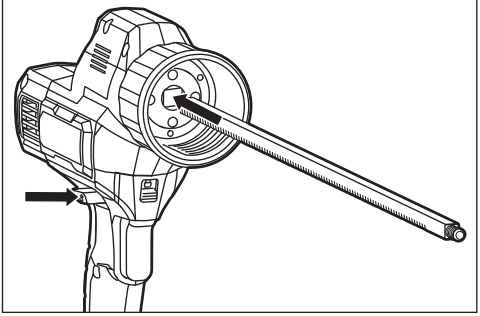

F2

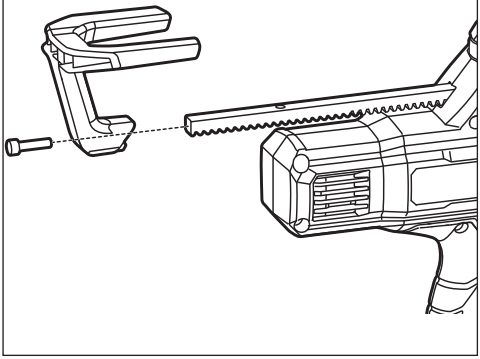

G

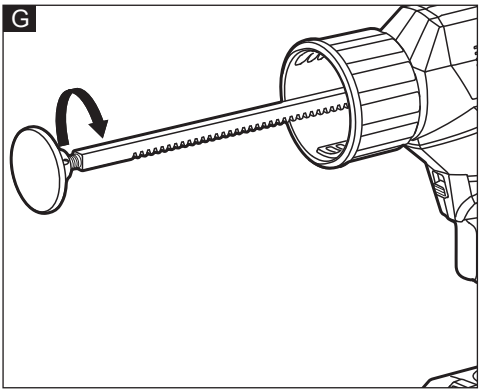

H1

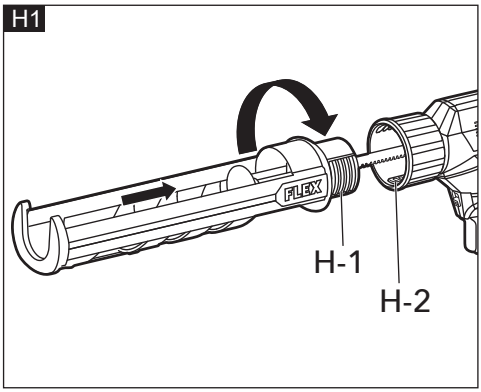

H2

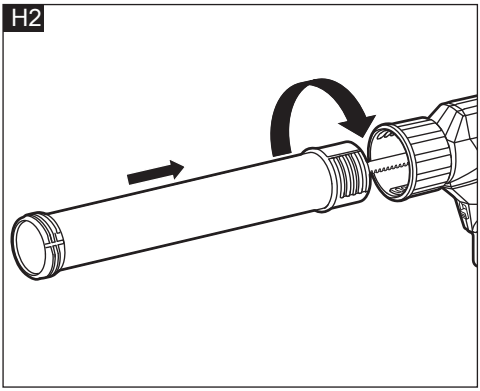

I1

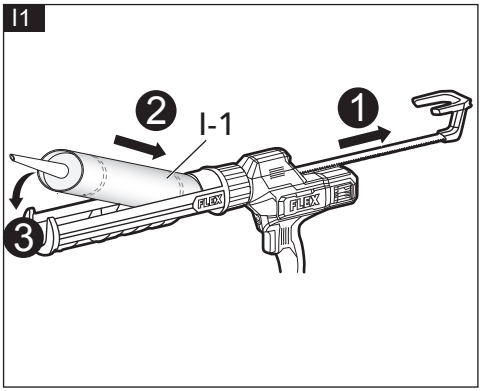

I2

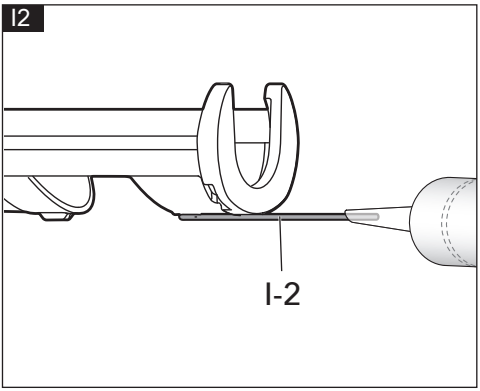

I3

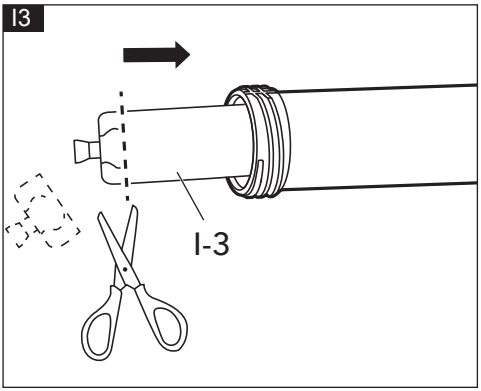

I4

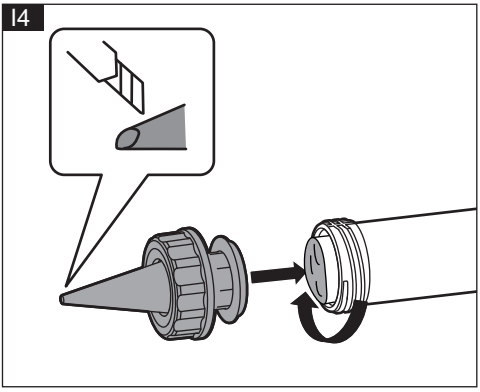

I5

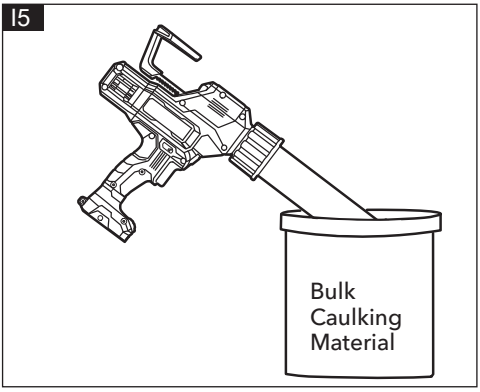

J

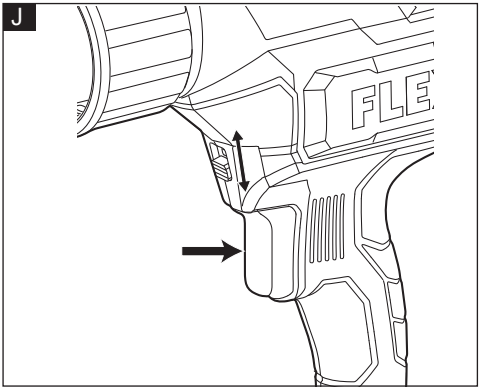

K

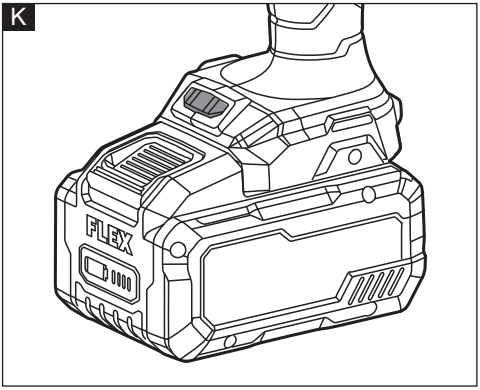

L

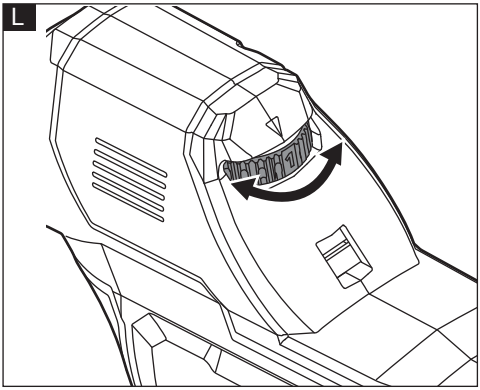

In diesem Handbuch verwendete Symbole

⚠ ***WARNUNG!***
Kennzeichnet eine drohende Gefahr. Die Nichtbeachtung dieser Warnung kann zum Tod oder zu schweren Verletzungen führen.

⚠ ***VORSICHT!***
Kennzeichnet eine möglicherweise gefährliche Situation. Die Nichtbeachtung dieser Warnung kann zu leichten Verletzungen oder Sachschäden führen.

i ***ANMERKUNG***
Kennzeichnet Anwendungstipps und wichtige Informationen.

Symbole auf dem Elektrowerkzeug



Lesen Sie vor dem Einschalten des Elektrowerkzeugs die Bedienungsanleitung!



Entsorgungshinweise für Altgeräte (siehe Seite 13)

Zu Ihrer Sicherheit

⚠ ***WARNUNG!***
Bevor Sie das Elektrowerkzeug benutzen, lesen und befolgen Sie:

- *die vorliegende Betriebsanleitung,*
- *die „Allgemeinen Sicherheitshinweise" zur Handhabung von Elektrowerkzeugen im beiliegenden Heft (Broschüre-Nr.: 315.915),*
- *die aktuell gültigen Betriebsvorschriften und die Unfallverhütungsvorschriften.*

Dieses Elektrowerkzeug befindet sich auf dem neuesten Stand der Technik und wurde in Übereinstimmung mit den anerkannten Sicherheitsvorschriften konstruiert.
Dennoch kann das Elektrowerkzeug während der Verwendung eine Gefahr für das Leben und die Gesundheit des Benutzers oder eines Dritten darstellen oder das Elektrowerkzeug oder andere Gegenstände können beschädigt werden.
Die Akku-Dichtstoffpistole darf nur

- *bestimmungsgemäß und*
- *in einwandfreiem Zustand verwendet werden.*

Mängel, die die Sicherheit beeinträchtigen, müssen unverzüglich behoben werden.

Bestimmungsgemäße Verwendung

Diese Akku-Dichtstoffpistole ist
- für gewerbliche Zwecke,
- zum Versiegeln von Fugen und vorgesehen.

Sicherheitshinweise für Dichtstoffpistolen

⚠ ***WARNUNG!***
Beachten Sie alle Warnhinweise, Anweisungen, Abbildungen und technischen Daten, die diesem Elektrowerkzeug beigefügt sind. *Die Nichtbeachtung der unten aufgeführten Anweisungen kann zu Stromschlägen, Bränden und/oder schweren Verletzungen führen.*

Bewahren Sie alle Warn- und Bedienhinweise für Nachschlagezwecke auf.

- **Halten Sie die Hände vom Kolben- und Kolbenstangenbereich der Dichtstoffpistole fern.** Zwischen Zylinderaufnahme und Kolben besteht für die Finger Quetschgefahr.
- **Beim Überkopfarbeiten mit der Dichtstoffpistole darf die Kolbenstange nicht in direkter Linie zu den Augen oder dem Kopf gehalten werden.** Die Kolbenstange kann in Bedienrichtung zurückschnellen, wenn der Auslöser für die Kolbenstange versehentlich gedrückt wird. Tragen Sie beim Gebrauch der Dichtstoffpistole immer einen Augenschutz.
- **Arbeiten Sie immer in einem gut belüfteten Bereich und tragen Sie gegebenenfalls einen geeigneten Atemschutz.** Bestimmte Dicht- und Klebstoffen können schädliche Dämpfe freisetzen.
- Um ein unbeabsichtigtes Ausgeben von Dichtstoff zu vermeiden, den Auslöser immer in Sperrposition arretieren, wenn das Gerät nicht benötigt wird.

Geräuschpegel und Schwingungen

Die Geräusch- und Schwingungswerte wurden gemäß EN 62841-1 ermittelt. Der mit A bewertete Geräuschpegel des Elektrowerkzeugs beträgt normalerweise:

– Schalldruckpegel L_{pA}: 70,9 dB(A)
– Schallleistungspegel L_{WA}: 78,9 dB(A)
– Unsicherheit: K = 3 dB

Vibrationsgesamtwert:

– Emissionswert a_h: < 2,5 m/s^2
– Unsicherheit: K = 1,5 m/s^2

⚠ ***VORSICHT!***

Die angegebenen Messwerte beziehen sich auf neue Elektrowerkzeuge. Durch den täglichen Gebrauch ändern sich die Geräusch- und Schwingungswerte.

ⓘ ***ANMERKUNG***

Der in diesem Informationsblatt angegebene Schwingungsemissionswert wurde nach einem in der Norm EN 62841-1 festgelegten Prüfverfahren gemessen und kann zum Vergleich eines Werkzeugs mit einem anderen herangezogen werden.

Die angegebenen Werte für Schwingungssumme und Lärmemission wurden nach einem genormten Prüfverfahren ermittelt und können zum Vergleich mit einem anderen Werkzeug herangezogen werden.
Wenn das Werkzeug jedoch für verschiedene Anwendungen und mit unterschiedlichem Schneidzubehör eingesetzt oder schlecht gewartet wird, kann der Schwingungsemissionspegel abweichen. Dies kann die Belastung über die gesamte Arbeitsdauer hinweg deutlich erhöhen.
Der/die angegebene(n) Schwingungsgesamtwert(e) und der/die angegebene(n) Geräuschemissionswert(e) können auch zu einer vorläufigen Expositionsbewertung verwendet werden. Dies kann den Expositionswert über die gesamte Arbeitsdauer hinweg deutlich verringern.
Stellen Sie fest, mit welchen weiteren Sicherheitsmaßnahmen der Bediener vor den Vibrationsauswirkungen geschützt werden kann, z. B. durch Wartung des Werkzeugs und des Zubehörs, Warmhalten der Hände, Organisation von Arbeitsabläufen.

⚠ ***WARNUNG!***

– *Die Schwingungs- und Geräuschemissionen während des tatsächlichen Einsatzes des Elektrowerkzeugs können je nach Verwendung des Werkzeugs und insbesondere je nach verarbeitetem Werkstück von den angegebenen Werten abweichen, und*
– *es müssen Sicherheitsmaßnahmen zum Schutz des Bedieners ergriffen werden, die auf einer Einschätzung der Gefährdung unter den tatsächlichen Nutzungsbedingungen beruhen. (Zu berücksichtigen sind dabei alle Bestandteile des Betriebszyklus, wie die Zeiten, in denen das Gerät ausgeschaltet ist und im Leerlauf betrieben wird, sowie die Einschaltzeiten).*

⚠ ***VORSICHT!***

Tragen Sie bei einem Schalldruck über 85 dB(A) einen Gehörschutz.

Technische Daten

Artikel		CG 310 18 / CG 310/600 18	
Typ		Dichtmittelpistole	
Nenn-spannung	V	18	
Ausdrückkraft	/min	3000N	
Gesch-windigkeit	mm/s	0,5 - 14	
Gewicht gemäß „EPTA Procedure 01/2003"	kg	2,1	
Akku	18V	AP 18.0/2.5 AP 18.0/5.0 AP 18.0/8.0	
Gewicht des Akkus	Kg	AP 18.0/2.5 AP 18.0/5.0 AP 18.0/8.0	0,4 0,7 1,1

Betriebs-temperatur	-10 bis 40°C
Lager-temperatur	-40 bis 70°C
Lade-temperatur	4 bis 40°C
Ladegerät	CA 12/18, CA 18.0-LD, CA 10.8/18.0

Übersicht (Abbildung A)

Die Nummerierung der Produkteigenschaften bezieht sich auf die Seite mit der Geräteabbildung.

1. **Klemmring**
2. **Feststeller**
3. **Betriebsschalter mit variabler Drehzahleinstellung**
4. **LED-Lampe**
5. **Drehzahlregler**
6. **Kolbenstangenauslöser**
7. **Riemenbefestigung**
8. **374 mm Kolbenstange**
9. **498 mm Kolbenstange** (CG 310/600 18)
10. **Sechskantschlüssel**
11. **Schraube**
12. **Zuggriff**
13. **51 mm Kolben für Dichtstoff-Nachfüllgebinde** (CG 310/600 18)
14. **51 mm Kolben** (CG 310/600 18)
15. **40 mm Kolben**
16. **Düse** (CG 310/600 18)
17. **Düsenkappe** (CG 310/600 18)
18. **600 ml Aluminiumzylinder** (CG 310/600 18)
19. **310 ml Kartuschenhalter**
20. ***.400 ml Aluminiumzylinder**

***** Das dargestellte oder genannte Zubehör ist im Standard-Lieferumfang nicht enthalten. Das gesamte Zubehör wird in unserem Zubehörsortiment angeboten.

Zusammenbau

⚠ ***WARNUNG!***
Entfernen Sie den Akku, bevor Sie Arbeiten am Elektrowerkzeug durchführen.

Vor dem Einschalten des Elektrowerkzeugs

Packen Sie die Akku-Dichtstoffpistole aus und vergewissern Sie sich, dass keine Teile fehlen oder beschädigt sind.

Einsetzen/Wechseln des Akkus

- Schieben Sie den aufgeladenen Akku in das Elektrowerkzeug, bis er hörbar einrastet (siehe Abbildung B).
- Zum Entfernen drücken Sie die Entriegelungstaste und ziehen den Akku heraus (siehe Abbildung C).

⚠ ***VORSICHT!***
Wenn das Gerät nicht in Gebrauch ist, schützen Sie die Akkukontakte. Lose Metallteile können die Kontakte kurzschließen. Dadurch besteht Explosions- und Brandgefahr!

Abnehmbarer Gürtelclip (siehe Abbildung D)

- Nehmen Sie den Akku aus dem Gerät.
- Lassen Sie die Öffnung im Gürtelclip (nicht mitgeliefert) mit der Gewindebohrung am Werkzeug fluchten.
- Setzen Sie die Befestigungsschraube (nicht mitgeliefert) ein und ziehen Sie die Schraube mit einem Schraubendreher (nicht mitgeliefert) fest.

Riemenbefestigung (siehe Abbildung E)

Die Riemenbefestigung (7) dient zum Anbringen eines Handgelenkriemens (nicht mitgeliefert), der ein Herabfallen des Geräts verhindert. Legen Sie den Riemen beim Transportieren des Geräts um die Hand.

Kolbenstange und Zuggriff ein- und ausbauen

Kolbenstange (siehe Abbildung F1)

- Drücken Sie den Auslöser für die Kolbenstange (6) und führen Sie die Stange (8 oder 9) von der Werkzeug-Vorderseite aus ganz durch das Gerät. Die Zähne der Stange müssen nach unten zeigen.
- Zum Herausnehmen der Stange den Schalter zum Lösen (6) drücken und die Stange zur Vorderseite des Geräts herausziehen.
- Es werden zwei verschiedene Kolbenstangen mitgeliefert. Verwenden Sie je nach Kartuschenhalter oder Zylindervariante die passende Kolbenstange.

Typ	Geeignete Halterungen
374 mm Kolbenstange	310 ml Kartuschenhalter 400 ml Aluminiumzylinder
498 mm Kolbenstange	600 ml Aluminiumzylinder

Zuggriff (siehe Abbildung F2)

- Zum Montieren des Griffs (12) den hinteren Teil der Kolbenstange in den Griff einführen. Anschließend die Schraube (11) einsetzen und mit dem beiliegenden Sechskantschlüssel (10) festziehen.
- Zum Entfernen des Griffs die Schraube (11) zur Befestigung des Griffs an der Kolbenstange mit dem Sechskantschlüssel (10) lösen. Anschließend Schraube und Griff entfernen.

⚠ ***WARNUNG!***

Vergewissern Sie sich, dass der Griff mit der Schraube fest am Werkzeug befestigt ist. *Griff und Schrauben bei Schäden nicht verwenden. Vor dem Gebrauch immer auf Schäden, Risse oder Verformungen sowie Schraube auf festen Sitz prüfen.*

Kolben anbringen und entfernen (siehe Abbildung G)

- Zum Befestigen den Kolben im Uhrzeigersinn vorne an der Kolbenstange anschrauben.
- Zum Entfernen den Kolben gegen den Uhrzeigersinn von der Kolbenstange abschrauben.
- Es gibt drei verschiedene Kolben, die für die einzelnen Zylinder bzw. Halter geeignet sind.

i ***ANMERKUNG***

Wählen Sie je nach Dichtstoffbehältnis den richtigen Kolben aus. Durch eine falsche Kolbengröße besteht die Gefahr von Leckagen oder Werkzeugdefekten.

Typ	Geeignete Halterungen
40 mm Kolben	310 ml Kartuschenhalter
51 mm Kolben	400 ml Aluminiumzylinder 600 ml Aluminiumzylinder (für Tuben)
51 mm Kolben für Dichtstoff-Nachfüllgebinde	400 ml Aluminiumzylinder 600 ml Aluminiumzylinder (für Dichtstoff-Nachfüllgebinde)

Halter bzw. Zylinder montieren und demontieren (siehe Abbildungen H1-H2)

- Zum Anbringen des Halters die Rippen (H-1) am Kartuschenhalter (19) oder Zylinder (18 oder 20) vor den Aussparungen (H-2) im Klemmring (1) ansetzen und den Halter bzw. Zylinder durch den Ring schieben.
- Halten Sie den Kartuschenhalter bzw. Zylinder mit einer Hand und den Klemmring (1) mit der anderen Hand fest. Drehen Sie den Kartuschenhalter oder Zylinder im Uhrzeigersinn, um ihn mit den Rippen in die Aussparungen einzuführen und zu fixieren.
- Der Kartuschenhalter bzw. Zylinder kann um 360° gedreht und auf verschiedene Arbeitswinkel eingestellt werden. Drehen Sie am Klemmring, um den Kartuschenhalter auf den gewünschten Winkel einzustellen.
- Um den Halter oder Zylinder zu entfernen, halten Sie den Kartuschenhalter oder Zylinder mit einer Hand und den Ring mit der anderen Hand fest. Drehen Sie den Kartuschenhalter bzw. Zylinder im Gegenuhrzeigersinn, um ihn abzumontieren.

⚠ ***WARNUNG!***

Verwenden Sie je nach Halter immer die passende Kolbenstange und

Kolbenkombination.

Einfüllen des Dichtstoffs

⚠ ***WARNUNG!***
Kolbenstange, Kartuschenhalter bzw. Zylinder sauber halten. Es darf kein Dichtstoff darin zurückbleiben. *Wenn eine Kolbenstange zurückgezogen wird, an der sich noch getrockneter Dichtstoff befindet, können die innenliegenden Teile des Geräts beschädigt werden und der Zylinder kann aus der Flucht geraten.*

Dichtstoffzylinder (siehe Abbildung I1-I2)

- Akku entfernen.
- Die richtige Kolbenstange, der 40 mm Kolben (15) und der Kartuschenhalter (19) müssen korrekt montiert sein.
- Drücken Sie den Auslöser (3).
- Schneiden Sie die Spitze vom Dichtstoffzylinder (I-1) schräg im 45° Winkel ab.

i ***ANMERKUNG***

Kleine Öffnungen erfordern mehr Kraft, um den Dichtstoff auszudrücken.

- Durchstechen Sie die innere Versiegelung des Dichtstoffzylinders (nicht mitgeliefert) (I-1) oder des Klebstoffs mit der Nadel (I-2), die sich unter dem Kartuschenhalter befindet.
- Drücken Sie den Auslöser für die Kolbenstange (6) und ziehen Sie die Kolbenstange zurück. Dadurch wird der Dichtstoffzylinder in den Kartuschenhalter (19) verschoben.
- Stecken Sie die flache Seite des Dichtstoffzylinders (I-1) in den Kartuschenhalter (19) und lassen Sie danach die Düsenseite ab. Achten Sie darauf, dass der Zylinder auf beiden Seiten fest sitzt.
- Stellen Sie den Kartuschenhalter auf den gewünschten Winkel ein.
- Zum Entfernen des Dichtstoffzylinders stellen Sie den Auslöser fest (3). Drücken Sie den Auslöser für die Kolbenstange (6) und ziehen Sie die Kolbenstange nach hinten. Ziehen Sie den Zylinder nach oben heraus.

i ***ANMERKUNG***

Wenn kein Zylinder montiert ist und die Kolbenstange wird nach vorn geschoben, lässt sich das Gerät mit dem Auslöser nicht einschalten.

Verwendung von Tuben (siehe Abbildungen I3-I4)

- Akku entfernen.
- Montieren Sie Düsenkappe (17) und Düse (16) ab.
- Die richtige Kolbenstange, der 51 mm Kolben (14) und der Aluminiumzylinder müssen richtig montiert sein.
- Drücken Sie den Auslöser (6) für die Kolbenstange und ziehen die Kolbenstange nach hinten, damit die Tube (nicht mitgeliefert) in die Halterung rutscht.
- Führen Sie die Tube in den Zylinder ein und schneiden Sie die Tülle (möglichst nah an der Düse) ab.
- Bringen Sie die Düse (16) an und schrauben Sie die Düsenkappe (17) wieder auf. Die vordere Spitze der Düse muss in werkzeugabgewandte Richtung zeigen.
- Schneiden Sie das vordere Stück der Düse je nach gewünschtem Materialaustrag passend ab.
- Schieben Sie die Kolbenstange nach vorne, bis der Kolben an der Tube anliegt.

i ***ANMERKUNG***

Wenn im Aluminiumzylinder Dichtstoff zurückbleibt, kann er dort antrocknen. Beachten Sie bei der Verwendung des Dichtstoffs die Herstellerangaben.

Verwendung von Dichtstoffgebinden (siehe Abbildung I5)

- Akku entfernen.
- Düsenkappe (17) und Düse (16) abmontieren.
- Die richtige Kolbenstange, der 51 mm Kolben für Dichtstoffgebinde (13) und der Aluminiumzylinder müssen richtig montiert sein.
- Drücken Sie den Auslöser für die Kolbenstange (6) und schieben Sie die Kolbenstange nach vorn.
- Führen Sie den Aluminiumzylinder in das Dichtstoffgebinde (nicht mitgeliefert)

ein. Betätigen Sie den Auslöser für die Kolbenstange (6) und ziehen Sie die Kolbenstange nach hinten, um den Dichtstoff aus dem Gebinde anzusaugen.
- Wischen Sie den überschüssigen Dichtstoff außen vom Zylinder ab.
- Bringen Sie die Düse (16) an und schrauben Sie die Düsenkappe (17) wieder auf. Die vordere Spitze der Düse muss in werkzeugabgewandte Richtung zeigen.

Betriebsschalter mit variabler Drehzahleinstellung (siehe Abbildung J)

- Zum Arretieren des Auslösers (3) schieben Sie den Feststeller (2) nach unten. Wenn der Schalter arretiert ist, lässt sich das Gerät nicht einschalten.
- Zum Entriegeln des Auslösers (3) bewegen Sie den Feststeller (2) nach oben.
- Zum Einschalten des Geräts betätigen Sie stufenlosen Auslöser.

Mit zunehmendem Betätigungsdruck erhöht sich die Geschwindigkeit des Antriebs. Je weniger Druck ausgeübt wird, desto niedriger ist die Drehzahl.

- Zum Ausschalten lassen Sie den stufenlosen Auslöser los.

i ***ANMERKUNG***

Der Materialdurchfluss wird vom Druck des Auslösers, Dichtstofftyp, von der Temperatur und vom Durchmesser der Düse bestimmt.

LED-Leuchte (siehe Abbildung K)

Die LED-Leuchte (4) schaltet sich beim Betätigen des Auslösers (3) ein. Die zu versiegelnde Fläche wird dadurch zusätzlich ausgeleuchtet.
Etwa 10 Sekunden nach dem Loslassen des Auslösers schaltet sich die LED-Leuchte aus.

Drehzahlregler (siehe Abbildung L)

Stellen Sie den Regler (5) auf eine Position zwischen „1" (niedrigste Geschwindigkeit) und „6" (höchste Geschwindigkeit).

i ***ANMERKUNG***

Beim Betrieb der Pistole mit hoher Geschwindigkeit kann der Zylinder oder das Nachfüllpack bei bestimmten Dichtstoffen beschädigt werden. Für ein optimales Resultat sollte die Drehzahl schrittweise erhöht werden.

Tropfschutz

Der Motor ist mit einem automatischen Rückziehsystem ausgestattet, das einen Nachlauf von Dichtstoff beim Abschalten verhindert. Wenn der Auslöser (3) losgelassen wird, bewegt sich die Kolbenstange direkt ein kleines Stück nach hinten. Dadurch wird der Druck auf den Kolben zurückgenommen und ein Nachtropfen wird verhindert.

i ***ANMERKUNG***

Der Tropfschutz wird aktiviert, wenn sich der Kolben mindestens 3 mm vorwärts bewegt hat.

Verwendungshinweise

- Zur Vorbereitung der zu versiegelnden Fläche müssen Staub, Schmutz und Dichtstoffreste zunächst entfernt werden. Stellen Sie sicher, dass die zu versiegelnde Fläche sauber und trocken ist.
- Stellen Sie am Dichtstoffgerät eine Geschwindigkeit ein, die sich für das Auftragen am besten eignet.
- Entriegeln Sie den Auslöser.
- Halten Sie die Pistole leicht nach unten.
- Drücken Sie den Auslöser. Der Dichtstoff tritt aus der Düse aus.

i ***ANMERKUNG***

Wenn der austretende Streifen zu schmal ist, schneiden Sie die Düse nach, um die Austrittsöffnung zu vergrößern. Es ist jedoch besser, den Dichtstoff dünn aufzutragen und die Öffnung ggf. etwas zu vergrößern als zu viel aufzutragen und zu versuchen, das überschüssige Material nachträglich zu entfernen.

- Bewegen Sie die Dichtstoffpistole vorsichtig in gleichmäßigem Tempo entlang der zu versiegelnden Fuge und drücken Sie dabei den Auslöser. Achten Sie darauf, dass der Dichtstoff beide angrenzenden Flächen berührt.
- Sobald der Dichtstoffzylinder leer ist, fährt

der Kolben mit der Stange 2 mm aus der vorderen Endlage zurück und das Gerät schaltet sich automatisch ab. Ziehen Sie den Zuggriff nach hinten und tauschen Sie den Dichtstoffzylinder nach Bedarf aus.
- Lassen Sie den Auslöser nach Abschluss der Arbeiten los.
- Wischen Sie das überschüssige Material mit einem feuchten Handtuch oder Lappen ab.

Wartung und Pflege

⚠ ***WARNUNG!***
Entfernen Sie den Akku, bevor Sie Arbeiten am Elektrowerkzeug durchführen.

Reinigung
- Reinigen Sie das Elektrowerkzeug und das Gitter vor den Lüftungsschlitzen regelmäßig. Die Häufigkeit der Reinigung ist abhängig von Material und Einsatzdauer.
- Blasen Sie den Gehäuseinnenraum und den Motor regelmäßig mit trockener Druckluft ab.
- Beachten Sie zum Reinigen der Düse, Kolbenstange, Kolben und Halter die Verwendungshinweise des Dichtstoffherstellers.

Reparaturen

i ***ANMERKUNG***
Reparaturen dürfen nur von einem Vertragskundendienst ausgeführt werden.

i ***ANMERKUNG***
Lösen Sie während der Garantiedauer nicht die Gehäuseschrauben.

Bei einer Missachtung erlischt die Gewährleistungspflicht des Herstellers.

Ersatzteile und Zubehör
Sonstiges Zubehör, insbesondere Werkzeuge und Polierhilfen, siehe Kataloge der Hersteller.
Explosionszeichnungen und Ersatzteillisten finden Sie auf unserer Homepage:
www.flex-tools.com

Die Anleitung ist auch auf **www.flex-tools.com** verfügbar.

Entsorgungshinweise

⚠ ***WARNUNG!***
Machen Sie Elektrowerkzeuge, die nicht mehr verwendet werden, unbrauchbar:

– *akkubetriebene Elektrowerkzeuge durch Entfernen des Akkus.*


Nur EU-Länder
Elektrowerkzeuge nicht in den Hausmüll werfen!
Gemäß der EU-Richtlinie 2012/19/EG über Elektro- und Elektronik-Altgeräte und deren Umsetzung in nationales Recht müssen gebrauchte Elektrowerkzeuge getrennt gesammelt und umweltfreundlich recycelt werden.


Rohstoffrückgewinnung anstatt Abfallentsorgung.
Geräte, Zubehör und Verpackungen sollten umweltfreundlich recycelt werden. Kunststoffteile werden je nach Materialart für das Recycling gekennzeichnet.

⚠ ***WARNUNG!***
Akkus/Batterien weder im Hausmüll entsorgen noch ins Feuer oder Wasser werfen. Altbatterien/Akkus nicht öffnen.

Nur für EU-Länder:
Gemäß der Richtlinie 2006/66/EG müssen defekte oder Alt-Batterien/Akkus recycelt werden.

i ***ANMERKUNG***
Über entsprechende Entsorgungsmöglichkeiten gibt der Fachhandel Auskunft!

CE-Konformitätserklärung

Wir erklären in eigener Verantwortung, dass das unter „Technische Spezifikationen" beschriebene Produkt den folgenden Normen oder normativen Dokumenten entspricht: EN 62841-1 in Übereinstimmung mit den Richtlinien 2014/30/EU, 2006/42/EG, 2011/65/EU.
Verantwortlich für technische Dokumente: FLEX-Elektrowerkzeuge GmbH, R & D Bahnhofstrasse 15, D-71711 Steinheim/ Murr



Peter Lameli
Technischer Leiter

Klaus Peter Weinper
Leiter
Qualitätsabteilung (QD)

1.09.2024; FLEX-Elektrowerkzeuge GmbH Bahnhofstrasse 15, D-71711 Steinheim/ Murr

Haftungsausschluss

Der Hersteller und sein Vertreter haften nicht für Schäden und entgangenen Gewinn aufgrund von Betriebsunterbrechungen, die durch das Produkt oder durch ein unbrauchbares Produkt verursacht werden. Der Hersteller und sein Vertreter haften nicht für Schäden, die durch unsachgemäßen Gebrauch des Geräts oder durch die Verwendung des Geräts mit Produkten anderer Hersteller verursacht wurden.

Symbols used in this manual

⚠ ***WARNING!***
Denotes impending danger. Non-observance of this warning may result in death or extremely severe injuries.

⚠ ***CAUTION!***
Denotes a possibly dangerous situation. Non-observance of this warning may result in slight injury or damage to property.

i ***NOTE***
Denotes application tips and important information.

Symbols on the power tool


Before switching on the power tool, read the operating manual!


Disposal information for the old machine (see page 20)

For your safety

⚠ ***WARNING!***
Before using the power tool, please read and follow:
- *these operating instructions,*
- *the "General safety instructions" on the handling of power tools in the enclosed booklet (leaflet-no.: 315.915),*
- *the currently valid site rules and the regulations for the prevention of accidents.*

This power tool is state of the art and has been constructed in accordance with the acknowledged safety regulations.
Nevertheless, when in use, the power tool may be a danger to life and limb of the user or a third party, or the power tool or other property may be damaged.
The cordless caulking gun may be used only
- *as intended,*
- *in perfect working order.*

Faults which impair safety must be repaired immediately.

Intended use

This cordless caulking gun is intended
- for commercial use,
- for sealing up gaps and cracks.

Safety instructions for caulking gun

⚠ ***WARNING!***
Read all safety warnings, instructions, illustrations and specifications provided with this power tool. *Failure to follow all instructions listed below may result in electric shock, fire and/or serious injury.*
Save all warnings and instructions for future reference.
- **Keep hands out of the plunger and plunger rod area of the caulking gun.** Fingers can be crushed between the tube holder and the plunger.
- **When operating the caulking gun overhead, do not have plunger rod in the path of your eyes or head.** Plunger rod may slip back in direction of user, if the plunger rod release button is pressed accidentally. Always wear eye protection when using the caulking gun.
- **Always work in properly ventilated area and wear appropriate respiratory protection if necessary.** Fumes from some caulks and adhesives can be noxious.
- Lock trigger in the OFF position when not in use to avoid inadvertent release of material.

Noise and vibration

The noise and vibration values have been determined in accordance with EN 62841-1.
The A evaluated noise level of the power tool is typically:
- Sound pressure level L_{pA}: 70.9 dB(A)
- Sound power level L_{WA}: 78.9 dB(A)
- Uncertainty: K = 3 dB

Total vibration value:
- Emission value a_h: < 2.5 m/s²
- Uncertainty: K = 1.5 m/s²

⚠ ***CAUTION!***
The indicated measurements refer to new power tools. Daily use causes the noise and vibration values to change.

NOTE

The vibration emission level given in this information sheet has been measured in accordance with a measurement method standardised in EN 62841-1 and may be used to compare one tool with another.

That the declared vibration total value(s) and the declared noise emission value(s) have been measured in accordance with a standard test method and may be used for comparing one tool with another;
However, if the tool is used for different applications, with different cutting accessories or poorly maintained, the vibration emission level may differ.
This may significantly increase the exposure level over the total working period.
That the declared vibration total value(s) and the declared noise emission value(s) may also be used in a preliminary assessment of exposure.
This may significantly decrease the exposure level over the total working period.
Identify additional safety measures to protect the operator from the effects of vibration such as: maintain the tool and the cutting accessories, keep the hands warm, organisation of work patterns.

WARNING!

– *that the vibration and noise emissions during actual use of the power tool can differ from the declared values depending on the ways in which the tool is used especially what kind of workpiece is processed; and*
– *of the need to identify safety measures to protect the operator that are based on an estimation of exposure in the actual conditions of use(taking account of all parts of the operating cycle such as the times when the tool is switched off and when it is running idle in addition to the trigger time).*

CAUTION!

Wear ear protection at a sound pressure above 85 dB(A).

Technical data

Tool		CG 310 18 / CG 310/600 18	
Type		Caulking Gun	
Rated voltage	V	18	
Push force	/min	3000N	
Speed	mm/s	0.5 – 14	
Weight according to"EPTA Procedure 01/2003"	kg	2.1	
Battery	18V	AP 18.0/2.5 AP 18.0/5.0 AP 18.0/8.0	
Weight of battery	Kg	AP 18.0/2.5 AP 18.0/5.0 AP 18.0/8.0	0.4 0.7 1.1
Working Temperature	-10 – 40°C		
Storage Temperature	-40 – 70°C		
Charging temperature	4 – 40°C		
Charger	CA 12/18, CA 18.0-LD, CA 10.8/18.0		

Overview (Figure A)

The numbering of the product features refers to the illustration of the machine on the graphics page.

1. **Mounting collar**
2. **Switch-lock button**
3. **Variable-speed trigger switch**
4. **LED light**
5. **Speed control dial**
6. **Plunger rod release button**
7. **Strap fixing**
8. **374mm plunger rod**
9. **498mm plunger rod** (CG 310/600 18)

10. **Hex key**
11. **Screw**
12. **Pull handle**
13. **51mm bulk caulking material piston** (CG 310/600 18)
14. **51mm piston** (CG 310/600 18)
15. **40mm piston**
16. **Nozzle** (CG 310/600 18)
17. **Nozzle cap** (CG 310/600 18)
18. **600ml aluminum tube** (CG 310/600 18)
19. **310ml cartridge holder**
20*. **400ml aluminum tube**

*****Accessories shown or described are not included with the product as standard. You can find the complete selection of accessories in our accessories range.

Assembly

⚠ ***WARNING!***
Remove the battery before carrying out any work on the power tool.

Before switching on the power tool

Unpack the cordless caulking gun and check that there are no missing or damaged parts.

Inserting/replacing the battery

- Press the charged battery into the power tool until it clicks into place (see figure B).
- To remove, press the release button and pull out the battery (see figure C).

⚠ ***CAUTION!***
When the device is not in use, protect the battery contacts. Loose metal parts may short circuit the contacts; explosion and fire hazard!

Removable belt clip (see figure D)

- Remove the battery pack from the tool.
- Align the hole of the belt clip (not included) with the threaded hole on the base of the tool.
- Insert the fastening screw (not included) and securely tighten the screw with a screwdriver (not included).

Strap fixing (see figure E)

Strap fixing (7) is provided to attach a wrist strap (not included) in order to reduce the chances of dropping your tool. Wrap the strip around your hand when carrying the tool.

Install and remove plunger rod and pull handle

Plunger rod (see figure F1)

- Depress the plunger rod release button (6) and insert the rod (8 or 9) from the front of the tool, the teeth on the rod must point down, push it through the tool.
- To remove the rod, depress the plunger rod release button (6), pull the plunger rod towards the front the tool and remove it.
- Two types of plunger rods are included. Use appropriate plunger rod based on the cartridge holder or tube type.

Type	Suitable holder for use
374mm plunger rod	310 ml cartridge holder 400 ml aluminum tube
498mm plunger rod	600 ml aluminum tube

Pull handle (see figure F2)

- To attach the handle (12), insert the rear end of the plunger rod into the handle, and then insert the screw (11) and securely tighten the screw (11) with the included hex key (10).
- To remove the handle, use the hex key (10) to loosen the screw (11) that attaches the handle to the plunger rod, remove the handle and the screw.

⚠ ***WARNING!***
Make sure that the handle is properly secured to the tool with the screw. *Do not use damaged handle and screws. Before use, always check for damages, cracks or deformities, and make sure that the screw is tightened.*

Install and remove piston (see figure G)

- To attach the piston, screw onto the front of the plunger rod in clockwise direction.

- To remove the piston, unscrew it from the plunger rod in counterclockwise direction.
- There are three types of pistons, suitable for different tubes or holder.

NOTE

Choose appropriate piston in accordance with the type of caulking material container. Improper piston may cause leakage or tool breakage.

Type	Suitable holder for use
40mm piston	310ml cartridge holder
51mm piston	400ml aluminum tube 600ml aluminum tube (for sausage pack)
51mm bulk caulking material piston	400ml aluminum tube 600ml aluminum tube (for caulking material)

Install and remove holder or tubes (see figure H1-H2)

- To install the holder, align the raised ribs (H-1) on the cartridge holder (19) or tube (18 or 20) with the grooves (H-2) in the mounting collar (1), and then insert the holder or tube into the collar.
- Hold the cartridge holder or tube with one hand and the cartridge collar (1) with the other hand. Rotate the cartridge holder or tube in clockwise direction to engage the raised ribs into the grooves to lock the cartridge holder or tube.
- The cartridge holder or tube can be rotated 360° to use it at various angles. Rotate the mounting collar to adjust the cartridge holder to the appropriate angle.
- To remove the holder or tube, hold the cartridge holder or tube with one hand and the collar with the other hand. Rotate the cartridge holder or tube in counterclockwise direction to remove it.

WARNING!

Always use appropriate plunger rod and piston in accordance with the holder type.

Insert the caulking material

WARNING!

Keep plunger rod, cartridge holder or tube clean of all caulking material. *Retracting a plunger rod that is covered with dried caulking material may damage the internal parts of the tool and cause misalignment of tube.*

Caulking tube (see figure I1-I2)

- Remove battery pack.
- Ensure that the proper plunger rod, 40mm piston (15) and cartridge holder (19) are installed properly.
- Lock the trigger switch (3).
- Cut off the tip of the caulking tube (I-1) at a 45° angle.

NOTE

Small openings require more force to push the caulking material.

- Break inner seal of caulking tube (not included) (I-1) or adhesive material using the poker (I-2) located on the underside of the cartridge holder.
- Depress the plunger rod release button (6) and pull the plunger rod back to allow the caulking tube to fit inside the cartridge holder (19).
- Insert the flat end of the caulking tube (I-1) into the cartridge holder (19) then lower the nozzle. Make sure the tube is well seated at both ends.
- Rotate cartridge holder to desired angle.
- To remove the caulking tube, lock the trigger switch (3). Depress the plunger rod release button (6) and pull the plunger rod back. Lift the tube up and remove it.

NOTE

If the caulking tube is not installed and the plunger rod is pushed to the front position, pressing the trigger switch will not start the tool.

Sausage Pack (see figure I3-I4)

- Remove battery pack.
- Remove nozzle cap (17) and nozzle (16).
- Ensure that the proper plunger rod, 51mm piston (14) and aluminum tube is installed properly.
- Depress the plunger rod release button (6) and pull the plunger rod back to allow the sausage pack (not included) to fit inside the holder.

- Insert the sausage pack into tube and cut casing (closest end to the nozzle).
- Insert the nozzle (16) with nozzle tip facing away from tool, screw nozzle cap (17) back onto tube.
- Trim tip of nozzle for appropriate application.
- Push the plunger rod forward until the piston is against the sausage pack.

NOTE

Caulking material left in the aluminum tube may dry if left unattended. Follow caulking material manufacturer's recommendations when using caulking material.

Bulk caulking material (see figure I5)

- Remove battery pack.
- Unscrew and remove nozzle cap (17) and nozzle (16).
- Ensure that the proper plunger rod, 51mm bulk caulking material piston (13) and aluminum tube is installed properly.
- Depress the plunger rod release button (6) and push the plunger rod forward.
- Place the aluminum tube into the container where the bulk caulking material (not included) is located. While pressing the plunger rod release button (6), pull the plunger rod back to suck up the bulk caulking material.
- Wipe off the bulk caulking material on the outside of the tube.
- Insert the nozzle (16) with nozzle tip facing away from tool, screw nozzle cap (17) back onto tube.

Variable-speed trigger switch (see figure J)

- To lock the trigger switch (3), push switch-lock button (2) down. The tool will not operate with the button in the locked position.
- To unlock the trigger switch (3), push the switch-lock button (2) up.
- To turn the tool on, press the variable-speed trigger switch.

The trigger switch delivers higher speed with increased trigger pressure and lower speed with decreased trigger pressure.

- To turn it off, release the variable-speed trigger switch.

NOTE

The trigger pressure, selected speed, material type, temperature and nozzle diameter will all affect the flow rate.

LED light (see figure K)

The LED light (4) will illuminate when the trigger switch (3) is depressed. This provides additional illumination of the surface to be caulked.
The LED light will turn off within approximately 10 seconds after the trigger switch is released.

Speed control dial (see figure L)

Turn the dial (5) to position between "1" for the lowest speed and "6" for the highest speed.

NOTE

Operating the gun at high speeds may damage the dispensing tube or pack for some caulking materials. For best results, gradually increase speed settings.

Anti-drip

The motor is designed with an automatic retraction system that prevents caulking material from leaking during shutdown. When the trigger switch (3) is released, the plunger rod immediately moves back a little bit, releasing pressure on the piston to prevent dripping.

NOTE

This anti-drip function will be activated after the plunger moves forward at least 3mm.

Applying the caulking gun

- Prepare the surface to be caulked by removing any dust, dirt, or remnants of old caulking material. Make sure the area to be caulked is clean and dry.
- Set the speed of the caulking gun to match your application needs.
- Unlock the trigger switch.
- Hold the gun at a slight angle.
- Squeeze the trigger switch to allow the caulking material to extrude from the nozzle.

NOTE

If the bead of caulk is too narrow, re-cut the nozzle to provide a larger opening. However, it is better to apply a thin bead of caulk and add a little more if necessary than to apply

too much and attempt to remove the excess.

- Carefully move the caulking gun at an even pace along the gap to be filled as you continue to depress the trigger switch. Make sure the caulking material comes in full contact with both application surfaces.
- As soon as the caulking tube is empty, the piston of the plunger will retract 2 mm from the frontmost position, and then the tool will shut off automatically. Pull the pull handle back and replace the caulking tube as necessary.
- After finishing, release the trigger switch.
- Use a damp towel or rag to clean off any excess caulk.

Maintenance and care

⚠ ***WARNING!***

Remove the battery before carrying out any work on the power tool.

Cleaning

- Clean the power tool and grille in front of the vent slots regularly. Frequency of cleaning is dependent on the material and duration of use.
- Regularly blow out the housing interior and motor with dry compressed air.
- Follow caulking material's instructions for cleaning material from nozzle, plunger rod, pistons and holders.

Repairs

i ***NOTE***

Repairs may be carried out by an authorized customer service center only.

i ***NOTE***

During the warranty period do not loosen the screws on the housing.

Non-compliance will deem the guarantee obligation of the manufacture null and viod.

Spare parts and accessories

For other accessories, in particular tools and polishing aids, see the manufacturer's catalogues.

Exploded drawings and spare-part lists can be found on our homepage:
www.flex-tools.com

The instruction can also be available on **www.flex-tools.com.**

Disposal information

⚠ ***WARNING!***

Render redundant power tools unusable:

– *battery operated power tool by removing the battery.*

EU countries only
Do not throw electric power tools into the household waste!

In accordance with the European Directive 2012/19/EU on Waste Electrical and Electronic Equipment and transposition into national law used electric power tools must be collected separately and recycled in an environmentally friendly manner.

Raw material recovery instead of waste disposal.

Device, accessories and packaging should be recycled in an environmentally friendly manner. Plastic parts are identified for recycling according to material type.

⚠ ***WARNING!***

Do not throw batteries into the household waste, fire or water. Do not open used batteries.

EU countries only:
In accordance with Directive 2006/66/EC defective or used batteries must be recycled.

i ***NOTE***

Please ask your dealer about disposal options!

CE-Declaration of conformity

We declare on our sole responsibility that the product described in "Technical specifications" conforms to the following standards or normative documents:
EN 62841-1 in accordance with the regulations of the directives 2014/30/EU, 2006/42/EC, 2011/65/EU.
Responsible for technical documents: FLEX-Elektrowerkzeuge GmbH, R & D Bahnhofstrasse 15, D-71711 Steinheim/Murr



Peter Lameli
Technical Director

Klaus Peter Weinper
Head of Quality Department (QD)

1.09.2024; FLEX-Elektrowerkzeuge GmbH Bahnhofstrasse 15, D-71711 Steinheim/Murr

UKCA Declaration of Conformity

We as the manufacturer: **FLEX Elektrowerkzeuge GmbH,** Business address: **Bahnhofstr. 15, 71711 Steinheim, Germany** declare under our sole responsibility, that the product(s) described under „Technical specifications" fulfills all the relevant provisions of **The Supply of Machinery (Safety) Regulations** S.I. 2008/1597 and also fulfills all the relevant provisions of the following UK Regulations:
Electromagnetic Compatibility Regulations S.I. 2016/1091, **The Restriction of the Use of Certain Hazardous Substances in Electrical and Electronic Equipment Regulations** S.I. 2012/3032 and are manufactured in accordance with the following designated Standards:
BS EN 62841-1:2015+A11
BS EN IEC 55014-1:2021
BS EN IEC 55014-2:2021
Place of declaration: **Steinheim, Germany.**
Responsible person: **Peter Lameli, Technical Director – FLEX-Elektrowerkzeuge GmbH**
Contact details for Great Britain: FLEX Power Tools Limited, Unit 8 Anglo Office Park, Lincoln Road, HP 12, 3RH Buckinghamshire, United Kingdom.



Peter Lameli
Technical Director

Klaus Peter Weinper
Head of Quality Department (QD)

1.09.2024

Exemption from liability

The manufacturer and his representative are not liable for any damage and lost profit due to interruption in business caused by the product or by an unusable product.
The manufacturer and his representative are not liable for any damage which was caused by improper use of the product or by use of the product with products from other manufacturers.

Symboles utilisés dans ce manuel

⚠ ***AVERTISSEMENT !***
Indique un danger imminent. Le non-respect de cet avertissement peut entraîner la mort ou des blessures graves.

⚠ ***ATTENTION !***
Indique une situation potentiellement dangereuse. Le non-respect de cet avertissement peut entraîner des blessures légères ou des dommages matériels.

i ***REMARQUE***
Indique des conseils et des informations importantes.

Symboles figurant sur l'outil électrique



Avant de mettre l'outil électrique en marche, lisez le mode d'emploi !



Informations relatives à l'élimination de la machine usagée (voir page 28)

Consignes de sécurité

⚠ ***AVERTISSEMENT !***
Avant d'utiliser l'outil électrique, veuillez lire et respecter :

- *les présentes consignes d'utilisation,*
- *les « Consignes générales de sécurité » relatives à la manipulation des outils électriques dans le livret fourni (brochure n° : 315.915),*
- *les règles applicables sur le site et la réglementation relative à la prévention des accidents.*

Cet outil électrique est un outil de pointe et a été conçu conformément aux règles de sécurité reconnues.
Néanmoins, lors de l'utilisation, l'outil électrique peut représenter un danger pour la vie et l'intégrité corporelle de l'utilisateur ou d'un tiers, ou l'outil électrique ou d'autres biens peuvent subir des dommages.

Ce pistolet à calfeutrer sans fil ne peut être utilisé

- *qu'aux fins prévues, et*
- *en parfait état de fonctionnement.*

En cas de défaillances pouvant compromettre la sécurité, l'appareil doit être réparé immédiatement.

Utilisation prévue

Ce pistolet à calfeutrer sans fil est destiné

- à un usage commercial,
- à sceller les fissures et les crevasses.

Consignes de sécurité pour pistolet à calfeutrer

⚠ ***AVERTISSEMENT !***
Lisez tous les avertissements de sécurité, consignes, illustrations et spécifications fournis avec cet outil électrique. *Le non-respect des consignes figurant ci-dessous peut provoquer un choc électrique, un incendie et/ou de graves blessures.*

Conservez tous les avertissements et consignes pour pouvoir vous y référer ultérieurement.

- **Gardez les mains à l'écart de la zone du piston et de la tige de piston du pistolet à calfeutrer.** Les doigts peuvent être écrasés entre le support de tube et le piston.
- **Si vous utilisez le pistolet à calfeutrer au-dessus de la tête, ne placez pas la tige du piston dans la trajectoire de vos yeux ou de votre tête.** La tige de piston peut glisser en direction de l'utilisateur si le bouton de déverrouillage de la tige de piston est actionné accidentellement. Portez toujours une protection oculaire lorsque vous utilisez le pistolet à calfeutrer.
- **Travaillez toujours dans un endroit bien aéré et portez une protection respiratoire appropriée si nécessaire.** Les fumées de certains mastics et adhésifs peuvent être nocives.
- Verrouillez la gâchette en position OFF lorsque le pistolet n'est pas utilisé pour éviter toute éjection involontaire de matériau.

Bruit et vibration

Les valeurs de bruit et de vibration ont été déterminées conformément à la norme

EN 62841-1. Le niveau acoustique évalué A de l'outil est typiquement :

– Niveau de pression acoustique L_{pA} : 70,9 dB(A)
– Niveau de puissance acoustique L_{WA} : 78,9 dB(A)
– Incertitude : K = 3 dB

Valeur de vibration totale :

– Valeur d'émission a_h : < 2,5 m/s²
– Incertitude : K = 1,5 m/s²

⚠ ***ATTENTION !***

Les mesures indiquées font référence à des outils électriques neufs. Un usage quotidien influe sur les valeurs de bruit et de vibration.

i ***REMARQUE***

Le niveau des émissions vibratoires indiqué ici a été mesuré conformément à une méthode de mesure standardisée selon la norme EN 62841-1, et peut être utilisé pour comparer les outils entre eux.

La ou les valeurs totales de vibration déclarées et la ou les valeurs d'émission sonore déclarées ont été mesurées conformément à une méthode d'essai standard et peuvent servir pour comparer un outil à un autre ; Cependant, si l'outil est utilisé pour différentes applications, avec différents accessoires de coupe ou s'il est mal entretenu, le niveau des émissions vibratoires peut être différent. Ceci peut augmenter le niveau d'exposition de façon significative au cours de la période totale d'utilisation.
Que la ou les valeurs totales de vibration déclarées et la ou les valeurs d'émission de bruit déclarées peuvent également être utilisées dans le cadre d'une évaluation préliminaire de l'exposition.
Ceci peut diminuer le niveau d'exposition de façon significative au cours de la période totale d'utilisation.
Identifiez des mesures de sécurité supplémentaires pour protéger l'opérateur des effets des vibrations, telles que : entretien de l'outil et des accessoires de coupe, maintien des mains au chaud, organisation du rythme de travail.

⚠ ***AVERTISSEMENT !***

– *que les émissions de vibrations et de bruit lors de l'utilisation réelle de l'outil électrique peuvent différer des valeurs déclarées en fonction de la manière dont l'outil est utilisé, en particulier du type de pièce à usiner ; et*
– *Il est nécessaire d'identifier des mesures de sécurité nécessaires pour protéger l'opérateur en se basant sur une estimation de l'exposition dans les conditions réelles d'utilisation (en prenant en compte toutes les phases du cycle d'utilisation, telles que les moments où l'appareil est éteint, quand il fonctionne à vide et à plein régime).*

⚠ ***ATTENTION !***

Portez une protection auditive à une pression acoustique supérieure à 85 dB(A).

Spécifications techniques

Outil		CG 310 18 / CG 310/600 18	
Type		Pistolet à calfeutrer	
Tension nominale	V	18	
Force de poussée	/min	3000N	
Vitesse	mm/s	0,5 - 14	
Poids selon « Procédure EPTA 01/2003 »	kg	2,1	
Batterie	18V	AP 18,0/2,5 AP 18,0/5,0 AP 18,0/8,0	
Poids de la batterie	Kg	AP 18,0/2,5 AP 18,0/5,0 AP 18,0/8,0	0,4 0,7 1,1
Température d'utilisation	-10 – 40°C		
Température de stockage	-40 – 70°C		
Charging temperature	4 – 40°C		
Température de recharge	CA 12/18, CA 18.0-LD, CA 10.8/18.0		

Vue d'ensemble (Figure A)

La numérotation des parties du produit se réfère à l'illustration de la machine sur la page graphique.

1. **Collier de montage**
2. **Bouton de verrouillage**
3. **Gâchette à vitesse variable**
4. **Voyant LED**
5. **Variateur de vitesse**
6. **Bouton de déverrouillage de la tige de piston**
7. **Fixation pour dragonne**
8. **Tige de piston de 374 mm**
9. **Tige de piston de 498 mm** (CG 310/600 18)
10. **Clé six pans**
11. **Vis**
12. **Poignée de traction**
13. **Piston pour matériau de calfeutrage en vrac de 51 mm** (CG 310/600 18)
14. **Piston de 51 mm** (CG 310/600 18)
15. **Piston de 40 mm**
16. **Buse** (CG 310/600 18)
17. **Capuchon de buse** (CG 310/600 18)
18. **Tube en aluminium de 600 ml** (CG 310/600 18)
19. **Porte-cartouche de 310 ml**
20*. **Tube en aluminium de 400 ml**

*Les accessoires montrés ou décrits ne sont pas inclus par défaut avec le produit. Vous trouverez la sélection complète d'accessoires dans notre gamme d'accessoires.

Installation

⚠ ***AVERTISSEMENT !***
Retirez la batterie avant toute opération sur l'outil électrique.

Avant de mettre l'outil électrique en marche

Déballez le pistolet à calfeutrer sans fil et vérifiez qu'il n'y a aucune pièce manquante ou endommagée.

Insertion/remplacement de la batterie

- Enfoncez la batterie chargée dans l'outil électrique jusqu'à ce qu'elle se mette en place en émettant un clic (voir figure B).
- Pour la retirer, appuyez sur le bouton d'éjection et sortez la batterie (voir figure C).

⚠ ***ATTENTION !***
Lorsque vous n'utilisez pas l'outil, protégez les bornes de la batterie. Des pièces métalliques lâches peuvent court-circuiter les contacts ; risque d'explosion et d'incendie !

Clip de ceinture amovible (voir figure D)

- Retirez la batterie de l'outil.
- Alignez le trou du clip de ceinture (non fourni) avec le trou fileté situé à la base de l'outil.
- Insérez la vis de fixation (non fournie) et serrez bien la vis avec un tournevis (non fourni).

Fixation pour dragonne (voir figure E)

La fixation pour dragonne (7) est prévue pour y attacher une dragonne de poignet (non fournie) afin de réduire le risque de chute de l'outil. Vous pouvez ainsi mettre la dragonne autour de votre main lorsque vous transportez l'outil.

Installer et retirer la tige de piston et la poignée de traction

Tige de piston (voir figure F1)

- Appuyez sur le bouton de déverrouillage de la tige de piston (6) et insérez la tige (8 ou 9) par l'avant de l'outil, les dents de la tige doivent être dirigées vers le bas, poussez-la à fond dans l'outil.
- Pour retirer la tige de piston, appuyez sur le bouton de déverrouillage de la tige (6), tirez la tige vers l'avant de l'outil et retirez-la.
- Deux types de tiges de piston sont inclus. Utilisez une tige de piston appropriée en fonction du porte-cartouche ou du type de tube.

Type	Support adapté à l'utilisation
Tige de piston de 374 mm	Porte-cartouche de 310 ml Tube en aluminium de 400 ml
Tige de piston de 498 mm	Tube en aluminium de 600 ml

Poignée de traction (voir figure F2)

- Pour fixer la poignée (12), insérez l'extrémité arrière de la tige de piston dans la poignée, puis insérez la vis (11) et serrez-la bien avec la clé hexagonale fournie à cet effet (10).
- Pour enlever la poignée, utilisez la clé hexagonale

(10) pour desserrer la vis (11) qui fixe la poignée à la tige du piston, puis retirez la poignée et la vis.

⚠ ***AVERTISSEMENT !***

Assurez-vous que le manche est correctement fixé à l'outil avec la vis. *N'utilisez pas de poignée et de vis endommagées. Avant usage, vérifiez toujours l'absence de dommages, de fissures ou de déformations et assurez-vous que la vis est bien serrée.*

Installer et retirer le piston (voir figure G)

- Pour fixer le piston, vissez-le à l'avant de la tige de piston dans le sens des aiguilles d'une montre.
- Pour retirer le piston, dévissez-le de la tige de piston dans le sens inverse des aiguilles d'une montre.
- Il existe trois types de pistons, adaptés à différents tubes ou porte-cartouches.

i ***REMARQUE***

Choisissez le piston qui convient au type de contenant du matériau de calfeutrage. Un piston inapproprié peut provoquer des fuites ou la rupture de l'outil.

Type	Support adapté à l'utilisation
Piston de 40 mm	Porte-cartouche de 310 ml
Piston de 51 mm	Tube en aluminium de 400 ml Tube en aluminium de 600 ml (pour enveloppe à saucisse)
Piston pour matériau de calfeutrage en vrac de 51 mm	Tube en aluminium de 400 ml Tube en aluminium de 600 ml (pour matériau de calfeutrage)

Installer et retirer le porte-cartouche ou les tubes (voir figure H1-H2)

- Pour installer le porte-cartouche, alignez les nervures surélevées (H-1) sur le porte-cartouche (19) ou le tube (18 ou 20) avec les rainures (H-2) dans le collier de montage (1), puis insérez le tube ou le porte-cartouche dans le collier.
- Tenez le tube ou le porte-cartouche d'une main et le collier de cartouche (1) de l'autre main. Tournez le porte-cartouche ou le tube dans le sens des aiguilles d'une montre pour engager les nervures surélevées dans les rainures pour verrouiller le porte-cartouche ou le tube.
- Le tube ou le porte-cartouche peut être tourné à 360° pour une utilisation sous différents angles. Tournez le collier de montage pour ajuster le porte-cartouche dans l'angle adéquat.
- Pour retirer le tube ou le porte-cartouche, tenez-le d'une main et le collier de l'autre main. Tournez le porte-cartouche ou le tube dans le sens inverse des aiguilles d'une montre pour le retirer.

⚠ ***AVERTISSEMENT !***

Utilisez toujours le piston et la tige de piston qui correspondent au type de porte-cartouche.

Insertion du matériau de calfeutrage

⚠ ***AVERTISSEMENT !***

Gardez la tige du piston, le porte-cartouche et le tube exempts de tout matériau de calfeutrage. Le fait de rétracter une tige de

piston recouverte de matériau de calfeutrage séché peut endommager les pièces internes de l'outil et provoquer un désalignement du tube.

Tube de calfeutrage (voir figure I1-I2)

- Retirez la batterie.
- Assurez-vous que la tige de piston appropriée, le piston de 40 mm (15) et le porte-cartouche (19) sont correctement installés.
- Verrouillez la gâchette (3).
- Coupez le bout du tube de calfeutrage (I-1) à un angle de 45˚.

i ***REMARQUE***

Les petites ouvertures nécessitent davantage de force pour pousser le matériau de calfeutrage.

- Cassez le joint intérieur du tube de calfeutrage (non inclus) (I-1) ou du matériau adhésif à l'aide du poinçon (I-2) situé sous le porte-cartouche.
- Appuyez sur le bouton de déverrouillage de la tige de piston (6) et tirez la tige de piston pour permettre au tube de calfeutrage de s'adapter à l'intérieur du porte-cartouche (19).
- Insérez l'extrémité plate du tube de calfeutrage (I-1) dans le porte-cartouche (19) puis abaissez la buse. Assurez-vous que le tube est bien en place aux deux extrémités.
- Mettez le porte-cartouche à l'angle souhaité.
- Pour retirer le tube de calfeutrage, verrouillez la gâchette (3). Appuyez sur le bouton de déverrouillage de la tige de piston (6) et tirez-la vers l'arrière. Soulevez le tube et retirez-le.

i ***REMARQUE***

Si le tube de calfeutrage n'est pas installé et si la tige de piston est poussée vers l'avant, appuyer sur la gâchette ne démarrera pas l'outil.

Enveloppe à saucisse (voir figure I3-I4)

- Retirez la batterie.
- Retirez le capuchon (17) et la buse (16).
- Assurez-vous que la tige de piston appropriée, le piston de 51 mm (14) et le tube en aluminium sont correctement installés.
- Appuyez sur le bouton de déverrouillage de la tige de piston (6) et tirez la tige de piston vers l'arrière pour permettre à l'enveloppe à saucisse (non fournie) de s'adapter à l'intérieur du porte-cartouche.
- Insérez l'enveloppe à saucisse dans le tube et coupez le boyau (l'extrémité la plus proche de la buse).
- Insérez la buse (16) avec la pointe orientée à l'opposé de l'outil, puis revissez le capuchon de buse (17) sur le tube.
- Coupez le bout de la buse pour une application adéquate.
- Poussez la tige de piston vers l'avant jusqu'à ce que le piston soit contre l'enveloppe à saucisse.

i ***REMARQUE***

Le matériau de calfeutrage laissé dans le tube en aluminium peut sécher s'il est laissé sans surveillance. Lors de l'utilisation du matériau de calfeutrage, suivez les instructions de son fabricant.

Matériau de calfeutrage en vrac (voir figure I5)

- Retirez la batterie.
- Dévissez et retirez le capuchon (17) et la buse (16).
- Assurez-vous que la tige de piston appropriée, le piston de matériau de calfeutrage en vrac de 51 mm (13) et le tube en aluminium sont installés correctement.
- Appuyez sur le bouton de déverrouillage de la tige de piston (6) et poussez la tige vers l'avant.
- Placez le tube en aluminium dans le contenant où se trouve le matériau de calfeutrage en vrac (non fourni). Tout en appuyant sur le bouton de déverrouillage de la tige de piston (6), tirez la tige vers l'arrière pour aspirer le matériau de calfeutrage en vrac.
- Essuyez le matériau de calfeutrage en vrac à l'extérieur du tube.
- Insérez la buse (16) avec la pointe orientée à l'opposé de l'outil, puis revissez le capuchon de buse (17) sur le tube.

Gâchette à vitesse variable (voir figure J)

- Pour verrouiller la gâchette (3), enfoncez le bouton de verrouillage (2). L'outil ne fonctionnera pas avec le bouton en position verrouillée.
- Pour déverrouiller la gâchette (3), actionnez le bouton de verrouillage (2) vers le haut.
- Pour allumer l'outil, appuyez sur la gâchette à vitesse variable.

La gâchette offre une vitesse plus élevée avec une pression accrue et une vitesse plus faible avec une pression réduite.

- Pour éteindre l'appareil, relâchez la gâchette à vitesse variable.

i ***REMARQUE***

La pression sur la gâchette, la vitesse sélectionnée, le type de matériau, la température et le diamètre de la buse affecteront tous le débit.

Lampe LED (voir figure K)

La lumière LED (4) s'allume lorsque la gâchette (3) est enfoncée. Cela fournit un éclairage supplémentaire de la surface à calfeutrer.

La lampe de travail à LED s'éteint environ 10 secondes après que la gâchette est relâchée.

Molette de contrôle de vitesse (voir figure L)

Mettez la molette (5) sur une position entre 1 pour la vitesse la plus basse et 6 pour la vitesse la plus élevée.

i ***REMARQUE***

Le fonctionnement du pistolet à grande vitesse peut endommager le tube de distribution ou l'emballage pour certains matériaux de calfeutrage. Pour de meilleurs résultats, augmentez progressivement le réglage de vitesse.

Anti-fuite

Le moteur est conçu avec un système de rétraction automatique qui empêche les fuites du matériau de calfeutrage lors de l'arrêt. Lorsque la gâchette (3) est relâchée, la tige du piston recule immédiatement un peu, libérant la pression sur le piston pour éviter les fuites.

i ***REMARQUE***

Cette fonction anti-fuite est activée après que le piston a avancé d'au moins 3 mm.

Application du pistolet à calfeutrer

- Préparez la surface à calfeutrer en enlevant les poussières, saletés ou résidus de vieux matériau de calfeutrage. Assurez-vous que la zone à calfeutrer est propre et sèche.
- Réglez la vitesse du pistolet à calfeutrer de la manière qui correspond à vos besoins d'application.
- Déverrouillez la gâchette.
- Tenez le pistolet à un petit angle.
- Appuyez sur la gâchette pour éjecter le matériau de calfeutrage de la buse.

i ***REMARQUE***

Si le cordon de mastic est trop étroit, recoupez la buse de manière à agrandir l'ouverture. Cependant, il est préférable d'appliquer un cordon de mastic étroit puis d'en rajouter un peu plus si nécessaire que d'en appliquer trop et d'essayer d'enlever l'excédent.

- Passez soigneusement le pistolet à calfeutrer à un rythme régulier le long de l'espace à remplir sans jamais relâcher la gâchette. Assurez-vous que le matériau de calfeutrage est bien parfaitement en contact avec les deux surfaces d'application.
- Dès que le tube de calfeutrage est vide, le piston se rétracte de 2 mm par rapport à la position la plus avancée, puis l'outil s'éteint automatiquement. Tirez la poignée vers l'arrière et remplacez le tube de calfeutrage si nécessaire.
- Après avoir terminé, relâchez la gâchette.
- Utilisez une serviette ou un chiffon humide pour nettoyer tous les restes de mastic.

Maintenance et entretien

⚠ ***AVERTISSEMENT !***

Retirez la batterie avant toute opération sur l'outil électrique.

Nettoyage

- Nettoyez l'outil électrique régulièrement ainsi que la grille située devant les fentes d'aération. La fréquence de nettoyage

dépend du matériau et de la durée d'utilisation.
- Nettoyez régulièrement l'intérieur du boîtier et le moteur avec de l'air comprimé sec.
- Suivez les instructions du matériau de calfeutrage pour nettoyer le matériau de la buse, de la tige de piston, des pistons et des porte-cartouches.

Réparations

REMARQUE

Toute opération de réparation doit être réalisée par un service technique agréé.

REMARQUE

Pendant la période de garantie, ne dévissez pas les vis du boîtier.

Le non-respect de cette consigne rendra l'obligation de garantie du fabricant nulle et non avenue.

Pièces de rechange et accessoires

Pour les autres accessoires, en particulier les outils et les accessoires de polissage, consultez les catalogues du fabricant.

Vous trouverez des dessins éclatés et des listes de pièces de rechange sur notre site internet :

www.flex-tools.com

Le mode d'emploi est aussi disponible sur ***www.flex-tools.com.***

Informations relatives à l'élimination des déchets

AVERTISSEMENT !

Rendre les outils électriques usagés inutilisables :

– *en retirant la batterie des outils sans fil.*

Pays de l'UE uniquement

Ne jetez pas les outils électriques avec les ordures ménagères !

Conformément à la directive européenne 2012/19/UE relative aux déchets d'équipements électriques et électroniques et à sa transposition dans la législation nationale, les outils électriques usagés doivent être collectés séparément et recyclés dans le respect de l'environnement.

Récupération des matières premières à la place de l'élimination des déchets.

L'appareil, les accessoires et l'emballage doivent être recyclés dans le respect de l'environnement. Les pièces en plastique sont identifiées pour le recyclage selon le type de matériau.

AVERTISSEMENT !

Ne jetez pas les batteries avec les ordures ménagères, ni dans un feu ou dans l'eau. N'ouvrez pas des batteries usagées.

Pays de l'UE uniquement :

Conformément à la directive 2006/66/CE, les batteries défectueuses ou usagées doivent être recyclées.

REMARQUE

N'hésitez pas à demander à votre revendeur des informations concernant l'élimination du produit !



CE-Déclaration de conformité

Nous déclarons sous notre seule responsabilité que le produit décrit dans les « Spécifications techniques » est conforme aux normes ou documents normatifs suivants : EN 62841-1 conformément aux réglementations des directives 2014/30/UE, 2006/42/CE, 2011/65/UE.
Responsable pour les documents techniques : FLEX-Elektrowerkzeuge GmbH, R & D Bahnhofstrasse 15, D-71711 Steinheim/Murr



Peter Lameli Directeur technique	Klaus Peter Weinper Peter Weinper Chef du Service Qualité (QD)

1.09.2024 ; FLEX-Elektrowerkzeuge GmbH Bahnhofstrasse 15, D-71711 Steinheim/Murr

Exemption de responsabilité

Le fabricant et son représentant déclinent toute responsabilité pour les dommages et les gains manqués liés à l'interruption des activités causée par le produit ou un produit inutilisable.
Le fabricant et son représentant déclinent toute responsabilité pour les dommages liés à une mauvaise utilisation du produit ou à une utilisation avec des produits provenant d'autres fabricants.

Simboli utilizzati in questo manuale

⚠ ***AVVERTENZA!***
Indica un pericolo imminente. Il mancato rispetto di questa avvertenza comporta il rischio di morte o lesioni gravi.

⚠ ***ATTENZIONE!***
Indica una situazione potenzialmente pericolosa. Il mancato rispetto di questa avvertenza comporta il rischio di lesioni lievi o danni materiali.

i ***NOTA***
Indica suggerimenti per l'uso e informazioni importanti.

Simboli sull'utensile elettrico


Prima di usare l'utensile elettrico, leggere il manuale di istruzioni.


Informazioni sullo smaltimento degli apparecchi elettrici (v. pagina 36)

Per la propria sicurezza

⚠ ***AVVERTENZA!***
Prima di usare l'apparecchio, leggere e rispettare:
- *Queste istruzioni per l'uso*
- *Le "Istruzioni di sicurezza generali" sull'uso degli utensili elettrici nel libretto incluso (libretto n. 315.915)*
- *Le leggi e le normative locali in vigore relative alla prevenzione degli incidenti.*

Questo utensile elettrico di ultima generazione è stato costruito conformemente alle normative di sicurezza in vigore.
Tuttavia, quando è in funzione, l'utensile elettrico comporta il rischio di lesioni, anche mortali, all'operatore o a terze parti e il rischio di danni all'utensile o ad altre proprietà.
Questa pistola di estrusione cordless deve essere utilizzata esclusivamente:
- *Per gli scopi previsti*
- *Se perfettamente funzionante*

Eventuali difetti che ne compromettono la sicurezza devono essere immediatamente corretti.

Destinazione d'uso
Questa pistola di estrusione cordless è progettata:
- Per l'uso commerciale
- Per sigillare fessure e fenditure.

Istruzioni di sicurezza specifiche per pistole a silicone

⚠ ***AVVERTENZA!***
Consultare tutte le avvertenze di sicurezza, le istruzioni, le illustrazioni e le specifiche fornite insieme a questo utensile elettrico.
Il mancato rispetto delle istruzioni sotto riportate comporta il rischio di scossa elettrica, incendio e/o gravi infortuni.

Conservare tutte le avvertenze e le istruzioni per futuro riferimento.

- **Tenere le mani distanti dall'asta di spinta della pistola di estrusione.** Le dita potrebbero rimanere incastrate tra il supporto del tubo e l'asta di spinta.
- **Durante l'uso della pistola di estrusione sopra il livello della propria testa, non tenere l'asta di spinta nel percorso degli occhi o la testa.** L'asta di spinta potrebbe scivolare in direzione dell'utente in caso di pressione accidentale del pulsante di rilascio dell'asta di spinta. Durante l'uso della pistola di estrusione, indossare sempre protezioni per gli occhi.
- **Lavorare in un'area sufficientemente ventilata e indossare adeguate protezioni respiratorie, se necessario.** I fumi prodotti da alcuni sigillanti e adesivi possono essere nocivi.
- Quando la pistola non è in uso, bloccare l'interruttore con l'apposito pulsante.

Emissioni acustiche e vibrazioni

I valori di emissione acustica e delle vibrazioni sono stati determinati ai sensi dello standard EN 62841-1. Di seguito sono riportati i livelli di emissione acustica A tipici dell'utensile.
- Livello di pressione sonora L_{pA}:70,9 dB(A)
- Livello di potenza sonora L_{WA}: 78,9 dB(A)

– Incertezza: K = 3 dB

Valore totale di emissione delle vibrazioni:

– Valore di emissione a_h: < 2,5 m/s^2
– Incertezza: K = 1,5 m/s^2

⚠ ***ATTENZIONE!***

I valori indicati sono relativi a utensili elettrici nuovi. L'uso quotidiano può influire sui valori di emissione acustica e delle vibrazioni.

i ***NOTA***

Il valore totale di emissione delle vibrazioni indicato è stato misurato tramite il metodo di collaudo standard descritto in EN 62841-1 e può essere utilizzato per confrontare l'utensile elettrico con altri prodotti analoghi.

I valori di emissione acustica e delle vibrazioni dichiarati sono stati misurati tramite il metodo di collaudo standard e possono essere utilizzati per confrontare l'utensile con altri prodotti analoghi.
Tuttavia, se l'utensile è utilizzato per applicazioni diverse, con altri accessori di taglio, o viene mantenuto in cattive condizioni, il livello di vibrazioni potrebbe differire.
Ciò può aumentare significativamente il livello di esposizione durante il periodo di lavoro complessivo.
I valori di emissione acustica e delle vibrazioni dichiarati possono essere utilizzati anche per una valutazione preliminare dei livelli di esposizione.
Ciò può ridurre significativamente il livello di esposizione durante il periodo di lavoro complessivo.
Adottare ulteriori misure di sicurezza per proteggere l'operatore dagli effetti delle vibrazioni, ad esempio mantenere l'utensile e gli accessori di taglio in buone condizioni, tenere le mani al caldo, pianificare il lavoro.

⚠ ***AVVERTENZA!***

– *I valori di emissione acustica e delle vibrazioni durante l'uso effettivo dell'utensile elettrico possono variare rispetto ai valori totali dichiarati in base alla modalità di utilizzo dell'utensile e in particolare al tipo di materiale lavorato.*
– *Adottare adeguate misure di sicurezza per proteggere l'operatore in base alla stima dell'esposizione nelle condizioni di utilizzo effettive (tenendo in considerazione tutte le fasi del ciclo di utilizzo: tempo di arresto, di funzionamento a vuoto e di avvio).*

⚠ ***ATTENZIONE!***

Indossare protezioni per le orecchie quando la pressione sonora è superiore a 85 dB(A).

Specifiche tecniche

Utensile		CG 310 18 / CG 310/600 18	
Tipo		Pistola di estrusione	
Tensione nominale	V	18	
Forza di spinta	/min	3000N	
Velocità	mm/s	0,5 - 14	
Peso (ai sensi della procedura EPTA 01/2003)	kg	2,1	
Batteria	18V	AP 18,0/2,5 AP 18,0/5,0 AP 18,0/8,0	
Peso della batteria	Kg	AP 18,0/2,5 AP 18,0/5,0 AP 18,0/8,0	0,4 0,7 1,1
Temperatura di funzionamento	Da –10 a 40°C		
Temperatura di conservazione	Da –40 a 70°C		
Temperatura di ricarica	Da 4 a 40°C		
Charger	CA 12/18, CA 18.0-LD, CA 10.8/18.0		

Descrizione del prodotto (figura A)

I numeri accanto ai componenti fanno riferimento all'illustrazione del prodotto nella pagina delle figure.

1. Ghiera di fissaggio

2. **Pulsante di bloccaggio dell'interruttore**
3. **Interruttore a velocità variabile**
4. **Luce LED**
5. **Rotella di regolazione della velocità**
6. **Pulsante di rilascio dell'asta di spinta**
7. **Fermaglio per laccio**
8. **Asta di spinta da 374 mm**
9. **Asta di spinta da 498 mm** (CG 310/600 18)
10. **Chiave esagonale**
11. **Vite**
12. **Maniglia**
13. **Piastra di spinta da 51 mm per sigillante sfuso** (CG 310/600 18)
14. **Piastra di spinta da 51 mm** (CG 310/600 18)
15. **Piastra di spinta da 40 mm**
16. **Ugello** (CG 310/600 18)
17. **Anello dell'ugello** (CG 310/600 18)
18. **Tubo in alluminio da 600 ml** (CG 310/600 18)
19. **Portacartuccia da 310 ml**
20. ***.Tubo in alluminio da 400 ml**

*Gli accessori illustrati o descritti non sono inclusi nella versione standard del prodotto. La gamma completa degli accessori è presente nel nostro catalogo.

Assemblaggio

⚠ ***AVVERTENZA!***
Rimuovere la batteria prima di effettuare qualsiasi operazione sull'utensile.

Prima di avviare l'utensile elettrico

Estrarre la pistola di estrusione cordless dall'imballaggio e verificare che siano presenti tutti i componenti e che non siano danneggiati.

- Inserimento e sostituzione della batteria
  Inserire la batteria carica nell'utensile finché non si blocca in posizione (figura B).
- Per rimuoverla, premere il pulsante di rilascio ed estrarla (figura C).

⚠ ***ATTENZIONE!***
Quando l'apparecchio non è in uso, proteggere i contatti della batteria. Piccoli oggetti metallici possono causare il corto circuito dei contatti, con il rischio di incendio ed esplosione.

Clip per cintura removibile (figura D)

- Rimuovere il gruppo batteria dall'utensile.
- Allineare il foro della clip per cintura (non inclusa) con il foro filettato sulla base dell'utensile.
- Inserire la vite di fissaggio (non inclusa) e serrarla saldamente con un cacciavite (non incluso).

Fermaglio per laccio (figura E)

L'utensile è dotato di un fermaglio (7) per fissare un laccio da polso (non incluso) e ridurre il rischio di caduta dell'utensile. Avvolgere il laccio intorno al polso durante il trasporto dell'utensile.

Installazione dell'asta di spinta e della maniglia

Asta di spinta (figura F1)

- Premere il pulsante di rilascio dell'asta di spinta (6) e inserire l'asta di spinta (8 o 9) dalla parte anteriore dell'utensile; i denti dell'asta devono essere rivolti verso il basso.
- Per rimuovere l'asta di spinta, premere il pulsante di rilascio dell'asta di spinta (6) e tirare l'asta verso la parte anteriore dell'utensile.
- Sono inclusi due tipi di aste di spinta. Selezionare l'asta di spinta adatta in base all'accessorio (portacartuccia/tubo).

Tipo	Accessorio
Asta di spinta da 374 mm	Portacartuccia da 310 ml Tubo in alluminio da 400 ml
Asta di spinta da 498 mm	Tubo in alluminio da 600 ml

Maniglia (figura F2)

- Per fissare la maniglia (12), inserire l'estremità posteriore dell'asta di spinta

nella maniglia, quindi inserire la vite (11) e serrarla saldamente con la chiave esagonale (10) inclusa.
- Per rimuovere la maniglia, usare la chiave esagonale

(10) per allentare la vite (11) che fissa la maniglia all'asta di spinta, quindi rimuovere la maniglia e la vite.

⚠ ***AVVERTENZA!***

Assicurarsi che la maniglia sia fissata saldamente all'utensile con la vite. *Non usare maniglie o viti danneggiate. Prima dell'uso, assicurarsi che non siano presenti danni, incrinature o deformità e che la vite sia serrata.*

Installazione e rimozione della piastra di spinta (figura G)

- Per fissare la piastra di spinta, avvitarla sulla parte anteriore dell'asta di spinta in senso orario.
- Per rimuovere la piastra di spinta, svitarla dalla parte anteriore dell'asta di spinta in senso antiorario.
- Sono inclusi tre tipi di piastre di spinta.

i ***NOTA***

Selezionare la piastra di spinta adatta in base all'accessorio (portacartuccia/tubo). Una piastra di spinta scorretta può causare la rottura dell'utensile o perdite.

Tipo	Accessorio
Piastra di spinta da 40 mm	Portacartuccia da 310 ml
Piastra di spinta da 51 mm	Tubo in alluminio da 400 ml Tubo in alluminio da 600 ml (per sigillante in sacchetto)
Piastra di spinta da 51 mm per sigillante sfuso	Tubo in alluminio da 400 ml Tubo in alluminio da 600 ml (per sigillante sfuso)

IInstallazione e rimozione del portacartuccia/tubo (figure H1-H2)

- Per installare il portacartuccia (19) o il tubo (18 o 20), allineare le sporgenze (H-1) sul portacartuccia/tubo con le scanalature (H-2) sulla ghiera di fissaggio (1), quindi inserire il portacartuccia/tubo nella ghiera.
- Afferrare il portacartuccia/tubo con una mano e la ghiera (1) con l'altra mano. Ruotare il portacartuccia/tubo in senso orario per fissare le sporgenze nelle scanalature e bloccare il portacartuccia/tubo in posizione.
- Il portacartuccia/tubo può essere ruotato di 360° per usarlo a diverse angolazioni. Ruotare la ghiera di fissaggio per regolare l'angolazione.
- Per rimuovere il portacartuccia/tubo, afferrare il portacartuccia/tubo con una mano e la ghiera con l'altra mano. Ruotare il portacartuccia/tubo in senso antiorario per rimuoverlo.

⚠ ***AVVERTENZA!***

Usare l'asta di spinta e la piastra di spinta corrette in base all'accessorio (portacartuccia o tubo).

Inserimento del materiale sigillante

⚠ ***AVVERTENZA!***

Mantenere l'asta di spinta e il portacartuccia/tubo privi di materiale sigillante. *La ritrazione di un'asta di spinta ricoperta di materiale sigillante secco può danneggiare i componenti interni dell'utensile e causare il disallineamento del tubo.*

Sigillante in cartuccia (figure I1-I2)

- Rimuovere il gruppo batteria.
- Assicurarsi di aver installato correttamente l'asta di spinta, la piastra di spinta da 40 mm (15) e il portacartuccia (19).
- Bloccare l'interruttore (3).
- Tagliare l'ugello della cartuccia (I-1) a un angolo di 45°.

i ***NOTA***

Per riempire le fessure sottili è necessario usare una maggiore forza di spinta.

- Rompere il sigillo della cartuccia (non inclusa) (I-1) con lo spillo (I-2) situato sulla parte inferiore del portacartuccia.
- Premere il pulsante di rilascio dell'asta di spinta (6) e tirare l'asta di spinta all'indietro per poter inserire la cartuccia all'in-

terno del portacartuccia (19).
- Inserire la cartuccia (I-1) nel portacartuccia (19) iniziando dall'estremità piatta della cartuccia. Assicurarsi che la cartuccia sia fissata saldamente da entrambe le estremità.
- Ruotare il portacartuccia per fissarlo all'angolazione desiderata.
- Per rimuovere la cartuccia, bloccare l'interruttore (3), premere il pulsante di rilascio dell'asta di spinta (6) e tirare l'asta di spinta all'indietro. Sollevare la cartuccia ed estrarla.

i ***NOTA***
Se la cartuccia non è installata e l'asta di spinta viene portata in avanti, la pressione sull'interruttore non avvierà l'utensile.

Sigillante in sacchetto (figure I3-I4)
- Rimuovere il gruppo batteria.
- Rimuovere il cappuccio dell'ugello (17) e l'ugello (16).
- Assicurarsi di aver installato correttamente l'asta di spinta, la piastra di spinta da 51 mm (14) e il tubo in alluminio.
- Premere il pulsante di rilascio dell'asta di spinta (6) e tirare l'asta di spinta all'indietro per poter inserire il sacchetto (non incluso) all'interno del tubo.
- Inserire il sacchetto nel tubo e tagliare l'estremità vicina all'ugello.
- Inserire l'ugello (16) con la punta rivolta in direzione opposta rispetto all'utensile e riavvitare l'anello dell'ugello (17) sul tubo.
- Tagliare la punta dell'ugello in base all'applicazione.
- Spingere l'asta di spinta in avanti finché la piastra di spinta non è a contatto con il sacchetto.

i ***NOTA***
Eventuali residui di sigillante all'interno del tubo di alluminio possono seccarsi. Seguire le istruzioni del produttore del sigillante durante l'uso.

Sigillante sfuso (figura I5)
- Rimuovere il gruppo batteria.
- Svitare il cappuccio dell'ugello (17) e l'ugello (16) e rimuoverli.
- Assicurarsi di aver installato correttamente l'asta di spinta, la piastra di spinta da 51 mm per sigillante sfuso (13) e il tubo in alluminio.
- Premere il pulsante di rilascio dell'asta di spinta (6) e spingere l'asta di spinta in avanti.
- Immergere il tubo di alluminio nel contenitore del sigillante sfuso (non incluso). Tenendo premuto il pulsante di rilascio dell'asta di spinta (6), tirare l'asta di spinta all'indietro per aspirare il sigillante.
- Rimuovere il sigillante rimasto all'esterno del tubo.
- Inserire l'ugello (16) con la punta rivolta in direzione opposta rispetto all'utensile e riavvitare l'anello dell'ugello (17) sul tubo.

Interruttore a velocità variabile (figura J)
- Per bloccare l'interruttore (3), portare il pulsante di bloccaggio (2) verso il basso. L'utensile non funzionerà con il pulsante in questa posizione.
- Per sbloccare l'interruttore (3), portare il pulsante di bloccaggio (2) verso l'alto.
- Per avviare l'utensile, premere l'interruttore a velocità variabile.

Premere l'interruttore con più forza per aumentare la velocità o con meno forza per ridurla.
- Per arrestare l'utensile, rilasciare l'interruttore a velocità variabile.

i ***NOTA***
La pressione sull'interruttore, la velocità selezionata, il tipo di sigillante, la temperatura e il diametro dell'ugello influiscono sulla quantità di sigillante estruso.

Luce LED (figura K)
La luce (4) si accende automaticamente alla pressione dell'interruttore (3) per illuminare l'area da sigillare.
La luce si spegne automaticamente circa 10 secondi dopo il rilascio dell'interruttore.

Regolazione della velocità (figura L)
Ruotare la rotella di regolazione della velocità (5) verso la posizione "1" per ridurre la velocità o verso la posizione "6" per aumentarla.

i ***NOTA***
L'uso della pistola ad alta velocità può

danneggiare la cartuccia o il sacchetto di alcuni sigillanti. Per i migliori risultati, aumentare la velocità gradualmente.

Funzione anti-gocciolamento

Il motore è dotato di un sistema di ritrazione automatica che evita il gocciolamento del sigillante all'arresto dell'utensile. Al rilascio dell'interruttore (3), l'asta di spinta verrà ritratta immediatamente, rilasciando la pressione sulla piastra di spinta per evitare gocciolamenti.

NOTA

Questa funzione anti-gocciolamento si attiva se l'asta di spinta avanza di almeno 3 mm.

Estrusione del sigillante

- Preparare la superficie da sigillare rimuovendo polvere, sporcizia o residui di altri sigillanti. Assicurarsi che l'area da sigillare sia asciutta e pulita.
- Selezionare la velocità della pistola di estrusione in base all'applicazione.
- Sbloccare l'interruttore.
- Impugnare la pistola inclinandola leggermente.
- Premere l'interruttore affinché il sigillante venga estruso dall'ugello.

NOTA

Se il flusso di sigillante è troppo fine, tagliare nuovamente l'ugello per allargare l'apertura. Tuttavia, si raccomanda di applicare poco sigillante e aumentarlo in seguito invece di applicarne troppo e dover rimuovere la quantità in eccesso.

- Spostare la pistola di estrusione a velocità costante lungo la fessura da sigillare continuando a premere l'interruttore. Assicurarsi che il sigillanti entri a contatto con entrambe le superfici di applicazione.
- Quando il tubo di sigillante è vuoto, la piastra di spinta indietreggerà di 2 mm e l'utensile si spegnerà automaticamente. Tirare la maniglia all'indietro e sostituire il tubo di sigillante, se necessario.
- Al termine dell'operazione, rilasciare l'interruttore.
- Usare un panno o uno straccio umido per rimuovere il sigillante in eccesso, se necessario.

Pulizia e manutenzione

AVVERTENZA!

Rimuovere la batteria prima di effettuare qualsiasi operazione sull'utensile.

Pulizia

- Pulire regolarmente l'utensile e la griglia davanti alle aperture di ventilazione. La frequenza della pulizia dipende dal tipo di materiale lavorato e dalla frequenza di utilizzo.
- Pulire l'interno dell'involucro e il motore con aria compressa.
- Seguire le istruzioni del sigillante per la rimozione del materiale dall'ugello, dall'asta di spinta, dalla piastra di spinta e dal portacartuccia/tubo.

Riparazioni

NOTA

Qualsiasi operazione di riparazione deve essere affidata a un centro di assistenza autorizzato.

NOTA

Durante il periodo di garanzia, non allentare le viti sull'involucro esterno.

In caso contrario, la garanzia verrà annullata.

Parti di ricambio e accessori

Ulteriori accessori, in particolare per forare e lucidare, sono disponibili nei cataloghi del costruttore.

Le viste esplose e l'elenco delle parti di ricambio sono disponibili sul nostro sito web:

www.flex-tools.com

Le istruzioni sono disponibili anche sul sito web
www.flex-tools.com.

Informazioni sullo smaltimento

⚠ ***AVVERTENZA!***

Rendere inutilizzabili gli utensili elettrici come descritto di seguito.

– *Per gli utensili cordless: rimuovere la batteria.*



Solo Paesi UE:

Non smaltire l'utensile elettrico insieme ai rifiuti domestici.

Ai sensi della direttiva europea 2012/19/EU sui rifiuti di apparecchiature elettriche ed elettroniche e della sua applicazione nella giurisdizione nazionale, gli apparecchi elettrici devono essere raccolti separatamente e riciclati nel rispetto dell'ambiente.



Riciclare le materie prime invece di smaltirle insieme ai rifiuti.

L'apparecchio, gli accessori e i materiali di imballaggio devono essere smaltiti nel rispetto dell'ambiente. Le parti in plastica sono riciclabili in base al tipo di materiale.

⚠ ***AVVERTENZA!***

Non gettare le batterie insieme ai rifiuti domestici, nel fuoco o nell'acqua. Non aprire le batterie usate.

Solo Paesi UE:

Ai sensi della direttiva 2006/66/EC, le batterie usate o difettose devono essere riciclate.

i ***NOTA***

Rivolgersi al rivenditore per informazioni sullo smaltimento.

CE-Dichiarazione di conformità

Si dichiara sotto propria responsabilità che il prodotto descritto alla sezione "Specifiche tecniche" è conforme ai seguenti standard o documenti normativi.

EN 62841-1 ai sensi dei regolamenti delle direttive 2014/30/EU, 2006/42/EC, 2011/65/EU.

Responsabile dei documenti tecnici: FLEX-Elektrowerkzeuge GmbH, R & D

Bahnhofstrasse 15, D-71711 Steinheim/Murr



Peter Lameli Responsabile tecnico	Klaus Peter Weinper Responsabile dell'Ufficio Qualità (UQ)

01/09/2024 FLEX-Elektrowerkzeuge GmbH Bahnhofstrasse 15, D-71711 Steinheim/Murr

Esonero dalla responsabilità

Il costruttore e il suo rappresentante non sono responsabili per danni e mancato profitto a causa dell'interruzione dell'attività commerciale dovuta al prodotto o a un prodotto inutilizzabile.
Il costruttore e il suo rappresentante non sono responsabili per danni causati dall'uso improprio del prodotto o dall'uso del prodotto con accessori di altri costruttori.

Símbolos utilizados en este manual

⚠ ***¡ADVERTENCIA!***
Indica un peligro inminente. Si no se tiene en cuenta esta advertencia puede producirse la muerte o lesiones muy graves.

⚠ ***¡PRECAUCIÓN!***
Indica la posibilidad de una situación de peligro. Si no se tiene en cuenta esta advertencia pueden producirse lesiones leves o daños materiales.

i ***NOTA***
Indica consejos de aplicación e información importante.

Símbolos en la herramienta eléctrica



¡Antes de encender la herramienta eléctrica, lea el manual de instrucciones!



Información para la eliminación de la máquina vieja (ver la página 43)

Por su seguridad

⚠ ***¡ADVERTENCIA!***
Antes de usar la herramienta eléctrica, lea los documentos siguientes:
- *estas instrucciones de funcionamiento,*
- *las «Instrucciones generales de seguridad» sobre el manejo de herramientas eléctricas incluidas en el folleto adjunto (n.°: 315.915),*
- *los reglamentos locales vigentes actualmente y las normativas sobre prevención de accidentes.*

Esta herramienta eléctrica incorpora la tecnología más avanzada y ha sido fabricada cumpliendo las normativas de seguridad reconocidas.

No obstante, cuando se utiliza la herramienta eléctrica, podría producirse un riesgo para la integridad física y la vida del usuario y de terceros, o daños en la herramienta u otros daños materiales.

La pistola de calafateo inalámbrica debe utilizarse únicamente
- *del modo previsto,*
- *en perfecto estado de funcionamiento.*

Los fallos que afecten a la seguridad deben repararse inmediatamente.

Uso previsto
Esta pistola de calafateo inalámbrica está prevista
- para uso comercial,
- para sellar huecos y grietas.

Instrucciones de seguridad para la pistola de calafateo

⚠ ***¡ADVERTENCIA!***
Lea todas las advertencias de seguridad, instrucciones, ilustraciones y especificaciones incluidas con esta herramienta eléctrica. *Si no se cumplen todas las instrucciones que se enumeran a continuación, pueden producirse descargas eléctricas, incendios o lesiones graves.*

Conserve todas las instrucciones y advertencias para poder consultarlas en el futuro.

- **Mantenga las manos fuera del área del émbolo y la varilla del émbolo de la pistola de calafateo.** Los dedos pueden quedar atrapados entre el soporte del tubo y el émbolo.
- **Cuando utilice la pistola de calafateo por encima de la cabeza, no tenga la varilla del émbolo en el camino de sus ojos o cabeza.** La varilla del émbolo puede deslizarse hacia el usuario si se presiona accidentalmente el botón de liberación de la varilla del émbolo. Utilice siempre protección ocular al usar la pistola de calafateo.
- **Trabaje siempre en un área bien ventilada y use protección respiratoria adecuada si es necesario.** Los vapores de algunos selladores y adhesivos pueden ser nocivos.
- Bloquee el gatillo en la posición de APAGADO cuando no esté en uso para evitar la liberación inadvertida de material.

Ruido y vibración

Los valores de ruido y vibración se han determinado según la norma EN 62841-

1. Un nivel de ruido con evaluación A de la herramienta eléctrica es típicamente:
– Nivel de presión acústica L_{pA}: 70,9 dB(A)
– Nivel de potencia acústica L_{WA}:78,9 dB(A)
– Incertidumbre: K = 3 dB
Valor de vibración total:
– Valor de emisión a_h: <2,5 m/s^2
– Incertidumbre: K = 1,5 m/s^2

⚠ ***¡PRECAUCIÓN!***
Las mediciones indicadas se refieren a herramientas eléctricas nuevas. El uso diario hace que cambien los valores de ruido y vibración.

i ***NOTA***
El nivel de emisión de vibraciones especificado en esta hoja informativa ha sido medido conforme a un método de medición estandarizado en la norma EN 62841-1 y puede utilizarse para hacer comparaciones entre herramientas.

Que el valor o valores de vibración total declarado y el valor de emisión de ruido declarado se han medido de acuerdo con un método de prueba estándar y pueden usarse para comparar herramientas;
Sin embargo, si la herramienta se utiliza para diferentes aplicaciones, con distintos accesorios de corte o con un mantenimiento deficiente, el nivel de emisión de vibraciones puede diferir.
Esto podría aumentar considerablemente el nivel de exposición a lo largo de todo el periodo de trabajo.
El (los) valor(es) total(es) de vibración declarado(s) y el (los) valor(es) de emisión de ruido declarado(s) también pueden utilizarse en una evaluación preliminar de la exposición.
Esto podría reducir significativamente el nivel de exposición a lo largo de todo el periodo de trabajo.
Identifique medidas de seguridad adicionales para proteger al usuario de los efectos de la vibración. Por ejemplo: realizar un mantenimiento correcto de la herramienta y los accesorios de corte, mantener las manos calientes, organizar los procesos de trabajo.

⚠ ***¡ADVERTENCIA!***
– *Las emisiones de vibración y ruido durante el uso real de la herramienta eléctrica pueden diferir de los valores declarados en función de las formas de uso de la herramienta, especialmente del tipo de pieza que se procese, y*
– *Es necesario identificar medidas de seguridad para proteger al usuario, que se basen en una estimación de la exposición en las condiciones reales de uso (teniendo en cuenta todas las partes del ciclo de uso, como los tiempos en los que la herramienta está parada y el funcionamiento en ralentí, además del tiempo de accionamiento).*

⚠ ***¡PRECAUCIÓN!***
Lleve protección auditiva cuando la presión acústica sea mayor que 85 dB(A).

Datos técnicos

Herramienta		CG 310 18 / CG 310/600 18	
Tipo		Pistola de calafateo	
Tensión nominal	V	18	
Fuerza de empuje	/min	3000N	
Velocidad	mm/s	0,5 - 14	
Peso según el «procedimiento EPTA 01/2003»	kg	2,1	
Batería	18V	AP 18,0/2,5 AP 18,0/5,0 AP 18,0/8,0	
Peso de la batería	Kg	AP 18,0/2,5 AP 18,0/5,0 AP 18,0/8,0	0,4 0,7 1,1
Temperatura de funcionamiento	De -10 a 40 °C		

Temperatura de almacenamiento	De -40 a 70 °C
Temperatura de carga	De 4 a 40 °C
Cargador	CA 12/18, CA 18.0-LD, CA 10.8/18.0

Vista general (figura A)

La numeración de los elementos del producto se refiere a la ilustración de la herramienta en la página de gráficos.

1. **Collarín de montaje**
2. **Botón de bloqueo de interruptor**
3. **Gatillo interruptor para la velocidad variable**
4. **Luz LED**
5. **Mando de control de la velocidad**
6. **Botón de liberación de la varilla del émbolo**
7. **Fijación de correa**
8. **Varilla de émbolo de 374 mm**
9. **Varilla de émbolo de 498 mm** (CG 310/600 18)
10. **Llave hexagonal**
11. **Tornillo**
12. **Mango de extracción**
13. **Pistón de material de calafateo a granel de 51 mm** (CG 310/600 18)
14. **Pistón de 51 mm** (CG 310/600 18)
15. **Pistón de 40 mm**
16. **Boquilla** (CG 310/600 18)
17. **Tapón de boquilla** (CG 310/600 18)
18. **Tubo de aluminio de 600 ml** (CG 310/600 18)
19. **Soporte de cartucho de 310 ml**
20*. **Tubo de aluminio de 400 ml**

*Los accesorios mostrados o descritos no están incluidos con el producto como estándar. Puede encontrar la selección completa de accesorios en nuestra gama de accesorios.

Montaje

⚠ ***¡ADVERTENCIA!***

Quite la batería antes de realizar cualquier trabajo en la herramienta eléctrica.

Antes de encender la herramienta eléctrica

Saque la pistola de calafateo inalámbrica del embalaje y compruebe que no falte ninguna pieza ni esté dañada.

Insertar/cambiar la batería

- Introduzca la batería cargada en la herramienta eléctrica presionando hasta que se oiga un clic (ver figura B).
- Para quitarla, presione el botón de liberación y saque la batería tirando de ella (ver figura C).

⚠ ***¡PRECAUCIÓN!***

Proteja los contactos de la batería cuando no se esté utilizando el aparato. Las piezas de metal sueltas pueden cortocircuitar los terminales: ¡peligro de explosión e incendio!

Pinza desmontable para el cinturón (ver figura D)

- Quite la batería de la herramienta.
- Alinee el orificio de la pinza para el cinturón (no incluida) con el orificio roscado en la base de la herramienta.
- Inserte el tornillo de fijación (no incluido) y apriete de forma segura el tornillo con un destornillador (no incluido).

Fijación de correa (ver la figura E)

La fijación de correa (7) se ofrece para sujetar una correa de muñeca (no incluida) y reducir el riesgo de que se caiga la herramienta. Enrolle la correa alrededor de la mano cuando lleve la herramienta.

Instalar y quitar la varilla del émbolo y el mango de extracción

Varilla del émbolo (ver figura F1)

- Presione el botón de liberación de la varilla del émbolo (6) e inserte la varilla (8 o 9) desde la parte delantera de la herramienta, los dientes de la varilla deben apuntar hacia abajo; empújela a través de la herramienta.
- Para quitar la varilla, presione el botón

de liberación de la varilla del émbolo (6), tire de la varilla del émbolo hacia la parte delantera de la herramienta y retírela.
- Se incluyen dos tipos de varillas de émbolo. Utilice la varilla del émbolo adecuada según el tipo de soporte de cartucho o tubo.

Tipo	Soporte adecuado para el uso
Varilla de émbolo de 374 mm	Soporte de cartucho de 310 ml Tubo de aluminio de 400 ml
Varilla de émbolo de 498 mm	Tubo de aluminio de 600 ml

Mango de extracción (ver la figura F2)
- Para fijar el mango (12), inserte el extremo trasero de la varilla del émbolo en el mango y, a continuación, inserte el tornillo (11) y apriete firmemente el tornillo (11) con la llave hexagonal (10) incluida.
- Para quitar el mango, use la llave hexagonal (10) para aflojar el tornillo (11) que sujeta el mango a la varilla del émbolo, y retire el mango y el tornillo.

⚠ ***¡ADVERTENCIA!***
Asegúrese de que el mango está correctamente fijado a la herramienta con dos tornillos. *No utilice el mango y los tornillos si están dañados. Antes del uso, compruebe siempre que no haya daños, grietas o deformaciones, y asegúrese de que el tornillo esté bien apretado.*

Instalar y quitar el pistón (ver figura G)
- Para fijar el pistón, enrósquelo en la parte delantera de la varilla del émbolo en sentido horario.
- Para quitar el pistón, desenrósquelo de la varilla del émbolo en sentido antihorario.
- Hay tres tipos de pistones, adecuados para diferentes tubos o soportes.

i ***NOTA***
Seleccione el pistón apropiado de acuerdo con el tipo de contenedor de material de calafateo. Un pistón inadecuado puede causar fugas o rotura de la herramienta.

Tipo	Soporte adecuado para el uso
Pistón de 40 mm	Soporte de cartucho de 310 ml
Pistón de 51 mm	Tubo de aluminio de 400 ml Tubo de aluminio de 600 ml (para cartucho tipo salchicha)
Pistón de material de calafateo a granel de 51 mm	Tubo de aluminio de 400 ml Tubo de aluminio de 600 ml (para material de calafateo)

Instalar y retirar el soporte o los tubos (ver las figuras H1-H2)
- Para instalar el soporte, alinee las nervaduras elevadas (H-1) del soporte del cartucho (19) o tubo (18 o 20) con las ranuras (H-2) en el collarín de montaje (1) y, a continuación, inserte el soporte o tubo en el collarín.
- Sostenga el soporte del cartucho o el tubo con una mano y el collarín del cartucho (1) con la otra mano. Gire el soporte del cartucho o tubo en sentido horario para encajar las nervaduras elevadas en las ranuras y bloquee el soporte del cartucho o tubo.
- El soporte del cartucho o tubo se puede girar 360° para usarlo en varios ángulos. Gire el collarín de montaje para ajustar el soporte del cartucho al ángulo adecuado.
- Para quitar el soporte o el tubo, sujete el soporte del cartucho o tubo con una mano y el collarín con la otra mano. Gire el soporte del cartucho o tubo en sentido antihorario para retirarlo.

⚠ ***¡ADVERTENCIA!***
Utilice siempre la varilla del émbolo y el pistón apropiados según el tipo de soporte.

Introducir el material de calafateo

⚠ ***¡ADVERTENCIA!***
Mantenga la varilla del émbolo, el soporte del cartucho o el tubo limpios de todo

material de calafateo. *Retraer una varilla de émbolo que está cubierta con material de calafateo seco puede dañar las partes internas de la herramienta y causar desalineación del tubo.*

Tubo de masilla (ver las figuras I1-I2)

- Saque la batería.
- Asegúrese de que la varilla del émbolo adecuada, el pistón de 40 mm (15) y el soporte del cartucho (19) estén instalados correctamente.
- Bloquee el gatillo interruptor (3).
- Corte la punta del tubo de masilla (I-1) en un ángulo de 45°.

i ***NOTA***

Los orificios pequeños requieren más fuerza para empujar el material de calafateo.

- Rompa el sello interior del tubo de masilla (no incluido) (I-1) o del material adhesivo utilizando el punzón (I-2) ubicado en la parte inferior del soporte del cartucho.
- Presione el botón de liberación de la varilla del émbolo (6) y tire de la varilla del émbolo hacia atrás para permitir que el tubo de masilla encaje dentro del soporte del cartucho (19).
- Inserte el extremo plano del tubo de masilla (I-1) en el soporte del cartucho (19) y, a continuación, baje la boquilla. Asegúrese de que el tubo esté bien asentado en ambos extremos.
- Gire el soporte del cartucho al ángulo deseado.
- Para quitar el tubo de masilla, bloquee el gatillo interruptor (3). Presione el botón de liberación de la varilla del émbolo (6) y tire de la varilla del émbolo hacia atrás. Levante el tubo y quítelo.

i ***NOTA***

Si el tubo de masilla no está instalado y la varilla del émbolo se empuja a la posición delantera, al presionar el gatillo interruptor no se pondrá en marcha la herramienta.

Cartucho tipo salchicha (ver figura I3-I4)

- Saque la batería.
- Retire la tapa de la boquilla (17) y la boquilla (16).
- Asegúrese de que la varilla del émbolo adecuada, el pistón de 51 mm (14) y el tubo de aluminio estén instalados correctamente.
- Presione el botón de liberación de la varilla del émbolo (6) y tire de la varilla del émbolo hacia atrás para permitir que el cartucho tipo salchicha (no incluido) encaje en el soporte.
- Inserte el cartucho tipo salchicha en el tubo y corte la funda (el extremo más cercano a la boquilla).
- Inserte la boquilla (16) con la punta de la boquilla mirando hacia fuera de la herramienta, y enrosque la tapa de la boquilla (17) de nuevo en el tubo.
- Recorte la punta de la boquilla para una aplicación adecuada.
- Empuje la varilla del émbolo hacia delante hasta que el pistón esté contra el cartucho tipo salchicha.

i ***NOTA***

El material de calafateo que queda en el tubo de aluminio puede secarse si se deja desatendido. Siga las recomendaciones del fabricante del material de calafateo al usar material de calafateo.

Material de calafateo a granel (ver figura I5)

- Saque la batería.
- Desenrosque y retire la tapa de la boquilla (17) y la boquilla (16).
- Asegúrese de que la varilla del émbolo adecuada, el pistón de material de calafateo a granel de 51 mm (13) y el tubo de aluminio estén instalados correctamente.
- Presione el botón de liberación de la varilla del émbolo (6) y empuje la varilla del émbolo hacia delante.
- Coloque el tubo de aluminio en el contenedor donde se encuentra el material de calafateo a granel (no incluido). Mientras presiona el botón de liberación de la varilla del émbolo (6), tire de la varilla del émbolo hacia atrás para absorber el material de calafateo a granel.
- Limpie el material de calafateo a granel del exterior del tubo.
- Inserte la boquilla (16) con la punta de la boquilla mirando hacia fuera de la

herramienta, y enrosque la tapa de la boquilla (17) de nuevo en el tubo.

Gatillo interruptor para la velocidad variable (ver figura J)

- Para bloquear el gatillo interruptor (3), presione el botón de bloqueo del interruptor (2) hacia abajo. La herramienta no funcionará con el botón en la posición bloqueada.
- Para desbloquear el gatillo interruptor (3), empuje el botón de bloqueo del interruptor (2) hacia arriba.
- Para encender la herramienta, presione el gatillo interruptor para la velocidad variable.

El gatillo interruptor genera mayor velocidad al aumentar la presión en el gatillo, y menor velocidad al reducir la presión en el gatillo.

- Suelte el gatillo interruptor para la velocidad variable para parar la herramienta.

i ***NOTA***

La presión del gatillo, la velocidad seleccionada, el tipo de material, la temperatura y el diámetro de la boquilla afectarán al caudal.

Luz LED (ver la figura K)

La luz LED (4) se iluminará cuando se presione gatillo interruptor (3). Esto proporciona iluminación adicional de la superficie a sellar. La luz LED se apagará aproximadamente 10 segundos después de soltar el gatillo interruptor.

Dial de control de velocidad (ver la figura L)

Gire el dial (5) a una posición entre «1» para la velocidad más baja y «6» para la velocidad más alta.

i ***NOTA***

Si se utiliza la pistola a altas velocidades se puede dañar el tubo dispensador o el cartucho para algunos materiales de calafateo. Para obtener los mejores resultados, aumente gradualmente el ajuste de la velocidad.

Sistema antigoteo

El motor está diseñado con un sistema de retracción automática que evita que las fugas de material de calafateo durante el apagado. Cuando se suelta el gatillo interruptor (3), la varilla del émbolo retrocede un poco de inmediato, liberando presión sobre el pistón para evitar goteos.

i ***NOTA***

Esta función antigoteo se activará después de que el émbolo se mueva hacia adelante al menos 3 mm.

Aplicación de la pistola de calafateo

- Prepare la superficie que se va a sellar eliminando todo el polvo, suciedad o restos de material de calafateo antiguo. Asegúrese de que el área a sellar esté limpia y seca.
- Ajuste la velocidad de la pistola de calafateo para que se adapte a las necesidades de su aplicación.
- Desbloquee el gatillo interruptor.
- Mantenga la pistola ligeramente inclinada.
- Apriete el gatillo interruptor para permitir que el material de calafateo salga por la boquilla.

i ***NOTA***

Si el cordón de masilla es demasiado estrecho, vuelva a cortar la boquilla para obtener una abertura más grande. Sin embargo, es mejor aplicar una fina capa de masilla y añadir un poco más si es necesario, que aplicar demasiado e intentar eliminar el exceso.

- Mueva cuidadosamente la pistola de calafateo a un ritmo constante a lo largo del hueco que se va a llenar, sin dejar de presionar el gatillo. Asegúrese de que el material de calafateo esté en pleno contacto con ambas superficies de aplicación.
- En cuanto el tubo de masilla esté vacío, el pistón del émbolo se retraerá 2 mm desde la posición más adelantada y, a continuación, la herramienta se apagará automáticamente. Tire del mango de extracción hacia atrás y reemplace el tubo de masilla si es necesario.
- Después de terminar, suelte el gatillo

interruptor.
- Utilice una toalla o trapo húmedo para limpiar todo el exceso de masilla.

Mantenimiento y cuidado del producto

⚠ ***¡ADVERTENCIA!***
Quite la batería antes de realizar cualquier trabajo en la herramienta eléctrica.

Limpieza

- Limpie regularmente la herramienta eléctrica y la rejilla situada delante de las ranuras de ventilación. La frecuencia de limpieza depende del material y la duración de uso.
- Sople regularmente con aire comprimido seco el interior de la carcasa y el motor.
- Siga las instrucciones del material de calafateo para limpiar el material de la boquilla, la varilla del émbolo, los pistones y los soportes.

Reparaciones

i ***NOTA***
Las reparaciones deben realizarse exclusivamente en un centro de servicio postventa autorizado.

i ***NOTA***
Durante el período de garantía, no afloje los tornillos en la carcasa.
El incumplimiento anulará las obligaciones de garantía del fabricante.

Piezas de recambio y accesorios

Para obtener información sobre otros accesorios, en particular herramientas y medios de pulido, consulte los catálogos del fabricante.

En nuestra página web encontrará planos de despiece y listas de recambios:

www.flex-tools.com
Las instrucciones también pueden consultarse en **www.flex-tools.com**.

Información para la eliminación del producto

⚠ ***¡ADVERTENCIA!***
Las herramientas viejas deben dejarse inutilizables:
– *si funcionan con batería, quite la batería.*

Solo países de la UE

¡No tire los aparatos eléctricos a la basura doméstica!

Según la Directiva Europea 2012/19/UE sobre residuos eléctricos y electrónicos, y su implementación en las legislaciones nacionales, los aparatos eléctricos usados deben recogerse por separado y reciclarse de forma respetuosa con el medio ambiente.

Recuperación de materias primas en lugar de eliminación de residuos.
Los dispositivos, accesorios y embalajes deben reciclarse de forma respetuosa con el medio ambiente. Las piezas de plástico están identificadas para el reciclaje según el tipo de material.

⚠ ***¡ADVERTENCIA!***
No elimine las baterías tirándolas a la basura doméstica ni arrojándolas al agua o al fuego. No abra las baterías usadas.
Solo países de la UE:

De acuerdo con la Directiva 2006/66/CE, las baterías defectuosas o usadas deben reciclarse.

i ***NOTA***
¡Pregunte a su distribuidor las opciones de eliminación!

CE-Declaración de conformidad

Por la presente, declaramos bajo nuestra exclusiva responsabilidad que el producto descrito en las «Especificaciones técnicas» cumple las siguientes normas o documentos estandarizados:

EN 62841-1 de acuerdo con las disposiciones de las directivas 2014/30/UE, 2006/42/CE, 2011/65/UE.

Responsable de la documentación técnica:
FLEX-Elektrowerkzeuge GmbH, R & D
Bahnhofstrasse 15, D-71711 Steinheim/Murr

i.V.

Peter Lameli
Director técnico

Klaus Peter Weinper
Jefe del departamento de calidad (QD)

1-09-2024; FLEX-Elektrowerkzeuge GmbH
Bahnhofstrasse 15, D-71711 Steinheim/Murr

Exención de responsabilidad

El fabricante y su representante no son responsables de los daños y la pérdida de beneficio debido a la interrupción de la actividad causada por el producto o por un producto que no se pueda utilizar.
El fabricante y su representante no son responsables de los daños provocados por el uso indebido del producto o por el uso del mismo con productos de otros fabricantes.

Símbolos usados neste manual

⚠ ***AVISO!***
Existem perigos iminentes. O desrespeito por este aviso pode dar origem à morte ou a ferimentos extremamente graves.

⚠ ***CUIDADO!***
Existe a possibilidade de uma situação perigosa. O desrespeito por este aviso pode dar origem a ferimentos ligeiros ou danos patrimoniais.

NOTA
Existem dicas de utilização e informação importante.

Símbolos na ferramenta elétrica


Antes de ligar a ferramenta elétrica, leia o manual de funcionamento!


Informação sobre a eliminação de uma máquina velha (consulte a página 51)

Para sua segurança

⚠ ***AVISO!***
Antes de usar a ferramenta elétrica, leia e siga:
- *Estas instruções de funcionamento,*
- *As "Instruções gerais de segurança" sobre o manuseamento de ferramentas elétricas no folheto fornecido (folheto nº: 315.915),*
- *As regras e normas atuais nas instalações quanto à prevenção de acidentes.*

Esta ferramenta elétrica é topo de gama e foi fabricada de acordo com as normas de segurança conhecidas.

No entanto, durante a utilização, a ferramenta elétrica pode constituir um perigo de vida para o utilizador ou poderá haver danos na ferramenta elétrica ou patrimoniais.

A pistola de calafetar sem fios só pode ser usada
- *conforme previsto,*
- *num perfeito estado de funcionamento.*

As falhas que impeçam a segurança têm de ser reparadas imediatamente.

Utilização prevista

Esta pistola de calafetar sem fios foi criada
- para uso no exterior,
- para selar espaços e rachas.

Instruções de segurança da pistola de calafetar

⚠ ***AVISO!***
Leia todos os avisos de segurança, instruções, ilustrações e especificações fornecidas com esta ferramenta elétrica.
Não seguir todas as instruções apresentadas abaixo pode resultar em choque elétrico, incêndio e/ou ferimentos graves.
Guarde todos os avisos e instruções para futuras referências.

- **Mantenha as mãos afastadas do êmbolo e da área da haste do êmbolo da pistola de calafetar.** Os dedos podem ficar esmagados entre o suporte do tubo e o êmbolo.
- **Quando utilizar a pistola de calafetar sobre a cabeça, não mantenha a haste do êmbolo na direção dos seus olhos ou cabeça.** A haste do êmbolo pode escorregar para trás na direção do utilizador caso o botão de libertação da haste do êmbolo seja pressionado acidentalmente. Use sempre proteção ocular quando usar a pistola de calafetar.
- **Trabalhe sempre numa área bem ventilada e, se necessário, use proteção respiratória adequada.** Fumos de alguns materiais de calafetagem e adesivos podem ser nocivos.
- Fixe o gatilho na posição de desligado quando não usar, para evitar a libertação inesperada do material.

Ruído e vibração

Os valores de ruído e vibração foram determinados de acordo com a norma EN 62841-1. O nível de ruído avaliado A da ferramenta elétrica é habitualmente:
- Nível de pressão do som L_{pA}: 70,9 dB(A)
- Nível de potência sonora L_{WA}: 78,9 dB(A)
- Incerteza: K = 3 dB

Valor total da vibração:

– Valor da emissão a_h: < 2,5 m/s²
– Incerteza: K = 1,5 m/s²

⚠ ***CUIDADO!***

As medições indicadas dizem respeito a ferramentas elétricas novas. O uso diário causa a alteração dos valores de vibração e ruído.

i ***NOTA***

O nível de emissão da vibração apresentado nesta folha de informações foi medido de acordo com um método de medição padrão apresentado em EN 62841-1, e pode ser usado para comparar ferramentas.

O valor declarado da vibração total e os valores declarados de emissão de ruído foram medidos de acordo com um método de teste padrão, e podem ser usados para comprar duas ferramentas.

No entanto, se a ferramenta for usada para diferentes aplicações, com diferentes acessórios de corte, ou tendo uma má manutenção, os níveis de emissão da vibração podem diferir.

Isto pode aumentar significativamente o nível de exposição sobre o período total de funcionamento.

O valor total declarado da vibração e os valores declarados de emissão de ruído também podem ser usados numa avaliação preliminar da exposição.

Isto pode diminuir significativamente o nível de exposição sobre o período total de funcionamento.

Identifique as medidas adicionais de segurança para proteger o operador dos efeitos de vibração, como: Manter a ferramenta e os acessórios de corte em bom estado, manter as mãos quentes, organizar padrões de trabalho.

⚠ ***AVISO!***

– *A emissão de vibração ruídos durante a utilização atual da ferramenta elétrica pode diferir dos valores declarados, dependendo dos modos como a ferramenta é usada e o tipo de peça a ser processada.*
– *Da necessidade de identificar medidas de segurança para proteger o operador, que se baseiam numa estimativa de exposição nas condições reais de utilização (tendo em conta todos os componentes do ciclo de funcionamento como as alturas em que a ferramenta se encontra desligada ou inativa, para além do tempo de ativação).*

⚠ ***CUIDADO!***

Use proteção auditiva quando a pressão do som estiver acima dos 85 dB(A).

Características técnicas

Ferramenta		CG 310 18 / CG 310/600 18	
Tipo		Pistola de calafetar	
Voltagem nominal	V	18	
Força de pressão	/min	3000N	
Velocidade	mm/s	0,5 - 14	
Peso de Acordo com o Procedimento EPTA 01/2003	kg	2,1	
Bateria	18V	AP 18.0/2.5 AP 18.0/5.0 AP 18.0/8.0	
Peso da bateria	Kg	AP 18.0/2.5 AP 18.0/5.0 AP 18.0/8.0	0,4 0,7 1,1
Temperatura de funcion-amento	-10 – 40°C		
Temperatura de armaze-namento	-40 – 70°C		
Temperatura de carregamento	4 – 40°C		
Carregador	CA 12/18, CA 18.0-LD, CA 10.8/18.0		

Vista pormenorizada (Imagem A)

A numeração das funcionalidades do produto refere-se à imagem da máquina na página das imagens.

1. **Manga de fixação**
2. **Botão de bloqueio do interruptor**
3. **Interruptor do gatilho de velocidade variável**
4. **Luz LED**
5. **Disco de controlo da velocidade**
6. **Botão de libertação da haste do êmbolo**
7. **Fixação da alça**
8. **Haste do êmbolo de 374 mm**
9. **Haste do êmbolo de 498 mm** (CG 310/600 18)
10. **Chave sextavada**
11. **Parafuso**
12. **Pega de puxar**
13. **Pistão do material de calafetagem a granel de 51 mm** (CG 310/600 18)
14. **Pistão de 51 mm** (CG 310/600 18)
15. **Pistão de 40 mm**
16. **Bocal** (CG 310/600 18)
17. **Tampa do bocal** (CG 310/600 18**)**
18. **Tubo de alumínio de 600 ml** (CG 310/600 18)
19. **Suporte do cartucho de 310 ml**
20*. **Tubo de alumínio de 400 ml**

*Os acessórios apresentados ou descritos não estão incluídos de forma padrão com o produto. Pode encontrar a seleção completa de acessórios na nossa gama de acessórios.

Montagem

⚠ ***AVISO!***
Retire a bateria antes de efetuar quaisquer trabalhos na ferramenta elétrica.

Antes de ligar a ferramenta elétrica

Retire a pistola de calafetar sem fios da caixa e certifique-se de que não existem peças em falta ou danificadas.

Inserir/Substituir a bateria

- Pressione a bateria carregada para a ferramenta elétrica até ficar fixada no respetivo lugar (consulte a Imagem B).
- Para retirar a bateria, prima o botão de libertação e puxe a bateria para fora (consulte a Imagem C).

⚠ ***CUIDADO!***
Quando o aparelho não for usado, proteja os contactos da bateria. Peças soltas de metal podem colocar os contactos em curto-circuito, podendo dar origem a explosão ou fogo!

Clipe para o cinto amovível (consulte a Imagem D)

- Retire a bateria da ferramenta.
- Alinhe o orifício do clipe para o cinto (não incluído) com o orifício roscado na base da ferramenta.
- Insira o parafuso de fixação (não incluído) e aperte bem o parafuso com uma chave de fendas (não incluída).

Fixação da alça (consulte a Imagem E)

É fornecido um fixador da alça (7) para fixar uma alça para o pulso (não incluída), para reduzir as possibilidades de deixar cair a sua ferramenta. Envolva a alça à volta da mão quando transportar a ferramenta.

Instalar e retirar a haste do êmbolo e a pega de puxar

Haste do êmbolo (consulte a Imagem F1)

- Pressione o botão de libertação da haste do êmbolo (6) e insira a haste (8 ou 9) a partir da frente da ferramenta. Os dentes da haste têm de ficar a apontar para baixo. Pressione-a ao longo da ferramenta.
- Para retirar a haste, pressione o botão de libertação da haste do êmbolo (6), puxe a haste do êmbolo na direção da frente da ferramenta e retire-a.

- Estão incluídos dois tipos de haste do êmbolo. Use a haste do êmbolo adequada de acordo com o suporte do cartucho ou tipo de tubo.

Tipo	Suporte adequado para ser usado
Haste do êmbolo de 374 mm	Suporte do cartucho de 310 ml Tubo de alumínio de 400 ml
Haste do êmbolo de 498 mm	Tubo de alumínio de 600 ml

Pega de puxar (consulte a Imagem F2)

- Para fixar a pega (12), insira a extremidade traseira da haste do êmbolo na pega, depois insira o parafuso (11) e aperte bem o parafuso (11) com a chave sextavada (10) incluída.
- Para retirar a pega, use a chave sextavada (10) para desapertar o parafuso (11) que fixa a pega na haste do êmbolo. Retire a pega e o parafuso.

⚠ ***AVISO!***

Certifique-se de que a pega fica bem fixada na ferramenta com o parafuso. Não use a pega nem os parafusos danificados. *Antes da utilização, verifique sempre se existem danos, rachas ou deformações, e certifique-se de que o parafuso está apertado.*

Instalar e retirar o pistão (consulte a Imagem G)

- Para fixar o pistão, enrosque na frente da haste do êmbolo no sentido dos ponteiros do relógio.
- Para retirar o pistão, desenrosque-o da haste do êmbolo no sentido inverso ao dos ponteiros do relógio.
- Há três tipos de pistões, adequados para diferentes tubos ou suportes.

i ***NOTA***

Escolha o pistão adequado de acordo com o tipo de recipiente do material de calafetagem. Um pistão inadequado pode dar origem a derrames ou quebras na ferramenta.

Tipo	Suporte adequado para ser usado
Pistão de 40 mm	Suporte do cartucho de 310 ml
Pistão de 51 mm	Tubo de alumínio de 400 ml Tubo de alumínio de 600 ml (para tubo salsicha)
Pistão do material de calafetagem a granel de 51 mm	Tubo de alumínio de 400 ml Tubo de alumínio de 600 ml (para o material de calafetagem)

Instalar e retirar o suporte ou tubos (consulte a Imagem H1-H2)

- Para instalar o suporte, alinhe as abas salientes (H-1) no suporte do cartucho (19) ou tubo (18 ou 20) com as ranhuras (H-2) na manga de fixação (1), e depois insira o suporte ou tubo na manga.
- Segure o suporte do cartucho ou tubo com uma mão e a manga do cartucho (1) com a outra mão. Rode o suporte do cartucho ou tubo no sentido dos ponteiros do relógio para encaixar as abas salientes nas ranhuras, para fixar o suporte do cartucho ou tubo.
- O suporte do cartucho ou tubo pode ser rodado 360° para uma utilização em vários ângulos. Rode a manga de fixação para ajustar o suporte do cartucho para o ângulo adequado.
- Para retirar o suporte ou tubo, segure o suporte do cartucho ou tubo com uma mão e a manga com a outra mão. Rode o suporte do cartucho ou tubo no sentido inverso ao dos ponteiros do relógio para o retirar.

⚠ ***AVISO!***

Use sempre a haste do êmbolo e pistão adequados de acordo com o tipo de suporte.

Inserir o material de calafetagem

⚠ ***AVISO!***

Mantenha a haste do êmbolo, suporte do cartucho ou tubo limpos de qualquer material de calafetagem. Retrair uma haste do êmbolo

coberta com material de calafetagem seco pode danificar as partes internas da ferramenta e causar o desalinhamento do tubo.

Tubo de calafetar (consulte a Imagem I1-I2)

- Retire a bateria.
- Certifique-se de que a haste do êmbolo adequada, pistão de 40 mm (15) e suporte do cartucho (19) estão instalados corretamente.
- Fixe o interruptor do gatilho (3).
- Corte a ponta do tubo de calafetar (I-1) a um ângulo de 45°.

i ***NOTA***

Pequenas aberturas requerem mais força para pressionar o material de calafetagem.

- Parta o selo interior do tubo de calafetar (não incluído) (I-1) ou material adesivo usando a haste (I-2) na parte inferior do suporte do cartucho.
- Pressione o botão de libertação da haste do êmbolo (6) e puxe a haste do êmbolo para trás para que o tubo de calafetar encaixe no interior do suporte do cartucho (19).
- Insira a extremidade plana do tubo de calafetar (I-1) no suporte do cartucho (19). Depois, baixe o bocal. Certifique-se de que o tubo fica bem assente em ambas as extremidades.
- Rode o suporte do cartucho para o ângulo desejado.
- Para retirar o tubo de calafetar, bloqueie o interruptor do gatilho (3). Pressione o botão de libertação da haste do êmbolo (6) e puxe a haste do êmbolo para trás. Levante o tubo e retire-o.

i ***NOTA***

Se o tubo de calafetar não estiver instalado e a haste do êmbolo for pressionada para a posição dianteira, pressionar o interruptor do gatilho não liga a ferramenta.

Tubo salsicha (consulte a Imagem I3-I4)

- Retire a bateria.
- Retire a tampa do bocal (17) e o bocal (16).
- Certifique-se de que a haste do êmbolo adequada, pistão de 51 mm (14) e tubo de alumínio estão instalados corretamente.
- Pressione o botão de libertação da haste do êmbolo (6) e puxe a haste do êmbolo para trás para permitir que o tubo salsicha (não incluído) encaixe dentro do suporte.
- Insira o tubo salsicha no tubo e corte o invólucro (a extremidade mais próxima do bocal).
- Insira o bocal (16) com a ponta afastada da ferramenta. Volte a enroscar a tampa do bocal (17) no tubo.
- Corte a ponta do bocal para uma aplicação adequada.
- Pressione a haste do êmbolo para a frente até que o pistão fique contra o tubo salsicha.

i ***NOTA***

O material de calafetagem deixado no tubo de alumínio pode secar se for deixado sem supervisão. Siga as recomendações do fabricante do material de calafetagem quando usar o material de calafetagem.

Material de calafetagem a granel (consulte a Imagem I5)

- Retire a bateria.
- Desenrosque e retire a tampa do bocal (17) e o bocal (16).
- Certifique-se de que a haste do êmbolo adequada, pistão do material de calafetagem a granel de 51 mm (13) e tubo de alumínio estão instalados corretamente.
- Pressione o botão de libertação da haste do êmbolo (6) e pressione a haste do êmbolo para a frente.
- Coloque o tubo de alumínio no recipiente onde o material de calafetagem a granel (não incluído) se encontra. Enquanto pressiona o botão de libertação da haste do êmbolo (6), puxe a haste do êmbolo para trás para aspirar o material de calafetagem a granel.
- Limpe o material de calafetagem a granel do exterior do tubo.
- Insira o bocal (16) com a ponta afastada da ferramenta. Volte a enroscar a tampa do bocal (17) no tubo.

Interruptor do gatilho de velocidade variável (consulte a Imagem J)

- Para fixar o interruptor do gatilho (3), pressione o botão de bloqueio do interruptor (2) para baixo. A ferramenta não funciona com o botão na posição de bloqueado.
- Para desbloquear o interruptor do gatilho (3), pressione o botão de bloqueio do interruptor (2) para cima.
- Para ligar a ferramenta, pressione o interruptor do gatilho de velocidade variável.

O interruptor do gatilho oferece uma velocidade superior com uma maior pressão do gatilho, e uma velocidade inferior ao deixar de pressionar o gatilho.

- Para desligar, deixe de pressionar o interruptor do gatilho de velocidade variável.

i ***NOTA***

A pressão do gatilho, velocidade selecionada, tipo de material, temperatura e diâmetro do bocal afetam a taxa do fluxo.

Luz LED (consulte a Imagem K)

A luz LED (4) acende quando pressionar o interruptor do gatilho (3). Isto fornece iluminação adicional à superfície a ser calafetada.

A luz LED desliga-se passados cerca de 10 segundos após libertar o interruptor do gatilho.

Disco de controlo da velocidade (consulte a Imagem L)

Rode o disco (5) para a posição entre "1" para a velocidade mais baixa, e "6" para a velocidade mais alta.

i ***NOTA***

Utilizar a pistola a altas velocidades pode danificar o tubo dispensador ou tubo salsicha nalguns materiais de calafetagem. Para melhores resultados, aumente gradualmente a velocidade.

Anti-pingos

O motor foi criado com um sistema de retração automática que evita que o material de calafetagem pingue quando o motor for desligado. Quando deixar de pressionar o interruptor do gatilho (3), a haste do êmbolo move-se imediatamente um pouco para trás, libertando pressão sobre o pistão para evitar pingos.

i ***NOTA***

Esta função anti-pingos é ativada após o êmbolo se mover para a frente, pelo menos, 3 mm.

Aplicar a pistola de calafetar

- Prepare a superfície a ser calafetada removendo pó, sujidade ou restos de material de calafetagem antigo. Certifique-se de que a área a ser calafetada está limpa e seca.
- Defina a velocidade da pistola de calafetar para corresponder às suas necessidades de aplicação.
- Desbloqueie o interruptor do gatilho.
- Segure a pistola com uma ligeira inclinação.
- Pressione o interruptor do gatilho para permitir ao material de calafetagem sair pelo bocal.

i ***NOTA***

Se o material de calafetagem sair muito fino, volte a cortar o bocal para ficar maior. No entanto, é melhor aplicar uma camada fina e adicionar um pouco mais se necessário do que aplicar demasiado e tentar retirar o excesso.

- Mova cuidadosamente a pistola de calafetar a um ritmo uniforme ao longo da falha a ser enchida à medida que continua a pressionar o interruptor do gatilho. Certifique-se de que o material de calafetagem entra por completo em contacto com ambas as superfícies de aplicação.
- Mal o tubo de calafetar fique vazio, o pistão do êmbolo retrai 2 mm da posição mais avançada, e depois a ferramenta desliga-se automaticamente. Puxe a pega de puxar para trás e substitua o tubo de calafetar conforme necessário.
- Quando terminar, liberte o interruptor do gatilho.
- Use uma toalha ligeiramente embebida em água ou um trapo para limpar o excesso de material de calafetagem.

Cuidados e manutenção

⚠ ***AVISO!***
Retire a bateria antes de efetuar quaisquer trabalhos na ferramenta elétrica.

Limpeza

- Limpe regularmente a ferramenta elétrica e a grelha na frente das ranhuras de ventilação. A frequência da limpeza está dependente do material e do tempo de utilização.
- Sopre regularmente o interior da estrutura e o motor com ar comprimido seco.
- Siga as instruções do material de calafetagem para limpar o material do bocal, haste do êmbolo, pistões e suportes.

Reparações

i ***NOTA***
As reparações só podem ser efetuadas por um centro de reparação autorizado.

i ***NOTA***
Durante o período da garantia, não desaperte os parafusos da estrutura.

A não conformidade anula a garantia do fabricante.

Peças sobresselentes e acessórios

Para outros acessórios, especialmente ferramentas e acessórios de polir, consulte os catálogos do fabricante.

As imagens pormenorizadas e lista de peças sobresselentes podem ser encontradas na nossa página web:

www.flex-tools.com

As instruções também se encontram disponíveis em **www.flex-tools.com.**

Informação acerca da eliminação

⚠ ***AVISO!***
Torne as ferramentas elétricas inutilizáveis no fim:
– *Retire a bateria das ferramentas que funcionem a bateria.*

Apenas países da UE
Não elimine ferramentas elétricas juntamente com o lixo doméstico comum!
De acordo com a diretiva europeia 2012/19/UE relativa aos Resíduos de Equipamento Elétrico e Eletrónico e transposição para a lei nacional, as ferramentas elétricas usadas têm de ser recolhidas em separado e recicladas de um modo amigo do ambiente.

Recuperação de matérias-primas em vez de eliminação de resíduos.
O aparelho, acessórios e material de empacotamento deverão ser reciclados de um modo amigo do ambiente. As peças de plástico estão identificadas para reciclagem de acordo com o tipo de material.

⚠ ***AVISO!***
Não elimine as baterias no lixo doméstico comum, água ou fogo. Não abra baterias usadas.

Apenas para países da UE:

De acordo com a diretiva 2006/66/CE, as baterias defeituosas ou gastas têm de ser recicladas.

i ***NOTA***
Contacte o seu revendedor quanto às opções de eliminação!

CE-Declaração de conformidade

Declaramos, sob nossa responsabilidade, que o produto descrito em "Características técnicas" se encontra em conformidade com as seguintes normas ou documentos normativos:

EN 62841-1 de acordo com as normas das diretivas 2014/30/UE, 2006/42/CE, 2011/65/UE.

Responsável pelos documentos técnicos:
FLEX-Elektrowerkzeuge GmbH, R & D
Bahnhofstrasse 15, D-71711 Steinheim/ Murr

i.V.

Peter Lameli
Diretor técnico

Klaus Peter Weinper
Chefe do Departamento da Qualidade

1.09.2024; FLEX-Elektrowerkzeuge GmbH
Bahnhofstrasse 15, D-71711 Steinheim/ Murr

Desresponsabilização

O fabricante e o seu representante não se responsabilizam por quaisquer danos ou perda de lucros devido à interrupção comercial causada pelo produto ou por um produto inutilizável.
O fabricante e o seu representante não se responsabilizam por quaisquer danos causados por uma utilização inadequada do produto, ou do produto com produtos de outros fabricantes.

Gebruikte symbolen in deze handleiding

⚠ ***WAARSCHUWING!***

Verwijst naar dreigend gevaar. Het niet in acht nemen van deze waarschuwing kan leiden tot de dood of zeer ernstige verwondingen.

⚠ ***OPGELET!***

Verwijst naar een mogelijk gevaarlijke situatie. Het niet in acht nemen van deze waarschuwing kan resulteren in gering letsel of materiële schade.

i ***OPMERKING***

Verwijst naar tips en belangrijke informatie.

Symbolen op het elektrisch gereedschap



Lees de gebruikershandleiding voordat u het elektrisch gereedschap inschakelt!



Informatie over de afvoer van het afgedankt gereedschap (zie pagina 59)

Voor uw eigen veiligheid

⚠ ***WAARSCHUWING!***

Voor het gebruik van het elektrisch gereedschap eerst lezen en opvolgen:

- *deze gebruiksaanwijzing,*
- *de "Algemene veiligheidsinstructies" over de omgang met elektrisch gereedschap in de bijgesloten brochure (brochurenr.: 315.915),*
- *de actueel geldige regels en wetgevingen voor het voorkomen van ongevallen op de plaats van gebruik.*

Dit elektrisch gereedschap is gemaakt volgens de nieuwste technieken en in overeenstemming met de erkende veiligheidsvoorschriften.

Desalniettemin kan het elektrisch gereedschap tijdens het gebruik een gevaar voor lijf en leven van de gebruiker of derden veroorzaken en kan het elektrisch gereedschap materiële schade veroorzaken.

Het accu-kitpistool mag alleen worden gebruikt

- *voor het beoogde doeleinde,*
- *in een perfecte staat.*

Storingen die de veiligheid verminderen moeten direct worden gerepareerd.

Beoogd gebruik

Dit accu-kitpistool is bedoeld
- voor commercieel gebruik,
- voor het dichten van naden en scheuren.

Veiligheidsinstructies voor kitpistolen

⚠ ***WAARSCHUWING!***

Lees alle veiligheidswaarschuwingen, instructies, illustraties en specificaties die met dit elektrisch gereedschap zijn meegeleverd. *Het niet opvolgen van alle onderstaande instructies kan leiden tot elektrische schokken en/of ernstig letsel.*

Bewaar alle waarschuwingen en instructies voor toekomstig gebruik.

- **Houd uw handen uit de buurt van de plunjer en de plunjerstang van het kitpistool.** De vingers kunnen tussen de buishouder en de plunjer bekneld raken.
- **Wanneer u het kitpistool boven uw hoofd gebruikt, zorg ervoor dat de plunjerstang niet in de buurt van uw ogen of hoofd komt.** De plunjerstang kan terugschuiven in de richting van de gebruiker als de ontgrendelingsknop van de plunjerstang per ongeluk wordt ingedrukt. Draag altijd oogbescherming wanneer u het kitpistool gebruikt.
- **Werk altijd in een goed geventileerde ruimte en draag indien nodig geschikte ademhalingsbescherming.** De dampen van sommige kitten en lijmen kunnen schadelijk zijn.
- Vergrendel de trekker in de UIT-stand wanneer het gereedschap niet in gebruik is om onbedoelde materiaalafgifte te voorkomen.

Geluid en trilling

Het geluidniveau en trillingswaarden werden bepaald in overeenstemming met EN 62841-1. Het A-geëvalueerde geluidniveau van het elektrisch gereedschap is typisch:

– Geluidsdrukniveau L_{pA}: 70,9 dB(A)
– Geluidsvermogen L_{WA}: 78,9 dB(A)
– Onzekerheid: K = 3 dB

Totale trillingswaarde:

– Emissiewaarde a_h: < 2,5 m/s^2
– Onzekerheid: K = 1,5 m/s^2

⚠ ***OPGELET!***

De aangegeven waarden hebben betrekking op nieuwe elektrische gereedschappen. Door het dagelijks gebruik kunnen het geluidniveau en trillingswaarden veranderen.

i ***OPMERKING***

De trillingsemissiewaarde vermeld op het informatieblad werd gemeten in overeenstemming met een gestandaardiseerde meetmethode conform EN 62841-1 en kunnen worden gebruikt voor vergelijkingen met ander gereedschap.

De opgegeven totale trillingswaarde(n) en de opgegeven geluidsemissiewaarde(n) zijn gemeten volgens een gestandaardiseerde testmethode en kunnen worden gebruikt om één gereedschap met een ander te vergelijken;
Als het gereedschap echter wordt gebruikt voor andere toepassingen, met verschillende accessoires of in slecht onderhouden toestand, kan het trillingsniveau verschillen. Dit kan het blootstellingsniveau significant verhogen tijdens de werkduur.
Dat de opgegeven totale trillingswaarde(n) en de opgegeven geluidsemissiewaarde(n) ook kunnen worden gebruikt bij een voorafgaande beoordeling van de blootstelling.
Dit kan het blootstellingsniveau significant verlagen tijdens de werkduur.
Bepaal ook aanvullende veiligheidsmaatregelen om de bediener te beschermen tegen de effecten van trillingen zoals: onderhoud van het gereedschap en de accessoires, de handen warmhouden, werkpatronen organiseren etc.

⚠ ***WAARSCHUWING!***

– *De trillings- en geluidsemissies bij het daadwerkelijke gebruik van het elektrisch gereedschap kunnen afwijken van de opgegeven waarden, afhankelijk van de manier waarop het gereedschap wordt gebruikt, met name wat voor soort werkstuk wordt verwerkt; en*
– *De veiligheidsmaatregelen ter bescherming van de bediener zijn gebaseerd zijn op een schatting van de blootstelling in de feitelijke gebruiksomstandigheden (rekening houdend met alle delen van de gebruikscyclus, zoals de tijd dat het gereedschap is uitgeschakeld en de tijd dat het stationair draait, naast de werkelijke gebruikstijd).*

⚠ ***OPGELET!***

Draag gehoorbescherming bij een geluidsdruk van meer dan 85 dB(A).

Technische gegevens

Tool		CG 310 18 / CG 310/600 18	
Type		Kitpistool	
Nominale spanning	V	18	
Duwkracht	/min	3000N	
Snelheid	mm/s	0,5 - 14	
Gewicht in overeenstemming met de 'EPTA procedure 01/2003'	kg	2,1	
Accu	18V	AP 18,0/2,5 AP 18,0/5,0 AP 18,0/8,0	
Gewicht van de accu	Kg	AP 18,0/2,5 AP 18,0/5,0 AP 18,0/8,0	0,4 0,7 1,1
Bedrijfs-temperatuur	-10 – 40°C		
Opslag-temperatuur	-40 – 70°C		

Oplaad-temperatuur	4 – 40°C
Lader	CA 12/18, CA 18,0-LD, CA 10,8/18,0

Overzicht (Afbeelding A)

De nummering heeft betrekking tot de illustratie van het apparaat op de pagina met afbeeldingen.

1. **Klemkraag**
2. **Vergrendelingsknop**
3. **Trekkerschakelaar met variabele snelheid**
4. **Led-licht**
5. **Snelheidsdraaiknop**
6. **Ontgrendelingsknop voor plunjerstang**
7. **Riembevestiging**
8. **374 mm plunjerstang**
9. **498 mm plunjerstang** (CG 310/600 18)
10. **Inbussleutel**
11. **Schroef**
12. **Trekhendel**
13. **51 mm zuiger voor bulk kitmateriaal** (CG 310/600 18)
14. **51 mm zuiger** (CG 310/600 18)
15. **40 mm zuiger**
16. **Mondstuk** (CG 310/600 18)
17. **Mondstukkap** (CG 310/600 18)
18. **600ml aluminium buis** (CG 310/600 18)
19. **310ml patroonhouder**
20*. **400ml aluminium buis**

***** De afgebeelde of beschreven accessoires zijn niet standaard bij het product inbegrepen. U kunt de volledige selectie accessoires vinden in ons assortiment accessoires.

Montage

⚠ ***WAARSCHUWING!***

Verwijder de accu voordat u werkzaamheden aan uw elektrisch gereedschap uitvoert.

Voor het inschakelen van het elektrisch gereedschap

Pak het accu-kitpistool uit en controleer of er onderdelen ontbreken of defect zijn.

Plaatsen/vervangen van de accu

- Druk de opgeladen accu in het elektrisch gereedschap totdat hij vastklikt (zie afbeelding B).
- Om de accu te verwijderen drukt u op de accuvrijgaveknop en trekt u de accu eruit (zie afbeelding C).

⚠ ***OPGELET!***

Als het gereedschap niet wordt gebruikt, moeten de accucontacten worden beschermd. Losse metalen delen kunnen de contacten kortsluiten; gevaar voor explosie en brand!

Verwijderbare riemclip (zie afbeelding D)

- Verwijder het accupack uit het gereedschap.
- Breng het gat van de riemclip (niet inbegrepen) op één lijn met het schroefgat van het gereedschap.
- Plaats de bevestigingsschroef (niet inbegrepen) en draai de schroef stevig vast met een schroevendraaier (niet inbegrepen).

De riem bevestigen (zie afbeelding E)

Een riembevestiging (7) is voorzien om een polsband (niet inbegrepen) te bevestigen en de kans op het laten vallen van uw gereedschap te beperken. Wikkel de band rond uw pols als u het gereedschap draagt.

De plunjerstang en trekhendel installeren en verwijderen

Plunjerstang (zie afbeelding F1)

- Druk op de ontgrendelingsknop voor plunjerstang (6) en steek de stang (8 of 9) vanaf de voorkant van het gereedschap

in. De tanden op de stang moeten naar beneden wijzen, duw deze door het gereedschap.
- Om de stang te verwijderen, druk op de ontgrendelingsknop voor plunjerstang (6), trek de plunjerstang naar de voorkant van het gereedschap en verwijder deze.
- Er worden twee soorten plunjerstangen meegeleverd. Gebruik de juiste plunjerstang op basis van het type patroonhouder of buis.

Type	Geschikte houder voor gebruik
374 mm plunjerstang	310 ml patroonhouder 400 ml aluminium buis
498 mm plunjerstang	600 ml aluminium buis

Trekhendel (zie afbeelding F2)

- Om de hendel (12) te bevestigen, steek het achtereinde van de plunjerstang in de hendel, steek vervolgens de schroef (11) in en draai de schroef (11) stevig vast met de meegeleverde inbussleutel (10).
- Om de hendel te verwijderen, gebruik de inbussleutel (10) om de schroef (11) los te draaien waarmee de hendel aan de plunjerstang is bevestigd, en verwijder vervolgens de hendel en de schroef.

⚠ ***WAARSCHUWING!***

Zorg ervoor dat de hendel stevig aan het gereedschap is bevestigd met behulp van de schroef. *Gebruik geen beschadigde hendel en schroeven. Controleer voor gebruik altijd op schade, barsten of vervormingen en zorg ervoor dat de schroef stevig is vastgedraaid.*

De zuiger installeren en verwijderen (zie afbeelding G)

- Om de zuiger te bevestigen, schroef deze met de klok mee op de voorkant van de plunjerstang.
- Om de zuiger te verwijderen, draai deze tegen de klok in van de plunjerstang los.
- Er zijn drie soorten zuigers, geschikt voor verschillende buizen of houders.

i ***OPMERKING***

Kies de juiste zuiger in overeenstemming met het type container met kitmateriaal. Een onjuiste zuiger kan lekkage of beschadiging van het gereedschap veroorzaken.

Type	Geschikte houder voor gebruik
40 mm zuiger	310ml patroonhouder
51 mm zuiger	400 ml aluminium buis 600 ml aluminium buis (voor worstverpakking)
51 mm zuiger voor bulk kitmateriaal	400 ml aluminium buis 600 ml aluminium buis (voor kitmateriaal)

Houder of buizen installeren en verwijderen (zie afbeelding H1-H2)

- Om de houder te installeren, lijn de verhoogde ribben (H-1) op de patroonhouder (19) of buis (18 of 20) uit met de groeven (H-2) in de klemkraag (1), en plaats vervolgens de houder of buis in de kraag.
- Houd de patroonhouder of buis met één hand en de patroonkraag (1) met de andere hand vast. Draai de patroonhouder of buis met de klok mee om de verhoogde ribben in de groeven te laten grijpen en de patroonhouder of buis te vergrendelen.
- De patroonhouder of buis kan 360° worden gedraaid om deze onder verschillende hoeken te gebruiken. Draai aan de klemkraag om de patroonhouder in de juiste hoek in te stellen.
- Om de houder of buis te verwijderen, houd de patroonhouder of buis met één hand en de ring met de andere hand vast. Draai de patroonhouder of buis tegen de klok in om deze te verwijderen.

⚠ ***WAARSCHUWING!***

Gebruik altijd de juiste plunjerstang en zuiger in overeenstemming met het type houder.

Het kitmateriaal plaatsen

⚠ ***WAARSCHUWING!***

Houd de plunjerstang, patroonhouder of buis schoon van al het kitmateriaal.
Het terugtrekken van een plunjerstang die bedekt is met uitgehard kitmateriaal kan de

interne onderdelen van het gereedschap beschadigen en leiden tot verkeerde uitlijning van de buis.

Kitbuis (zie afbeelding I1-I2)

- Verwijder het accupack.
- Zorg ervoor dat de juiste plunjerstang, 40 mm zuiger (15) en patroonhouder (19) correct zijn geïnstalleerd.
- Vergrendel de trekkerschakelaar (3).
- Snijd de punt van de kitbuis (I-1) schuin af tegen een hoek van 45°.

OPMERKING

Kleine openingen vereisen meer kracht om het kitmateriaal eruit te duwen.

- Breek de binnenafdichting van de kitbuis (niet inbegrepen) (I-1) of lijmmateriaal met behulp van de prikker (I-2) die zich aan de onderzijde van de patroonhouder bevindt.
- Druk op de ontgrendelknop voor plunjerstang (6) en trek de plunjerstang naar achteren om ruimte te maken voor de kitbuis in de patroonhouder (19).
- Steek het platte uiteinde van de kitbuis (I-1) in de patroonhouder (19) en breng het mondstuk vervolgens naar beneden. Zorg ervoor dat de buis aan beide uiteinden goed zit.
- Draai de patroonhouder naar de gewenste hoek.
- Om de kitbuis te verwijderen, vergrendel de trekkerschakelaar (3). Druk op de ontgrendelingsknop voor plunjerstang (6) en trek de plunjerstang naar achteren. Til de buis omhoog en verwijder deze.

OPMERKING

Als de kitbuis niet is geplaatst en de plunjerstang in de voorste positie is geduwd, zal het indrukken van de trekkerschakelaar het gereedschap niet starten.

Worstverpakking (zie afbeelding I3-I4)

- Verwijder het accupack.
- Verwijder de mondstukkap (17) en het mondstuk (16).
- Zorg ervoor dat de juiste plunjerstang, 51 mm zuiger (14) en aluminium buis correct zijn geïnstalleerd.
- Druk op de ontgrendelingsknop voor plunjerstang (6) en trek de plunjerstang naar achteren om ruimte te maken voor de worstverpakking (niet inbegrepen) in de houder.
- Plaats de worstverpakking in de buis en snijd de verpakking open (aan het uiteinde dat het dichtst bij het mondstuk zit).
- Breng het mondstuk (16) aan met de punt van het mondstuk naar het gereedschap gericht en draai de mondstukkap (17) weer op de buis vast.
- Snijd de punt van het mondstuk af voor de juiste toepassing.
- Duw de plunjerstang naar voren totdat de zuiger tegen de worstverpakking zit.

OPMERKING

Het kitmateriaal dat in de aluminium buis achterblijft, kan uitdrogen als het onbeheerd wordt achtergelaten. Volg de aanbevelingen van de fabrikant van het kitmateriaal bij gebruik van kitmateriaal.

Bulk kitmateriaal (zie afbeelding I5)

- Verwijder het accupack.
- Draai de mondstukkap (17) en het mondstuk (16) los en verwijder ze.
- Zorg ervoor dat de juiste plunjerstang, 51 mm bulk kitmateriaal zuiger (13) en aluminium buis correct zijn geïnstalleerd.
- Druk op de ontgrendelingsknop voor plunjerstang (6) en duw de plunjerstang naar voren.
- Plaats de aluminium buis in de container waar het bulk kitmateriaal (niet inbegrepen) zich bevindt. Terwijl u de ontgrendelingsknop voor plunjerstang (6) ingedrukt houdt, trek de plunjerstang naar achteren om het bulk kitmateriaal op te zuigen.
- Veeg het bulk kitmateriaal aan de buitenkant van de buis weg.
- Breng het mondstuk (16) aan met de punt van het mondstuk naar het gereedschap gericht en draai de mondstukkap (17) weer op de buis vast.

Trekkerschakelaar met variabele snelheid (zie afbeelding J)

- Om de trekkerschakelaar (3) te vergrendelen, druk de vergrendelingsknop (2) omlaag. Het gereedschap zal niet werken als de knop in de vergrendelde

positie staat.
- Om de trekkerschakelaar (3) te ontgrendelen, druk de vergrendelingsknop (2) omhoog.
- Druk op de trekkerschakelaar met variabele snelheid om het gereedschap in te schakelen.

De trekkerschakelaar levert een hogere snelheid bij meer druk en een lagere snelheid bij minder druk.
- Laat de trekkerschakelaar met variabele snelheid los om het gereedschap uit te schakelen.

OPMERKING

De druk op de trekker, de geselecteerde snelheid, het type materiaal, de temperatuur en de diameter van het mondstuk hebben allen een invloed op de doorstroomsnelheid.

LED-lid (zie afbeelding K)

Het LED-licht (4) brandt wanneer de trekkerschakelaar (3) wordt ingedrukt. Dit zorgt voor extra verlichting van het oppervlak dat moet worden gekit.
Het LED-licht gaat ongeveer 10 seconden na het loslaten van de trekkerschakelaar uit.

Snelheidsregelaar (zie afbeelding L)

Draai de knop (5) naar een positie tussen "1" voor de laagste snelheid en "6" voor de hoogste snelheid.

OPMERKING

Het pistool op een hoge snelheid gebruiken kan de doseerbuis of verpakking van sommige kitmaterialen beschadigen. Voor het beste resultaat verhoog de snelheid geleidelijk aan.

Anti-gedruppel

De motor is ontworpen met een automatisch terugtreksysteem dat voorkomt dat kitmateriaal lekt tijdens het uitschakelen. Wanneer de trekkerschakelaar (3) wordt losgelaten, beweegt de plunjerstang onmiddellijk een beetje terug, waardoor de druk op de zuiger wordt verminderd om gedruppel te voorkomen.

OPMERKING

Deze anti-druppelfunctie wordt geactiveerd nadat de plunjer minstens 3 mm naar voren is bewogen.

Het kitpistool gebruiken

- Bereid het oppervlak voor door stof, vuil of resten van oud kitmateriaal te verwijderen. Zorg ervoor dat het te kitten gebied schoon en droog is.
- Stel de snelheid van het kitpistool in op basis van uw toepassingsbehoeften.
- Ontgrendel de trekkerschakelaar.
- Houd het pistool in een lichte hoek.
- Knijp in de trekkerschakelaar om het kitmateriaal uit het mondstuk te laten stromen.

OPMERKING

Als de kitlijn te smal is, snijd het mondstuk opnieuw om een grotere opening te creëren. Het is echter beter om een dunne kitlijn aan te brengen en indien nodig wat meer toe te voegen, dan te veel aan te brengen en overtollig materiaal te moeten verwijderen.

- Beweeg het kitpistool voorzichtig in een gelijkmatig tempo langs de naad die gevuld moet worden terwijl u de trekkerschakelaar ingedrukt houdt. Zorg ervoor dat het kitmateriaal volledig contact maakt met beide oppervlakken.
- Zodra de kitbuis leeg is, trek de plunjer 2 mm terug van de voorste positie, waarna het gereedschap automatisch wordt uitgeschakeld. Trek de trekhendel naar achteren en vervang de kitbuis indien nodig.
- Na het afronden laat de trekkerschakelaar los.
- Gebruik een vochtige doek of lap om overtollig kitmateriaal schoon te maken.

Onderhoud en zorg

WAARSCHUWING!

Verwijder de accu voordat u werkzaamheden aan uw elektrisch gereedschap uitvoert.

Reiniging

- Reinig het elektrisch gereedschap en de luchtopeningen regelmatig. Het reinigingsinterval is afhankelijk van het materiaal en de duur van het gebruik.
- Blaas het binnenste van de behuizing en de motor regelmatig schoon met droge perslucht.
- Volg de instructies van het kitmateriaal voor het reinigen van het mondstuk,

plunjerstang, zuigers en houders.

Reparaties

OPMERKING

Reparaties mogen alleen worden uitgevoerd door een geautoriseerde klantenservice.

OPMERKING

Maak de schroeven op de behuizing niet los tijdens de garantieperiode.

Door het niet naleven komt de garantieplicht van de fabrikant te vervallen.

Reserveonderdelen en accessoires

Voor andere accessoires, in het bijzonder gereedschap en polijsthulpmiddelen, zie de catalogi van de fabrikant.
Opengewerkte tekeningen en lijsten met reserveonderdelen zijn terug te vinden op onze homepage:
www.flex-tools.com

De gebruiksaanwijzing is ook beschikbaar op **www.flex-tools.com.**

Informatie over de afvoer

WAARSCHUWING!

Zorg dat defect en afgedankt elektrisch gereedschap niet gebruikt kan worden:

– *Verwijder de accu.*

Alleen EU-landen
Gooi het elektrisch gereedschap niet bij het huishoudelijk afval!

In overeenkomst met de Europese Richtlijn 2012/19/EU betreffende afgedankte elektrische en elektronische apparatuur en omzetting naar nationale wetgeving moet afgedankt elektrisch gereedschap apart worden ingezameld en gerecycled op een milieuvriendelijke manier.

Grondstoffen terugwinnen in plaats van afval verwijderen.

Apparaten, accessoires en verpakking moeten worden gerecycled op een milieuvriendelijke manier. Plastic onderdelen kunnen aan de hand van het materiaaltype worden gerecycled.

WAARSCHUWING!

Gooi accu's nooit met het huishoudelijk afval weg. Gooi accu's niet in het water of in vuur.

Open verbruikte accu's nooit.

Alleen voor EU-landen:

In overeenstemming met de Richtlijn 2006/66/EC moeten defecte of verbruikte accu's worden gerecycled.

OPMERKING

Vraag uw dealer naar de verwijderingsmogelijkheden!

CE-Conformiteitsverklaring

Hierbij verklaren wij dat het product beschreven in de 'Technische specificaties' conform de volgende standaarden en normatieve documenten is:

EN 62841-1 in overeenstemming met de regelgevingen van de Richtlijnen 2014/30/EU, 2006/42/EC, 2011/65/EU.

Verantwoordelijk voor de technische documentatie: FLEX-Elektrowerkzeuge GmbH, R & D

Bahnhofstrasse 15, D-71711 Steinheim/Murr

i.V.

Peter Lameli	Klaus Peter Weinper
Technisch Directeur	Hoofd van de kwaliteitsafdeling (QD)

1.09.2024; FLEX-Elektrowerkzeuge GmbH
Bahnhofstrasse 15, D-71711 Steinheim/Murr

Uitsluiting van de aansprakelijkheid

De fabrikant en zijn vertegenwoordigers zijn niet verantwoordelijk voor schade of gederfde winst als gevolg van werkonderbrekingen veroorzaakt door het product of door een onbruikbaar product.
De fabrikant en zijn vertegenwoordigers zijn niet verantwoordelijk voor schade veroorzaakt door onjuist gebruik van het product of door het gebruik van het product met producten die afkomstig zijn van andere fabrikanten.

Symboler, der bruges i denne brugsvejledning

⚠ ***ADVARSEL!***
Betyder forestående fare. Manglende overholdelse af denne advarsel, kan føre til dødsfald eller ekstremt alvorlige skader.

⚠ ***FORSIGTIG!***
Betyder mulig farlig situation. Manglende overholdelse af denne advarsel, kan føre til mindre personskader eller skade på ejendom.

i ***BEMÆRK***
Betyder at der er tips og vigtige oplysninger om apparatet.

Symboler på elværktøjet


Læs brugsvejledningen, før du tænder elværktøjet!


Oplysninger om bortskaffelse af gamle apparater (se side 65)

Af hensyn til din sikkerhed

⚠ ***ADVARSEL!***
Læs venligst følgende, inden elværktøjet tages i brug:

- *Disse brugsanvisninger,*
- *afsnittet »Generelle sikkerhedsanvisninger« om håndtering af elværktøjet i den medfølgende brochure (brochurenummer: 315.915),*
- *Gældende regler på stedet, hvor produktet bruges, for at undgå ulykker.*

Dette elværktøjet er af høj kvalitet, og det er fremstillet i henhold til de vedstående sikkerhedsforordninger.

Men når værktøjet er i brug, kan det stadig være en fare for brugerens eller en tredjeparts liv og lemmer, eller elværktøjet eller anden ejendom kan blive beskadiget.

Den trådløse fugepistol må kun bruges til dens

- *tiltænkte formål,*
- *og den skal altid være i god tilstand.*

Skader og fejl, der påvirker sikkerheden, skal straks repareres.

Anvendelsesformål

Denne batteridrevne fugepistol er beregnet

- til erhvervsmæssig brug,
- til at fuge huller og revner.

Sikkerhedsinstruktioner til fugepistolen

⚠ ***ADVARSEL!***
Læs alle sikkerhedsadvarsler, anvisninger, billeder og specifikationer, der følger med dette elværktøj. Hvis anvisningerne nedenfor ikke følges, kan det føre til elektrisk stød, brand og/eller alvorlig personskade.

Gem alle advarsler og instruktioner til fremtidig reference.

- **Hold hænderne væk fra stemplet og stempelstangen på fugepistolen.** Fingre kan komme i klemme mellem tubeholderen og stemplet.
- **Hvis fugepistolen bruges over hovedhøjde, må stempelstangen ikke være på linje med dine øjne eller hoved.** Hvis der trykkes på udløserknappen ved et uheld, kan stempelstangen slynges tilbage od brugeren. Brug altid øjenbeskyttelse, når du bruger fugepistolen.
- **Sørg altid for at arbejde i et ordentligt ventileret område og iført passende åndedrætsbeskyttelse, hvis nødvendigt.** Dampe fra nogle fugemasser og klæbemidler kan være skadelige.
- Lås startknappen, når værktøjet ikke i brug, så fugemassen ikke lukkes ud ved et uheld.

Støj og vibrationer

Støj- og vibrationsværdierne er blevet bestemt i henhold til EN 62841-1.
Elværktøjets A-evaluerede støjniveau er typisk:

- Lydtryk L_{pA}: 70.9 dB(A)
- Lydeffektniveau L_{WA}: 78.9 dB(A)
- Usikkerhed: K = 3 dB

Samlet vibrationsværdi:

- Emissionsværdi a_h: < 2.5 m/s^2
- Usikkerhed: K = 1.5 m/s^2

⚠ ***FORSIGTIG!***
De indikerede målinger refererer til nye elværktøjer. Støj- og vibrationsværdierne ændres med tiden ved daglig brug.

BEMÆRK

Vibrationsemissionsniveauet, der er angivet i dette oplysningsskema, er målt i overensstemmelse med en målemetode, der er standarden, som er angivet i EN 62841-1, og som kan bruges til at sammenligne et værktøj med et andet.

Den samlede erklærede vibrationsværdi og støjemissionsværdi er målt i overensstemmelse med en standard testmetoden, og den kan bruges til at sammenligne et værktøj med et andet;
Men hvis værktøjet bruges til forskellige ting, med forskelligt skæretilbehør eller hvis det ikke vedligeholdes ordentligt, kan vibrationsemissionsniveauet variere.
Dette kan forøge eksponeringsniveauet markant over den samlede driftstid.
At den/de angivne samlede vibrationsværdi(r) og den/de angivne støjemissionsværdi(r) også kan bruges i en foreløbig vurdering af eksponeringen.
Dette kan reducere eksponeringsniveauet markant over den samlede driftstid.
Brug yderligere sikkerhedsforanstaltninger for at beskytte brugeren mod virkningerne af vibrationerne, såsom: Vedligeholdelse af værktøjet og boretilbehør. Og hold hænderne varme og organiser arbejdsmønstrene.

ADVARSEL!

– *Vibrations- og støjemissionerne under brug af elværktøjet er muligvis ikke ens med de angivne værdier, afhængigt af hvordan værktøjet bruges, og især hvilken slags emne, der bearbejdes; og*
– *Om behovet for at identificere sikkerhedsforanstaltninger til beskyttelse af brugeren, som er baseret på en estimering af eksponering under brugsforholdene (med hele driften taget i betragtning, såsom hvornår værktøjet slukkes, og hvornår det kører i tomgang ud over driftstiden).*

FORSIGTIG!

Brug høreværn, når lydtrykket kommer over 85 dB(A).

Tekniske data

Værktøj		CG 310 18 / CG 310/600 18	
Type		Fugepistol	
Nominel spænding	V	18	
Trykkraft	/min	3000N	
Hastighed	mm/s	0.5 – 14	
Vægt i henhold til „EPTA-proceduren 01/2003“ (med batteri)	kg	2.1	
Batteri	18V	AP 18.0/2.5 AP 18.0/5.0 AP 18.0/8.0	
Batteriets vægt	Kg	AP 18.0/2.5 AP 18.0/5.0 AP 18.0/8.0	0.4 0.7 1.1
Driftstemperatur	-10 – 40°C		
Opbevaring stemperatur	-40 – 70°C		
Opladning stemperatur	4 – 40°C		
Oplader	CA 12/18, CA 18.0-LD, CA 10.8/18.0		

Overblik (figur A)

Nummereringen af produktegenskaberne refererer til billedet af maskinen på grafiksiden.

1. **Montagering**
2. **Låseknap**
3. **Startknap**
4. **LED-lys**
5. **Hastighedsknap**
6. **Udløserknap til stempelstangen**
7. **Fastspænding af stroppen**
8. **374 mm stemplestang**
9. **498 mm stemplestang** (CG 310/600 18)
10. **Unbrakonøgle**

11. **Skrue**
12. **Trykhåndtag**
13. **51 mm stempel til fugemasse** (CG 310/600 18)
14. **51 mm stempel** (CG 310/600 18)
15. **40 mm stempel**
16. **Dyse** (CG 310/600 18)
17. **Dysehætte** (CG 310/600 18)
18. **600 ml aluminiumstube** (CG 310/600 18)
19. **310 ml patronholder**
20. ***.400 ml aluminiumstube**

* Tilbehøret, der er vist eller beskrevet heri, følger som standard ikke med produktet. Du kan finde hele vores udvalg af tilbehør i vores sortiment af tilbehør.

Samling

⚠ ***ADVARSEL!***
Tag batteriet ud, før der udføres nogen form for arbejde på elværktøjet.

Inden elværktøjet tændes
Pak den batteridrevne fugepistol ud, og sørg for at der ikke mangler nogen dele, og at ingen af delene er beskadiget.

Isætning og udskiftning af batteriet
- Tryk det opladet batteri i elværktøjet, indtil det klikker på plads (se figur B).
- Batteriet tages ud ved at trykke på frigivelsesknappen, hvorefter det kan trækkes ud (se figur C).

⚠ ***FORSIGTIG!***
Når enheden ikke er i brug, skal du beskytte batterikontakterne. Løse metaldele kan kortslutte kontakterne, som kan føre til eksplosion eller brand!

Aftagelig bælteklemme (se figur D)
- Fjern batteripakken fra værktøjet.
- Sørg for, at hullet på bælteklemmen (medfølger ikke) med gevindhullet på bunden af værktøjet.
- Sæt spændeskruen i, og stram skruen med en skruetrækker (medfølger ikke).

Ring til strop (se figur E)
Ringen til stroppen (7) bruges til montering af en håndledsstrop (medfølger ikke) så der er mindre chancer for, at du taber værktøjet. Vikl stroppen om hånden, når du bærer værktøjet.

Træk håndtaget tilbage for at sætte stempestangen i og tage den ud

Stemplestang (se figur F1)
- Tryk på udløserknappen til stemplestangen (6) og sæt stangen (8 eller 9) i på værktøjet forende. Tænderne på stangen skal pege nedad, og stangen skal trykkes gennem værktøjet.
- For at tage stangen ud, skal du trykke på knappen (6), trække stangen mod værktøjet og tage den ud.
- Der følger to slags stemstænger med værktøjet. Brug en passende stemplestang, der passer til patronholderen eller tubetypen.

Type	Suitable holder for use
374 mm stemplestang	310 ml patronholder 400 ml aluminiumstube
498 mm stempelstang	600 ml aluminiumstube

Trækhåndtaget (se figur F2)
- For at sætte håndtaget (12) fast, skal du først sætte bagende af stemplestangen i håndtaget. Sæt derefter skruen (11) i og stram skruen (11) med den medfølgende unbrakonøgle (10).
- Håndtaget kan tages af med en unbrakonøgle
- (10) for at løsne skruen (11) der holder håndtaget fast på stemplestangen, skal du fjerne håndtaget og skruen.

⚠ ***ADVARSEL!***
Sørg for at håndtaget spændes ordentligt fast på værktøjet med skruen. Brug ikke beskadiget håndtag eller skruer. Før brug

skal du altid se alt efter for skader, revner eller misdannelse, og sørg for at skruerne er ordentligt spænd.

Sådan monteres/afmonteres stemplet (se figur G)

- For at spænde stemplet fast, skal det skrues fast på forenden af stemplestangen. Spænd det fast i urets retning.
- For at fjerne stemplet, skal du skrue det af stemplestangen. Skru det mod urets retning.
- Der er tre slags stængler, der passer til forskellige tuber eller holdere.

BEMÆRK

Brug et stempel, der passer til beholderen med fugemassen. Hvis et forkert stempel bruges, kan det føre til lækage eller værktøjet kan tage skade.

Type	Egnet holder til brug
40 mm stempel	310 ml patronholder
51 mm stempel	400 ml aluminiumstube 600 ml aluminiumstube (til pølsepakke)
51 mm stempel til fugemasse	400 ml aluminiumstube 600 ml aluminiumstube (til fugemasse)

Montering og afmontering af holder eller tube (se figur H1-H2)

- For at montere holderen, skal du sørge for at de hævede riller (H-1) på patronholderen (19) og tuben (18 eller 20) sættes mod rillerne (H-2) i monteringsringen (1). Sæt derefter holderen eller tuben i ringen.
- Hold patronholderen eller tuben med den ene hånd og patronringen (1) med den anden hånd. Dreje patronholderen eller tuben i urets retning for at sætte de hævede riller i rillerne og låse patronholderen eller tuben fast.
- Patronholderen eller tuben kan drejes 360˚, så de kan værkøjet kan bruges i forskellige vinkler. Dreje monteringsringen for at justere patronholderen til den passende vinkel.
- For at fjerne holderen eller tuben, skal du holde patronen eller tuben med den ene hånd og ringen med den anden hånd. Dreje patronholderen eller tuben mod uret, for at tage den af.

ADVARSEL!

Brug altid den rigtige stemplestang og stempel, der passer til holdertypen.

Sæt fugemassen i

ADVARSEL!

Hold stemplestangen, patronholderen og tuben rene fra fugemasse. Udtrækning af en stemplestang, der er dækket med tørret fugemasse, kan beskadige værktøjets indvendige dele og gør tuben skæv.

Tube med fugemasse (se figur I1-I2)

- Tag batteripakken ud.
- Sørg for, at stemplestangen, patronen på 40 mm (15) og patronholderen (19) monteres rigtigt.
- Lås startknappen (3).
- Skær af spidsen af tuben med fugemassen (I-1) af i en vinkel på 45˚.

BEMÆRK

For at trygge fugemassen ind i små sprækker, skal du bruges mere kraft.

- Tryk et hul i den indvendige forsegling på tuben med fugemassen (medfølger ikke) (I-1) eller limmaterialet med pinden (I-2), der sidder på undersiden af patronholderen.
- Tryk på udløserknappen til stempelstangen (6) og trække stemplestangen tilbage, så tuben passer ind i patronholderen (19).
- Sæt den flade ende af tuben med fugemassen (I-1) i patronholderen (19) og sænk derefter dysen. Sørg for, at tuben sidder ordentligt i begge ender.
- Drej patronholderen til den ønskede vinkel.
- For at fjerne fugerøret, skal du låse startknappen (3). Tryk på knappen for løsne stemplestangen (6) og træk stemplestangen tilbage. Løft tuben op røret op og fjern det.

BEMÆRK

Hvis tuben med fugemassen ikke er monteret, og stemplestangen trykkes fremad,

starter værktøjet ikke, når der trykkes på startknappen.

Pølsepakke (se figur I3-I4)

- Tag batteripakken ud.
- Tag dysehætten (17) og dysen (16) af.
- Sørg for, at den rigtige stemplestang, stemplet på 51 mm (14) og aluminiumstuben monteres rigtigt.
- Tryk på udløserknappen til stempelstangen (6) og træk stempelstangen tilbage, så pølepakken (medfølger ikke) passer ind i holderen.
- Sæt pølsepakken i tuben og kabinettet (enden tættest på dysen).
- Sæt dysen (16) i med spidsen væk fra værktøjet, skru dysehætten (17) på tuben igen.
- Klip spidsen af dysen, så den passer til opgaven.
- Tryk stemplestangen fremad, indtil stemplet sidder mod pølsepakken.

BEMÆRK

Rester af fugemasse i aluminiumstuben kan tørre, hvis den efterlades. Følg fabrikantens anbefalinger, når du bruger fugemassen.

Fugemasse (se figur I5)

- Tag batteripakken ud.
- Skru dysehætten (17) og dysen (16) af.
- Sørg for, at den rigtige stempelstang, 51 mm stemplet til fugemasse (13) og aluminiumstube monteres rigtigt.
- Tryk på knappen for løsne stemplestangen (6) og tryk stemplestangen fremad.
- Placer aluminiumstuben i beholderen, hvor fugemassen (medfølger ikke) findes. Når du trykker på udløserknappen til stemplestangen (6), skal du trække stemplestangen tilbage for at suge fugemassen op.
- Tør rester af fugemasse af ydersiden af tuben.
- Sæt dysen (16) i med spidsen væk fra værktøjet, skru dysehætten (17) på tuben igen.

Startknap (se figur J)

- For at låse startknappen (3), skal du trykke låseknappen (2) nedad. Værktøjet kan ikke startes, når knappen er låst.
- Hvis du vil låse startknappen (3), skal du trykke låseknappen (2) opad.
- For at tænde værktøjet, skal du trykke på startknappen.

Jo mere startknappen trykkes ind, jo hurtigere kører værktøjet.

- Slip startknappen, for at slukke værktøjet.

BEMÆRK

Hvor meget startknappen trykkes ind, valget af hastigheden, materialer, temperaturen og dysediameteren påvirker alle strømningshastigheden.

LED-lys (se figur K)

LED-lyset (4) tænder automatisk, når startknappen (3) trykkes ned. Lyset giver mere lyse på overfladen, der skal behandles. LED-lyset slukker automatisk efter ca. 10 sekunder startknappen slippes.

Hastighedsknap (se figur L)

Sæt knappen (5) et sted mellem "1", som er den laveste hastighed og "6", som er den højeste hastighed.

BEMÆRK

Hvis pistolen bruges på høje hastigheder, kan udløbstuben eller pakningen på nogle fugemasser tage skade. For at opnå de bedste resultater, skal du gradvist øge hastigheden.

Drypbeskyttelsesfunktion

Motoren er udstyret med et automatisk tilbagetrækningssystem, der gør at fugemassen ikke drypper, når værktøjet slukkes. Når aftrækkeren (3) slippes, går stemplestangen en smule tilbage, hvilket frigiver tryk på stemplet, så værktøjet ikke drypper.

BEMÆRK

Denne drypbeskyttelsesfunktion slås til, når stemplet bevæger sig mindst 3 mm fremad.

Sådan bruges fugepistolen

- Forbered overfladen, der skal behandles, ved at fjerne støv, skidt eller rester af gamle materialer. Sørg for, at området er rent og tørt.
- Indstil hastigheden på fugepistolen, så den passer til opgaven.
- Lås startknappen op.
- Hold pistolen lidt skråt mod overfladen.
- Tryk på startknappen for at trykke fugemassen ud af dysen.

BEMÆRK

Hvis fugemassens stråle er for tynd, skal du skære lidt mere af dysen, så hullet bliver større. Men det anbefales at starte med en tynd stråle, og derefter tilføje lidt mere, hvis nødvendigt, i stedet for at bruge for meget fugemasse, for derefter at fjerne overskydende fugemasse.

- Bevæg forsigtigt fugepistolen i et jævnt tempo langs hullet, der skal fyldes, samtidig med du trykker på startknappen. Sørg for, at fugemassen helt kommer i kontakt med begge sider i rillerne, der behandles.
- Så snart tube med fugemasse er tom, går stemplet 2 mm tilbage, hvorefter værktøjet automatisk slukker. Træk trækhåndtaget tilbage og skift tuben med fugemasse efter behov.
- Slip startknappen, når du er færdig.
- Brug et fugtigt håndklæde eller klud til at tørre rester af fugemasse af.

Vedligeholdelse og pleje

ADVARSEL!

Tag batteriet ud, før der udføres nogen form for arbejde på elværktøjet.

Rengøring

- Rengør regelmæssigt elværktøjet og skærmen foran ventilationsåbningerne. Rengøringshyppigheden afhænger af materialet, og hvor meget værktøjet bruges.
- Blæs regelmæssigt kabinettet indeni og motoren med tør trykluft.
- Følg vejledningerne til fugemassen, når den tørres af dyserne, stemplestangen, stemplerne og holderne.

Reparationer

BEMÆRK

Reparationer må kun udføres af et autoriseret kundeservicecenter.

BEMÆRK

Skruerne på kabinettet må ikke løsnes i garantiperioden.

Manglende overholdelse af dette annullerer garantien.

Reservedele og tilbehør

For andet tilbehør, især værktøjer og poleringsudstyr, bedes du se producentens kataloger.

Tegninger og lister over reservedele kan findes på vores hjemmeside:

www.flex-tools.com

Du kan også finde brugsvejledningen på **www.flex-tools.com.**

Oplysninger om bortskaffelse

ADVARSEL!

Gør opbrugte elværktøjer ubrugelige ved at:

– *fjerne batteriet på batteridrevne elværktøjer.*

Kun EU-lande

Elværktøj må ikke smides ud sammen med husholdningsaffald!

I overensstemmelse med europæisk direktiv 2012/19/EU om affald af elektrisk og elektronisk udstyr og gennemførelse i national ret, skal elværktøj indsamles separat og genanvendes på en miljøvenlig måde.

Genbrug af råmaterialer i stedet for bortskaffelse af affald.

Enheden, tilbehøret og emballagen skal genbruges på en miljøvenlig måde. Plastdele separeres til genbrug efter materialetype.

ADVARSEL!

Batterier må ikke smides ud sammen med husholdningsaffald. Og de må ikke brændes eller smides i vandet. Åbn ikke brugte batterier.

Kun EU-lande:

I overensstemmelse med direktiv 2006/66/EF skal defekte og opbrugte batterier genbruges.

BEMÆRK

Spørg din forhandler om dine bortskaffelsesmuligheder!

CE- Overensstemmelseserklæring

Vi erklærer under eget ansvar at produktet, der er beskrevet under "Tekniske specifikationer" overholder følgende standarder eller normative dokumenter:
EN 62841-1 i overensstemmelse med forskrifterne i direktiverne 2014/30/EU, 2006/42/EF, 2011/65/EU.
Ansvarlig for tekniske dokumenter: FLEX - Elektrowerkzeuge GmbH, R & D Bahnhofstrasse 15, D-71711 Steinheim/Murr



Peter Lameli
Teknisk direktør

Klaus Peter Weinper
Chef for kvalitetsafdeling (QD)

1.09.2024; FLEX-Elektrowerkzeuge GmbH
Bahnhofstrasse 15, D-71711 Steinheim/Murr

Ansvarsfraskrivelse

Fabrikanten og dennes repræsentant er ikke ansvarlige for nogen skader eller tabt fortjeneste på grund af afbrydelser i forretninger, forårsaget af produktet eller et ubrugeligt produkt.
Fabrikanten og dennes repræsentant er ikke ansvarlige for nogen skader, der skyldes forkert brug af produktet eller ved brug af produktet med produkter fra andre fabrikanter.

Symboler som brukes i denne håndboken

⚠ ***ADVARSEL!***
Betegner en umiddelbar fare. Unnlatelse av å følge denne advarselen kan føre til død eller alvorlige personskader.

⚠ ***FORSIKTIG!***
Betegner en mulig farlig situasjon. Manglende overholdelse av denne advarselen kan føre til lettere personskade eller skade på eiendom.

i ***NOTE***
Angir brukertips og viktig informasjon.

Symboler på elektroverktøyet



Les bruksanvisningen før du slår på elektroverktøyet!



Avhendingsinformasjon for den gamle maskinen (se side 72)

For din sikkerhet

⚠ ***ADVARSEL!***
Før du bruker elektroverktøyet, vennligst les og følg:

- *denne bruksanvisningen,*
- *„Generelle sikkerhetsinstruksjoner" om håndtering av elektroverktøy i vedlagte hefte (brosjyre-nr.: 315.915),*
- *gjeldende områderegler og regelverket for forebygging av ulykker.*

Dette elektroverktøyet er toppmoderne og er konstruert i samsvar med de anerkjente sikkerhetsforskriftene.

Likevel, når det er i bruk, kan elektroverktøyet utgjøre en fare for liv og lemmer for brukeren eller en tredjepart, eller elektroverktøyet eller annen eiendom kan bli skadet.

Den trådløse fugepistolen kan kun brukes

- *som ment,*
- *i perfekt stand.*

Feil som svekker sikkerheten må utbedres umiddelbart.

Tiltenkt bruk

Denne trådløse fugepistolen er beregnet
- for kommersiell bruk,
- for tetting av hull og sprekker.

Sikkerhetsinstruksjoner for fugepistol

⚠ ***ADVARSEL!***
Les alle sikkerhetsadvarsler, instruksjoner, illustrasjoner og spesifikasjoner som følger med dette elektroverktøyet. *Unnlatelse av å følge alle instruksjonene nedenfor kan føre til elektrisk støt, brann og/eller alvorlig skade.*

Lagre alle advarsler og instruksjoner for fremtidig referanse.

- **Hold hendene unna stempelet og stempelstangområdet på fugepistolen.** Fingrene kan knuses mellom rørholderen og stempelet.
- **Når du bruker fugepistolen over hodet, ikke ha stempelstangen i veien for øynene eller hodet.** Stempelstangen kan skli tilbake i retning av brukeren hvis stempelstangens utløserknapp trykkes inn ved et uhell. Bruk alltid øyevern når du bruker fugepistolen.
- **Arbeid alltid i et godt ventilert område og bruk passende åndedrettsvern om nødvendig.** Dampene fra noen tetningsmidler og lim kan være skadelige.
- Lås avtrekkeren i AV-posisjon når den ikke er i bruk for å unngå utilsiktet utslipp av materiale.

Støy og vibrasjoner

Støy- og vibrasjonsverdiene er fastsatt i henhold til EN 62841-1. Det A-evaluerte støynivået til elektroverktøyet er vanligvis:
- Lydtrykknivå L_{pA}: 70.9 dB(A)
- Målt lydeffektnivå L_{WA}: 78.9 dB(A)
- Usikkerhet: K = 3 dB

Total vibrasjonsverdi:
- Utslippsverdi a_h: < 2.5 m/s^2
- Usikkerhet: K = 1.5 m/s^2

⚠ ***FORSIKTIG!***
De indikerte målingene henviser til nye elektroverktøy. Daglig bruk fører til at støy- og vibrasjonsverdiene endres.

NOTE
Vibrasjonsutslippsnivået gitt i dette informasjonsarket er målt i henhold til en

målemetode standardisert i EN 62841-1 og kan brukes til å sammenligne ett verktøy med et annet.

At de deklarerte totalverdiene for vibrasjoner og de deklarerte støyutslippsverdiene er målt i samsvar med en standard testmetode og kan brukes til å sammenligne ett verktøy med et annet;
Imidlertid, hvis verktøyet brukes til forskjellige bruksområder, med annet skjæretilbehør eller dårlig vedlikeholdt, kan vibrasjonsutslippsnivået variere.
Dette kan øke eksponeringsnivået betydelig over den totale arbeidsperioden.
At den(e) deklarerte totalverdien(e) av vibrasjon og de(n) deklarerte støyutslippsverdi(ene) også kan brukes i en foreløpig vurdering av eksponering.
Dette kan redusere eksponeringsnivået betydelig over hele arbeidsperioden.
Identifiser ytterligere sikkerhetstiltak for å beskytte operatøren mot virkningene av vibrasjoner som: vedlikehold av verktøyet og skjæretilbehøret, hold hendene varme, organisering av arbeidsmønstre.

⚠ ***ADVARSEL!***

– at vibrasjons- og støyutslippene under faktisk bruk av elektroverktøyet kan avvike fra de oppgitte verdiene avhengig av måten verktøyet brukes på, spesielt hva slags arbeidsstykke som behandles; og

– av behovet for å identifisere sikkerhetstiltak for å beskytte operatøren som er basert på en estimering av eksponering under de faktiske bruksforholdene (som tar hensyn til alle deler av driftssyklusen, for eksempel tidspunktene når verktøyet er slått av og når det kjører inaktiv i tillegg til utløsertiden).

⚠ ***FORSIKTIG!***

Bruk hørselsvern ved lydtrykk over 85 dB(A).

Tekniske data

Verktøy		CG 310 18 / CG 310/600 18
Type		Fugepistol
Merkespenning	V	18
Skyvekraft	/min	3000N
Hastighet	mm/s	0.5 – 14
Vekt i henhold til „EPTA-prosedyre 01/2003“	kg	2.1
Batteri	18V	AP 18.0/2.5 AP 18.0/5.0 AP 18.0/8.0
Vekt på batteri	Kg	AP 18.0/2.5 0.4 AP 18.0/5.0 0.7 AP 18.0/8.0 1.1
Arbeidstemperatur	-10 – 40°C	
Lagringstemperatur	-40 – 70°C	
Ladetemperatur	4 – 40°C	
Lader	CA 12/18, CA 18.0-LD, CA 10.8/18.0	

Oversikt (figur A)

Nummereringen av produktfunksjonene refererer til illustrasjonen av maskinen på grafikksiden.

1. **Monteringskrage**
2. **Bryter-lås-knapp**
3. **Utløserbryter med variabel hastighet**
4. **LED lys**
5. **Hastighetskontrollskive**
6. **Utløserknapp for stempelstang**
7. **Reimfeste**
8. **374 mm stempelstang**
9. **498 mm stempelstang** (CG 310/600 18)
10. **Sekskantnøkkel**
11. **Skru**
12. **Trekk i håndtaket**
13. **51 mm stempel for tetningsmateriale** (CG 310/600 18)
14. **51 mm stempel** (CG 310/600 18)
15. **40 mm stempel**

16. **Munnstykke** (CG 310/600 18)
17. **Dysehette** (CG 310/600 18)
18. **600 ml aluminiumsrør** (CG 310/600 18)
19. **310 ml patronholder**
20. ***.400 ml aluminiumsrør**

*Tilbehør vist eller beskrevet følger ikke med produktet som standard. Du finner det komplette utvalget av tilbehør i vårt tilbehørssortiment.

Montering

⚠ ***ADVARSEL!***

Ta ut batteriet før du utfører noe arbeid på elektroverktøyet.

Før du slår på elektroverktøyet

Pakk ut den trådløse fugepistolen og kontroller at det ikke mangler eller er skadede deler.

Sette inn/bytte batteri

- Trykk det ladede batteriet inn i elektroverktøyet til det klikker på plass (se figur B).
- For å fjerne, trykk på utløserknappen og trekk ut batteriet (se figur C).

⚠ ***OBS!***

Beskytt batterikontaktene når enheten ikke er i bruk. Løse metalldeler kan kortslutte kontaktene; eksplosjons- og brannfare!

Avtakbar belteklips (se figur D)

- Fjern batteripakken fra verktøyet.
- Juster hullet på belteklipsen (ikke inkludert) med det gjengede hullet på bunnen av verktøyet.
- Sett inn festeskruen (ikke inkludert) og stram skruen godt med en skrutrekker (ikke inkludert).

Stroppfeste (se figur E)

Stroppfeste (7) følger med for å feste en håndleddsstropp (ikke inkludert) for å redusere sjansene for å miste verktøyet. Pakk stripen rundt hånden når du bærer verktøyet.

Installer og fjern stempelstangen og trekkhåndtaket

Stempelstang (se figur F1)

- Trykk inn stempelstangens utløserknapp (6) og sett inn stangen (8 eller 9) fra fronten av verktøyet, tennene på stangen må peke ned, skyv den gjennom verktøyet.
- For å fjerne stangen, trykk på stempelstangens utløserknapp (6), trekk stempelstangen mot fronten av verktøyet og fjern den.
- To typer stempelstenger er inkludert. Bruk passende stempelstang basert på patronholderen eller rørtypen.

Type	Egnet holder for bruk
374 mm stempelstang	310 ml patronholder 400 ml aluminiumsrør
498 mm stempelstang	600 ml aluminiumsrør

Trekk i håndtaket (se figur F2)

- For å feste håndtaket (12), sett den bakre enden av stempelstangen inn i håndtaket, og sett deretter inn skruen (11) og stram skruen (11) godt til med den medfølgende sekskantnøkkelen (10).
- For å fjerne håndtaket, bruk unbrakonøkkelen (10) for å løsne skruen (11) som fester håndtaket til stempelstangen, fjern håndtaket og skruen.

⚠ ***ADVARSEL!***

Pass på at håndtaket er ordentlig festet til verktøyet med skruen. Ikke bruk skadet håndtak og skruer. Før bruk, sjekk alltid for skader, sprekker eller deformasjoner, og sørg for at skruen er trukket til.

Installer og fjern stempelet (se figur G)

- For å feste stempelet, skru på forsiden av stempelstangen med klokken.
- For å fjerne stempelet, skru det av stempelstangen mot klokken.
- Det finnes tre typer stempler, egnet for forskjellige rør eller holder.

i ***NOTE***

Velg passende stempel i henhold til type tetningsmaterialbeholder. Feil stempel kan forårsake lekkasje eller brudd på verktøyet.

Type	Egnet holder for bruk
40 mm stempel	310 ml patronholder
51 mm stempel	400 ml aluminiumsrør 600 ml aluminiumsrør (for pølsepakke)
51 mm stempel for tetningsmateriale	400 ml aluminiumsrør 600 ml aluminiumsrør (for fugemateriale)

Installer og fjern holder eller rør (se figur H1-H2)

- For å installere holderen, innrett de hevede ribbene (H-1) på patronholderen (19) eller røret (18 eller 20) med sporene (H-2) i monteringskragen (1), og sett deretter inn holderen eller rør inn i kragen.
- Hold patronholderen eller røret med den ene hånden og patronkragen (1) med den andre hånden. Roter patronholderen eller røret med klokken for å feste de hevede ribbene i sporene for å låse patronholderen eller røret.
- Patronholderen eller røret kan roteres 360° for å bruke det i forskjellige vinkler. Roter monteringskragen for å justere patronholderen til riktig vinkel.
- For å fjerne holderen eller røret, hold patronholderen eller røret med den ene hånden og kragen med den andre hånden. Roter patronholderen eller røret mot klokken for å fjerne det.

⚠ ***ADVARSEL!***

Bruk alltid passende stempelstang og stempel i samsvar med holdertypen.

Sett inn tetningsmaterialet

⚠ ***ADVARSEL!***

Hold stempelstangen, patronholderen eller røret rent for alt tetningsmateriale.

Hvis du trekker tilbake en stempelstang som er dekket med tørket fugemateriale, kan det skade de indre delene av verktøyet og forårsake feiljustering av røret.

Fugerør (se figur I1-I2)

- Fjern batteripakken.
- Sørg for at riktig stempelstang, 40 mm stempel (15) og patronholder (19) er riktig installert.
- Lås utløserbryteren (3).
- Skjær av tuppen av tetningsrøret (I-1) i en 45° vinkel.

i ***NOTE***

Små åpninger krever mer kraft for å skyve tetningsmaterialet.

- Bryt den indre forseglingen av tetningsrøret (ikke inkludert) (I-1) eller selvklebende materiale ved å bruke staven (I-2) på undersiden av patronholderen.
- Trykk på stempelstangens utløserknapp (6) og trekk stempelstangen tilbake for å la tetningsrøret passe inn i patronholderen (19).
- Sett den flate enden av tetningsrøret (I-1) inn i patronholderen (19), og senk deretter dysen. Pass på at røret sitter godt i begge ender.
- Vri patronholderen til ønsket vinkel.
- For å fjerne tetningsrøret, lås utløserbryteren (3). Trykk inn stempelstangens utløserknapp (6) og trekk stempelstangen tilbake. Løft røret opp og fjern det.

i ***NOTE***

Hvis tetningsrøret ikke er installert og stempelstangen skyves til fremre posisjon, vil ikke verktøyet startes ved å trykke på utløserbryteren.

Pølsepakke (se figur I3-I4)

- Fjern batteripakken.
- Fjern dysehetten (17) og dysen (16).
- Sørg for at riktig stempelstang, 51 mm stempel (14) og aluminiumsrør er riktig installert.
- Trykk inn stempelstangens utløserknapp (6) og trekk stempelstangen tilbake for å la pølsepakken (ikke inkludert) passe inn i holderen.
- Sett pølsepakken inn i røret og kutt hylsteret (nærmest munnstykket).
- Sett inn dysen (16) med dysespissen vendt bort fra verktøyet, skru dysehetten (17) tilbake på røret.
- Trim tuppen av dysen for riktig påføring.
- Skyv stempelstangen fremover til stempelet er mot pølsepakken.

i ***NOTE***

Fugemateriale som er igjen i aluminiumsrøret kan tørke hvis det står uten tilsyn. Følg

anbefalingene fra produsenten av fugemateriale når du bruker fugemateriale.

Bulk tetningsmateriale (se figur I5)

- Fjern batteripakken.
- Skru av og fjern dysehetten (17) og dysen (16).
- Sørg for at riktig stempelstang, 51 mm bulk-pakningsmaterialestempel (13) og aluminiumsrør er riktig installert.
- Trykk inn stempelstangens utløserknapp (6) og skyv stempelstangen fremover.
- Plasser aluminiumsrøret i beholderen der bulktetningsmaterialet (ikke inkludert) er plassert. Mens du trykker på utløserknappen for stempelstangen (6), drar du stempelstangen tilbake for å suge opp bulktetningsmaterialet.
- Tørk av tetningsmaterialet på utsiden av røret.
- Sett inn dysen (16) med dysespissen vendt bort fra verktøyet, skru dysehetten (17) tilbake på røret.

Utløserbryter med variabel hastighet (se figur J)

- For å låse utløserbryteren (3), trykk bryterlåseknappen (2) ned. Verktøyet vil ikke fungere med knappen i låst posisjon.
- For å låse opp utløserbryteren (3), skyv bryterlåseknappen (2) opp.
- For å slå på verktøyet, trykk på utløserbryteren for variabel hastighet.

Utløserbryteren gir høyere hastighet med økt utløsertrykk og lavere hastighet med redusert utløsertrykk.

- For å slå den av, slipp utløserbryteren for variabel hastighet.

NOTE

Utløsertrykket, valgt hastighet, materialtype, temperatur og dysediameter vil alle påvirke strømningshastigheten.

LED-lys (se figur K)

LED-lyset (4) vil lyse når utløserbryteren (3) trykkes inn. Dette gir ekstra belysning av overflaten som skal tettes.
LED-lyset vil slå seg av innen omtrent 10 sekunder etter at utløserbryteren slippes.

Hastighetskontrollhjul (se figur L)

Vri skiven (5) til posisjon mellom "1" for laveste hastighet og "6" for høyeste hastighet.

NOTE

Bruk av pistolen ved høye hastigheter kan skade dispenseringsrøret eller pakningen for enkelte tetningsmaterialer. For best resultat, øke hastighetsinnstillingene gradvis.

Anti-drypp

Motoren er utformet med et automatisk tilbaketrekkingssystem som hindrer tetningsmateriale fra å lekke under avstengning. Når utløserbryteren (3) slippes, beveger stempelstangen seg umiddelbart litt tilbake, og slipper trykket på stempelet for å forhindre drypp.

NOTE

Denne antidryppfunksjonen aktiveres etter at stempelet beveger seg minst 3 mm fremover.

Påføring av fugepistolen

- Forbered overflaten som skal fuges ved å fjerne støv, smuss eller rester av gammelt fugemateriale. Sørg for at området som skal tettes er rent og tørt.
- Still inn hastigheten på fugepistolen for å matche dine applikasjonsbehov.
- Lås opp utløserbryteren.
- Hold pistolen i en liten vinkel.
- Klem på utløserbryteren for å la tetningsmaterialet komme ut av dysen.

NOTE

Hvis limstrengen er for smal, kutt munnstykket på nytt for å gi en større åpning. Det er imidlertid bedre å bruke en tynn perle med fugemasse og legge til litt mer om nødvendig enn å bruke for mye og forsøke å fjerne overflødig.

- Beveg fugepistolen forsiktig i jevnt tempo langs gapet som skal fylles mens du fortsetter å trykke på avtrekkerbryteren. Sørg for at tetningsmaterialet kommer i full kontakt med begge påføringsflatene.
- Så snart tetningsrøret er tomt, vil stempelet på stempelet trekkes tilbake 2 mm fra den fremste posisjonen, og deretter vil verktøyet slå seg av automatisk. Trekk trekkhåndtaket tilbake og bytt ut tetningsrøret etter behov.
- Når du er ferdig, slipper du utløserbryteren.

- Bruk et fuktig håndkle eller klut for å rense bort overflødig tetningsmasse.

Vedlikehold og stell

⚠ ***ADVARSEL!***
Ta ut batteriet før du utfører noe arbeid på elektroverktøyet.

Rengjøring

- Rengjør elektroverktøyet og gitteret foran ventilasjonsåpningene regelmessig. Hyppigheten av rengjøringen er avhengig av materialet og varigheten av bruken.
- Blås regelmessig ut husets indre og motor med tørr trykkluft.
- Følg tetningsmaterialets instruksjoner for rengjøring av materiale fra dyse, stempelstang, stempler og holdere.

Reparasjoner

i ***NOTE***
Reparasjoner kan kun utføres av et autorisert kundeservicesenter.

i ***NOTE***
Under garantiperioden må du ikke løsne skruene på huset.

Manglende samsvar vil anse produsentens garantiforpliktelse som ugyldig.

Reservedeler og tilbehør

For annet tilbehør, spesielt verktøy og poleringshjelpemidler, se produsentens kataloger.

Forstørrede tegninger og lister over reservedeler finner du på hjemmesiden vår:

www.flex-tools.com

Instruksjonen kan også være tilgjengelig på **www.flex-tools.com.**

Informasjon om avhending

⚠ ***ADVARSEL!***
Gjør overflødig elektroverktøy ubrukelig:

– *batteridrevne verktøy ved å ta ut batteriet.*

Bare EU-land
Ikke kast elektroverktøy med husholdningsavfall!
I henhold til EU-direktiv 2012/19/EU om kassering av elektrisk og elektronisk utstyr og innarbeiding i nasjonal lovgivning, skal brukte elektroverktøy samles inn separat og resirkuleres på en miljøvennlig måte.

Gjenvinning av råvarer i stedet for avfallshåndtering.
Enheten, tilbehøret og emballasjen skal resirkuleres på en miljøvennlig måte. Plastdeler skal resirkuleres i henhold til materialtype.

⚠ ***ADVARSEL!***
Ikke kast batterier i husholdningsavfall, ild eller vann. Ikke åpne brukte batterier.

Kun EU-land:
I henhold til direktiv 2006/66/EF må defekte eller brukte batterier resirkuleres.

i ***NOTE***
Spør din forhandler om avhendingsmuligheter!

CE-Samsvarserklæring

Vi erklærer på eget ansvar at produktet beskrevet i "Tekniske spesifikasjoner" er i samsvar med følgende standarder eller normative dokumenter:
EN 62841-1 i samsvar med forskriftene i direktivene 2014/30/EU, 2006/42/EC, 2011/65/EU.
Ansvarlig for tekniske dokumenter: FLEX-Elektrowerkzeuge GmbH, R & D Bahnhofstrasse 15, D-71711 Steinheim/Murr

i.V.

Peter Lameli
Teknisk sjef

Klaus Peter Weinper
Leder for kvalitetsavdelingen (QD)

1.09.2024; FLEX-Elektrowerkzeuge GmbH Bahnhofstrasse 15, D-71711 Steinheim/Murr

Fritak fra ansvar

Produsenten og produsentens representant er ikke ansvarlig for skade og tapte fortjeneste på grunn av avbrudd i virksomheten forårsaket av produktet eller av et ubrukbart produkt.
Produsenten og hans representant er ikke ansvarlig for skader som er forårsaket av feil bruk av produktet eller ved bruk av produktet med produkter fra andre produsenter.

Symboler som används i denna manual

⚠ ***VARNING!***
Indikerar överhängande fara. Om inte dessa varningar följs kan det resultera i dödsfall eller extremt allvarliga skador.

⚠ ***FÖRSIKTIGHET!***
Indikerar en eventuell farlig situation. Om inte dessa varningar följs kan det leda till lättare skador eller skador på egendom.

i ***NOTERA***
Indikerar programtips och viktig information.

Symboler på elverktyget



Innan du slår på elverktyget, läs bruksanvisningen!



Avyttringsinformation för den gamla maskinen (se sidan 79)

För din säkerhet

⚠ ***VARNING!***
Innan elverktyget används, läs igenom och följ:

- *dessa driftinstruktioner,*
- *de "Allmänna säkerhetsinstruktionerna" om hantering av elverktyg i bifogad broschyr (häfte nr.: 315.915),*
- *nuvarande giltiga anläggningsregler och bestämmelser för att förhindra olyckor.*

Detta elverktyg är toppmodernt och har skapats i enlighet med godkända säkerhetsbestämmelser.

När elverktyget används kan det dock utgöra en livsfara för användaren eller tredje part, eller så kan elverktyget eller egendom skadas.

Den sladdlösa fogpistolen får endast användas

- *såsom avsetts,*
- *i perfekt fungerande skick.*

Fel som påverkar säkerheten skall åtgärdas omedelbart.

Avsedd användning

Denna sladdlösa fogpistol är avsedd
- för kommersiellt bruk,
- för tätning av luckor och sprickor.

Säkerhetsinstruktioner för fogpistol

⚠ ***VARNING!***
Läs igenom alla säkerhetsvarningar, instruktioner, illustrationer och specifikationer som medföljer detta elverktyg. *Underlåtenhet att följa alla instruktioner som listas nedan kan resultera i elektriska stötar, brand och/eller allvarliga personskador.*

Spara alla varningar och instruktioner för framtida referens.

- **Håll händerna borta från området med kolv och kolvstång på fogpistolen.** Fingrarna kan krossas mellan slanghållaren och kolven.
- **När du använder fogpistolen ovanför huvudet, ha inte kolvstången i vägen för ögonen eller huvudet.** Kolvstången kan glida tillbaka i användarens riktning om kolvstångens frigöringsknapp trycks in av misstag. Använd alltid ögonskydd när du använder fogpistolen.
- **Arbeta alltid i ordentligt ventilerat utrymme och använd lämpligt andningsskydd om det behövs.** Ångor från vissa hål och lim kan vara skadliga.
- Lås avtryckaren i OFF-läge när den inte används för att undvika oavsiktlig frigöring av material.

Buller och vibrationer

Buller- och vibrationsvärden har avgjorts i enlighet med EN 62841-1. Den värderade bullernivån för elverktyg är vanligtvis:

– Ljudtrycksnivå L_{pA}:	70.9 dB(A)
– Ljudeffektnivå L_{WA}:	78.9 dB(A)
– Osäkerhet:	K = 3 dB

Totalt vibrationsvärde:

– Utstrålningsvärde a_h:	< 2.5 m/s^2
– Osäkerhet:	K = 1.5 m/s^2

FÖRSIKTIGHET!
De angivna mätvärdena refererar till nya elverktyg. Daglig användning gör att buller- och vibrationsvärdena ändras.

NOTERA

Den utstrålade vibrationsvärdet som anges i detta informationsblad har uppmätts enlighet med ett standardiserat test i EN 62841-1 och kan användas för att jämföra ett verktyg med ett annat.

Det deklarerade totala vibrationsvärdet och det deklarerade bulleremissionsvärdet har uppmätts i enlighet med en standardtestmetod och kan användas för att jämföra ett verktyg med ett annat; Emellertid om verktyget används för olika arbeten med olika tillbehör eller är dåligt underhållet kan vibrationsvärdet skilja sig åt. Det kan signifikant öka exponeringsnivån över den totala arbetsperioden.
Att de deklarerade totalvärdena för vibrationer och de deklarerade värdena för bulleremissioner också kan användas i en preliminär bedömning av exponeringen. Det kan signifikant minska exponeringsnivån över den totala arbetsperioden.
Identifiera ytterligare säkerhetsåtgärder för att skydda operatören från effekterna av vibrationer såsom: underhåll verktyget och tillbehören, håll händerna varma, organisation av arbetsmönstret.

VARNING!

- *Vibrationer och buller vid faktisk användning av elverktyget kan skilja sig från de deklarerade värdena beroende på hur verktyget används, särskilt på vilken typ av arbetsstycke som bearbetas; och*
- *behovet av att identifiera säkerhetsåtgärder för att skydda operatören som baseras på en uppskattning av exponeringen under de faktiska användningsförhållandena (med beaktande av alla delar av driftscykeln, t.ex. de tider då verktyget stängs av och när det körs på tomgång utöver utlösningstiden).*

FÖRSIKTIGHET!

Använd hörselskydd vid ljudnivåer över 85 dB(A).

Tekniska data

Verktyg		CG 310 18 / CG 310/600 18	
Typ		Fogpistol	
Märkspänning	V	18	
Tryckkraft	/min	3000N	
Hastighet	mm/s	0.5 – 14	
Vikt enligt "EPTA Procedure 01/2003"	kg	2.1	
Batteri	18V	AP 18.0/2.5 AP 18.0/5.0 AP 18.0/8.0	
Vikt för batteri	Kg	AP 18.0/2.5 AP 18.0/5.0 AP 18.0/8.0	0.4 0.7 1.1
Drifttemperatur	-10 – 40°C		
Förvaring stemperatur	-40 – 70°C		
Laddning stemperatur	4 – 40°C		
Laddare	CA 12/18, CA 18.0-LD, CA 10.8/18.0		

Översikt (bild a)

Numreringen av produktfunktionerna refererar till illustrationen på maskinen på den grafiska sidan.

1. **Monteringskrage**
2. **Knapp för omkopplarlås**
3. **Hastighetsreglage**
4. **LED-lampa**
5. **Hastighetskontrollratt**
6. **Kolvstångens låsknapp**
7. **Remfäste**
8. **374 mm kolvstång**
9. **498 mm kolvstång** (CG 310/600 18)

10. **Insexnyckel**
11. **Skruv**
12. **Draghandtag**
13. **51 mm fogmaterialkolv** (CG 310/600 18)
14. **51 mm kolv** (CG 310/600 18)
15. **40 mm kolv**
16. **Munstycke** (CG 310/600 18)
17. **Munstyckeslock** (CG 310/600 18)
18. **600 ml aluminiumrör** (CG 310/600 18)
19. **310 ml patronhållare**
20. **400 ml aluminiumrör**

*Tillbehör som visas eller beskrivs ingår inte i produkten som standard. Du hittar hela sortimentet av tillbehör i vårt tillbehörssortiment.

Montering

⚠ ***VARNING!***

Ta bort batteriet innan något arbete utförs på elverktyget.

Innan elverktyget slås på

Packa upp den sladdlösa fogpistolen och kontrollera att inga delar saknas eller är skadade.

Sätta i/byta batteriet

- Tryck in det laddade batteriet i elverktyget tills det klickar på plats, (se bild B).
- För att ta bort, tryck på låsknappen och dra ut batteriet. (se bild C).

⚠ ***FÖRSIKTIGHET!***

När enheten inte används, skydda batteriets kontakter. Lösa metalldelar kan kortsluta kontakterna, risk för explosion och brand!

Löstagbar bältesklämma (se bild D)

- Ta ut batteripaketet från verktyget.
- Rikta in listen och hålet på bältesklämman (ingår inte) med det gängade hålet på basen på verktyget.
- Sätt i fästskruven (medföljer inte) och dra åt skruven ordentligt med en skruvmejsel (medföljer inte).

Fastsättning av spännband (se bild E)

Remfäste (7) är till för fastsättning av en handledsrem (medföljer inte) för att minska risken att verktyget tappas. Linda remmen runt handen när verktyget bärs.

Installera och ta bort kolvstång och draghandtag

Kolvstång (se bild F1)

- Tryck in kolvstångens frigöringsknapp (6) och för in stången (8 eller 9) från verktygets framsida, tänderna på stången måste peka nedåt, tryck den genom verktyget.
- För att ta bort stången, tryck in kolvstångens frigöringsknapp (6), dra kolvstången mot verktygets framsida och ta bort den.
- Två typer av kolvstänger ingår. Använd lämplig kolvstång beroende på patronhållare eller slangtyp.

Typ	Lämplig hållare för användning
374 mm kolvstång	310 ml patronhållare 400 ml aluminiumrör
498mm kolvstång	600 ml aluminiumrör

Fäst handtaget (se bild F2)

- För att fästa handtaget (12), sätt in den bakre änden av kolvstången i handtaget och sätt sedan in skruven (11) och dra åt skruven (11) ordentligt med den medföljande insexnyckeln (10).
- För att ta bort handtaget, använd insexnyckeln (10) för att lossa skruven (11) som fäster handtaget på kolvstången, ta bort handtaget och skruven.

⚠ ***VARNING!***

Se till att handtaget är ordentligt fastsatt på verktyget med skruvarna. Använd inte skadade handtag och skruvar. Kontrollera alltid före användning att inga skador, sprickor eller deformeringar finns och att skruvarna är åtdragna.

Installera och ta bort kolven (se bild G)

- För att fästa kolven, skruva på framsidan av kolvstången i medurs riktning.
- För att ta bort kolven, skruva loss den från kolvstången i moturs riktning.
- Det finns tre typer av kolvar, lämpliga för olika rör eller hållare.

NOTERA

Välj lämplig kolv i enlighet med typen av fogmaterialbehållare. Felaktig kolv kan orsaka läckage eller verktygsbrott.

Typ	Lämplig hållare för användning
40 mm kolv	310 ml patronhållare
51mm kolv	400 ml aluminiumrör 600ml aluminiumrör (för korvförpackning)
51mm bulk fogmaterial kolv	400 ml aluminiumrör 600 ml aluminiumrör (för fogmaterial)

Installera och ta bort hållare eller rör (se bild H1-H2)

- Montera hållaren genom att rikta de upphöjda ribborna (H-1) på patronhållaren (19) eller röret (18 eller 20) mot spåren (H-2) i monteringskragen (1) och sätt sedan in hållaren eller röret i kragen.
- Håll patronhållaren eller röret med ena handen och partonhållare (1) med den andra handen. Vrid patronhållaren eller patronröret medurs för att sätta fast de upphöjda ribborna i spåren för att låsa patronhållaren eller patronröret.
- Patronhållaren eller röret kan vridas 360˚ för att använda den i olika vinklar. Vrid monteringskragen för att justera patronhållaren till lämplig vinkel.
- För att ta bort hållaren eller tuben, håll patronhållaren eller tuben med ena handen och kragen med den andra handen. Vrid patronhållaren eller tuben moturs för att ta bort den.

VARNING!

Använd alltid lämplig kolvstång och kolv i enlighet med typen av hållare.

Sätt i fogmaterialet

VARNING!

Håll kolvstången, patronhållaren eller slangen rena från allt fogmaterial. *Om du drar tillbaka en kolvstång som är täckt med torkat fogmaterial kan det skada verktygets inre delar och orsaka felinställning av röret.*

Fogningsrör (se bild I1-I2)

- Ta bort batteripaketet.
- Se till att rätt kolvstång, 40 mm kolv (15) och patronhållare (19) är korrekt installerade.
- Lås avtryckaromkopplaren (3).
- Skär av spetsen på fogningsröret (I-1) i 45˚ vinkel.

NOTERA

Små öppningar kräver mer kraft för att trycka på fogmaterialet.

- Bryt innerförseglingen på fogningsröret (medföljer ej) (I-1) eller det självhäftande materialet med hjälp av eldgaffeln (I-2) som sitter på patronhållarens undersida.
- Tryck in kolvstångens låsknapp (6) och dra tillbaka kolvstången så att fogröret får plats i patronhållaren (19).
- Sätt in den platta änden av fogningsröret (I-1) i patronhållaren (19) och sänk sedan ned munstycket. Se till att röret sitter bra i båda ändarna.
- Rotera patronhållaren till önskad vinkel.
- Ta bort fogningsröret för att ta låsa avtryckaren (3) . Tryck in kolvstångens låsknapp (6) och dra tillbaka kolvstången. Lyft upp röret och ta bort det.

NOTERA

Om fogningsrörer inte är monterad och kolvstången trycks in i det främre läget startar inte verktyget om du trycker på avtryckaren.

Korvförpackning (se bild I3-I4)

- Ta bort batteripaketet.
- Ta bort munstyckslocket (17) och munstycket (16).
- Se till att rätt kolvstång, 51mm kolv (14) och aluminiumrör är korrekt installerade.
- Tryck in kolvstångens låsknapp (6) och dra tillbaka kolvstången så att korvpaketet (medföljer ej) får plats i hållaren.
- Sätt in korvpaketet i röret och skär av höljet (närmast munstycket).

- Sätt i munstycket (16) med munstyckets spets vänd bort från verktyget, skruva fast munstyckets lock (17) på röret igen.
- Trimma spetsen på munstycket för lämplig applicering.
- Tryck kolvstången framåt tills kolven är mot korvpaketet.

i ***NOTERA***

Fogmaterial som lämnas kvar i aluminiumröret kan torka om det lämnas obevakat. Följ tillverkarens rekommendationer vid användning av fogningsmaterial.

Bulkfogningsmaterial (se bild I5)

- Ta bort batteripaketet.
- Skruva loss och ta bort munstyckslock (17) och munstycket (16).
- Se till att rätt kolvstång, 51mm bulk fogningkolv kolv (13) och aluminiumrör är korrekt installerade.
- Tryck in kolvstångens låsknapp (6) och tryck kolvstången framåt.
- Placera aluminiumröret i behållaren där fogningsmaterialet (ingår ej) finns. Tryck samtidigt på kolvstångens låsknapp (6) och dra tillbaka kolvstången för att suga upp det fogmaterialet.
- Torka av fogmaterialet på utsidan av röret.
- Sätt i munstycket (16) med munstyckets spets vänd bort från verktyget, skruva fast munstyckets lock (17) på röret igen.

Utlösningsbrytare med variabel hastighet (se bild J)

- För att låsa avtryckaren (3), tryck ned avtryckarknappen lås (2). Verktyget fungerar inte med knappen i låst läge.
- För att låsa upp utlösningsknappen (3), tryck knappen för strömbrytaren (2) uppåt.
- Slå på verktyget genom att trycka på avtryckaren för variabel hastighet.
- Den variabla hastighetsavtryckaren ger högre hastighet med ökat avtryckartryck och lägre hastighet med minskat avtryckartryck.
- Stäng av den genom att släppa avtryckaren med variabel hastighet.

i ***NOTERA***

Utlösningstrycket, vald hastighet, materialtyp, temperatur och munstycksdiameter kommer alla att påverka flödeshastigheten.

LED-ljus (se bild K)

LED-lampan (4) tänds när avtryckaren (3) trycks ned. Detta ger ytterligare belysning av ytan som ska fogas.
LED-lamporna släckts ungefär 10 sekunder efter att avtryckarens släppts.

Hastighetskontroll (se bild L)

Vrid ratten (5) till läge mellan ”1” för lägsta hastighet och ”6” för högsta hastighet.

i ***NOTERA***

Att använda pistolen i höga hastigheter kan skada doseringsröret eller förpackningen för vissa fogmaterial. Öka hastighetsinställningarna gradvis för bästa resultat.

Droppskydd

Motorn är konstruerad med ett automatiskt indragningssystem som förhindrar att fogmaterial läcker ut under avstängning. När avtryckaren (3) släpps, rör sig kolvstången omedelbart tillbaka en liten bit och släpper trycket på kolven för att förhindra dropp.

i ***NOTERA***

Denna antidroppfunktion aktiveras när kolven rör sig framåt minst 3 mm.

Applicera fogpistolen

- Förbered ytan som ska fogas genom att avlägsna damm, smuts eller rester av gammalt fogmaterial. Se till att området som ska fogas är rent och torrt.
- Ställ in hastigheten på fogpistolen för att matcha dina applikationsbehov.
- Lås upp avtryckaren.
- Håll pistolen i en liten vinkel.
- Kläm på avtryckaren så att fogmaterialet kan sticka ut från munstycket.

i ***NOTERA***

Om strängen av fogen är för smal, klipp om munstycket för att ge en större öppning. Det är dock bättre att applicera en tunnsträng av fogmassa och lägga till lite mer om det behövs än att applicera så mycket och försöka ta bort överskottet.

- Flytta försiktigt fogpistolen i ett jämnt tempo längs luckan som ska fyllas när du fortsätter att trycka på avtryckaren. Se till att fogmaterialet kommer i full kontakt med båda appliceringsytorna.
- Så snart fogningsröret är tomt kommer kolven att dras in 2 mm från det främre

läget, och då stängs verktyget av automatiskt. Dra tillbaka draghandtaget och sätt tillbaka fogningsröret efter behov.
- Släpp avtryckarknappen efter avslutad användning.
- Använd en fuktig handduk eller trasa för att rensa bort överflödig fogmassa.

Underhåll och skötsel

⚠ ***VARNING!***
Ta bort batteriet innan något arbete utförs på elverktyget.

Rengöring
- Rengör elverktyget och gallret framför ventilationsöppningarna regelbundet. Frekvensen för rengöring beror på använt material och hur länge den använts.
- Blås regelbundet ur höljets inre delar med torr tryckluft.
- Följ fogmaterialets anvisningar för rengöring av munstycke, kolvstång, kolvar och hållare.

Reparationer
i ***NOTERA***
Reparationer får endast utföras av ett auktoriserat kundservicecenter.

i ***NOTERA***
Lossa inte skruvarna på höljet under garantiperioden.

Icke-uppfyllande kommer att göra tillverkarens garantiåtagande ogiltig.

Reservdelar och tillbehör
För att tillbehör, särskilt verktygs- och poleringshjälp, se tillverkarens kataloger. Sprängritningar och reservdelslistor kan hittas på vår hemsida:
www.flex-tools.com
Instruktionerna kan också finnas tillgängliga **på www.flex-tools.com.**

Information om avyttring

⚠ ***VARNING!***
Gör förbrukade elverktyg obrukbara:
– *genom att ta bort batteriet från batteridrivna elverktyg.*


Endast EU-länder
Kasta inte elektriska elverktyg i hushållssoporna!
I enlighet med Europeiska direktivet 2012/19/EU om hantering av elektriskt och elektroniskt avfall och överfört till nationella lagar måste dessa samlas in separat och återvinnas på ett miljövänligt sätt.
Råmaterial återanvänds istället för att kastas som avfall.
Enheter, tillbehör och förpackning skall återvinnas på ett miljövänligt sätt. Plastdelar identifieras för återvinning enligt materialtyp.

⚠ ***VARNING!***

Kasta inte batterier i hushållssoporna, i en öppen eld eller i vatten. Öppna inte förbrukade batterier.
Endast EU-länder:
I enlighet med direktiv 2006/66/EG måste defekta och förbrukade batterier återvinnas.

i ***NOTERA***
Fråga din återförsäljare om alternativ för avyttring!

CE-Deklaration om överensstämmelse

Vi deklarerar under vårt exklusiva ansvar att produkten som beskrivs under "Tekniska specifikationer" uppfyller följande standarder eller normgivande dokument:
EN 62841-1 i enlighet med bestämmelserna i direktiv 2014/30/EU, 2006/42/EG, 2011/65/EU.
Ansvarig för tekniska dokument: FLEX-Elektrowerkzeuge GmbH, R & D Bahnhofstrasse 15, D-71711 Steinheim/Murr

i.V.

Peter Lameli
Teknisk direktör

Klaus Peter Weinper
Chef för Quality Department (QD)

1 september, 2024; FLEX-Elektrowerkzeuge GmbH Bahnhofstrasse 15, D-71711 Steinheim/Murr

Undantag från ansvar

Tillverkaren och dess representanter är inte ansvariga får några skador och förlust av förtjänst på grund avbrott i affärsverksamheten orsakat av produkten eller av en oanvändbar produkt.
Tillverkaren och dess representant är inte ansvarig för några skador som orsakats av felaktig användning av produkten eller av användning av produkten med produkter från andra tillverkare.

Käyttöoppaassa käytetyt symbolit

⚠ ***VAROITUS!***
Ilmaisee uhkaavaa vaaraa. Tämän varoituksen noudattamatta jättäminen voi johtaa kuolemaan tai erittäin vakaviin vammoihin.

⚠ ***HUOMIO!***
Ilmaisee mahdollisesti vaarallisen tilanteen. Tämän varoituksen noudattamatta jättäminen voi johtaa lieviin vammoihin tai omaisuusvahinkoihin.

i ***HUOMAA***
Ilmaisee käyttövinkkejä ja tärkeitä tietoja.

Sähkötyökalussa olevat symbolit


Lue käyttöopas ennen sähkötyökalun käynnistämistä!


Vanhan koneen hävittämistiedot (katso sivu 86)

Turvallisuutesi takia

⚠ ***VAROITUS!***
Ennen sähkötyökalun käyttämistä lue seuraavat ja noudata niitä:

- *nämä käyttöohjeet,*
- *"Yleiset turvallisuusohjeet" sähkötyökalujen käsittelyyn mukana tulevasta lehtisestä (julkaisunumero: 315.915),*
- *nykyiset voimassa olevat työpaikan säännöt ja onnettomuuksien ehkäisemistä koskevat säännöt.*

Tämä työkalu on uusinta tekniikkaa ja se on rakennettu hyväksyttyjen turvallisuusmääräysten mukaisesti.

Sähkötyökalun käyttö saattaa kuitenkin aiheuttaa hengenvaaran tai loukkaantumisvaaran käyttäjälle tai kolmannelle osapuolelle tai sähkötyökalu tai muu omaisuus voi vaurioitua.

Akkukäyttöistä saumauspistoolia saa käyttää vain

- *sen käyttötarkoituksen mukaisesti,*
- *täydellisessä toimintakunnossa.*

Turvallisuuteen vaikuttavat häiriöt on korjattava välittömästi.

Käyttötarkoitus

Tämä akkukäyttöinen tiivistyspistooli on tarkoitettu
- kaupalliseen käyttöön,
- rakojen ja halkeamien tiivistämiseen.

Tiivistyspistoolin turvallisuusohjeet

⚠ ***VAROITUS!***
Lue kaikki tämän sähkötyökalun mukana tulleet turvallisuusvaroitukset, ohjeet, piirustukset ja tekniset tiedot. *Jos kaikkia alla olevia ohjeita ei noudateta, seurauksena saattaa olla sähköisku, tulipalo ja/tai vakava loukkaantuminen.*

Säilytä kaikki varoitukset ja ohjeet myöhempää käyttöä varten.

- **Pidä kädet poissa tiivistyspistoolin männän ja männänvarren alueelta.** Sormet voivat jäädä puristuksiin putken pidikkeen ja männän väliin.
- **Kun käytät tiivistyspistoolia pääsi yläpuolella, älä pidä männänvartta silmiesi tai pääsi reitillä.** Männänvarsi voi liukua takaisin käyttäjän suuntaan, jos männänvarren vapautuspainiketta painetaan vahingossa. Käytä aina suojalaseja, kun käytät tiivistyspistoolia.
- **Työskentele aina kunnolla ilmastoidulla alueella ja käytä tarvittaessa asianmukaista hengityssuojainta.** Joidenkin tiivisteiden ja liimojen höyryt voivat olla haitallisia.
- Lukitse liipaisin OFF-asentoon, kun sitä ei käytetä materiaalin tahattoman vapautumisen välttämiseksi.

Melu ja tärinä

Melu- ja tärinäarvot on mitattu standardin EN 62841-1 mukaan. Sähkötyökalun A-painotettu melutaso on tyypillisesti:

- Äänenpainetaso L_{pA}: 70.9 dB(A)
- Äänitehotaso L_{WA}: 78.9 dB (A)
- Epävarmuus: K = 3 dB

Kokonaistärinäarvo:
– Päästöarvo a_h: < 2.5 m/s^2
– Epävarmuus: K = 1.5 m/s^2

⚠ ***HUOMIO!***
Ilmoitetut mittausarvot koskevat uusia sähkötyökaluja. Päivittäisessä käytössä melu- ja tärinäarvot muuttuvat.

⚠ ***HUOMAA***
Näissä ohjeissa ilmoitettu tärinäpäästöarvo on mitattu standardissa EN 62841-1 normitetulla mittausmenetelmällä ja sitä voidaan käyttää työkalujen keskinäiseen vertailuun.

Ilmoitettu tärinän kokonaisarvo ja ilmoitettu melupäästöarvo on mitattu vakiotestausmenetelmän mukaisesti, ja niitä voidaan käyttää työkalujen keskinäiseen vertailuun;
Jos työkalua käytetään muihin käyttötarkoituksiin, erilaisilla terävarusteilla tai sitä ei ole huollettu riittävästi, tärinätaso saattaa poiketa ilmoitetusta.
Tällöin koko työaikaa koskeva tärinäaltistus voi olla selvästi suurempi.
Ilmoitettua tärinän kokonaisarvoa (-arvoja) ja ilmoitettua melupäästöarvoa (-arvoja) voidaan käyttää myös altistumisen alustavaan arviointiin.
Tällöin koko työaikaa koskeva tärinäaltistus voi olla selvästi pienempi.
Määrittäkää lisätoimenpiteet koneen käyttäjän suojaamiseksi tärinän vaikutukselta, kuten esimerkiksi: työkalun ja lisävarusteiden huolto, käsien suojaaminen kylmältä, työnkulun suunnittelu.

⚠ ***VAROITUS!***
– *että värähtely- ja melupäästöt sähkötyökalun varsinaisen käytön aikana voivat poiketa ilmoitetuista arvoista riippuen siitä, millä tavoin työkalua käytetään erityisesti siitä, millaista työkappaletta käsitellään; ja*
– *tarpeesta yksilöidä käyttäjän suojelemiseksi turvatoimenpiteet, jotka perustuvat altistumisen arviointiin todellisissa käyttöolosuhteissa (ottaen huomioon kaikki käyttösyklin osat, kuten ajat, jolloin työkalu on kytkettynä pois päältä, ja kun se käy tyhjäkäynnillä laukaisuajan lisäksi).*

⚠ ***HUOMIO!***
Käytä kuulonsuojaimia melutason ylittäessä 85 dB (A).

Tekniset tiedot

Työkalu		CG 310 18 / CG 310/600 18	
Tyyppi		Tiivistyspistooli	
Nimellisjännite	V	18	
Työntövoima	/min	3000N	
Nopeus	mm/s	0.5 – 14	
Paino ”EPTA-menettelyn 01/2003” mukaisesti	kg	2.1	
Akku	18V	AP 18.0/2.5 AP 18.0/5.0 AP 18.0/8.0	
Akun paino	Kg	AP 18.0/2.5 AP 18.0/5.0 AP 18.0/8.0	0.4 0.7 1.1
Käyttölämpötila	-10 – 40°C		
Varastointilämpötila	-40 – 70°C		
Latauslämpötila	4 – 40°C		
Laturi	CA 12/18, CA 18.0-LD, CA 10.8/18.0		

Yleiskatsaus (kuva A)

Tuotteen ominaisuuksien numerointi viittaa koneen kuvaan grafiikkasivulla.

1. **Asennuskaulus**
2. **Kytkimen lukituspainike**
3. **Portaaton nopeuden liipaisukytkin**
4. **LED-valo**

5. **Nopeuden säädin**
6. **Männänvarren vapautuspainike**
7. **Hihnan kiinnitin**
8. **374 mm:n männänvarsi**
9. **498 mm:n männänvarsi** (CG 310/600 18)
10. **Kuusiokoloavain**
11. **Ruuvi**
12. **Vetokahva**
13. **51 mm:n irtotiivistysmateriaalin mäntä** (CG 310/600 18)
14. **51 mm:n mäntä** (CG 310/600 18)
15. **40 mm:n mäntä**
16. **Suutin** (CG 310/600 18)
17. **Suuttimen korkki** (CG 310/600 18)
18. **600 ml:n alumiiniputki** (CG 310/600 18)
19. **310 ml:n patruunan pidike**
20. **400 ml:n alumiiniputki**

*Näytetyt tai kuvatut lisävarusteet eivät ole tuotteen vakiovarusteita. Löydät täydellisen valikoiman lisävarusteita lisävarustevalikoimastamme.

Kokoaminen

⚠ ***VAROITUS!***
Irrota akku ennen minkään toimenpiteiden suorittamista sähkötyökalulle.

Ennen sähkötyökalun käynnistämistä

Pura akkukäyttöinen tiivistyspistooli pakkauksesta ja tarkista, ettei siitä puutu osia, eikä mikään osa ole vaurioitunut.

Akun asentaminen/vaihtaminen

- Paina ladattua akkua sähkötyökaluun, kunnes se napsahtaa paikalleen (katso kuva B).
- Irrota painamalla vapautuspainiketta ja vetämällä akku irti (katso kuva C).

⚠ ***HUOMIO!***
Kun laite ei ole käytössä, suojaa akun koskettimet. Irralliset metalliosat voivat aiheuttaa oikosulun koskettimiin; räjähdys- ja palovaara!

Irrotettava vyöpidike (katso kuva D)

- Irrota akku työkalusta.
- Kohdista vyökiinnikkeen (ei mukana) reikä työkalun pohjan kierteiseen reikään.
- Aseta kiinnitysruuvi (ei mukana) paikoilleen ja kiristä ruuvi ruuvimeisselillä (ei mukana).

Hihnan kiinnitys (katso kuva E)

Hihnan kiinnitin (7) on tarkoitettu rannehihnan (ei mukana) kiinnittämiseen, se vähentää työkalun putoamismahdollisuutta. Kiedo hihna ranteesi ympärille, kun kannat työkalua.

Männänvarren ja vetokahvan asentaminen ja irrottaminen

Männänvarsi (katso kuva F1)

- Paina männänvarren vapautuspainiketta (6) ja työnnä varsi (8 tai 9) työkalun etupuolelta; varren hampaiden on osoitettava alaspäin, työnnä se työkalun läpi.
- Irrota varsi painamalla männänvarren vapautuspainiketta (6), vetämällä männänvarsi työkalun etuosaa kohti ja irrottamalla se.
- Mukana on kahdenlaisia männänvarsia. Käytä sopivaa männänvartta patruunan pidikkeen tai putken tyypin mukaan.

Tyyppi	Sopiva pidike käytettäväksi
374 mm:n männänvarsi	310 ml:n patruunan pidike 400 ml:n alumiiniputki
498 mm:n männänvarsi	600 ml:n alumiiniputki

- **Vetokahva (katso kuva F2)**
- Kahvan (12) kiinnittämiseksi työnnä männänvarren takapää kahvaan, aseta ruuvi (11) paikalleen ja kiristä ruuvi (11) tukevasti mukana toimitetulla kuusiokoloavaimella (10).
- Irrota kahva kuusiokoloavaimella (10) löysätäksesi ruuvin (11), joka kiinnittää kahvan männänvarteen, irrota kahva ja ruuvi.

⚠ ***VAROITUS!***

Varmista, että kahva on kiinnitetty kunnolla ruuvilla työkaluun. Älä käytä vaurioitunutta kahvaa ja ruuveja. Tarkista aina ennen käyttöä vauriot, halkeamat tai epämuodostumat ja varmista, että ruuvi on kiristetty.

Männän asentaminen ja irrottaminen (katso kuva G)

- Kiinnitä mäntä ruuvaamalla se männänvarren etuosaan myötäpäivään.
- Irrota mäntä irrottamalla se männänvarresta vastapäivään kiertämällä.
- On olemassa kolmenlaisia mäntiä, jotka sopivat erilaisiin putkiin tai pidikkeisiin.

i ***HUOMAA***

Valitse sopiva mäntä tiivistemateriaalisäiliön tyypin mukaan. Vääränlainen mäntä voi aiheuttaa vuodon tai työkalun rikkoutumisen.

Tyyppi	Sopiva pidike käytettäväksi
40 mm:n mäntä	310 ml:n patruunan pidike
51 mm:n mäntä	400 ml:n alumiiniputki 600 ml:n alumiiniputki (makkarapakkausta varten)
51 mm:n irtotiivistemateriaalin mäntä	400 ml:n alumiiniputki 600 ml:n alumiiniputki (tiivistemateriaalia varten)

Pidikkeen tai putkien asentaminen ja irrottaminen (katso kuvat H1–H2)

- Asenna pidike kohdistamalla patruunan pidikkeen (19) tai putken (18 tai 20) kohotetut ulokkeet (H-1) asennuskauluksessa (1) oleviin uriin (H-2) ja työnnä sitten pidike tai putki kaulukseen.
- Pidä toisella kädellä kiinni patruunan pidikkeestä tai putkesta ja toisella kädellä asennuskauluksesta (1). Kierrä patruunan pidikettä tai putkea myötäpäivään, jotta kohotetut ulokkeet asettuvat uriin ja patruunan pidike tai putki lukittuu.
- Patruunan pidikettä tai putkea voidaan kääntää 360˚, jotta sitä voidaan käyttää eri kulmissa. Säädä patruunan pidike sopivaan kulmaan kääntämällä asennuskaulusta.
- Kun haluat irrottaa pidikkeen tai putken, pidä toisella kädellä kiinni patruunan pidikkeestä tai putkesta ja toisella kädellä kauluksesta. Poista patruunan pidike tai putki kiertämällä sitä vastapäivään.

VAROITUS!

Käytä aina sopivaa männänvartta ja mäntää pitimen tyypin mukaisesti.

Tiivistemateriaalin asettaminen

VAROITUS!

Pidä männänvarsi, patruunan pidike tai putki puhtaana kaikesta tiivistemateriaalista.
Kuivuneen tiivistemateriaalin peittämän männänvarren sisäänvetäminen voi vaurioittaa työkalun sisäosia ja aiheuttaa putken väärän suuntauksen.

Tiivistysputki (katso kuvat I1–I2)

- Poista akku.
- Varmista, että oikea männänvarsi, 40 mm:n mäntä (15) ja patruunan pidike (19) on asennettu kunnolla.
- Lukitse liipaisukytkin (3).
- Katkaise tiivistysputken (I-1) kärki 45˚ kulmassa.

i ***HUOMAA***

Pienet aukot vaativat enemmän voimaa tiivistemateriaalin työntämiseen.

- Riko tiivisteputken (ei mukana) (I-1) tai liimamateriaalin sisäinen tiiviste patruunan pidikkeen alapuolella olevalla raudalla (I-2).
- Paina männänvarren vapautuspainiketta
- (6) ja vedä männänvartta taaksepäin, jotta tiivistysputki mahtuu patruunan pidikkeeseen (19).
- Aseta tiivisteputken (I-1) litteä pää patruunan pidikkeeseen (19) ja laske sitten suutin alas. Varmista, että putki istuu hyvin molemmissa päissä.
- Käännä patruunan pidike haluttuun kulmaan.
- Irrota tiivisteputki lukitsemalla liipaisukytkin (3). Paina männänvarren vapautuspainiketta (6) ja vedä männänvartta taaksepäin. Nosta putki ylös ja irrota se.

HUOMAA

Jos tiivisteputkea ei ole asennettu ja männänvarsi on työnnetty etuasentoon, liipaisukytkimen painaminen ei käynnistä työkalua.

Makkarapakkaus (katso kuva I3-I4)

- Poista akku.
- Irrota suuttimen korkki (17) ja suutin (16).
- Varmista, että oikea männänvarsi, 51 mm:n mäntä (14) ja alumiiniputki on asennettu oikein.
- Paina männänvarren vapautuspainiketta (6) ja vedä männänvartta taaksepäin, jotta makkarapakkaus (ei mukana) mahtuu pidikkeeseen.
- Aseta makkarapakkaus putkeen ja leikkaa kuori (lähimpänä suutinta oleva pää).
- Aseta suutin (16) suuttimen kärki poispäin työkalusta ja kierrä suuttimen korkki (17) takaisin putkeen.
- Leikkaa suuttimen kärki sopivaksi käyttöä varten.
- Työnnä männänvartta eteenpäin, kunnes mäntä on makkarapakkausta vasten.

HUOMAA

Alumiiniputkeen jätetty tiivistemateriaali voi kuivua, jos se jätetään ilman valvontaa. Noudata tiivistemateriaalin valmistajan suosituksia, kun käytät tiivistemateriaalia.

Irtotiivistemateriaali (katso kuva I5)

- Poista akku.
- Kierrä irti ja poista suuttimen korkki (17) ja suutin (16).
- Varmista, että oikea männänvarsi, 51 mm:n irtotiivistemateriaalin mäntä (13) ja alumiiniputki on asennettu oikein.
- Paina männänvarren vapautuspainiketta (6) ja työnnä männänvarsi eteenpäin.
- Aseta alumiiniputki säiliöön, jossa irtotiivistemateriaali (ei mukana) sijaitsee. Vedä männänvartta taaksepäin painamalla samalla männänvarren vapautuspainiketta (6), jotta tiivistemateriaali imeytyy.
- Pyyhi putken ulkopinnalla oleva irtotiivistemateriaali pois.
- Aseta suutin (16) suuttimen kärki poispäin työkalusta ja kierrä suuttimen korkki (17) takaisin putkeen.

Portaaton nopeuden liipaisukytkin (katso kuva J)

- Voit lukita liipaisukytkimen (3) painamalla kytkimen lukituspainikkeen (2) alas. Työkalu ei toimi, kun painike on lukitusasennossa.
- Voit avata liipaisukytkimen (3) lukituksen painamalla kytkimen lukituspainikkeen (2) ylös.
- Kytke työkalu päälle painamalla portaatonta nopeuden liipaisukytkintä.

Portaaton nopeuden liipaisukytkin antaa suuremman nopeuden kovemmalla liipaisimen painalluksella ja pienemmän nopeuden pienemmällä liipaisimen painalluksella.

- Sammuta työkalu vapauttamalla portaaton nopeuden liipaisukytkin.

HUOMAA

Liipaisinpaine, valittu nopeus, materiaalin tyyppi, lämpötila ja suuttimen halkaisija vaikuttavat kaikki virtausnopeuteen.

LED-valo (katso kuva K)

LED-valo (4) syttyy, kun liipaisukytkintä (3) painetaan. Tämä antaa lisävalaistusta tiivistettävälle pinnalle.
LED-valo sammuu noin 10 sekunnin kuluessa liipaisukytkimen vapauttamisesta.

Nopeuden säädin (katso kuva L)

Käännä säädin (5) asentoon välillä ”1” alhaisin nopeus ja ”6” korkein nopeus.

HUOMAA

Pistoolin käyttäminen suurilla nopeuksilla voi vahingoittaa annosteluputkea tai joidenkin tiivistemateriaalien pakkausta. Saat parhaat tulokset nostamalla nopeusasetusta asteittain.

Tippumisenesto

Moottori on suunniteltu automaattisella sisäänvetojärjestelmällä, joka estää tiivistemateriaalin vuotamisen sammutuksen aikana. Kun liipaisukytkin (3) vapautetaan, männänvarsi liikkuu välittömästi hieman taaksepäin, jolloin mäntään kohdistuva paine vapautuu ja tippuminen estyy.

HUOMAA

Tämä tippumisenestotoiminto aktivoituu, kun mäntä liikkuu eteenpäin vähintään 3 mm.

Tiivistyspistoolin käyttö

- Valmistele tiivistettävä pinta poistamalla pöly, lika tai vanhan tiivistemateriaalin jäänteet. Varmista, että tiivistettävä alue on puhdas ja kuiva.
- Aseta tiivistepistoolin nopeus käyttötarpeen mukaan.
- Avaa liipaisukytkimen lukitus.
- Pidä pistoolia hieman vinossa.
- Paina liipaisukytkintä, jotta tiivistemateriaali pääsee pursumaan suuttimesta.

HUOMAA

Jos tiivistepalko on liian kapea, leikkaa suutin uudelleen niin, että aukko on suurempi. On kuitenkin parempi levittää ohut tiivistyspalko ja lisätä tarvittaessa kuin levittää liikaa ja yrittää poistaa ylimääräistä.

- Liikuta tiivistepistoolia varovasti tasaiseen tahtiin täytettävää rakoa pitkin jatkaen liipaisukytkimen painamista. Varmista, että tiivistysmateriaali pääsee täysin kosketuksiin molempien pintojen kanssa.
- Heti kun tiivisteputki on tyhjä, mäntä vetäytyy 2 mm:n päähän etummaisesta asennosta, minkä jälkeen työkalu sammuu automaattisesti. Vedä vetokahvaa taaksepäin ja vaihda tiivisteputki tarvittaessa.
- Kun olet valmis, vapauta liipaisukytkin.
- Käytä kosteaa pyyhettä tai rättiä ylimääräisen tiivistemassan poistamiseen.

Huolto ja hoito

VAROITUS!

Irrota akku ennen minkään toimenpiteiden suorittamista sähkötyökalulle.

Puhdistaminen

- Puhdista sähkötyökalu ja tuuletusaukkojen edessä oleva ritilä säännöllisesti. Puhdistusväli riippuu materiaalista ja käyttöajan pituudesta.
- Puhalla kotelon sisätila ja moottori puhtaaksi kuivalla paineilmalla säännöllisin välein.
- Noudata tiivistemateriaalin ohjeita materiaalin puhdistamiseksi suuttimesta, männänvarresta, männistä ja pidikkeistä.

Korjaukset

HUOMAA

Korjaukset saa tehdä vain valtuutettu huoltoliike.

HUOMAA

Älä irrota kotelon ruuveja takuuaikana.

Vaatimusten noudattamatta jättäminen mitätöi valmistajan takuuvelvoitteen.

Varaosat ja lisätarvikkeet

Katso muut lisätarvikkeet, etenkin työkalut ja kiillotustarvikkeet, valmistajan tuoteluetteloista.
Räjäytyskuvat ja varaosaluettelot löydät kotisivuiltamme:
www.flex-tools.com

Ohje voi myös olla saatavilla osoitteessa **www.flex-tools.com.**

Hävittämistä koskevat tiedot

VAROITUS!

Tee käytöstä poistetut sähkötyökalut käyttökelvottomiksi:

– *akkukäyttöiset poista akku.*

Vain EU-maat
Älä hävitä sähkötyökaluja kotitalousjätteen joukossa!
Vanhoja sähkö- ja elektroniikkalaitteita koskevan eurooppalaisen direktiivin 2012/19/EU ja sen maakohtaisten sovellusten mukaisesti käytetyt sähkötyökalut on kerättävä erikseen ja kierrätettävä ympäristöystävällisellä tavalla.

Raaka-aineiden hyödyntäminen jätteenä hävittämisen sijaan.
Laitteet, lisävarusteet ja pakkaukset pitää kierrättää ympäristöystävällisellä tavalla. Muoviset osat on merkitty kierrätykseen materiaalityypin mukaisesti.

VAROITUS!
Älä hävitä akkuja tai paristoja kotitalousjätteen seassa, polttamalla tai heittämällä veteen. Älä avaa käytettyjä akkuja tai paristoja.

Vain EU-maat:
Direktiivin 2006/66/EY mukaan vialliset tai käytetyt akut ja paristot on kierrätettävä.

HUOMAA
Kysy jälleenmyyjältä tietoa hävitysvaihtoehdoista!

CE-Vaatimustenmukaisuusvakuutus

Vakuutamme yksinomaan omalla vastuullamme, että kohdassa "Tekniset tiedot" kuvattu tuote täyttää seuraavien standardien tai normatiivisten asiakirjojen vaatimukset: EN 62841-1 -standardin, direktiivien 2014/30/EU, 2006/42/EY, 2011/65/EU määräykset.
Teknisistä asiakirjoista vastaava: FLEX-Elektrowerkzeuge GmbH, R & D Bahnhofstrasse 15, D-71711 Steinheim/Murr

i.V.

Peter Lameli
Tekninen johtaja

Klaus Peter Weinper
Laatuosaston päällikkö (QD)

1.09.2024; FLEX-Elektrowerkzeuge GmbH Bahnhofstrasse 15, D-71711 Steinheim/Murr

Vastuun poissulkeminen

Valmistaja ja valmistajan edustaja eivät vastaa vahingoista tai voiton menetyksestä, joiden syynä on liiketoiminnan keskeytyminen johtuen tuotteesta tai siitä, ettei tuotetta mahdollisesti voida käyttää.
Valmistaja ja valmistajan edustaja eivät vastaa vahingoista, joiden syynä on ohjeiden vastainen käyttö tai tuotteen käyttö muiden kuin valmistajan tuotteiden kanssa.

Σύμβολα που χρησιμοποιούνται σε αυτό το εγχειρίδιο

⚠ ***ΠΡΟΕΙΔΟΠΟΙΗΣΗ!***
Υποδηλώνει επικείμενο κίνδυνο. Η μη τήρηση αυτής της προειδοποίησης μπορεί να οδηγήσει σε θάνατο ή σε εξαιρετικά σοβαρό τραυματισμό.

⚠ ***ΠΡΟΣΟΧΗ!***
Υποδηλώνει το ενδεχόμενο μιας επικίνδυνης κατάστασης. Η μη τήρηση αυτής της προειδοποίησης μπορεί να οδηγήσει σε ελαφρύ τραυματισμό ή υλικές ζημιές.

i ***ΣΗΜΕΙΩΣΗ***
Υποδηλώνει συμβουλές χρήσης και σημαντικές πληροφορίες.

Σύμβολα επάνω στο ηλεκτρικό εργαλείο



Πριν ενεργοποιήσετε το ηλεκτρικό εργαλείο, διαβάστε το εγχειρίδιο λειτουργίας!



Οδηγίες διάθεσης για το παλαιό μηχάνημα (δείτε στη σελίδα 94)

Για τη δική σας ασφάλεια

⚠ ***ΠΡΟΕΙΔΟΠΟΙΗΣΗ!***
Πριν από τη χρήση του ηλεκτρικού εργαλείου, διαβάστε και τηρείτε:

- *τις παρούσες οδηγίες χρήσης,*
- *τις «Γενικές οδηγίες ασφαλείας» για το χειρισμό ηλεκτρικών εργαλείων στο βιβλιαράκι που περιλαμβάνεται στη συσκευασία (αριθ. φυλλαδίου: 315.915),*
- *τους κανόνες που ισχύουν στην εγκατάσταση, και τους κανονισμούς πρόληψης ατυχημάτων.*

Αυτό το ηλεκτρικό εργαλείο ανταποκρίνεται στην πιο σύγχρονη τεχνολογία και έχει κατασκευαστεί σύμφωνα με τους αναγνωρισμένους κανονισμούς ασφαλείας.

Ωστόσο, όταν χρησιμοποιείται το ηλεκτρικό εργαλείο μπορεί να αποτελέσει κίνδυνο για τη ζωή και τη σωματική ακεραιότητα του χρήστη ή τρίτων, όπως και να προκληθεί υλική ζημιά στο ηλεκτρικό εργαλείο ή σε άλλη περιουσία.

Το πιστόλι καλαφατίσματος μπαταρίας μπορεί να χρησιμοποιηθεί μόνο

- *σύμφωνα με την προβλεπόμενη χρήση,*
- *εφόσον είναι σε άριστη κατάσταση λειτουργίας.*

Βλάβες με επίπτωση στην ασφάλεια θα πρέπει να αποκαθίστανται αμέσως.

Προβλεπόμενη χρήση

Αυτό το πιστόλι καλαφατίσματος μπαταρίας προορίζεται

- για εμπορική χρήση,
- για τη σφράγιση κενών και ρωγμών.

Οδηγίες ασφαλείας για το πιστόλι καλαφατίσματος

⚠ ***ΠΡΟΕΙΔΟΠΟΙΗΣΗ!***
Μελετήστε όλες τις προειδοποιήσεις ασφάλειας, τις οδηγίες, τις εικόνες και τις προδιαγραφές που συνοδεύουν αυτό το ηλεκτρικό εργαλείο. Εάν δεν τηρηθούν όλες οι οδηγίες που αναφέρονται παρακάτω, μπορεί να προκληθεί ηλεκτροπληξία, πυρκαγιά και/ή σοβαρός τραυματισμός.

Φυλάξτε όλες τις προειδοποιήσεις και τις οδηγίες για μελλοντική αναφορά.

- **Κρατήστε τα χέρια μακριά από την περιοχή του εμβόλου και της ράβδου εμβόλου του πιστολιού καλαφατίσματος.** Τα δάχτυλα μπορούν να συνθλιβούν μεταξύ της βάσης σωλήνα και του εμβόλου.
- **Όταν χειρίζεστε το πιστόλι καλαφατίσματος πάνω από το κεφάλι μην τοποθετείτε τη ράβδο εμβόλου στη διαδρομή των ματιών ή του κεφαλιού σας.** Η ράβδος εμβόλου μπορεί να γλιστρήσει προς τα πίσω προς την κατεύθυνση του χρήστη, εάν πατηθεί κατά λάθος το κουμπί απελευθέρωσης της ράβδου εμβόλου. Να φοράτε πάντα προστατευτικά ματιών, όταν χρησιμοποιείτε αυτό το πιστόλι καλαφατίσματος.
- **Να εργάζεστε πάντα σε χώρο με κατάλληλο εξαερισμό και να φοράτε κατάλληλη αναπνευστική προστασία, εάν είναι απαραίτητο.** Οι αναθυμιάσεις από ορισμένα υλικά καλαφατίσματος και

κόλλες μπορεί να είναι επιβλαβείς.
- Ασφαλίστε τη σκανδάλη στη θέση OFF όταν δεν την χρησιμοποιείτε για να αποφύγετε ακούσια απελευθέρωση υλικού.

Θόρυβος και δόνηση

Οι τιμές θορύβου και κραδασμών έχουν προσδιοριστεί σε συμφωνία με το πρότυπο EN 62841-1. Το αξιολογημένο επίπεδο θορύβου A του ηλεκτρικού εργαλείου είναι τυπικά:
– Στάθμη ηχητικής πίεσης L_{pA}: 70.9 dB(A)
– Στάθμη ηχητικής ισχύος L_{WA}: 78.9 dB(A)
– Αβεβαιότητα: K= 3 dB
Συνολική τιμή δόνησης:
– Τιμή εκπομπών a_h: < 2.5 m/s^2
– Αβεβαιότητα: K = 1.5 m/s^2

⚠ ***ΠΡΟΣΟΧΗ!***
Οι αναφερόμενες τιμές αφορούν καινούρια ηλεκτρικά εργαλεία. Η καθημερινή χρήση προκαλεί αλλαγές στις τιμές θορύβου και κραδασμών.

i ***ΣΗΜΕΙΩΣΗ***
Το επίπεδο μετάδοσης δόνησης που αναφέρεται στο παρόν ενημερωτικό φυλλάδιο έχει μετρηθεί σύμφωνα με μια τυποποιημένη μέθοδο μέτρησης κατά το πρότυπο EN 62841-1 και μπορεί να χρησιμοποιηθεί για τη σύγκριση εργαλείων μεταξύ τους.

Οι δηλωθείσες συνολικές τιμές δόνησης και οι δηλωθείσες τιμές εκπομπής θορύβου έχουν μετρηθεί σε συμφωνία με μια πρότυπη μέθοδο ελέγχου και μπορούν να χρησιμοποιηθούν για τη σύγκριση ενός εργαλείου με ένα άλλο.
Ωστόσο, εάν το εργαλείο χρησιμοποιηθεί για άλλες εφαρμογές, με διαφορετικά παρελκόμενα κοπής ή υπό ελλιπή συντήρηση, τότε το επίπεδο εκπομπής κραδασμών ενδέχεται να διαφέρει.
Αυτό μπορεί να αυξήσει σημαντικά το επίπεδο έκθεσης κατά τη διάρκεια της συνολικής περιόδου εργασίας.
Η δηλωθείσα(-ες) συνολική(-ες) τιμή(-ες) δόνησης και η δηλωθείσα(-ες) τιμή(-ες) εκπομπής θορύβου μπορούν επίσης να χρησιμοποιηθούν σε μια προκαταρκτική αξιολόγηση έκθεσης.
Αυτό μπορεί να μειώσει σημαντικά το επίπεδο έκθεσης κατά τη διάρκεια της συνολικής περιόδου εργασίας.
Προσδιορίστε επιπρόσθετα μέτρα ασφαλείας για την προστασία του χειριστή από τις συνέπειες της δόνησης, όπως: συντηρείτε το εργαλείο και τα παρελκόμενα κοπής, διατηρείτε τα χέρια ζεστά, και δημιουργήστε πρότυπα εργασίας.

⚠ ***ΠΡΟΕΙΔΟΠΟΙΗΣΗ!***
Η δόνηση και οι εκπομπές θορύβου κατά τη διάρκεια της πραγματικής χρήσης του ηλεκτρικού εργαλείου μπορεί να διαφέρουν από τις δηλωθείσες τιμές ανάλογα με τον τρόπο χρήσης του ηλεκτρικού εργαλείου, ιδίως, ανάλογα με το είδος του τεμαχίου επεξεργασίας, και

ο χειριστής οφείλει να λαμβάνει μέτρα ασφαλείας για την προστασία του, τα οποία βασίζονται σε μια εκτίμηση της έκθεσης υπό πραγματικές συνθήκες χρήσης (λαμβάνοντας υπόψη όλα τα μέρη του κύκλου λειτουργίας, όπως, τους χρόνους κατά τους οποίους το ηλεκτρικό εργαλείο είναι απενεργοποιημένο και αδρανές, επιπλέον του χρόνου λειτουργίας).

⚠ ***ΠΡΟΣΟΧΗ!***
Φοράτε ωτοασπίδες σε ηχητική πίεση άνω των 85 dB(A).

Τεχνικά Χαρακτηριστικά

Εργαλείο		CG 310 18 / CG 310/600 18
Τύπος		Πιστόλι καλαφατίσματος
Ονομαστική τάση	V	18
Ισχύς ώθησης	/min	3000N
Ταχύτητα	mm/s	0.5 – 14
Βάρος κατά «EPTA Procedure 01/2003»	kg	2.1
Μπαταρία	18V	AP 18.0/2.5 AP 18.0/5.0 AP 18.0/8.0

Βάρος μπαταρίας	Kg	AP 18.0/2.5 AP 18.0/5.0 AP 18.0/8.0	0.4 0.7 1.1
Θερμοκρασία λειτουργίας	-10 – 40°C		
Θερμοκρασία αποθήκευσης	-40 – 70°C		
Θερμοκρασία φόρτισης	4 – 40°C		
Φορτιστής	CA 12/18, CA 18.0-LD, CA 10.8/18.0		

Επισκόπηση (Εικόνα A)

Η αρίθμηση των χαρακτηριστικών του προϊόντος αναφέρεται στην απεικόνιση του ηλεκτρικού εργαλείου στη σελίδα με τα γραφικά.

1. **Κολλάρο τοποθέτησης**
2. **Κουμπί κλειδώματος διακόπτη**
3. **Διακόπτης-σκανδάλη μεταβλητής ταχύτητας**
4. **Λυχνία LED**
5. **Επιλογέας ρύθμισης ταχύτητας**
6. **Κουμπί απελευθέρωσης ράβδου εμβόλου**
7. **Υποδοχή θηλιάς**
8. **Ράβδος εμβόλου 374 mm**
9. **Ράβδος εμβόλου 498 mm** (CG 310/600 18)
10. **Εξάγωνο κλειδί**
11. **Βίδα**
12. **Λαβή έλξης**
13. **Έμβολο χύμα υλικού καλαφατίσματος 51 mm** (CG 310/600 18)
14. **Έμβολο 51 mm** (CG 310/600 18)
15. **Έμβολο 40 mm**
16. **Ακροφύσιο** (CG 310/600 18)
17. **Καπάκι ακροφυσίου** (CG 310/600 18)
18. **Σωλήνας αλουμινίου 600 ml** (CG 310/600 18)
19. **Βάση φυσιγγίου 310 ml**
20. ***.Σωλήνας αλουμινίου 400ml**

*Τα αξεσουάρ που απεικονίζονται ή περιγράφονται δεν περιλαμβάνονται ως στάνταρ στο προϊόν. Μπορείτε να βρείτε την πλήρη γκάμα αξεσουάρ στη σειρά αξεσουάρ μας.

Συναρμολόγηση

⚠ ***ΠΡΟΕΙΔΟΠΟΙΗΣΗ!***

Αφαιρείτε την μπαταρία πριν από την εκτέλεση οποιασδήποτε εργασίας στο ηλεκτρικό εργαλείο.

Πριν από την ενεργοποίηση του ηλεκτρικού εργαλείου

Βγάλτε από τη συσκευασία το πιστόλι καλαφατίσματος μπαταρίας και βεβαιωθείτε ότι δεν λείπουν εξαρτήματα ή δεν υπάρχουν χαλασμένα εξαρτήματα.

Τοποθέτηση/αντικατάσταση της μπαταρίας

- Πιέστε τη φορτισμένη μπαταρία μέσα στο ηλεκτρικό εργαλείο, μέχρι να ακουστεί ένα κλικ ότι μπήκε στη θέση της (δείτε την εικόνα B).
- Για να την αφαιρέσετε, πιέστε το κουμπί αποδέσμευσης και τραβήξτε την μπαταρία προς τα έξω (δείτε την εικόνα C).

⚠ ***ΠΡΟΣΟΧΗ!***

Όταν η συσκευή δε χρησιμοποιείται, προστατεύετε τις επαφές της μπαταρίας. Ασύνδετα μεταλλικά μέρη μπορούν να βραχυκυκλώσουν τις επαφές και ενέχει κίνδυνος έκρηξης και πυρκαγιάς!

Αφαιρούμενο κλιπ ζώνης (βλ. σχήμα D)

- Αφαιρέστε τη συστοιχία μπαταριών από το ηλεκτρικό εργαλείο.
- Ευθυγραμμίστε την οπή του κλιπ ζώνης (δεν περιλαμβάνεται) με την οπή με σπείρωμα στη βάση του εργαλείου.
- Εισαγάγετε τη βίδα σύσφιξης (δεν περιλαμβάνεται) και σφίξτε την με ασφάλεια με ένα κατσαβίδι (δεν περιλαμβάνεται).

Διάταξη στερέωσης ιμάντα (δείτε την εικόνα E)

Παρέχεται μια διάταξη στερέωσης ιμάντα (7) για την προσάρτηση ενός ιμάντα καρπού (δεν περιλαμβάνεται) ώστε να μειωθούν οι πιθανότητες πτώσης του εργαλείου σας. Τυλίγετε τον ιμάντα γύρω από το χέρι σας όταν μεταφέρετε το εργαλείο.

Εγκατάσταση και αφαίρεση της ράβδου εμβόλου και της λαβής έλξης

Ράβδος εμβόλου (δείτε την εικόνα F1)

- Πατήστε το κουμπί απελευθέρωσης της ράβδου εμβόλου (6) και εισαγάγετε τη ράβδο (8 ή 9) από το μπροστινό μέρος του εργαλείου. Οι οδοντώσεις στη ράβδο πρέπει να δείχνουν προς τα κάτω, ωθήστε μέσα από το εργαλείο.
- Για να αφαιρέσετε τη ράβδο, πατήστε το κουμπί απελευθέρωσης της ράβδου εμβόλου (6), τραβήξτε τη ράβδο εμβόλου προς το μπροστινό μέρος του εργαλείου και αφαιρέστε την.
- Περιλαμβάνονται δύο τύποι ράβδων εμβόλου. Χρησιμοποιήστε την κατάλληλη ράβδο εμβόλου αντίστοιχα με τη βάση φυσιγγίου ή τον τύπο σωλήνα.

Τύπος	Κατάλληλη βάση για χρήση
Ράβδος εμβόλου 374 mm	Βάση φυσιγγίων 310 ml Σωλήνας αλουμινίου 400 ml
Ράβδος εμβόλου 498 mm	Σωλήνας αλουμινίου 600 ml

Τραβήξτε τη λαβή (δείτε εικόνα F2)

- Για να προσαρτήσετε τη λαβή (12) εισαγάγετε το πίσω άκρο της ράβδου εμβόλου μέσα στη λαβή και κατόπιν εισαγάγετε τη βίδα (11) και σφίξτε με ασφάλεια τη βίδα (11) με το εξάγωνο κλειδί (10) που περιλαμβάνεται.
- Για να αφαιρέσετε τη λαβή, χρησιμοποιήστε το εξάγωνο κλειδί (10) για να χαλαρώσετε τη βίδα (11) που προσαρτά τη λαβή στη ράβδο εμβόλου, αφαιρέστε τη λαβή και τη βίδα.

⚠ ***ΠΡΟΕΙΔΟΠΟΙΗΣΗ!***

Βεβαιωθείτε ότι η λαβή είναι καλά ασφαλισμένη στο εργαλείο με τη βίδα. Μην χρησιμοποιείτε κατεστραμμένη λαβή και βίδες. Πριν από τη χρήση ελέγχετε πάντα για ζημιές, ρωγμές ή παραμορφώσεις και βεβαιώνεστε ότι η βίδα είναι σφιγμένη.

Τοποθέτηση και αφαίρεση του εμβόλου (δείτε την εικόνα G)

- Για να προσαρτήσετε το έμβολο βιδώστε επάνω στο μπροστινό μέρος της ράβδου εμβόλου δεξιόστροφα.
- Για να αφαιρέσετε το έμβολο, ξεβιδώστε το από τη ράβδο εμβόλου αριστερόστροφα.
- Υπάρχουν τρεις τύποι εμβόλων που αντιστοιχούν σε διαφορετικούς σωλήνες ή βάσεις.

i ***ΣΗΜΕΙΩΣΗ***

Επιλέξτε το κατάλληλο έμβολο σύμφωνα με τον τύπο του δοχείου υλικού καλαφατίσματος. Ένα ακατάλληλο έμβολο μπορεί να προκαλέσει διαρροή ή θραύση του εργαλείου.

Τύπος	Κατάλληλη βάση για χρήση
Έμβολο 40 mm	Βάση φυσιγγίου 310 ml
Έμβολο 51 mm	Σωλήνας αλουμινίου 400 ml Σωλήνας αλουμινίου 600 ml (για συσκευασία λουκάνικου)
Έμβολο χύδην υλικού καλαφατίσματος 51 mm	Σωλήνας αλουμινίου 400 ml Σωλήνας αλουμινίου 600 ml (για υλικό καλαφατίσματος)

Τοποθέτηση και αφαίρεση της βάσης ή των σωλήνων (δείτε την εικόνα H1-H2)

- Για την τοποθέτηση της βάσης ευθυγραμμίστε τις ανυψωμένες νευρώσεις (H-1) στη βάση φυσιγγίου (19) ή στον σωλήνα (18 ή 20) με τις εγκοπές (H-2) στο κολάρο τοποθέτησης (1) και κατόπιν εισαγάγετε τη βάση ή τον σωλήνα μέσα στο κολάρο.
- Κρατήστε τη βάση φυσιγγίου ή τον σωλήνα με το ένα χέρι και το

κολάρο φυσιγγίου (1) με το άλλο χέρι. Περιστρέψτε τη βάση φυσιγγίου ή τον σωλήνα δεξιόστροφα για να εμπλέξετε τις ανυψωμένες νευρώσεις μέσα στις εγκοπές για την ασφάλιση της βάσης φυσιγγίου ή του σωλήνα.
- Η βάση φυσιγγίου ή ο σωλήνας είναι δυνατόν να περιστραφούν κατά 360˚ για χρήση σε διάφορες γωνίες. Περιστρέψτε το κολάρο τοποθέτησης για να ρυθμίσετε τη βάση φυσιγγίου στην κατάλληλη γωνία.
- Για να αφαιρέσετε τη βάση ή το σωλήνα κρατήστε τη βάση φυσιγγίου ή το σωλήνα με το ένα χέρι και το κολάρο με το άλλο χέρι. Περιστρέψτε τη βάση φυσιγγίου ή το σωλήνα αριστερόστροφα για την αφαίρεση.

⚠ ***ΠΡΟΕΙΔΟΠΟΙΗΣΗ!***

Χρησιμοποιείτε πάντοτε την κατάλληλη ράβδο εμβόλου και κατάλληλο έμβολο σύμφωνα με τον τύπο βάσης.

Εισαγωγή του υλικού καλαφατίσματος

⚠ ***ΠΡΟΕΙΔΟΠΟΙΗΣΗ!***

Διατηρείτε τη ράβδο εμβόλου, τη βάση φυσιγγίου ή το σωλήνα καθαρά από το υλικό καλαφατίσματος. Η ανάσυρση μιας ράβδου εμβόλου που είναι καλυμμένη με στεγνό υλικό καλαφατίσματος μπορεί να προκαλέσει βλάβη στα εσωτερικά μέρη του εργαλείου και κακή ευθυγράμμιση του σωλήνα.

Σωλήνας καλαφατίσματος (δείτε την εικόνα I1-I2)

- Αφαιρέστε τη συστοιχία μπαταριών.
- Βεβαιωθείτε για την σωστή τοποθέτηση της σωστή ράβδου εμβόλου, του εμβόλου 40 mm (15) και της βάσης φυσιγγίου (19).
- Ασφαλίστε το διακόπτη-σκανδάλη (3).
- Κόψτε την άκρη του σωλήνα καλαφατίσματος (I-1) σε γωνία 45˚.

i ***ΣΗΜΕΙΩΣΗ***

Τα μικρά ανοίγματα απαιτούν περισσότερη δύναμη για την ώθηση του υλικού καλαφατίσματος.

- Σπάστε την εσωτερική στεγανοποίηση του σωλήνα καλαφατίσματος (δεν περιλαμβάνεται) (I-1) ή του συγκολλητικού υλικού χρησιμοποιώντας το ένθετο πίεσης (I-2) που βρίσκεται στην κάτω πλευρά της βάσης φυσιγγίου.
- Πατήστε το κουμπί απελευθέρωσης της ράβδου εμβόλου (6) και τραβήξτε τη ράβδο του εμβόλου προς τα πίσω ώστε να χωρέσει ο σωλήνας καλαφατίσματος μέσα στη βάση φυσιγγίου (19).
- Εισαγάγετε το επίπεδο άκρο του σωλήνα καλαφατίσματος (I-1) μέσα στη βάση φυσιγγίου (19), κατόπιν χαμηλώστε το ακροφύσιο. Βεβαιωθείτε ότι ο σωλήνας εδράζεται καλά και στα δύο άκρα.
- Περιστρέψτε τη βάση φυσιγγίου στην επιθυμητή γωνία.
- Για να αφαιρέσετε το σωλήνα καλαφατίσματος, ασφαλίστε το διακόπτη-σκανδάλη (3). Πατήστε το κουμπί απελευθέρωσης της ράβδου εμβόλου (6) και τραβήξτε τη ράβδο εμβόλου προς τα πίσω. Σηκώστε το σωλήνα προς τα επάνω και αφαιρέστε τον.

i ***ΣΗΜΕΙΩΣΗ***

Εάν ο σωλήνας καλαφατίσματος δεν έχει τοποθετηθεί και η ράβδος εμβόλου ωθηθεί στην μπροστινή θέση, πίεση του διακόπτη-σκανδάλη δεν θα ενεργοποιήσει το εργαλείο.

Συσκευασία λουκάνικου (δείτε την εικόνα I3-I4)

- Αφαιρέστε τη συστοιχία μπαταριών.
- Αφαιρέστε το καπάκι ακροφυσίου (17) και το ακροφύσιο (16).
- Βεβαιωθείτε ότι έχουν τοποθετηθεί σωστά η κατάλληλη ράβδος εμβόλου, το έμβολο 51 mm (14) και ο σωλήνας αλουμινίου.
- Πατήστε το κουμπί απελευθέρωσης της ράβδου εμβόλου (6) και τραβήξτε τη ράβδο εμβόλου προς τα πίσω για να μπορέσει να χωρέσει η συσκευασία λουκάνικου (δεν περιλαμβάνεται) μέσα στη βάση.
- Εισαγάγετε τη συσκευασία λουκάνικου μέσα στο σωλήνα και κόψτε το περίβλημα (το πλησιέστερο άκρο στο ακροφύσιο).
- Εισαγάγετε το ακροφύσιο (16) με την άκρη του ακροφυσίου στραμμένη μακριά από το εργαλείο, βιδώστε το καπάκι του ακροφυσίου (17) πάλι επάνω στο σωλήνα.
- Κόψτε την άκρη του ακροφυσίου για την κατάλληλη εφαρμογή.

- Ωθήστε τη ράβδο εμβόλου προς τα εμπρός μέχρι το έμβολο να είναι κόντρα στη συσκευασία λουκάνικου.

i ***ΣΗΜΕΙΩΣΗ***

Το υλικό καλαφατίσματος που απομένει στον σωλήνα αλουμινίου μπορεί να στεγνώσει εάν το αφήσετε. Ακολουθήστε τις συστάσεις του κατασκευαστή υλικού καλαφατίσματος όταν χρησιμοποιείτε αυτό το υλικό.

Χύδην υλικό καλαφατίσματος (δείτε την εικόνα I5)

- Αφαιρέστε τη συστοιχία μπαταριών.
- Ξεβιδώστε και αφαιρέστε το καπάκι του ακροφυσίου (17) και το ακροφύσιο (16).
- Βεβαιωθείτε ότι έχει τοποθετηθεί σωστά η κατάλληλη ράβδος εμβόλου, το έμβολο χύδην υλικού καλαφατίσματος 51 mm (13) και ο σωλήνας αλουμινίου.
- Πατήστε το κουμπί απελευθέρωσης της ράβδου εμβόλου (6) και ωθήστε τη ράβδο εμβόλου προς τα εμπρός.
- Τοποθετήστε το σωλήνα αλουμινίου μέσα στο δοχείο όπου βρίσκεται το χύμα υλικό καλαφατίσματος (δεν περιλαμβάνεται). Ενώ πιέζετε το κουμπί απελευθέρωσης της ράβδου εμβόλου (6), τραβήξτε τη ράβδο εμβόλου προς τα πίσω για να αναρροφήσετε το χύμα υλικό στεγανοποίησης.
- Σκουπίστε το χύμα υλικό στεγανοποίησης στο εξωτερικό του σωλήνα.
- Εισαγάγετε το ακροφύσιο (16) με την άκρη του ακροφυσίου στραμμένη μακριά από το εργαλείο, βιδώστε το καπάκι του ακροφυσίου (17) πάλι επάνω στο σωλήνα.

Διακόπτης-σκανδάλη μεταβλητής ταχύτητας (δείτε εικόνα J)

- Για να ασφαλίσετε το διακόπτη-σκανδάλη (3), πιέστε το κουμπί κλειδώματος διακόπτη (2) προς τα κάτω. Το εργαλείο δεν θα λειτουργήσει με το κουμπί στη θέση κλειδώματος.
- Για να ξεκλειδώσετε το διακόπτη-σκανδάλη (3), πιέστε το κουμπί κλειδώματος του διακόπτη (2) προς τα πάνω.
- Για να ενεργοποιήσετε το εργαλείο, πατήστε το διακόπτη-σκανδάλη μεταβλητής ταχύτητας.

Ο διακόπτης-σκανδάλη μεταβλητής ταχύτητας παρέχει μεγαλύτερη ταχύτητα με μεγαλύτερη πίεση στη σκανδάλη και μικρότερη ταχύτητα καθώς μειώνεται η πίεση στη σκανδάλη.

- Για την απενεργοποίηση, απελευθερώστε το διακόπτη-σκανδάλη μεταβλητής ταχύτητας.

i ***ΣΗΜΕΙΩΣΗ***

Η ταχύτητα ροής επηρεάζεται από την πίεση στη σκανδάλη, την επιλεγμένη ταχύτητα, τον τύπο υλικού, τη θερμοκρασία και τη διάμετρο ακροφυσίου.

Λυχνία LED (δείτε την εικόνα K)

Η λυχνία LED (4) ανάβει όταν πατηθεί ο διακόπτη-σκανδάλη (3). Έτσι παρέχεται επιπρόσθετος φωτισμός στην επιφάνεια για καλαφάτισμα.
Η λυχνία LED απενεργοποιείται εντός περίπου 10 δευτερολέπτων αφότου αποδεσμευτεί ο διακόπτης-σκανδάλη.

Δείκτης ελέγχου ταχύτητας (δείτε την εικόνα L)

Γυρίστε τον δείκτη (5) στη θέση μεταξύ του «1» για την χαμηλότερη ταχύτητα και του «6» για υψηλότερη ταχύτητα.

i ***ΣΗΜΕΙΩΣΗ***

Η λειτουργία του πιστολιού σε υψηλές ταχύτητες μπορεί να προκαλέσει ζημιά στο σωλήνα διανομής ή στη συσκευασία ορισμένων υλικών καλαφατίσματος. Για καλύτερα αποτελέσματα, αυξήστε σταδιακά τις ρυθμίσεις ταχύτητας.

Λειτουργία κατά της διαρροής

Το μοτέρ έχει σχεδιαστεί με ένα αυτόματο σύστημα ανάσυρσης το οποίο εμποδίζει διαρροή του υλικού καλαφατίσματος κατά την απενεργοποίηση. Όταν απελευθερωθεί ο διακόπτης-σκανδάλη (3), η ράβδος εμβόλου κινείται αμέσως λίγο προς τα πίσω, απελευθερώνοντας την πίεση στο έμβολο για την πρόληψη διαρροής.

i ***ΣΗΜΕΙΩΣΗ***

Αυτή η λειτουργία κατά της διαρροής ενεργοποιείται αφότου το έμβολο κινηθεί προς τα εμπρός τουλάχιστον 3 mm.

Χρήση του πιστολιού καλαφατίσματος

- Προετοιμάστε την επιφάνεια για καλαφάτισμα αφαιρώντας σκόνη, ρύπους ή υπολείμματα παλαιού υλικού καλαφατίσματος. Βεβαιωθείτε ότι η περιοχή που πρόκειται για καλαφάτισμα είναι καθαρή και στεγνή.
- Ρυθμίστε την ταχύτητα του πιστολιού καλαφατίσματος στις ανάγκες της εφαρμογής σας.
- Απασφαλίστε το διακόπτη-σκανδάλη.
- Κρατήστε το πιστόλι υπό ελαφρά γωνία.
- Πιέστε το διακόπτη-σκανδάλη ώστε να είναι εφικτή η εξώθηση υλικού καλαφατίσματος από το ακροφύσιο.

i ***ΣΗΜΕΙΩΣΗ***

Εάν η σταγόνα υλικού καλαφατίσματος είναι πολύ στενή, κόψτε ξανά το ακροφύσιο για την παροχή μεγαλύτερου ανοίγματος. Ωστόσο είναι καλύτερα να εφαρμόσετε μια λεπτή σταγόνα υλικού καλαφατίσματος και να προσθέσετε λίγο ακόμα εάν χρειάζεται στη συνέχεια από το να εφαρμόσετε μεγαλύτερη ποσότητα και να προσπαθήσετε να αφαιρέσετε υπερβάλλον υλικό.

- Μετακινήστε προσεκτικά το πιστόλι καλαφατίσματος με ομοιόμορφο ρυθμό κατά μήκος του κενού προς πλήρωση καθώς συνεχίζετε να πιέζετε τον διακόπτη-σκανδάλη. Βεβαιωθείτε ότι το υλικό καλαφατίσματος έρχεται σε πλήρη επαφή και με τις δύο επιφάνειες εφαρμογής.
- Μόλις αδειάσει ο σωλήνας καλαφατίσματος, το έμβολο θα ανασυρθεί κατά 2 mm από την μπροστινή θέση και κατόπιν το εργαλείο θα απενεργοποιηθεί αυτόματα. Τραβήξτε τη λαβή προς τα πίσω και αντικαταστήστε το σωλήνα καλαφατίσματος όπως απαιτείται.
- Μετά την ολοκλήρωση της εργασίας, αποδεσμεύστε τον διακόπτη-σκανδάλη.
- Χρησιμοποιήστε μια υγρή πετσέτα ή ένα πανί για να καθαρίσετε τυχόν περίσσεια υλικού καλαφατίσματος.

Συντήρηση και φροντίδα

⚠ ***ΠΡΟΕΙΔΟΠΟΙΗΣΗ!***

Αφαιρείτε την μπαταρία πριν από την εκτέλεση οποιασδήποτε εργασίας στο ηλεκτρικό εργαλείο.

Καθαρισμός

- Καθαρίζετε τακτικά το ηλεκτρικό εργαλείο και το πλέγμα που υπάρχει μπροστά από τις οπές εξαερισμού. Η συχνότητα καθαρισμού εξαρτάται από το υλικό και τη διάρκεια χρήσης.
- Καθαρίζετε τακτικά το εσωτερικό του περιβλήματος και του κινητήρα με ξηρό πεπιεσμένο αέρα.
- Ακολουθήστε τις οδηγίες του υλικού καλαφατίσματος για τον καθαρισμό του υλικού από το ακροφύσιο, τη ράβδο εμβόλου, τα έμβολα και τις βάσεις.

Επισκευές

i ***ΣΗΜΕΙΩΣΗ***

Οι επισκευές πρέπει να διεξάγονται μόνο από ένα εξουσιοδοτημένο κέντρο εξυπηρέτησης πελατών.

i ***ΣΗΜΕΙΩΣΗ***

Κατά τη διάρκεια της περιόδου εγγύησης μη λασκάρετε τις βίδες στο περίβλημα.

Η μη συμμόρφωση απαλλάσσει τον κατασκευαστή από οποιαδήποτε ευθύνη και ακυρώνει την εγγύηση.

Ανταλλακτικά και παρελκόμενα

Για άλλα παρελκόμενα, ειδικά για εργαλεία ή βοηθήματα στίλβωσης, ανατρέχετε στους καταλόγους των κατασκευαστών.
Σχεδιαγράμματα σε ανεπτυγμένη μορφή και λίστες ανταλλακτικών διατίθενται στον δικτυακό μας τόπο:
www.flex-tools.com
Οι οδηγίες είναι επίσης διαθέσιμες στο www.flex-tools.com.

Πληροφορίες διάθεσης

⚠ ***ΠΡΟΕΙΔΟΠΟΙΗΣΗ!***

Αχρηστεύετε τα παλιά ηλεκτρικά εργαλεία:

– *αφαιρώντας την μπαταρία στα ηλεκτρικά εργαλεία που λειτουργούν με μπαταρία.*

Μόνο χώρες της ΕΕ
Μην απορρίπτετε τα ηλεκτρικά εργαλεία στα οικιακά απορρίμματα!
Σύμφωνα με την ευρωπαϊκή οδηγία 2012/19/ΕΕ σχετικά με τα απόβλητα ηλεκτρικού και ηλεκτρονικού εξοπλισμού και την ενσωμάτωση της οδηγίας αυτής στο εθνικό δίκαιο, τα άχρηστα ηλεκτρικά εργαλεία πρέπει να συλλέγονται ξεχωριστά για να ανακυκλώνονται με τρόπο φιλικό προς το περιβάλλον.

Ανάκτηση πρώτων υλών αντί για διάθεση απορριμμάτων.
Η συσκευή, τα παρελκόμενα και η συσκευασία πρέπει να ανακυκλώνονται με τρόπο φιλικό προς το περιβάλλον.
Τα πλαστικά μέρη επισημαίνονται για ανακύκλωση ανάλογα με τον τύπο υλικού.

⚠ ***ΠΡΟΕΙΔΟΠΟΙΗΣΗ!***

Μην απορρίπτετε τις μπαταρίες στα οικιακά απορρίμματα, στη φωτιά ή σε νερό. Μην ανοίγετε τις άχρηστες μπαταρίες.

Μόνο για χώρες της ΕΕ:
Σύμφωνα με την οδηγία 2006/66/ΕΚ, οι ελαττωματικές ή άδειες μπαταρίες πρέπει να ανακυκλώνονται.

i ***ΣΗΜΕΙΩΣΗ***

Σας παρακαλούμε να ζητήσετε από το κατάστημα αγοράς να σας υποδείξει τους τρόπους διάθεσης!

CE - Δήλωση συμμόρφωσης

Δηλώνουμε με αποκλειστικά δική μας ευθύνη, ότι το προϊόν που περιγράφεται στην ενότητα «Τεχνικά χαρακτηριστικά» συμμορφώνεται με τα ακόλουθα πρότυπα ή κανονιστικά έγγραφα:
EN 62841-1 σύμφωνα με τις διατάξεις των οδηγιών 2014/30/ΕΕ, 2006/42/ΕΚ, και 2011/65/ΕΕ.
Αρμόδιοι για τα τεχνικά έγγραφα: FLEX-Elektrowerkzeuge GmbH, R & D
Bahnhofstrasse 15, D-71711 Steinheim/Murr

i.V.

Peter Lameli
Technical Director

Klaus Peter Weinper
Επικεφαλής του Τμήματος Ποιότητας (QD)

1.09.2024; FLEX-Elektrowerkzeuge GmbH
Bahnhofstrasse 15, D-71711 Steinheim/Murr

Απαλλαγή ευθύνης

Ο κατασκευαστής και ο εκπρόσωπός του δεν ευθύνονται για καμία ζημιά ή απώλεια κέρδους λόγω της διακοπής επαγγελματικής δραστηριότητας, η οποία επήλθε λόγω του προϊόντος ή ενός άχρηστου προϊόντος.
Ο κατασκευαστής και ο εκπρόσωπός του δεν ευθύνονται για καμία ζημιά που προκλήθηκε από ακατάλληλη χρήση του προϊόντος ή από τη χρήση του προϊόντος με προϊόντα άλλων κατασκευαστών.

Bu kılavuzda kullanılan semboller

⚠ ***UYARI!***
Yaklaşan tehlikeyi belirtir. Bu uyarının dikkate alınmaması ölüm veya ağır yaralanmalara neden olabilir.

⚠ ***DİKKAT!***
Olası bir tehlikeli durumu belirtir. Bu uyarının dikkate alınmaması hafif yaralanmalara veya maddi hasara neden olabilir.

i ***NOT***
Uygulama ipuçlarını ve önemli bilgileri belirtir.

Elektrikli aletteki semboller


Elektrikli aleti çalıştırmadan önce kullanım kılavuzunu okuyun!


Eskiyen makinenin bertaraf edilmesine ilişkin bilgiler (bkz. sayfa 101)

Güvenliğiniz için

⚠ ***UYARI!***
Elektrikli aleti kullanmadan önce lütfen aşağıdakileri okuyun ve uygulayın:

- *burada yer alan çalıştırma talimatlarını,*
- *elektrikli aletlerin kullanımına ilişkin ekteki kitapçıkta yer alan "Genel güvenlik talimatları"nı (broşür no.: 315.915),*

aletin kullanılacağı alana ilişkin geçerli kuralları ve kazaların önlenmesi ile ilgili düzenlemeleri.

Bu elektrikli alet son teknoloji ürünü olup, kabul edilen güvenlik düzenlemelerine uygun olarak üretilmiştir.

Bununla birlikte kullanım sırasında elektrikli alet, kullanıcının veya bir üçüncü tarafın hayatı ve sağlığı için tehlike oluşturabilir ya da aletin kendisi veya başka eşyalar zarar görebilir.

Akülü silikon tabancası yalnızca

- *kullanım amacına göre*
- *ve mükemmel çalışır durumdayken kullanılabilir.*

Güvenliği tehlikeye atan arızalar derhal onarılmalıdır.

Kullanım amacı

Bu akülü silikon tabancası aşağıdaki kullanım amaçlarına yöneliktir:
- ticari kullanım için,
- boşlukları ve çatlakları kapatmak için.

Silikon tabancası için güvenlik talimatları

⚠ ***UYARI!***
Bu elektrikli alet ile birlikte verilen tüm güvenlik uyarılarını, talimatları, çizimleri ve teknik özellikleri okuyun. Aşağıdaki talimatların tamamına uyulmaması elektrik çarpması, yangın ve/veya ciddi yaralanma ile sonuçlanabilir.

Tüm uyarı ve talimatları gelecekte başvuru amacıyla muhafaza edin.

- **Ellerinizi silikon tabancasının piston ve piston çubuğu alanından uzak tutun.** Parmaklarınız tüp tutucu ile piston arasına sıkışabilir.
- **Silikon tabancasını baş üstü yüksekliğinde kullanırken, piston çubuğunun gözlerinizin veya başınızın önünde olmamasına dikkat edin.** Piston çubuğu serbest bırakma düğmesine yanlışlıkla basılması halinde, piston çubuğu kullanıcı yönüne geri kayabilir. Silikon tabancasını kullanırken daima göz koruması takın.
- **Her zaman iyi havalandırılan bir alanda çalışın ve gerekirse uygun solunum koruması kullanın.** Bazı dolgu malzemeleri ve yapıştırıcılardan çıkan dumanlar zararlı olabilir.
- Alet kullanılmadığı zaman tetiği Kapalı konumda tutarak malzemenin yanlışlıkla dışarı çıkmasını önleyin.

Ses ve titreşim

Gürültü ve titreşim değerlerinin EN 62841-1 standardına uygun olduğu tespit edilmiştir.
Elektrikli aletin değerlendirilmiş gürültü seviyesi (A) tipik olarak:
- Ses basıncı seviyesi L_{pA}: 70.9 dB(A)
- Ses gücü seviyesi L_{WA}: 78.9 dB(A)
- Belirsizlik: K=3 dB

Toplam titreşim değeri:
- Emisyon değeri ah: < 2.5 m/sn.^{2}
- Belirsizlik: K = 1.5 m/sn.^{2}

⚠ ***DİKKAT!***
Belirtilen ölçümler yeni olan elektrikli aletlerden elde edilmiştir. Günlük kullanım, gürültü ve titreşim değerlerinin değişmesine neden olur.

NOT

Bu bilgi formunda belirtilen titreşim emisyonu, EN 62841-1 ile standart hale getirilen ölçüm yöntemine uygun olarak ölçülmüştür ve bir aleti diğeri ile karşılaştırmak için kullanılabilir.

Beyan edilen toplam titreşim değer(ler)i ve beyan edilen gürültü emisyon değer(ler)i standart bir test yöntemine göre ölçülmüştür ve bir ürünü diğeri ile karşılaştırmak için kullanılabilir;
Ancak, alet farklı uygulamalar için kullanılırsa, farklı kesme aksesuarları takılırsa veya yetersiz bakım yapılırsa titreşim emisyon seviyesi farklılık gösterebilir.
Bu durum, toplam çalışma süresi boyunca maruz kalma seviyesini önemli ölçüde artırabilir.
Beyan edilen toplam titreşim değer(ler)i ve beyan edilen gürültü emisyonu değer(ler)i maruz kalma seviyesinin ilk değerlendirmesi için de kullanılabilir.
Bu, toplam çalışma süresi boyunca maruz kalma seviyesini önemli ölçüde azaltabilir.
Operatörü titreşim etkilerinden korumak için aletin ve kesme aksesuarlarının bakımı, ellerin sıcak tutulması, çalışma şekillerinin düzenlenmesi gibi ek güvenlik önlemlerini alın.

UYARI!

– *elektrikli aletin fiili kullanımı sırasındaki titreşim ve gürültü emisyonları, aletin kullanılma şekillerine, özellikle ne tür iş parçasının işlendiğine bağlı olarak beyan edilen değerlerden farklı olabilir ve*
– *gerçek kullanım koşullarında tahmini maruz kalmaya bağlı olarak kullanıcıyı korumak için güvenlik önlemlerinin alınması gereklidir (aletin kapalı kaldığı zamanlar ve tetikleme süresine ek olarak boşta çalışma gibi çalışma döngüsüne ait tüm zamanlar dikkate alınmalıdır).*

DİKKAT!

Ses basıncı 85 dB(A) seviyesinin üzerindeyken kulak koruması takın.

Teknik veriler

Alet	CG 310 18 / CG 310/600 18
Tip	Silikon Tabancası

Nominal voltaj	V	18	
İtme kuvveti	/dk.	3000N	
Hız	mm/sn.	0,5 – 14	
„EPTA Prosedür 01/2003"e göre ağırlık	kg	2,1	
Akü	18V	AP 18,0/2,5 AP 18,0/5,0 AP 18.0/8.0	
Akü ağırlığı	Kg	AP 18,0/2,5 AP 18,0/5,0 AP 18,0/8,0	0,4 0,7 1,1
Çalışma Sıcaklığı	-10 – 40°C		
Depolama Sıcaklığı	-40 – 70°C		
Şarj olma sıcaklığı	4 – 40°C		
Şarj cihazı	CA 12/18, CA 18,0-LD, CA 10,8/18,0		

Genel Bakış (Şek. A)

Ürün özelliklerine ait numaralar için teknik resim sayfalarındaki makine çizimlerine bakın.

1. **Montaj halkası**
2. **Tetik kilidi düğmesi**
3. **Değişken hız tetiği**
4. **LED ışık**
5. **Ayarlanabilir hız kontrolü**
6. **Piston çubuğu serbest bırakma düğmesi**
7. **Kayış bağlama yeri**
8. **374 mm piston çubuğu**
9. **498 mm piston çubuğu** (CG 310/600 18)
10. **Alyan anahtarı**
11. **Vida**
12. **Çekme kolu**

13. **51 mm dökme dolgu malzemesi pistonu** (CG 310/600 18)
14. **51 mm piston** (CG 310/600 18)
15. **40 mm piston**
16. **Nozul** (CG 310/600 18)
17. **Nozul kapağı** (CG 310/600 18)
18. **600ml alüminyum tüp** (CG 310/600 18)
19. **310ml kartuş tutucu**
20. ***.400ml alüminyum tüp**

*Gösterilen veya açıklanan aksesuarlar standart olarak ürüne dahil değildir. Aksesuar yelpazemizde aksesuarların tamamını bulabilirsiniz.

Montaj

⚠ ***UYARI!***
Elektrikli alet üzerinde herhangi bir çalışma yapmadan önce aküyü çıkarın.

Elektrikli aleti çalıştırmadan önce
Akülü silikon tabancasını ambalajından çıkarın ve eksik veya hasarlı parça olup olmadığını kontrol edin.

Aküyü takma/değiştirme
- Şarj edilmiş aküyü tık sesi çıkararak yerine oturuncaya kadar alete itin (bkz. şekil B).
- Çıkarmak için çıkarma düğmesine basın ve aküyü çıkarın (bkz. şekil C).

⚠ ***DİKKAT!***
Alet kullanımda değilken akü kutuplarını koruyun. Gevşek metal parçalar kutuplara kısa devre yaptırabilir, patlama ve yangın tehlikesi oluşturabilir!

Çıkarılabilir kemer klipsi (Bkz. şekil D)
- Aküyü aletten çıkarın.
- Kemer kancasının (ürüne dahil değildir) deliğini aletin tabanındaki vida deliği ile hizalayın.
- Sabitleme vidasını (ürüne dahil değildir) takın ve bir tornavida (ürüne dahil değildir) ile vidayı sıkın.

Kayış sabitleme (bkz. şekil E)
Aletinizi düşürme olasılığını azaltmak amacıyla bir bilek kayışı (ürüne dahil değildir) için kayış bağlama yeri (7) bulunmaktadır. Aleti taşırken kayışı elinizin etrafına sarın.

Piston çubuğunu ve çekme kolunu takma ve çıkarma
Piston çubuğu (bkz. şekil F1)
- Piston çubuğu serbest bırakma düğmesine (6) basın ve çubuğu (8 veya 9) aletin ön tarafından yerleştirin, çubuk üzerindeki dişler aşağı bakmalıdır, çubuğu aletten itin.
- Çubuğu çıkarmak için piston çubuğu serbest bırakma düğmesine (6) basın, piston çubuğunu aletin önüne doğru çekin ve çıkarın.
- İki tip piston çubuğu bulunmaktadır. Kartuş tutucu veya tüp tipine göre uygun piston çubuğunu kullanın.

Tip	Kullanıma uygun tutucu
374 mm piston çubuğu	310 ml kartuş tutucu 400 ml alüminyum tüp
498 mm piston çubuğu	600 ml alüminyum tüp

Çekme kolu (bkz. şekil F2)
- Kolu (12) takmak için piston çubuğunun arka ucunu kolun içine yerleştirin ve ardından vidayı (11) takın ve vidayı (11) ürünle birlikte verilen alyan anahtarla (10) iyice sıkın.
- Kolu çıkarmak için alyan anahtarını (10) kullanarak kolu piston çubuğuna bağlayan vidayı (11) gevşetin, kolu ve vidayı çıkarın.

⚠ ***UYARI!***
Kolun, vida ile alete düzgün bir şekilde sabitlendiğinden emin olun. Hasarlı kol ve vidaları kullanmayın. Ürünü kullanmadan önce daima hasar, çatlak veya deformasyon olup olmadığını kontrol edin ve vidaların sıkıldığından emin olun.

Pistonu takma ve çıkarma (bkz. şekil G)
- Pistonu takmak için piston çubuğunun ön tarafına saat yönünde vidalayın.
- Pistonu çıkarmak için piston çubuğundan saat yönünün tersine çevirerek çıkarın.
- Farklı tüplere veya tutuculara uygun üç tip piston vardır.

NOT

Dolgu malzemesi kabının tipine göre uygun pistonu seçin. Uygun olmayan piston sızıntıya veya aletin kırılmasına neden olabilir.

Tip	Kullanıma uygun tutucu
40 mm piston	310ml kartuş tutucu
51 mm piston	400 ml alüminyum tüp 600 ml alüminyum tüp (sosis paketi için)
51 mm dökme dolgu malzemesi pistonu	400 ml alüminyum tüp 600 ml alüminyum tüp (dolgu malzemesi için)

Tutucuyu veya tüpleri takma ve çıkarma (bkz. şekil H1-H2)

- Tutucuyu takmak için, kartuş tutucunun (19) veya tüpün (18 veya 20) üzerindeki yüksek çıkıntıları (H-1) montaj halkasındaki (1) oluklarla (H-2) hizalayın ve ardından tutucuyu veya tüpü halkaya yerleştirin.
- Kartuş tutucusunu veya tüpünü bir elinizle, kartuş halkasını (1) diğer elinizle tutun. Kartuş tutucusunu veya tüpü saat yönünde döndürerek yüksek çıkıntıları oluklara oturtun ve kartuş tutucusunu veya tüpü kilitleyin.
- Kartuş tutucu veya tüp, çeşitli açılarda kullanılmak üzere 360° döndürülebilir. Montaj halkasını döndürerek kartuş tutucusunu uygun açıya ayarlayın.
- Tutucuyu veya tüpü çıkarmak için kartuş tutucusunu veya tüpü bir elinizle ve halka kısmını diğer elinizle tutun. Kartuş tutucusunu veya tüpü çıkarmak için saat yönünün tersine çevirin.

UYARI!

Her zaman tutucu tipine uygun piston çubuğu ve pistonu kullanın.

Dolgu malzemesini yerleştirme

UYARI!

Piston çubuğunu, kartuş tutucusunu veya tüpü her türlü dolgu malzemesinden temiz tutun. *Kurumuş dolgu malzemesiyle kaplı bir piston çubuğunu geri çekmek, aletin iç parçalarına hasar verebilir ve tüpün hizalanmasını bozabilir.*

Dolgu tüpü (bkz. şekil I1-I2)

- Akü takımını çıkarın.
- Uygun piston çubuğunun, 40 mm pistonun (15) ve kartuş tutucunun (19) düzgün şekilde takıldığından emin olun.
- Tetiğe (3) kilitleyin.
- Dolgu tüpünün (I-1) ucunu 45° açıyla kesin.

NOT

Küçük açıklıklar, dolgu malzemesini itmek için daha fazla kuvvet gerektirir.

- Kartuş tutucunun alt tarafında bulunan demir çubuğu (I-2) kullanarak dolgu tüpünün (dahil değildir) (I-1) veya yapıştırıcı malzemenin iç contasını kırın.
- Piston çubuğu serbest bırakma düğmesine (6) basın ve kartuş tutucuya (19) sığması için dolgu tüpünü yerleştirmek üzere piston çubuğunu geri çekin.
- Dolgu tüpünün (I-1) düz ucunu kartuş tutucuya (19) yerleştirin ve ardından nozulu indirin. Tüpün her iki ucunun da iyi oturduğundan emin olun.
- Kartuş tutucusunu istenen açıya döndürün.
- Dolgu tüpünü çıkarmak için tetiği (3) kilitleyin. Piston çubuğu serbest bırakma düğmesine (6) basın ve piston çubuğunu geri çekin. Tüpü yukarı kaldırın ve çıkarın.

NOT

Dolgu tüpü takılmamışsa ve piston çubuğu ön konuma itilmişse, tetiğe basıldığında alet çalışmaz.

Sosis Paketi (bkz. şekil I3-I4)

- Akü takımını çıkarın.
- Nozul kapağını (17) ve nozulu (16) çıkarın.
- Uygun piston çubuğunun, 51 mm pistonun (14) ve alüminyum tüpün düzgün şekilde takıldığından emin olun.
- Piston çubuğu serbest bırakma düğmesine (6) basın ve piston çubuğunu geri çekerek sosis paketinin (ürüne dahil değildir) tutucunun içine oturmasını sağlayın.
- Sosis paketini tüpün içine yerleştirin ve muhafazasını (nozula en yakın ucu) kesin.
- Nozulu (16) nozul ucu aletten uzağa bakacak şekilde yerleştirin, nozul kapağını (17) tekrar tüpe vidalayın.
- Uygun uygulama için nozulun ucunu kesin.
- Pistonu sosis paketine değene kadar piston çubuğunu ileri doğru itin.

NOT

Alüminyum tüp içerisinde bırakılan dolgu malzemesi gözetimsiz bırakıldığında kuruyabilir. Dolgu malzemesini kullanırken dolgu malzemesi üreticisinin önerilerine uyun.

Dökme dolgu malzemesi (bkz. şekil I5)

- Akü takımını çıkarın.
- Nozul kapağını (17) ve nozulu (16) sökün ve çıkarın.
- Uygun piston çubuğunun, 51 mm hacimli dolgu malzemesi pistonunun (13) ve alüminyum tüpün düzgün bir şekilde takıldığından emin olun.
- Piston çubuğu serbest bırakma düğmesine (6) basın ve piston çubuğunu ileri doğru itin.
- Alüminyum tüpü, dökme dolgu malzemesinin (ürüne dahil değildir) bulunduğu kaba yerleştirin. Piston çubuğu serbest bırakma düğmesine (6) basarken, piston çubuğunu geri çekerek dökme dolgu malzemesini çekin.
- Tüpün dışındaki fazla dolgu malzemesini silin.
- Nozulu (16) nozul ucu aletten uzağa bakacak şekilde yerleştirin, nozul kapağını (17) tekrar tüpe vidalayın.

Değişken hız tetiği (bkz. şekil J)

- Tetiği (3) kilitlemek için tetik kilidi düğmesini (2) aşağı itin. Düğme kilitli konumdayken alet çalışmaz.
- Tetiğin (3) kilidini açmak için tetik kilidi düğmesini (2) yukarı itin.
- Aleti açmak için değişken hızlı tetik düğmesine basın.
- Tetik, tetik basıncı artırıldıkça daha yüksek hız ve tetik basıncı azaltıldıkça daha düşük hız sağlar.
- Aleti kapatmak için değişken hızlı tetik düğmesini bırakın.

NOT

Tetik basıncı, seçilen hız, malzeme türü, sıcaklık ve nozul çapı akış hızını etkileyecektir.

LED ışık (bkz. şekil K)

Tetiğe (3) basıldığında LED ışık (4) yanar. Bu, dolgu yapılacak yüzeyin ekstradan aydınlatmasını sağlar.

Tetik bırakıldıktan yaklaşık 10 saniye sonra LED ışık söner.

Hız kontrolü kadranı (bkz. şekil L)

Kadranı (5) en düşük hız için "1" ile en yüksek hız için "6" arasında bir konuma getirin.

NOT

Silikon tabancasının yüksek hızlarda çalıştırılması, bazı dolgu malzemelerinin dağıtım tüpüne veya ambalajına zarar verebilir. En iyi sonuçlar için hız ayarlarını kademeli olarak artırın.

Damlama önleyici

Motor, kapatma sırasında dolgu malzemesinin sızmasını önleyen otomatik geri çekme sistemi ile tasarlanmıştır. Tetik (3) bırakıldığında, piston çubuğu hemen biraz geriye hareket ederek damlamayı önlemek için piston üzerindeki basıncı serbest bırakır.

NOT

Bu damlama önleyici işlevi, piston en az 3 mm ileri hareket ettiğinde aktif hale gelir.

Silikon tabancasının uygulanması

- Dolgu yapılacak yüzeyi, toz, kir ve eski dolgu malzemesinin artıklarını temizleyerek hazırlayın. Dolgu yapılacak alanın temiz ve kuru olduğundan emin olun.
- Silikon tabancasının hızını uygulama ihtiyaçlarınıza göre ayarlayın.
- Tetiğin kilidini açın.
- Tabancayı hafif bir açıyla tutun.
- Tetiği sıkarak, dolgu malzemesinin nozuldan dışarı çıkmasını sağlayın.

NOT

Akan dolgu çok dar ise daha geniş bir açıklık sağlamak için nozulu yeniden kesin. Ancak, çok fazla dolgu malzemesi sürüp fazlasını çıkarmaya çalışmaktansa ince bir tabaka dolgu malzemesi sürüp gerekirse biraz daha eklemek daha iyidir.

- Tetiğe basmaya devam ederken, doldurulacak boşluk boyunca silikon tabancasını dikkatlice ve eşit bir hızda hareket ettirin. Dolgu malzemesinin her iki uygulama yüzeyine tam olarak temas ettiğinden emin olun.

- Dolgu tüpü boşaldığında, pistonu en öndeki konumundan 2 mm geri çekilir ve ardından alet otomatik olarak kapanır. Çekme kolunu geri çekin ve gerekirse dolgu tüpünü değiştirin.
- İşlemi tamamladıktan sonra tetiği bırakın.
- Fazla dolgu malzemesini temizlemek için nemli bir havlu veya bez kullanın.

Bakım

⚠ ***UYARI!***
Elektrikli alet üzerinde herhangi bir çalışma yapmadan önce aküyü çıkarın.

Temizlik

- Elektrikli aleti ve havalandırma deliklerinin önündeki ızgarayı düzenli olarak temizleyin. Temizleme sıklığı malzemeye ve kullanım süresine bağlıdır.
- Gövde içine ve motora kuru basınçlı hava üfleyerek düzenli olarak temizleyin.
- Nozul, piston çubuğu, pistonlar ve tutucularda malzemeyi temizlemek için dolgu malzemesinin talimatlarını izleyin.

Onarım

i ***NOT***
Onarımlar yalnızca yetkili müşteri hizmetleri merkezi tarafından yapılabilir.

i ***NOT***
Garanti süresi içerisinde muhafaza üzerindeki vidaları gevşetmeyin.

Aksi takdirde üretici firmanın garanti yükümlülüğü geçersiz sayılacaktır.

Yedek parçalar ve aksesuarlar

Diğer aksesuarlar, özellikle aletler ve cilalama yardımcıları için üreticinin kataloglarına bakın.

Parça yerleşim çizimleri ve yedek parça listeleri ana sayfamızda bulunabilir:

www.flex-tools.com

Talimatlar **www.flex-tools.com** adresinde de bulunabilir.

Bertaraf bilgileri

⚠ ***UYARI!***
Gereksiz elektrikli aletleri kullanılamaz hale getirin:

– *akü ile çalışan cihazların aküsünü çıkarın.*

Sadece AB ülkeleri içindir

Elektrikli aletleri evsel atıkların içine atmayın!

Atık Elektrikli ve Elektronik Cihazlar hakkındaki 2012/19/EU Avrupa Direktifi uyarınca ve ulusal yasalara uygun olarak kullanılan elektrikli aletler ayrı olarak toplanmalı ve çevre dostu bir şekilde geri dönüştürülmelidir.

Atık bertarafı yerine hammadde geri kazanımı.
Alet, aksesuarlar ve ambalajlar çevre dostu bir şekilde geri dönüştürülmelidir. Plastik parçalar malzeme türüne göre geri dönüşüm için tanımlanmıştır.

⚠ ***UYARI!***
Aküleri evsel atıklara, ateşe veya suya atmayın. Kullanılmış aküleri açmayın.

Sadece AB ülkeleri içindir:
2006/66/EC sayılı Direktife göre hatalı veya kullanılmış aküler geri dönüştürülmelidir.

i ***NOT***
Lütfen bayinize bertaraf etme seçenekleri hakkında danışın!

CE-Uygunluk beyanı

Tüm sorumluluğu üstümüze alarak "Teknik özellikler" bölümünde açıklanan ürünün, aşağıdaki standartlara veya normatif dokümanlara uygun olduğunu beyan ederiz:

2014/30/EU, 2006/42/EC, 2011/65/EU sayılı direktiflerin düzenlemelerine uygun olarak EN 62841-1 standardı.

Teknik dokümanlardan sorumlu: FLEX-Elektrowerkzeuge GmbH, R & D Bahnhofstrasse 15, D-71711 Steinheim/Murr

i.V.

Peter Lameli
Teknik Yönetici

Klaus Peter Weinper
Kalite Departmanı Başkanı (KD)

1.09.2024; FLEX-Elektrowerkzeuge GmbH
Bahnhofstrasse 15, D-71711 Steinheim/Murr

Sorumluluktan muafiyet

Üretici ve temsilcisi, ürünün veya kullanılamaz bir ürünün neden olduğu iş kesintilerinden kaynaklanan zararlardan ve kâr kayıplarından sorumlu değildir.

Üretici ve temsilcisi, ürünün yanlış kullanılması veya ürünün diğer üreticilerin ürünleri ile kullanılması sonucu oluşabilecek hasarlardan sorumlu değildir.

Symbole używane w niniejszej instrukcji

⚠ ***OSTRZEŻENIE!***
Oznacza bezpośrednie zagrożenie. Zignorowanie tego ostrzeżenia może doprowadzić do śmierci lub bardzo poważnych, ciężkich obrażeń.

⚠ ***OSTROŻNIE!***
Oznacza sytuację potencjalnie niebezpieczną. Zignorowanie tego ostrzeżenia może doprowadzić do lekkich urazów lub uszkodzenia mienia.

i ***UWAGA***
Oznacza wskazówki dotyczące stosowania i inne ważne informacje.

Symbole na elektronarzędziu



BPrzed włączeniem elektronarzędzia należy przeczytać instrukcję obsługi!



Informacje dotyczące utylizacji starego narzędzia (patrz strona 109)

Dla własnego bezpieczeństwa

⚠ ***OSTRZEŻENIE!***
Przed użyciem elektronarzędzia należy przeczytać i przyjąć do wiadomości:
– *niniejszą instrukcję o bsługi,*
– *„Ogólne instrukcje bezpieczeństwa", dotyczące posługiwania się elektronarzędziami, podane w załączonej broszurze (ulotka nr 315.915),*
– *zasady aktualnie obowiązujące w miejscu pracy oraz przepisy w sprawie zapobiegania wypadkom.*
To elektronarzędzie zostało skonstruowane z wykorzystaniem najnowszych technologii i w sposób spełniający uznane przepisy bezpieczeństwa.
Mimo to niewłaściwe lub nieodpowiednie użytkowanie elektronarzędzia może zagrażać życiu lub zdrowiu użytkownika lub osób postronnych, a także grozi zniszczeniem elektronarzędzia lub innego mienia.
Wyciskacz akumulatorowy może być używany tylko
– *zgodnie z przeznaczeniem,*
– *i tylko wtedy, gdy jest on w pełni sprawny.*
Usterki mające wpływ na bezpieczeństwo należy naprawiać natychmiast.

Przeznaczenie

Ten wyciskacz akumulatorowy jest przeznaczony
– do użytku komercyjnego,
– do uszczelniania szczelin i pęknięć.

Instrukcje bezpieczeństwa dotyczące wyciskacza

⚠ ***OSTRZEŻENIE!***
Prosimy przeczytać wszystkie ostrzeżenia i instrukcje oraz przestudiować specyfikację i ilustracje dostarczone wraz z elektronarzędziem. *Niestosowanie się do wszystkich podanych niżej instrukcji może doprowadzić do porażenia prądem, pożaru i/ lub poważnych obrażeń.*
Wszystkie ostrzeżenia i instrukcje należy zachować na przyszłość.
- **Ręce należy trzymać z dala od tłoka i trzonka tłoka wyciskacza.** Między uchwytem tuby a tłokiem może dojść do zmiażdżenia palców.
- **Podczas używania wyciskacza nad głową, nie należy trzymać trzonka tłoka w pobliżu oczu lub głowy.** Jeśli przycisk zwalniający tłok zostanie przypadkowo naciśnięty, trzonek tłoka może ześlizgnąć się do tyłu w stronę użytkownika. Podczas używania wyciskacza należy zawsze nosić okulary ochronne.
- **Należy zawsze pracować w odpowiednio wentylowanym pomieszczeniu i w razie potrzeby zakładać odpowiednie środki ochrony dróg oddechowych.** Opary wydzielane przez niektóre materiały uszczelniające i kleje mogą być szkodliwe.
- Gdy narzędzie nie jest używane, aby uniknąć przypadkowego wyciśnięcia materiału, należy zablokować spust w pozycji wyłączonej (OFF).

Hałas i drgania

Wartości emisji hałasu i wibracji zmierzono zgodnie z normą EN 62841-1. Szacunkowy poziom hałasu A elektronarzędzia wynosi na ogół:
– Poziom ciśnienia akustycznego L_{pA}:70,9dB(A)

– Poziom mocy akustycznej L_{WA}: 78,9 dB(A)
– Niepewność: K = 3 dB(A)

Całkowita wartość drgań:
– Wartość emisji ah: <2,5 m/s^2
– Niepewność: K = 1,5 m/s^2

– ⚠ ***OSTROŻNIE!***

Podane wartości pomiarów odnoszą się do nowych elektronarzędzi. Codzienne użytkowanie sprawia, że wartości hałasu i drgań ulegają zmianie.

ⓘ ***UWAGA***

Poziom emisji drgań podany w niniejszej karcie informacyjnej został zmierzony zgodnie ze standardową metodą testowania określoną w normie EN 62841-1 i może służyć do porównywania różnych narzędzi.

Deklarowane wartości całkowite drgań i deklarowane wartości emisji hałasu zostały zmierzone zgodnie ze standardową metodą badawczą i mogą służyć do porównywania jednego narzędzia z drugim.
Jeśli jednak narzędzie będzie używane do innych zastosowań, z innymi akcesoriami i końcówkami lub jeżeli będzie niewłaściwie konserwowane, poziom emisji drgań może być inny.
Może to istotnie zwiększyć poziom narażenia użytkownika na drgania w całym okresie pracy.
Deklarowana całkowita wartość drgań i deklarowany poziom emisji hałasu mogą również służyć do wstępnej oceny narażenia na drgania i hałas.
Może to istotnie zmniejszyć poziom narażenia użytkownika na drgania w całym okresie pracy.
Należy określić dodatkowe środki ostrożności zabezpieczające użytkownika przed skutkami drgań, takie jak np. konserwacja narzędzia i akcesoriów/końcówek, dbałość o ciepło dłoni, organizacja pracy itp.

⚠ ***OSTRZEŻENIE!***

– *W zależności od sposobu użytkowania, a w szczególności w zależności od rodzaju materiału, w którym odbywa się praca, emisja hałasu podczas faktycznego użytkowania narzędzia może się różnić od deklarowanej wartości całkowitej*
– *Środki ostrożności służące ochronie operatora należy określić na podstawie oceny narażenia w rzeczywistych warunkach użytkowania (z uwzględnieniem wszystkich elementów cyklu pracy, tj. oprócz czasu włączenia także okresów takich jak czas, w którym narzędzie jest wyłączone oraz w którym pracuje bez obciążenia).*

⚠ ***OSTROŻNIE!***

Gdy poziom ciśnienia akustycznego przekracza 85 dB(A), należy nosić ochronniki słuchu.

Dane techniczne

Narzędzie		CG 310 18 / CG 310/600 18	
Typ		Wyciskacz	
Napięcie znamionowe	V	18	
Siła wypychania	/min	3000N	
Prędkość	mm/s	0,5 - 14	
Ciężar wg „Procedury EPTA 01/2003”	kg	2,1	
Akumulator	18V	AP 18.0/2.5 AP 18.0/5.0 AP 18.0/8.0	
Ciężar akumulatora	kg	AP 18.0/2.5 AP 18.0/5.0 AP 18.0/8.0	0,4 0,7 1,1
Temperatura pracy	-10 – 40°C		
Temperatura przecho-wywania	-40 – 70°C		
Temperatura ładowania	4 – 40°C		
Ładowarka	CA 12/18, CA 18.0-LD, CA 10.8/18.0		

Widok ogólny (Rysunek A)

Numeracja elementów odnosi się do rysunku narzędzia na stronie z elementami graficznymi.

1. Kołnierz montażowy

2. **Przycisk blokady przełącznika**
3. **Przełącznik spustowy z regulacją prędkości**
4. **Lampka LED**
5. **Pokrętło regulacji prędkości**
6. **Przycisk zwalniający trzonek tłoka**
7. **Zaczep na pasek**
8. **Trzonek tłoka 374 mm**
9. **Trzonek tłoka 498 mm** (CG 310/600 18)
10. **Klucz imbusowy**
11. **Śruba**
12. **Uchwyt do wyciągania**
13. **Tłoczysko do materiału uszczelniającego luzem 51 mm** (CG 310/600 18)
14. **Tłoczysko 51 mm** (CG 310/600 18)
15. **Tłoczysko 40 mm**
16. **Dysza** (CG 310/600 18)
17. **Nasadka na dyszę** (CG 310/600 18)
18. **Tuba aluminiowa 600 ml** (CG 310/600 18)
19. **Uchwyt na kartusz 310 ml**
20. ***.Tuba aluminiowa 400 ml**

*****Pokazane lub opisane akcesoria nie są standardowo dołączone do produktu. Wszystkie dostępne akcesoria znaleźć można w naszym asortymencie akcesoriów.

Montaż

⚠ ***OSTRZEŻENIE!***

Przed wykonaniem jakichkolwiek prac przy elektronarzędziu należy wyjąć akumulator.

Przed włączeniem elektronarzędzia

Prosimy wypakować wyciskacz akumulatorowy i sprawdzić, czy nie brakuje żadnej części i czy nic nie jest uszkodzone.

Wkładanie/wymiana akumulatora

- Naładowany akumulator należy włożyć do elektronarzędzia i docisnąć, aby zablokował się na swoim miejscu (patrz rysunek B).
- Aby wyjąć akumulator, wystarczy nacisnąć przycisk odblokowujący i wysunąć akumulator (patrz rysunek C).

⚠ ***OSTROŻNIE!***

Gdy urządzenie nie jest używane, należy chronić styki akumulatora. Luźne części metalowe mogą doprowadzić do zwarcia styków; ryzyko wybuchu i pożaru!

Zdejmowany klips na pasek (patrz rysunek D)

- Wyjąć akumulator z narzędzia.
- Dopasować otwór w klipsie na pasek (do dokupienia osobno) do gwintowanego otworu w podstawie narzędzia.
- Włożyć śrubę mocującą (do dokupienia osobno) i mocno dokręcić ją śrubokrętem (do dokupienia osobno).

Zaczep na pasek (patrz rysunek E)

Zaczep na pasek (7) służy do zamocowania na ręce paska (do dokupienia osobno), który zmniejsza ryzyko upuszczenia narzędzia. Podczas noszenia narzędzia pasek należy mieć owinięty wokół ręki.

Zakładanie i wyjmowanie trzonka tłoka i uchwytu do wyciągania

Trzonek tłoka (patrz rysunek F1)

- Nacisnąć przycisk zwalniający trzonek tłoka (6) i włożyć trzonek (8 lub 9) z przodu narzędzia. Ząbki na trzonku muszą być skierowane w dół. Trzonek należy przepchnąć przez narzędzie.
- Aby wyjąć trzonek, wystarczy nacisnąć przycisk zwalniający trzonek tłoka (6), pociągnąć trzonek tłoka do przodu narzędzia i wyjąć go.
- W zestawie znajdują się dwa rodzaje trzonka tłoka. W zależności od typu uchwytu na kartusz lub rodzaju tuby należy użyć odpowiedniego trzonka tłoka.

Typ	Odpowiedni do użycia uchwyt
Trzonek tłoka 374 mm	Uchwyt na kartusz 310 ml Tuba aluminiowa 400 ml
Trzonek tłoka 498 mm	Tuba aluminiowa 600 ml

Uchwyt do wyciągania (patrz rysunek F2)

- Aby zamocować uchwyt (12), należy włożyć tylny koniec trzonka tłoka do uchwytu, a następnie włożyć śrubę (11) i mocno ją dokręcić dołączonym kluczem imbusowym (10).
- Aby zdjąć uchwyt, należy użyć klucza imbusowego
- (10) w celu poluzowania śruby (11), która mocuje uchwyt do trzonka tłoka. Wyjąć uchwyt i wykręcić śrubę.

⚠ ***OSTRZEŻENIE!***

Należy upewnić się, że uchwyt jest dobrze zamocowany do narzędzia dwiema śrubami. *Nie należy używać uszkodzonych uchwytów i śrub. Przed użyciem należy zawsze sprawdzić, czy nie ma uszkodzeń, pęknięć lub odkształceń i upewnić się, że śruba jest dokręcona.*

Zakładanie i wyjmowanie tłoczyska (patrz rysunek G)

- Aby zamocować tłoczysko, należy wkręcić je z przodu trzonka tłoka w prawo (zgodnie z kierunkiem ruchu wskazówek zegara).
- Aby wyjąć tłoczysko, wystarczy je odkręcić z trzonka tłoka w lewo (przeciwnie do kierunku ruchu wskazówek zegara).
- Istnieją trzy rodzaje tłoczysk, odpowiednie do różnych tub lub uchwytów.

i ***UWAGA***

Właściwe tłoczysko należy wybrać odpowiednio do rodzaju pojemnika z materiałem uszczelniającym. Niewłaściwe tłoczysko może doprowadzić do wycieku lub uszkodzenia narzędzia.

Typ	Odpowiedni do użycia uchwyt
Tłoczysko 40 mm	Uchwyt na kartusz 310 ml
Tłoczysko 51 mm	Tuba aluminiowa 400 ml Tuba aluminiowa 600 ml (do materiałów pakowanych w folię)
Tłoczysko do materiału uszczelniającego luzem 51 mm	Tuba aluminiowa 400 ml Tuba aluminiowa 600 ml (do materiału uszczelniającego)

Zakładanie i wyjmowanie uchwytu lub tub (patrz rysunek H1-H2)

- Aby zainstalować uchwyt, należy dopasować wystające żebra (H-1) na uchwycie na kartusz (19) lub tubie (18 lub 20) do rowków (H-2) w kołnierzu montażowym (1), a następnie włożyć uchwyt lub tubę do kołnierza.
- Jedną ręką przytrzymać uchwyt na kartusz lub tubę, a drugą kołnierz kartusza (1). Aby zatrzasnąć wystające żebra w rowkach w celu zablokowania uchwytu na kartusz lub tuby, obrócić uchwyt na kartusz lub tubę w prawo (zgodnie z kierunkiem ruchu wskazówek zegara).
- Uchwyt na kartusz lub tubę można obracać o 360°, aby używać go/jej pod różnymi kątami. Obrócić kołnierz montażowy, aby ustawić uchwyt na kartusz pod odpowiednim kątem.
- Aby wyjąć uchwyt lub tubę, jedną ręką przytrzymać uchwyt na kartusz lub tubę, a drugą kołnierz. Aby wyjąć uchwyt na kartusz lub tubę, wystarczy przekręcić je w lewo (przeciwnie do kierunku ruchu wskazówek zegara).

⚠ ***OSTRZEŻENIE!***

Należy zawsze używać odpowiedniego tłoczyska i trzonka tłoka dobranego odpowiednio do rodzaju uchwytu.

Wkładanie materiału uszczelniającego

⚠ ***OSTRZEŻENIE!***

Należy pilnować, aby trzonek tłoka, uchwyt na kartusz oraz tuba nie były zabrudzone jakimikolwiek materiałami uszczelniającymi. *Wsunięcie trzonka tłoka, który jest pokryty zaschniętym materiałem uszczelniającym, może doprowadzić do uszkodzenia wewnętrznych części narzędzia i może spowodować, że tuba nie będzie ustawiona w osi narzędzia.*

Tubka z materiałem uszczelniającym (patrz rysunek I1-I2)

- Wyjąć akumulator.
- Upewnić się, że właściwy trzonek tłoka,

tłoczysko 40 mm (15) i uchwyt na kartusz (19) są prawidłowo zainstalowane.
- Zablokować przełącznik spustowy (3).
- Odciąć końcówkę tubki z materiałem uszczelniającym (I-1) pod kątem 45°.

i ***UWAGA***

Aby wypchnąć materiał uszczelniający przez małe otwory, potrzebna jest większa siła.

- Rozerwać wewnętrzną uszczelkę tubki z materiałem uszczelniającym (do dokupienia osobno) (I-1) lub tubki z klejem za pomocą nakłuwacza (I-2) znajdującego się na spodzie uchwytu na kartusz.
- Nacisnąć przycisk zwalniający trzonek tłoka (6) i pociągnąć trzonek tłoka do tyłu, aby tubka z materiałem uszczelniającym zmieściła się w uchwycie na kartusz (19).
- Włożyć płaski koniec tubki z materiałem uszczelniającym (I-1) do uchwytu na kartusz (19), a następnie opuścić dyszę. Upewnić się, że tubka jest dobrze zamocowana na obu końcach.
- Obrócić uchwyt na kartusz pod żądanym kątem.
- Aby wyjąć tubkę z materiałem uszczelniającym, należy zablokować przełącznik spustowy (3). Nacisnąć przycisk zwalniający trzonek tłoka (6) i pociągnąć trzonek tłoka do tyłu. Podnieść i wyjąć tubkę.

i ***UWAGA***

Jeśli tubka z materiałem uszczelniającym nie jest zainstalowana, a trzonek tłoka zostanie przesunięty do pozycji przedniej, naciśnięcie przełącznika spustowego nie spowoduje włączenia się narzędzia.

Miękkie opakowanie foliowe (patrz rysunek I3-I4)

- Wyjąć akumulator.
- Zdjąć nasadkę na dyszę (17) i dyszę (16).
- Upewnić się, że właściwy trzonek tłoka, tłoczysko 51 mm (14) i tuba aluminiowa są prawidłowo zainstalowane.
- Nacisnąć przycisk zwalniający trzonek tłoka (6) i pociągnąć trzonek tłoka do tyłu, aby miękkie opakowanie foliowe (do dokupienia osobno) zmieściło się w uchwycie.
- Włożyć opakowanie foliowe do tuby i odciąć osłonkę (koniec znajdujący się najbliżej dyszy).
- Włożyć dyszę (16) z końcówką dyszy skierowaną na zewnątrz narzędzia i przykręcić nasadkę na dyszę (17) z powrotem na tubę.
- Przyciąć końcówkę dyszy odpowiednio do zastosowania.
- Popchnąć trzonek tłoka do przodu, aż tłoczysko dotknie miękkiego opakowania foliowego.

i ***UWAGA***

Materiał uszczelniający pozostawiony w aluminiowej tubie bez wyczyszczenia go może zaschnąć. Podczas stosowania materiału uszczelniającego należy postępować zgodnie z zaleceniami producenta materiału uszczelniającego.

Materiał uszczelniający luzem (patrz rysunek I5)

- Wyjąć akumulator.
- Odkręcić i zdjąć nasadkę na dyszę (17) i dyszę (16).
- Upewnić się, że właściwy trzonek tłoka, tłoczysko do materiału uszczelniającego luzem 51 mm (13) i tuba aluminiowa są prawidłowo zainstalowane.
- Nacisnąć przycisk zwalniający trzonek tłoka (6) i pociągnąć trzonek tłoka do przodu.
- Włożyć tubę aluminiową do pojemnika, w którym znajduje się materiał uszczelniający luzem (do dokupienia osobno). Naciskając przycisk zwalniający trzonek tłoka (6), pociągnąć trzonek tłoka do tyłu, aby zassać materiał uszczelniający luzem.
- Wytrzeć materiał uszczelniający luzem na zewnątrz tuby.
- Włożyć dyszę (16) z końcówką dyszy skierowaną na zewnątrz narzędzia i przykręcić nasadkę na dyszę (17) z powrotem na tubę.

Przełącznik spustowy z regulacją prędkości (patrz rysunek J)

- Aby zablokować przełącznik spustowy (3), należy popchnąć przycisk blokady przełącznika (2) w dół. Gdy przycisk jest ustawiony w pozycji zablokowanej, narzędzie nie będzie działać.
- Aby odblokować przełącznik spustowy (3), wystarczy popchnąć przycisk blokady przełącznika (2) do góry.

- Aby włączyć narzędzie, należy nacisnąć przełącznik spustowy z regulacją prędkości.

Przełącznik spustowy zwiększa obroty w miarę coraz większego wciśnięcia spustu oraz zmniejsza je, gdy spust jest naciskany słabiej.

- Aby wyłączyć, wystarczy puścić przełącznik spustowy.

i ***UWAGA***

Siła nacisku na spust, wybrana prędkość, rodzaj materiału, temperatura i średnica dyszy mają wpływ na natężenie przepływu.

Lampka LED (patrz rysunek K)

Po naciśnięciu przełącznika spustowego (3) zapala się lampka LED (4). Zapewnia to dodatkowe oświetlenie powierzchni, która ma zostać uszczelniona.
Lampka LED wyłączy się automatycznie po około 10 sekundach od puszczenia przełącznika spustowego.

Pokrętło regulacji prędkości (patrz rysunek L)

Przekręcić pokrętło (5) w pozycję między „1" (najniższa prędkość) a „6" najwyższa prędkość.

i ***UWAGA***

W przypadku niektórych materiałów uszczelniających, używanie wyciskacza z dużą prędkością może spowodować uszkodzenie tuby dozującej lub opakowania materiału. Aby uzyskać najlepsze wyniki, ustawienia prędkości należy zwiększać stopniowo.

Zabezpieczenie przed kapaniem

Silnik został zaprojektowany z automatycznym systemem chowania, który zapobiega wypychaniu materiału uszczelniającego, gdy narzędzie jest wyłączone. Po puszczeniu przełącznika spustowego (3) trzonek tłoka natychmiast przesuwa się trochę do tyłu, zmniejszając nacisk na tłoczysko, co zapobiega kapaniu.

i ***UWAGA***

Powyższa funkcja zapobiegania kapaniu zostaje włączona, gdy tylko tłok przesunie się do przodu o co najmniej 3 mm.

Używanie wyciskacza

- Przygotować powierzchnię, która ma zostać uszczelniona: usunąć z niej kurz, brud lub resztki starego materiału uszczelniającego. Upewnić się, że miejsce, które ma być uszczelnione, jest czyste i suche.
- Ustawić prędkość wyciskacza odpowiednio do zastosowania.
- Odblokować przełącznik spustowy.
- Przytrzymać wyciskacz pod niewielkim kątem.
- Ścisnąć przełącznik spustowy, aby materiał uszczelniający wypłynął z dyszy.

i ***UWAGA***

Jeśli otwór w dyszy jest zbyt wąski, należy ponownie przyciąć dyszę, aby powiększyć otwór. Lepiej jednak nałożyć cienki pasek materiału uszczelniającego i w razie potrzeby dodać go trochę więcej, niż nakładać za dużo, a potem próbować usunąć nadmiar.

- Ostrożnie przesuwać wyciskacz w równym tempie wzdłuż szczeliny, którą chce się wypełnić, kontynuując naciskanie spustu. Upewnić się, że materiał uszczelniający w pełni przylega do obu powierzchni aplikacji.
- Gdy tylko tubka z materiałem uszczelniający będzie pusta, tłoczysko tłoka cofnie się o 2 mm z pozycji najbardziej wysuniętej do przodu. Następnie narzędzie wyłączy się automatycznie. Pociągnąć uchwyt do wyciągania do tyłu i w razie potrzeby wymienić tubkę z materiałem uszczelniającym.
- Po zakończeniu należy puścić przełącznik spustowy.
- Użyć wilgotnego ręcznika lub szmatki, aby usunąć nadmiar materiału uszczelniającego.

Konserwacja i utrzymanie

⚠ ***OSTRZEŻENIE!***

Przed wykonaniem jakichkolwiek prac przy elektronarzędziu należy wyjąć akumulator.

Czyszczenie

- Elektronarzędzie i kratkę z przodu otworów wentylacyjnych należy regularnie czyścić. Częstotliwość czyszczenia zależy od materiału i czasu użytkowania.
- Wnętrze obudowy i silnik należy regularnie przedmuchiwać sprężonym powietrzem.
- Podczas czyszczenia materiału z dyszy, trzonka tłoka, tłoczysk i uchwytów należy postępować zgodnie z instrukcjami

dotyczącymi materiału uszczelniającego.

Naprawy

UWAGA

Naprawy mogą być wykonywane wyłącznie w autoryzowanym punkcie serwisowym.

UWAGA

W okresie gwarancyjnym nie należy odkręcać śrub na obudowie.

Zignorowanie tego zalecenia powoduje całkowite unieważnienie gwarancji producenta.

Części zamienne i akcesoria

Pozostałe akcesoria, w szczególności zaś narzędzia i akcesoria do polerowania, znaleźć można w katalogach producenta.

Rysunki rozstrzelone i listy części zamiennych znaleźć można na naszej stronie:

www.flex-tools.com

Instrukcja jest również dostępna na stronie **www.flex-tools.com.**

Informacje dotyczące utylizacji

OSTRZEŻENIE!

Jeśli elektronarzędzie jest już niepotrzebne, należy uniemożliwić używanie go:

– *w przypadku elektronarzędzi akumulatorowych przez wyjęcie akumulatora.*

Dotyczy tylko krajów UE

Elektronarzędzi nie należy wyrzucać do zmieszanych odpadów komunalnych! Zgodnie z europejską dyrektywą 2012/19/UE w sprawie zużytego sprzętu elektrycznego i elektronicznego (WEEE) oraz zgodnie z jej transpozycjami krajowymi, zużyte narzędzia elektryczne powinny być zbierane oddzielnie i poddawane recyklingowi w sposób przyjazny dla środowiska.

Odzyskiwanie surowców zamiast utylizacji odpadów.

Urządzenie, akcesoria i opakowanie należy poddawać recyklingowi w przyjazny dla środowiska sposób. Identyfikacja części plastikowych przeznaczonych do recyklingu odbywa się na podstawie materiału, z którego są one wykonane.

OSTRZEŻENIE!

Akumulatorów/baterii nie należy wyrzucać do zmieszanych odpadów komunalnych (zwykłych śmieci w gospodarstwach domowych), ani wrzucać do ognia lub wody. Zużytych baterii/akumulatorów nie wolno otwierać.

Dotyczy tylko krajów UE:
Zgodnie z Dyrektywą 2006/66/WE, uszkodzone lub zużyte baterie i akumulatory muszą zostać poddane recyklingowi.

UWAGA

O dostępne możliwości utylizacji prosimy zapytać swojego dystrybutora!

CE-Deklaracja zgodności

Producent na własną i wyłączną odpowiedzialność oświadcza, że wyrób opisany w części „Specyfikacja techniczna" spełnia warunki podane w następujących normach lub dokumentach standaryzujących: Norma EN 62841-1 zgodna z postanowieniami dyrektyw 2014/30/UE, 2006/42/WE, 2011/65/UE.
Podmiot odpowiedzialny za dokumentację techniczną: FLEX-Elektrowerkzeuge GmbH, R & D Bahnhofstrasse 15, D-71711 Steinheim/Murr

i.V. 

Peter Lameli
Dyrektor techniczny

KlausPeter Weinper
Dyrektor Działu Jakości (QD)

1.09.2024; FLEX-Elektrowerkzeuge GmbH Bahnhofstrasse 15, D-71711 Steinheim/Murr

Wyłączenia odpowiedzialności

Producent i jego przedstawiciel nie ponoszą odpowiedzialności za jakiekolwiek szkody i straty oraz utratę zysków wskutek przerwy w prowadzeniu działalności spowodowanej produktem lub faktem, że produktu nie da się używać.
Producent i jego przedstawiciel nie ponoszą odpowiedzialności za jakiekolwiek szkody i straty spowodowane niewłaściwym użyciem produktu lub używaniem go w połączeniu z produktami innych producentów.

A jelen kézikönyvben használt szimbólumok

⚠ ***FIGYELMEZTETÉS!***
Közelgő veszélyt jelez. A jelzés figyelmen kívül hagyása halált vagy különösen súlyos sérüléseket okozhat.

⚠ ***VIGYÁZAT!***
Potenciálisan veszélyes helyzetet jelez. A jelzés figyelmen kívül hagyása könnyű sérülést vagy anyagi kárt okozhat.

i ***MEGJEGYZÉS***
Alkalmazási tippeket és fontos információkat jelez.

A elektromos szerszámon található szimbólumok



Az elektromos szerszám bekapcsolása előtt olvassa el a kezelési útmutatót!



A régi készülék ártalmatlanítására vonatkozó információk (ld. a 116. oldalon)

Az Ön biztonsága érdekében

⚠ ***FIGYELMEZTETÉS!***
Mielőtt elkezdi használni az elektromos eszközt, olvassa el és kövesse:
– *ezt a használati útmutatót,*
– *az elektromos eszközök kezelésére vonatkozó „Általános biztonsági előírások" c. részt a mellékelt kiadványban (száma: 315.915),*
– *az üzem aktuális szabályait és a balesetek megelőzésére vonatkozó előírásait.*

Jelen elektromos szerszám a legkorszerűbb technológia alapján, az elismert biztonsági előírásoknak megfelelően készült.
Ennek ellenére, használat közben az elektromos szerszám veszélyeztetheti a használó vagy harmadik fél életét és végtagjait, illetve az elektromos eszköz vagy más vagyontárgy károsodását is okozhatja.
A vezeték nélküli tömítőpisztolyt kizárólag
– *a rendeltetésének megfelelően,*
– *tökéletesen üzemképes állapotban szabad használni.*

A biztonságot veszélyeztető hibákat azonnal meg kell javítani.

Rendeltetésszerű használat

Ez a vezeték nélküli tömítőpisztoly a következőkre szolgál
– kereskedelmi használatra,
– rések és repedések lezárására.

Biztonsági utasítások a tömítőpisztolyhoz

⚠ ***FIGYELMEZTETÉS!***
Olvassa el az elektromos eszközhöz mellékelt összes biztonsági figyelmeztetést, utasítást, ábrát és specifikációt*. Az alább felsorolt utasítások be nem tartása áramütést, tűzveszélyt és/vagy súlyos sérülést idézhet elő.*

Őrizzen meg minden figyelmeztetést és utasítást, hogy később is elő tudja majd venni.

- **Tartsa távol a kezét a tömítőpisztoly dugattyújának és dugattyúrúdjának területétől.** Az ujjak összezúzódhatnak a csőtartó és a dugattyú között.
- **A tömítőpisztoly fej feletti használatakor ne tartsa a dugattyúrudat a szeme vagy a feje útjában.** A dugattyúrúd visszacsúszhat a felhasználó irányába, ha véletlenül megnyomják a dugattyúrúd kioldó gombját. Mindig viseljen szemvédőt a tömítőpisztoly használatakor.
- **Mindig jól szellőző helyen dolgozzon, és szükség esetén viseljen megfelelő légzésvédelmet.** Bizonyos tömítőanyagokból és ragasztókból származó füst mérgező lehet.
- A kioldó kapcsolót állítsa KI pozícióba, amikor nincs használatban, hogy elkerülje az anyag véletlen kiengedését.

Zaj és rezgési adatok

A zaj és rezgési értékek meghatározása az EN 62841-1 szabvány szerint történt.
Az elektromos szerszám A-ra értékelt zajszintjének általános adatai:
– Hangnyomásszint L_{pA}: 70,9 dB(A)
– Mért hangteljesítményszint L_{WA}: 78,9 dB(A)
– Bizonytalanság: K = 3 dB
Teljes rezgési érték:

– Kibocsátási érték a_h: <2,5 m/s²
– Bizonytalanság: K = 1,5 m/s²

VIGYÁZAT!

A jelzett értékek az új elektromos szerszámra vonatkoznak. A napi használattól a zaj és a rezgési adatok módosulhatnak.

MEGJEGYZÉS

A jelen információs lapon megadott rezgéskibocsátási szint az EN 62841-1 szabványban megadott szabványosított mérési módszer alapján lett lemérve, és felhasználható más szerszámokkal való összehasonlításhoz.

A névleges rezgési összérték(ek) és a névleges zajkibocsátási érték(ek) szabványos vizsgálati módszer szerint kerültek mérésre, és felhasználhatók egy szerszám másikkal való összehasonlítására;
Ha azonban a szerszámot más alkalmazásokhoz, eltérő vagy rosszul karbantartott vágási tartozékokkal használják, a rezgéskibocsátási szint eltérhet.
Ez jelentősen megnövelheti a teljes munkaidő alatti kitettségi szintet.
A megadott teljes rezgésérték(ek) és a megadott zajkibocsátási érték(ek) az expozíció előzetes értékeléséhez is felhasználható(k).
Ez jelentősen csökkentheti a teljes munkaidő alatti kitettségi szintet.
Azonosítson be további biztonsági intézkedéseket, amelyek a kezelő rezgéstől való védelmét szolgálják, például: a szerszám és tartozékainak karbantartása, a kezek melegen tartása, munkaritmus megszervezése.

FIGYELMEZTETÉS!

– *az elektromos szerszám tényleges használata során fellépő rezgés- és zajkibocsátás eltérhet a feltüntetett értékektől, attól függően, hogy milyen módon használják a szerszámot, és különösen attól, hogy milyen munkadarabon dolgoznak vele; és*
– *a kezelő személy védelmét szolgáló biztonsági intézkedések is változhatnak, amelyek a tényleges használati körülmények közötti kitettség becslésén alapulnak (figyelembe véve a működési ciklus minden részét, például azt az időt, amikor a szerszám ki van kapcsolva, vagy amikor a kioldási idő mellett üresjáratban jár).*

VIGYÁZAT!

85 dB(A) feletti hangnyomás esetén viseljen fülvédőt.

Műszaki adatok

Eszköz		CG 310 18 / CG 310/600 18	
Típus		Tömítőpisztoly	
Névleges feszültség	V	18	
Nyomóerő	/perc	3000N	
Sebesség	mm/s	0,5–14	
Súly a „01/2003 EPTA eljárás” szerint	kg	2,1	
Akkumulátor	18V	AP 18,0/2,5 AP 18,0/5,0 AP 18,0/8,0	
Az akkumulátor súlya	Kg	AP 18,0/2,5 AP 18,0/5,0 AP 18,0/8,0	0,4 0,7 1,1
Üzemi hőmérséklet	-10 – 40°C		
Tárolási hőmérséklet	-40 – 70°C		
Töltési hőmérséklet	4 – 40°C		
Töltő	CA 12/18, CA 18.0-LD, CA 10.8/18.0		

Áttekintés (A ábra)

A termék elemeinek számozása megfelel a gép illusztrációján látható számoknak a rajzokat ábrázoló oldalon.

1. **Rögzítő gyűrű**
2. **Kapcsolózár gomb**
3. **Állítható sebességszabályozó kapcsoló**
4. **LED lámpa**
5. **Sebességszabályozó tárcsa**
6. **Dugattyúrúd kioldó gomb**

7. **Csuklópánt rögzítés**
8. **374 mm dugattyúrúd**
9. **498 mm dugattyúrúd** (CG 310/600 18)
10. **Hatszögkulcs**
11. **Csavar**
12. **Húzó fogantyú**
13. **51 mm tömítőanyag dugattyú** (CG 310/600 18)
14. **51 mm dugattyú** (CG 310/600 18)
15. **40 mm dugattyú**
16. **Fúvóka** (CG 310/600 18)
17. **Fúvóka sapka** (CG 310/600 18)
18. **600 ml alumíniumcső** (CG 310/600 18)
19. **310 ml patron tartó**
20. ***.400 ml alumíniumcső**

*****A bemutatott vagy leírt kiegészítők nem tartoznak a termék alapfelszereltségéhez. A kiegészítők teljes választékát megtalálhatja a kiegészítőink kínálatában.

Összeszerelés

⚠ ***FIGYELMEZTETÉS!***
Vegye ki az akkumulátort, mielőtt az elektromos szerszámon bármilyen munkát végezne.

Az elektromos szerszám bekapcsolása előtt

Csomagolja ki a vezeték nélküli tömítőpisztolyt, és győződjön meg arról, hogy nincsenek hiányzó vagy sérült alkatrészei.

Az akkumulátor behelyezése/ cseréje

- Tolja a feltöltött akkumulátort az elektromos szerszámba, amíg be nem kattan a helyére, (lásd a B ábrát).
- Az eltávolításhoz nyomja meg a kioldógombot, és húzza le az akkumulátort a gépről (lásd a C ábrát).

⚠ ***VIGYÁZAT!***
Amikor az eszköz nincs használatban, védje az akkumulátor-csatlakozókat. A laza fém alkatrészek rövidre zárhatják a csatlakozókat, és robbanás-, illetve tűzveszély állhat fenn!

Levehető övcsat (Lásd a D ábrát)

- Vegye ki az akkumulátoregységet a szerszámból.
- Igazítsa az övkapocs (nem tartozék) furatát a szerszám alján lévő menetes furathoz.
- Helyezze be a rögzítőcsavart (nem tartozék), és szorosan húzza meg a csavart csavarhúzóval (nem tartozék).

Pántrögzítés (lásd az E ábrát)

A pántrögzítés (7) a csuklópánt (nem tartozék) felhelyezésére szolgál, hogy csökkentse a szerszám leejtésének esélyét. Tekerje a pántot a kezére, amikor viszi a szerszámot.

Szerelje be és távolítsa el a dugattyúrudat és húzó fogantyút

Dugattyúrúd (lásd az F1 ábrát)

- Nyomja meg a dugattyúrúd kioldó gombját (6), és helyezze be a rudat (8 vagy 9) a szerszám elejéről, a rúd fogazatának lefelé kell mutatnia, tolja át a szerszámon.
- A rúd eltávolításához nyomja meg a dugattyúrúd kioldó gombját (6), húzza a dugattyúrudat a szerszám eleje felé, és távolítsa el.
- Kétféle dugattyúrúd tartozik hozzá. Használjon megfelelő dugattyúrudat a patron tartónak vagy a csőtípusnak megfelelően.

Típus	Megfelelő tartó a használathoz
374 mm dugattyúrúd	310 ml patron tartó 400 ml alumíniumcső
498 mm dugattyúrúd	600 ml alumíniumcső

Húzó fogantyú (lásd az F2 ábrát)

- A fogantyú (12) rögzítéséhez helyezze be a dugattyúrúd hátsó végét a fogantyúba, majd helyezze be a csavart (11), és a tartozék imbuszkulccsal (10) szorosan húzza meg a csavart (11).
- A fogantyú eltávolításához használja az imbuszkulcsot
- (10), lazítsa meg a csavart (11), amely a fogantyút a dugattyúrúdhoz rögzíti, távolítsa el a fogantyút és a csavart.

⚠ ***FIGYELMEZTETÉS!***
Győződjön meg róla, hogy a fogantyú megfelelően rögzítve van a szerszámhoz

a csavarral. Ne használjon sérült fogantyút és csavarokat. *Használat előtt mindig ellenőrizze, hogy nincsenek-e sérülések, repedések vagy deformitások, és győződjön meg róla, hogy a csavar meg van húzva.*

Szerelje be és távolítsa el a dugattyút (lásd a G ábrát)

- Rögzítéséhez csavarja a dugattyút a dugattyúrúd elülső részére az óramutató járásával megegyező irányba.
- Eltávolításához csavarja le a dugattyút a dugattyúrúdról az óramutató járásával ellentétes irányba.
- Háromféle dugattyú létezik, amelyek különböző csövekhez vagy tartókhoz alkalmasak.

MEGJEGYZÉS

Válassza ki a megfelelő dugattyút a tömítőanyag-tartály típusának megfelelően. A nem megfelelő dugattyú szivárgást vagy szerszámtörést okozhat.

Típus	Megfelelő tartó a használathoz
40 mm dugattyú	310 ml patron tartó
51 mm dugattyú	400 ml alumíniumcső 600 ml alumíniumcső (kolbászcsomaghoz)
51 mm ömlesztett tömítőanyag dugattyú	400 ml alumíniumcső 600 ml alumíniumcső (tömítőanyaghoz)

Helyezze be és távolítsa el a tartót vagy a csöveket (lásd a H1-H2 ábrát)

- A tartó felszereléséhez igazítsa a kiemelkedő bordákat (H-1) a patron tartóján (19) vagy a csövön (18 vagy 20) a rögzítő gyűrű (1) hornyaihoz (H-2), majd helyezze be a tartót vagy a csövet a gyűrűbe.
- Tartsa a patron tartóját vagy csövét az egyik kezével, a patron gyűrűjét (1) pedig a másik kezével. Forgassa el a patron tartóját vagy csövét az óramutató járásával megegyező irányba, hogy a kiemelkedő bordák a hornyokba illeszkedjenek, és rögzítsék a patron tartóját vagy csövét.
- A patron tartó vagy cső 360˚-ban forgatható el, hogy különböző szögekben használható legyen. Forgassa el a rögzítő gyűrűt, hogy a patron tartóját a megfelelő szögbe állítsa.
- A tartó vagy a cső eltávolításához tartsa a patron tartóját vagy csövét az egyik kezével, a gyűrűt pedig a másik kezével. Forgassa el a patron tartóját vagy a csövet az óramutató járásával ellentétes irányba az eltávolításához.

FIGYELMEZTETÉS!

Mindig használjon a tartó típusának megfelelő dugattyúrudat és dugattyút.

A tömítőanyag behelyezése

FIGYELMEZTETÉS!

Tartsa tisztán a dugattyúrudat, a patron tartót vagy a csövet minden tömítőanyagtól. *A száradt tömítőanyaggal borított dugattyúrúd visszahúzása károsíthatja a szerszám belső részeit és a cső elmozdulását okozhatja.*

Tömítőcső (lásd az I1-I2 ábrát)

- Távolítsa el az akkumulátoregységet.
- Győződjön meg róla, hogy a megfelelő dugattyúrúd, a 40 mm dugattyú (15) és a patron tartó (19) megfelelően van felszerelve.
- Reteszelje az indítókapcsolót (3).
- Vágja le a tömítőcső (I-1) hegyét 45˚-os szögben.

MEGJEGYZÉS

Kis nyílások esetén nagyobb erő szükséges a tömítőanyag benyomásához.

- Törje fel a tömítőcső (nem tartozék) (I-1) vagy a ragasztóanyag belső zárját a patron tartó alján található szúróeszközzel (I-2).
- Nyomja meg a dugattyúrúd kioldó gombját
- (6), és húzza vissza a dugattyúrudat, hogy a tömítőcső beférjen a patron tartójába (19).
- Helyezze a tömítőcső lapos végét (I-1) a patron tartóba (19), majd engedje le a fúvókát. Győződjön meg róla, hogy a cső mindkét végén jól van rögzítve.
- Forgassa a patron tartóját a kívánt szögbe.
- A tömítőcső eltávolításához reteszelje az indítókapcsolót (3). Nyomja meg a dugattyúrúd kioldó gombját (6), és húzza

vissza a dugattyúrudat. Emelje fel a csövet, és távolítsa el.

MEGJEGYZÉS

Ha a tömítőcső nincs felszerelve, és a dugattyúrúd az elülső pozícióba van tolva, az indítókapcsoló megnyomása nem indítja el a szerszámot.

Kolbászcsomag (lásd az I3-I4 ábrát)

- Távolítsa el az akkumulátoregységet.
- Távolítsa el a fúvóka kupakját (17) és a fúvókát (16).
- Győződjön meg róla, hogy a megfelelő dugattyúrúd, az 51 mm dugattyú (14) és az alumíniumcső megfelelően van felszerelve.
- Nyomja meg a dugattyúrúd kioldó gombját (6), és húzza vissza a dugattyúrudat, hogy a kolbászcsomag (nem tartozék) a tartóba illeszkedjen.
- Helyezze a kolbászcsomagot a csőbe, és vágja el a burkolatot (a fúvókához legközelebbi végén).
- Helyezze be a fúvókát (16) úgy, hogy a fúvóka hegye a szerszámtól elfelé nézzen, majd csavarja vissza a fúvóka sapkát (17) a csőre.
- Vágja le a fúvóka hegyét a megfelelő alkalmazáshoz.
- Tolja előre a dugattyúrudat, amíg a dugattyú a kolbászcsomaghoz nem ér.

MEGJEGYZÉS

Az alumíniumcsőben hagyott tömítőanyag kiszáradhat, ha felügyelet nélkül hagyják. Kövesse a tömítőanyag gyártójának ajánlásait a tömítőanyag használatakor.

Ömlesztett tömítőanyag (lásd az I5 ábrát)

- Távolítsa el az akkumulátoregységet.
- Csavarja le és távolítsa el a fúvóka kupakját (17) és a fúvókát (16).
- Győződjön meg róla, hogy a megfelelő dugattyúrúd, az 51 mm ömlesztett tömítőanyag dugattyú (13) és az alumíniumcső megfelelően van felszerelve.
- Nyomja meg a dugattyúrúd kioldó gombját (6), és tolja előre a dugattyúrudat.
- Helyezze az alumíniumcsövet a tartályba, ahol a tömítőanyag (nem tartozék) található. A dugattyúrúd kioldó gombjának (6) lenyomása közben húzza vissza a dugattyúrudat, hogy felszívja az ömlesztett tömítőanyagot.
- Törölje le a cső külső részéről a tömítőanyag nagy részét.
- Helyezze be a fúvókát (16) úgy, hogy a fúvóka hegye a szerszámtól elfelé nézzen, majd csavarja vissza a fúvóka sapkát (17) a csőre.

Állítható sebességszabályozó kapcsoló (lásd a J ábrát)

- Az indítókapcsoló (3) reteszeléséhez nyomja le a kapcsolózár gombot (2). Az eszköz nem fog működni, ha a gomb reteszelt helyzetben van.
- Az indítókapcsoló (3) kioldásához nyomja fel a kapcsolózár gombot (2).
- A szerszám bekapcsolásához nyomja meg az állítható sebességszabályozó kapcsolót.

Az indítókapcsoló nagyobb sebességet biztosít a kapcsoló erősebb megnyomásakor, és kisebb sebességet a gyengébb megnyomásakor.

- Kikapcsoláshoz engedje el az állítható sebességszabályozó kapcsolót.

MEGJEGYZÉS

A kapcsoló nyomása, a kiválasztott sebesség, az anyag típusa, a hőmérséklet és a fúvóka átmérője mind befolyásolják az áramlási sebességet.

LED-lámpa (lásd a K ábrát)

A LED-lámpa (4) világítani fog, amikor az indítókapcsolót (3) lenyomják. Ez további megvilágítást biztosít a tömítendő felület számára.
A LED-lámpa az indítókapcsoló felengedése után körülbelül 10 másodpercen belül kialszik.

Sebességszabályozó tárcsa (lásd az L ábrát)

Fordítsa el a tárcsát (5) az „1" és a „6" közötti pozícióba, ahol az „1" a legkisebb, a „6" pedig a legnagyobb sebességet jelenti.

MEGJEGYZÉS

A pisztoly nagy sebességgel történő használata károsíthatja a kinyomócsövet vagy a csomagolást bizonyos tömítőanyagok esetében. A lehető legjobb eredmények érdekében fokozatosan növelje a sebesség

beállításait.

Csepegésgátló

A motor automatikus visszahúzó rendszerrel van kialakítva, amely megakadályozza a tömítőanyag szivárgását leállításnál. Amikor az indítókapcsolót (3) kioldják, a dugattyúrúd azonnal visszahúzódik egy kicsit, csökkentve a dugattyúra nehezedő nyomást, hogy megakadályozza a csepegést.

i ***MEGJEGYZÉS***

Ez a csepegésgátló funkció akkor aktiválódik, ha a dugattyú legalább 3 mm-rel előre mozdul.

A tömítőpisztoly használata

- Készítse elő a tömítendő felületet olyan módon, hogy eltávolítja a port, szennyeződéseket vagy a régi tömítőanyag maradványait. Győződjön meg róla, hogy a tömítendő terület tiszta és száraz.
- Állítsa be a tömítőpisztoly sebességét az alkalmazási igényeinek megfelelően.
- Oldja ki az indítókapcsolót.
- Tartsa a pisztolyt kis szögben.
- Húzza meg az indítókapcsolót, hogy a tömítőanyag kiáramolhasson a fúvókából.

i ***MEGJEGYZÉS***

Ha a tömítőanyag gyöngye túl keskeny, vágja újra a fúvókát, hogy nagyobb nyílást biztosítson. Jobb azonban, ha vékony csíkot visz fel a tömítőanyagból, és szükség esetén egy kicsit még hozzáad, mintha túl sokat vinne fel, és megpróbálja eltávolítani a felesleget.

- Óvatosan mozgassa a tömítőpisztolyt egyenletes tempóban a kitöltendő rés mentén, miközben folyamatosan nyomja az indítókapcsolót. Győződjön meg róla, hogy a tömítőanyag teljesen érintkezik mindkét alkalmazási felülettel.
- Amint a tömítőanyag tubusa kiürül, a dugattyú 2 mm-rel visszahúzódik az elülső helyzetből, majd az eszköz automatikusan kikapcsol. Húzza vissza a húzó fogantyút, és szükség esetén cserélje ki a tömítőcsövet.
- Befejezés után engedje el az indítókapcsolót.
- Használjon nedves törülközőt vagy rongyot a felesleges tömítőanyag letisztításához.

Karbantartás és ápolás

⚠ ***FIGYELMEZTETÉS!***

Vegye ki az akkumulátort, mielőtt az elektromos szerszámon bármilyen munkát végezne.

Tisztítás

- Rendszeresen tisztítsa meg az elektromos eszközt és a szellőzőnyílások előtti rácsot. A tisztítás gyakorisága függ az anyagtól és a használat hosszától.
- Száraz sűrített levegővel rendszeresen fújja ki a ház belsejét és a motort.
- Kövesse a tömítőanyag utasításait az anyag fúvókáról, dugattyúrúdról, dugattyúkról és tartókról való letisztításához.

Javítások

i ***MEGJEGYZÉS***

Bármilyen javítást kizárólag a kijelölt szervizek végezhetnek.

i ***MEGJEGYZÉS***

A garanciális időszak alatt ne lazítsa meg a ház csavarjait.
Ennek be nem tartása a gyártó garanciális kötelezettségét érvénytelenné teszi.

Pótalkatrészek és tartozékok

Egyéb tartozékokat, különösen szerszámokat és polírozási segédeszközöket a gyártó katalógusaiban talál.

A robbantott ábrák és az alkatrészjegyzékek a honlapunkon találhatók:

www.flex-tools.com

Az utasítás a **www.flex-tools.com** honlapon is elérhető.

Ártalmatlanításra vonatkozó információk

⚠ ***FIGYELMEZTETÉS!***

Tegye használhatatlanná a redundáns elektromos szerszámokat:

– *az akkumulátorral működő elektromos szerszámokat az akkumulátor eltávolításával.*



Csak EU tagállamok
Ne dobjon elektromos szerszámokat a háztartási hulladékok közé!
Az elektromos és elektronikus berendezések hulladékairól szóló 2012/19/EU irányelvvel és ennek nemzeti jogszabályokba átültetett előírásaival összhangban az elektromos szerszámokat elkülönítve kell összegyűjteni, és gondoskodni kell a környezetbarát újrahasznosításukról.



Nyersanyag újrahasznosítás a hulladék ártalmatlanítása helyett.
Gondoskodni kell az eszköz, a tartozékok és a csomagolóanyagok környezetbarát újrahasznosításáról. A műanyag alkatrészek újrahasznosítása az anyag típusának függvényében történik.

⚠ ***FIGYELMEZTETÉS!***

Az akkumulátorokat ne tegye a háztartási hulladékok közé, tűzbe vagy vízbe. Ne nyissa fel a használt akkumulátorokat.
Csak EU tagállamok:
A 2006/66/EK irányelv értelmében gondoskodni kell a hibás vagy használt akkumulátorok újrahasznosításáról.

i ***MEGJEGYZÉS***

Kérjük, hogy érdeklődjön az ártalmatlanítási lehetőségekről abban az üzletben, ahol a terméket vásárolta!

CE-Megfelelőségi nyilatkozat

Felelősségünk teljes tudatában kijelentjük, hogy a „Műszaki specifikációk"-ban leírt termék megfelel a következő szabványoknak vagy normatív dokumentumoknak:
EN 62841-1 összhangban a 2014/30/EU, 2006/42/EK, 2011/65/EU irányelvek előírásaival.
A műszaki dokumentumokért felelős:
FLEX-Elektrowerkzeuge GmbH, R & D
Bahnhofstrasse 15, D-71711 Steinheim/Murr



Peter LameliKlaus Peter Weinper
Műszaki igazgató A minőségbiztosítási részleg (QD) vezetője

A minőségbiztosítási részleg (QD) vezetője
1.09.2024; FLEX-Elektrowerkzeuge GmbH
Bahnhofstrasse 15, D-71711 Steinheim/Murr

Felelősség alóli mentesség

A gyártó és képviselője nem vállal felelősséget semmilyen, a termék vagy egy használhatatlan termék által okozott működési zavar miatt bekövetkezett kárért és kiesett nyereségért.
A gyártó és képviselője nem vállal felelősséget semmilyen kárért, amelyet a termék helytelen használata vagy a termék más gyártók termékeivel együtt történő használata okozott.

Symboly použité v tomto návodu

⚠ ***VAROVÁNÍ!***
Označuje hrozící nebezpečí. Nedodržení tohoto varování může mít za následek smrt nebo mimořádně těžká zranění.

⚠ ***UPOZORNĚNÍ!***
Označuje potenciálně nebezpečnou situaci. Nedodržení tohoto varování může mít za následek lehké zranění nebo škodu na majetku.

i ***POZNÁMKA***
Označuje tipy pro použití a důležité informace.

Symboly na elektrickém nářadí



Před zapnutím elektrického nářadí si přečtěte návod k obsluze!



Informace o likvidaci starého zařízení (viz strana 122)

Pro vaši bezpečnost

⚠ ***VAROVÁNÍ!***
Před použitím elektrického nářadí si přečtěte a dodržujte:
- *tento návod k použití,*
- *„Všeobecné bezpečnostní pokyny" týkající se manipulace s elektrickým nářadím v přiložené brožuře (dokument č.: 315.915),*
- *aktuálně platná pravidla daného místa a předpisy pro prevenci úrazů.*

Toto elektrické nářadí odpovídá posledním trendům a bylo zkonstruováno v souladu s uznávanými bezpečnostními předpisy.
Přesto při jeho použití může dojít k ohrožení života a končetin uživatele nebo třetí osoby, nebo může dojít k poškození samotného elektrického nářadí nebo jiného majetku.
Akumulátorovou těsnicí pistoli lze použít pouze
- *k určenému účelu,*
- *v perfektním provozním stavu.*

Závady, které ohrožují bezpečnost, musí být bezodkladně opraveny.

Zamýšlené použití

Tato akumulátorová těsnicí pistole je určena
- pro komerční použití,
- k utěsnění mezer a trhlin.

Bezpečnostní pokyny pro těsnicí pistoli

⚠ ***VAROVÁNÍ!***
Přečtěte si všechny bezpečnostní výstrahy, pokyny, ilustrace a technické údaje dodané s tímto elektrickým nářadím. *Nedodržení všech níže uvedených pokynů může vést k úrazu elektrickým proudem, požáru a/nebo vážnému úrazu.*
Všechna varování a pokyny uschovejte pro budoucí použití.

- **Nepřibližujte ruce k pístu a pístnici těsnicí pistole.** Prsty mohou být sevřeny mezi držákem trubice a pístem.
- **Při práci s těsnicí pistolí nad hlavou nesmíte mít pístnici v dosahu očí nebo hlavy.** Při náhodném stisknutí tlačítka pro uvolnění pístnice může pístnice sklouznout zpět ve směru pohybu uživatele. Při používání těsnicí pistole vždy používejte ochranu očí.
- **Vždy pracujte v řádně větraném prostoru a v případě potřeby používejte vhodnou ochranu dýchacích cest.** Výpary z některých tmelů a lepidel mohou být škodlivé.
- Pokud nástroj nepoužíváte, zajistěte jej ve vypnuté poloze, aby nedošlo k neúmyslnému uvolnění materiálu.

Hluk a vibrace

Hodnoty hluku a vibrací byly stanoveny v souladu s normou EN 62841-1. Hodnocená hladina hluku elektrického nářadí a je typicky:
- Hladina akustického tlaku L_{pA}: 70,9 dB(A)
- Hladina akustického výkonu L_{WA}:78,9dB(A)
- Neurčitost: K = 3 dB

Celková hodnota vibrací:
- Emisní hodnota a_h: <2,5 m/s^2
- Neurčitost: K = 1,5 m/s^2

⚠ ***UPOZORNĚNÍ!***
Uvedená měření se týkají nového elektrického nářadí. Denní použití způsobuje změnu hodnot hluku a vibrací.

i ***POZNÁMKA***
Úroveň emisí vibrací uvedená v tomto informačním listu byla měřena v souladu s metodou měření standardizovanou v normě EN 62841-1 a může být použita pro porovnání

jednoho nářadí s jiným.

Deklarované celkové hodnoty vibrací a deklarované hodnoty emisí hluku byly změřeny v souladu se standardní zkušební metodou a mohou být použity pro porovnání jednoho nástroje s jiným;
Pokud se však nářadí používá pro různé aplikace s různými řezným příslušenstvím nebo špatně udržovaným příslušenstvím, může se úroveň emisí vibrací lišit.
Díky tomu se může výrazně zvýšit úroveň expozice v průběhu celého pracovního období.
Celkové deklarované hodnoty vibrací a deklarované hodnoty emise hluku mohou být také použity při předběžném posouzení expozice.
Díky tomu může být výrazně snížena úroveň expozice v rámci celé pracovní doby.
Identifikujte další bezpečnostní opatření k ochraně obsluhy nářadí před účinky vibrací, jako jsou: údržba nářadí a vrtacího příslušenství, udržování rukou v teple, organizace pracovních postupů.

⚠ ***VAROVÁNÍ!***

– *Emise hluku při skutečném používání elektrického nářadí se mohou lišit od deklarovaných hodnot v závislosti na způsobech použití nářadí, zejména na tom, jaký druh obrobku je zpracováván.*
– *Obsluha musí určit bezpečnostní opatření na ochranu obsluhy, která jsou založena na odhadu expozice ve skutečných podmínkách použití (s přihlédnutím ke všem částem provozního cyklu, jako jsou doby, kdy je nářadí vypnutý a kdy běží nečinnosti kromě doby spouštění).*

⚠ ***UPOZORNĚNÍ!***

Při akustickém tlaku vyšším než 85 dB (A) používejte ochranu sluchu.

Technická data

Přístroj		CG 310 18 / CG 310/600 18
Typ		Těsnicí pistole
Jmenovité napětí	V	18
Tlaková síla	/min	3000N
Rychlost	mm/s	0,5 - 14
Hmotnost podle „Postupu EPTA 01/2003“	kg	2,1
Akumulátor	18V	AP 18,0/2,5 AP 18,0/5,0 AP 18,0/8,0
Hmotnost akumulátoru	kg	AP 18,0/2,5 0,4 AP 18,0/5,0 0,7 AP 18,0/8,0 1,1
Provozní teplota	-10 až 40 °C	
Skladovací teplota	-40 až 70 °C	
Teplota nabíjení	-4 až 40 °C	
Nabíječka	CA 12/18, CA 18.0-LD, CA 10.8/18.0	

Přehled (obr. A)

Číslování funkcí výrobku odkazuje na vyobrazení přístroje na stránce s obrázky.

1. **Montážní límec**
2. **Zajišťovací tlačítko spínače**
3. **Spouštěcí spínač s nastavením rychlosti**
4. **LED světlo**
5. **Přepínač otáček**
6. **Tlačítko pro uvolnění pístnice**
7. **Upevnění řemínku**
8. **374 mm pístnice**
9. **498 mm pístnice** (CG 310/600 18)
10. **Šestihranný klíč**
11. **Šroub**
12. **Tažná rukojeť**
13. **51 mm píst volně ložený těsnicí materiál** (CG 310/600 18)
14. **51 mm píst** (CG 310/600 18)
15. **40 mm píst**
16. **Tryska** (CG 310/600 18)

17. **Víčko trysky** (CG 310/600 18)
18. **600 ml hliníková trubka** (CG 310/600 18)
19. **310 ml držák tuby**
20*. **400 ml hliníková trubka**

*Vyobrazené nebo popsané příslušenství není součástí standardní výbavy výrobku. Kompletní nabídku příslušenství najdete v naší nabídce příslušenství.

Montáž

⚠ ***VAROVÁNÍ!***
Před prováděním jakýchkoli prací na nářadí nejprve vyjměte akumulátor.

Před zapnutím elektrického nářadí

Akumulátorovou těsnicí pistoli vybalte a zkontrolujte, zda nechybí žádné díly nebo zda nejsou poškozené.

Vložení/výměna akumulátoru

- Nabitý akumulátor zatlačte do elektrického nářadí, dokud nezapadne na místo (viz obr. B).
- Chcete-li akumulátor vyjmout, stiskněte uvolňovací tlačítko a akumulátor vytáhněte (viz obr. C).

⚠ ***UPOZORNĚNÍ!***
Pokud zařízení nepoužíváte, chraňte kontakty akumulátoru. Volné kovové části mohou zkratovat kontakty; nebezpečí výbuchu a požáru!

Odnímatelná spona na opasek (viz obr. D)

- Vyjměte akumulátor z nástroje.
- Zarovnejte otvor spony na opasek (není součástí dodávky) se závitovým otvorem na základně nástroje.
- Vložte upevňovací šroub (není součástí dodávky) a pevně jej utáhněte šroubovákem (není součástí dodávky).

Upevnění řemínku (viz obr. E)

Upevnění řemínku (7) slouží k připevnění řemínku na zápěstí (není součástí balení), aby se snížilo riziko pádu nářadí. Při přenášení nářadí omotejte řemínek kolem ruky.

Instalace a demontáž pístnice a tažné rukojeti

Pístnice (viz obrázek F1)

- Stiskněte tlačítko pro uvolnění pístnice (6) a zasuňte pístnici (8 nebo 9) z přední části nástroje, zuby na pístnici musí směřovat dolů, protlačte jej nástrojem.
- Chcete-li pístnici vyjmout, stiskněte tlačítko pro uvolnění pístnice (6), táhněte pístnici směrem k přední části nářadí a vyjměte ji.
- Součástí dodávky jsou dva typy pístnic. Použijte vhodnou pístnici podle typu držáku tuby nebo tuby.

Typ	Vhodný držák pro použití
374 mm pístnice	310 ml držák tuby 400 ml hliníková trubka
498 mm pístnice	600 ml hliníková trubka

Tažná rukojeť (viz obrázek F2)

- Chcete-li připevnit rukojeť (12), zasuňte zadní konec pístnice do rukojeti a poté vložte šroub (11). Šroub (11) pevně utáhněte přiloženým šestihranným klíčem (10).
- Chcete-li sejmout rukojeť, povolte šestihranným klíčem (10) šroub (11), který připevňuje rukojeť k pístnici, sejměte rukojeť a šroub.

⚠ ***VAROVÁNÍ!***
Ujistěte se, že je rukojeť řádně připevněna k nářadí pomocí šroubu. *Nepoužívejte poškozenou rukojeť a šrouby. Před použitím vždy zkontrolujte nástroj, zda není poškozený, prasklý nebo deformovaný, a ujistěte se, že jsou šrouby dotažené.*

Instalace a demontáž pístu (viz obrázek G)

- Chcete-li píst připevnit, našroubujte jej na přední část pístnice ve směru hodinových ručiček.
- Chcete-li píst vyjmout, vyšroubujte jej z pístnice proti směru hodinových ručiček.
- Existují tři typy pístů, které jsou vhodné pro různé tuby nebo držáky.

i ***POZNÁMKA***
Zvolte vhodný píst podle typu nádoby s těsnicí hmotou. Nesprávný píst může

způsobit netěsnost nebo zlomení nástroje.

Typ	Vhodný držák pro použití
40 mm píst	310 ml držák tuby
51 mm píst	400 ml hliníková trubka 600 ml hliníková trubka (pro salámové balení)
51 mm píst pro volně ložený těsnicí materiál	400 ml hliníková trubka 600 ml hliníková trubka (pro těsnicí materiál)

Instalace a demontáž držáku nebo tub (viz obrázek H1-H2)

- Pro instalaci držáku vyrovnejte vyvýšená žebra (H-1) na držáku tuby (19) nebo tuby (18 nebo 20) s drážkami (H-2) v montážním límci (1) a poté držák nebo tubu zasuňte do límce.
- Jednou rukou držte držák tuby nebo tubu a druhou rukou držte límec tuby (1). Otáčením držáku tuby nebo tuby ve směru hodinových ručiček zasuňte vyvýšená žebra do drážek a zajistěte držák tuby nebo tubu.
- Držák tuby nebo tubu lze otáčet o 360° a používat je v různých úhlech. Otočením montážního límce nastavte držák tuby do vhodného úhlu.
- Chcete-li držák nebo tubu vyjmout, držte držák nebo tubu jednou rukou a druhou rukou držte límec. Otočením držáku tuby nebo tuby proti směru hodinových ručiček ji vyjměte.

⚠ *VAROVÁNÍ!*

Vždy používejte vhodnou pístnici a píst podle typu držáku.

Vložení těsnicí hmoty

⚠ *VAROVÁNÍ!*

Pístnici, držák tuby nebo tubu udržujte čisté od veškerého těsnicího materiálu. *Zpětné zasunutí pístnice, která je pokryta zaschlým tmelem, může poškodit vnitřní části nástroje a způsobit chybné nastavení tuby.*

Těsnicí tuba (viz obrázek I1-I2)

- Vyjměte akumulátor.
- Ujistěte se, že je správně nainstalována pístnice, 40 mm píst (15) a držák tuby (19).
- Spouštěcí spínač (3) zablokujte.
- Odřízněte špičku těsnicí tuby (I-1) pod úhlem 45°.

i *POZNÁMKA*

Malé otvory vyžadují větší sílu pro vytlačení těsnicí hmoty.

- Pomocí propichovače (I-2) umístěného na spodní straně držáku tuby porušte vnitřní ucpání těsnicí tuby (není součástí dodávky) (I-1) nebo lepicího materiálu.
- Stiskněte tlačítko pro uvolnění pístnice (6) a zatáhněte pístnici zpět, aby se těsnicí tuba vešla do držáku tuby (19).
- Vložte plochý konec těsnicí tuby (I-1) do držáku tuby (19) a poté sklopte trysku. Ujistěte se, že je tuba na obou koncích dobře usazena.
- Otočte držák tuby do požadovaného úhlu.
- Pro vyjmutí těsnicí tuby zablokujte spouštěcí spínač (3). Stiskněte tlačítko uvolnění pístnice (6) a vytáhněte pístnici zpět. Zvedněte tubu a vyjměte ji.

i *POZNÁMKA*

Pokud není instalována těsnicí tuba a pístnice je zatlačena do přední polohy, stisknutím spouštěcího spínače se nářadí nespustí.

Salámové balení (viz obrázek I3-I4)

- Vyjměte akumulátor.
- Sejměte kryt trysky (17) a trysku (16).
- Zkontrolujte, zda je správně nainstalována pístnice, 51 mm píst (14) a hliníková trubka.
- Stiskněte tlačítko pro uvolnění pístnice (6) a zatáhněte pístnici zpět, aby se salámové balení (není součástí dodávky) vešlo do držáku.
- Vložte salámové balení do tuby a rozřízněte plášť (nejbližší konec k trysce).
- Nasaďte trysku (16) špičkou trysky směrem od nástroje a našroubujte uzávěr trysky (17) zpět na trubku.
- Zkraťte špičku trysky pro vhodnou aplikaci.
- Tlačte pístnici dopředu, dokud se píst nepřiblíží ke salámovému balení.

i *POZNÁMKA*

Těsnicí materiál ponechaný v hliníkové trubce

může při ponechání bez dozoru zaschnout. Při použití těsnicího materiálu dodržujte doporučení výrobce těsnicího materiálu.

Volně ložený těsnicí materiál (viz obrázek I5)

- Vyjměte akumulátor.
- Odšroubujte a sejměte kryt trysky (17) a trysku (16).
- Ujistěte se, že je správně nainstalována správná pístnice, 51 mm píst pro volně ložený těsnicí materiál (13) a hliníková trubka.
- Stiskněte uvolňovací tlačítko pístnice (6) a pístnici posuňte dopředu.
- Vložte hliníkovou trubku do nádoby, ve které se nachází volně ložený těsnicí materiál (není součástí dodávky). Stisknutím tlačítka pro uvolnění pístnice (6) zatáhněte pístnici zpět, aby se nasál volně ložený těsnicí materiál.
- Otřete volně ložený těsnicí materiál na vnější straně trubky.
- Nasaďte trysku (16) špičkou trysky směrem od nástroje a našroubujte uzávěr trysky (17) zpět na trubku.

Spouštěcí spínač s proměnlivou rychlostí (viz obr. J)

- Chcete-li spouštěcí spínač (3) zablokovat, stiskněte zajišťovací tlačítko spínače (2) směrem dolů. Pokud je tlačítko v zajištěné poloze, nářadí nepracuje.
- Spouštěcí spínač (3) odemknete stisknutím zajišťovacího tlačítka spínače (2) nahoru.
- Chcete-li nářadí zapnout, stiskněte spouštěcí spínač s nastavením rychlosti.

Spouštěcí spínač poskytuje vyšší rychlost se zvýšeným přítlakem na spínač a nižší rychlost se sníženým přítlakem na spínač.

- Chcete-li jej vypnout, uvolněte spouštěcí spínač s nastavením rychlosti.

i ***POZNÁMKA***

Průtok ovlivňuje spouštěcí tlak, zvolená rychlost, typ materiálu, teplota a průměr trysky.

LED světlo (viz obrázek K)

Po stisknutí spouštěcího spínače (3) se rozsvítí LED světlo (4). Tím se zajistí dodatečné osvětlení povrchu, který se má utěsnit.
LED světlo zhasne přibližně do 10 sekund po uvolnění spouštěcího spínače.

Ovladač rychlosti (viz obrázek L)

Otočte voličem (5) do polohy mezi „1" pro nejnižší rychlost a „6" pro nejvyšší rychlost.

i ***POZNÁMKA***

Provoz pistole při vysokých rychlostech může u některých těsnicích materiálů poškodit dávkovací tubu nebo balení. Nejlepších výsledků dosáhnete postupným zvyšováním rychlosti.

Ochrana proti odkapávání

Motor je vybaven systémem automatického zatahování, který zabraňuje úniku těsnicí hmoty během vypnutí. Po uvolnění spouštěcího spínače (3) se pístnice okamžitě posune o kousek zpět, čímž se uvolní tlak na píst, aby se zabránilo odkapávání.

i ***POZNÁMKA***

Tato funkce proti odkapávání se aktivuje po posunutí pístu dopředu alespoň o 3 mm.

Použití těsnicí pistole

- Připravte povrch, který má být utěsněn, odstraněním prachu, nečistot nebo zbytků starého těsnicího materiálu. Ujistěte se, že místo, které chcete utěsnit, je čisté a suché.
- Nastavte rychlost tmelící pistole podle potřeby aplikace.
- Odjistěte spouštěcí spínač.
- Držte pistoli v mírném úhlu.
- Stiskněte spouštěcí spínač, aby se tmel vytlačil z trysky.

i ***POZNÁMKA***

Pokud je vrstva tmelu příliš úzká, upravte trysku tak, aby byl otvor větší. Je však lepší nanést tenkou vrstvičku tmelu a v případě potřeby přidat trochu víc, než nanést příliš mnoho a snažit se přebytečnou vrstvu odstranit.

- Opatrně pohybujte těsnicí pistolí rovnoměrným tempem podél vyplňované mezery a stále mačkejte spouštěcí spínač. Ujistěte se, že těsnicí materiál je v plném kontaktu s oběma aplikačními plochami.
- Jakmile je těsnicí tuba prázdná, pístnice se stáhne o 2 mm z nejpřednější polohy a poté se nástroj automaticky vypne. Vytáhněte tažnou rukojeť zpět a podle potřeby vyměňte těsnicí tubu.
- Po dokončení uvolněte spouštěcí spínač.

- Přebytečný tmel očistěte vlhkým ručníkem nebo hadrem.

Údržba a skladování

⚠ ***VAROVÁNÍ!***

Před prováděním jakýchkoli prací na nářadí nejprve vyjměte akumulátor.

Čištění

- Elektrické nářadí a mřížku před větracími otvory pravidelně čistěte. Četnost čištění závisí na materiálu a délce používání.
- Vnitřek pouzdra a motor pravidelně ofukujte suchým stlačeným vzduchem.
- Při čištění materiálu z trysky, pístnice, pístů a držáků postupujte podle pokynů k tmelícímu materiálu.

Opravy

i ***POZNÁMKA***

Opravy smí provádět pouze autorizované servisní středisko.

i ***POZNÁMKA***

Během záruční doby nepovolujte šrouby na krytu.
Nedodržení tohoto pokynu bude mít za následek zánik záruky výrobce.

Náhradní díly a příslušenství

Další příslušenství, zejména nářadí a leštící pomůcky, naleznete v katalozích výrobce.

Schematické výkresy a seznamy náhradních dílů naleznete na naší domovské stránce:

www.flex-tools.com

Pokyny jsou k dispozici také na

www.flex-tools.com.

Informace o likvidaci

⚠ ***VAROVÁNÍ!***

Nepotřebné elektrické nářadí učiňte nepoužitelným:

– *vyjmutím akumulátoru v případě akumulátorového elektrického nářadí.*

Pouze země EU
Elektrické nářadí nelikvidujte v rámci domovního odpadu!

V souladu s evropskou směrnicí 2012/19/EU o odpadních elektrických a elektronických zařízeních a provedení do vnitrostátních právních předpisů musí být elektrické nářadí shromažďováno odděleně a recyklováno způsobem šetrným k životnímu prostředí.

Recyklace surovin místo likvidace odpadu.

Zařízení, příslušenství a obaly by měly být recyklovány způsobem šetrným k životnímu prostředí. Plastové díly jsou určeny pro recyklaci podle druhu materiálu.

⚠ ***VAROVÁNÍ!***

Akumulátory nevhazujte do domovního odpadu, ohně ani vody. Použité akumulátory neotvírejte.

Pouze v zemích EU:
V souladu se směrnicí 2006/66/ES musí být vadné nebo použité akumulátory recyklovány.

i ***POZNÁMKA***

Informujte se u vašeho prodejce o možnostech likvidace!

CE-Prohlášení o shodě

Prohlašujeme na naši vlastní odpovědnost, že výrobek popsaný v části „Technické specifikace“ splňuje následující normy nebo normativní dokumenty:
EN 62841-1 v souladu s nařízeními směrnic 2014/30/EU, 2006/42/EC, 2011/65/EU.
Za technické dokumenty zodpovídá: FLEX-Elektrowerkzeuge GmbH, R & D
Bahnhofstrasse 15, D-71711 Steinheim/Murr

i.V.

Peter LameliKlaus	Peter Weinper
Technický ředitel	Vedoucí oddělení kvality (QD)

1.09.2024; FLEX-Elektrowerkzeuge GmbH
Bahnhofstrasse 15, D-71711 Steinheim/Murr

Vyloučení odpovědnosti

Výrobce a jeho zástupce neodpovídají za škody a ušlý zisk v důsledku přerušení podnikání způsobeného výrobkem nebo nepoužitelným výrobkem.
Výrobce a jeho zástupce neručí za škody, které byly způsobeny nesprávným použitím výrobku nebo použitím výrobku s výrobky jiných výrobců.

Symboly použité v tomto návode

⚠ ***VAROVANIE!***
Označuje hroziace nebezpečenstvo. Nedodržanie tohto varovania môže mať za následok smrť alebo mimoriadne ťažké zranenia.

⚠ ***UPOZORNENIE!***
Označuje možnú nebezpečnú situáciu. Nerešpektovanie tohto varovania môže viesť k ľahkému zraneniu alebo poškodeniu majetku.

i ***POZNÁMKA***
Označuje aplikačné rady a dôležité informácie.

Symboly na elektrickom náradí



Pred zapnutím elektrického náradia si prečítajte návod na obsluhu!



Informácie o likvidácii starého zariadenia (pozri strana 128)

Pre vašu bezpečnosť

⚠ ***VAROVANIE!***
Pred použitím elektrického náradia si prečítajte a dodržiavajte:
- *tento návod na obsluhu,*
- *„Všeobecné bezpečnostné pokyny" o zaobchádzaní s elektrickým náradím v priloženej príručke (leták č.: 315.915),*
- *aktuálne platné miestne pravidlá a predpisy na prevenciu nehôd.*

Toto elektrické náradie je najmodernejšie zariadenie a bolo skonštruované v súlade s uznávanými bezpečnostnými predpismi. Pri použití však môže dôjsť k ohrozeniu života a končatín používateľa alebo ďalších osôb, alebo môže dôjsť k poškodeniu elektrického náradia či iného majetku.
Akumulátorová tesniaca pištoľ sa môže používať len
- *v súlade s určením,*
- *v bezchybnom prevádzkovom stave.*

Poruchy, ktoré ohrozujú bezpečnosť, sa musia okamžite odstrániť.

Zamýšľané použitie

Táto akumulátorová tesniaca pištoľ je určená na
- komerčné použitie,
- utesnenie medzier a trhlín.

Bezpečnostné pokyny pre tesniacu pištoľ

⚠ ***VAROVANIE!***
Prečítajte si všetky bezpečnostné výstrahy, pokyny, ilustrácie a technické údaje dodané s týmto elektrickým náradím. *Nedodržanie nižšie uvedených pokynov môže mať za následok úraz elektrickým prúdom, požiar a/alebo vážne zranenie.*

Všetky varovania a pokyny si ponechajte pre prípadnú potrebu v budúcnosti.

- **Nepribližujte sa rukami k piestu a piestnici tesniacej pištole.** Prsty môžu byť stlačené medzi držiakom tuby a piestom.
- **Pri práci s tesniacou pištoľou nad hlavou nemajte piestnicu v dráhe očí alebo hlavy.** Ak sa náhodne stlačí tlačidlo uvoľnenia piestnice, piestnica sa môže posunúť späť v smere pohybu používateľa. Pri používaní tesniacej pištole vždy používajte ochranu očí.
- **Vždy pracujte v dobre vetranom priestore a v prípade potreby používajte vhodnú ochranu dýchacích ciest.** Výpary z niektorých tmelov a lepidiel môžu byť škodlivé.
- Ak sa nástroj nepoužíva, uzamknite spúšťací spínač vo vypnutej polohe, aby ste zabránili neúmyselnému uvoľneniu materiálu.

Hluk a vibrácie

Hodnoty hluku a vibrácií boli stanovené v súlade s normou EN 62841-1. Vyhodnotená hladina hluku elektrického náradia je zvyčajne:
- Hladina akustického tlaku L_{pA}: 70.9 dB(A)
- Hladina akustického výkonu L_{WA}: 78.9 dB(A)
- Neurčitosť: K = 3 dB

Celková hodnota vibrácií:
- Emisná hodnota a_h: < 2.5 m/s^2
- Neurčitosť: K = 1.5 m/s^2

⚠ ***UPOZORNENIE!***
Uvedené merania sa vzťahujú na nové elektrické náradie. Denné používanie spôsobuje zmenu hodnôt hluku a vibrácií.

POZNÁMKA

Úroveň vibrácií uvedená v tomto informačnom liste bola meraná v súlade s metódou merania štandardizovanou v EN 62841-1 a môže byť použitá na porovnanie jedného náradia s druhým.

Deklarované celkové hodnoty vibrácií a deklarované hodnoty emisií hluku boli namerané v súlade so štandardnou skúšobnou metódou a môžu sa použiť na porovnanie jedného nástroja s iným;
Ak sa však náradie používa na rôzne aplikácie, s iným rezacím príslušenstvom alebo je zle udržiavaný, úroveň emisií vibrácií sa môže líšiť.
To môže výrazne zvýšiť hladinu expozície počas celého pracovného obdobia.
Deklarovaná celková hodnota (hodnoty) vibrácií a deklarovaná hodnota (hodnoty) emisie hluku sa môžu použiť aj pri predbežnom hodnotení vystavenia.
To môže výrazne znížiť hladinu expozície počas celého pracovného obdobia.
Identifikujte ďalšie bezpečnostné opatrenia na ochranu obsluhy pred účinkami vibrácií, napríklad: údržba náradia a rezného príslušenstva, udržiavanie teplých rúk, organizácia pracovných postupov.

VAROVANIE!

– *Emisie vibrácií a hluku počas skutočného používania elektrického náradia sa môžu líšiť od deklarovaných hodnôt v závislosti od spôsobu použitia náradia, najmä od toho, aký druh obrobku sa spracováva; a*
– *z potreby určiť bezpečnostné opatrenia na ochranu obsluhy, ktoré sú založené na odhade expozície v skutočných podmienkach používania (berúc do úvahy všetky časti pracovného cyklu, ako napríklad časy, keď je náradie vypnuté a keď beží naprázdno, okrem času spustenia).*

UPOZORNENIE!

Používajte ochranu sluchu pri akustickom tlaku nad 85 dB(A).

Technické údaje

Náradie		CG 310 18 / CG 310/600 18	
Typ		Tesniaca pištoľ	
Menovité napätie	V	18	
Tlaková sila	/min	3000N	
Rýchlosť	mm/s	0,5 - 14	
Hmotnosť podľa „postupu EPTA 01/2003“	kg	2,1	
Batéria	18V	AP 18,0/2,5 AP 18,0/5,0 AP 18,0/8,0	
Hmotnosť batérie	Kg	AP 18,0/2,5 AP 18,0/5,0 AP 18,0/8,0	0,4 0,7 1,1
Pracovná teplota	-10 – 40°C		
Skladovacia teplota	-40 – 70°C		
Teplota nabíjania	4 – 40°C		
Nabíjačka	CA 12/18, CA 18.0-LD, CA 10.8/18.0		

Prehľad (obr. A)

Číslovanie dielov výrobku sa vzťahuje na ilustráciu prístroja na stránke s nákresom.

1. **Montážna objímka**
2. **Zaisťovacie tlačidlo spúšte**
3. **Spúšťací spínač s nastavením rýchlosti**
4. **LED svetlo**
5. **Ovládanie rýchlosti**
6. **Tlačidlo uvoľnenia piestnice**
7. **Upevnenie remienka**
8. **374 mm piestnica**
9. **498 mm piestnica** (CG 310/600 18)
10. **Šesťhranný kľúč**

11. **Skrutka**
12. **Ťahacia rukoväť**
13. **51 mm piest na voľne uložený tesniaci materiál** (CG 310/600 18)
14. **51 mm piest** (CG 310/600 18)
15. **40 mm piest**
16. **Tryska** (CG 310/600 18)
17. **Viečko trysky** (CG 310/600 18)
18. **600 ml hliníková rúrka** (CG 310/600 18)
19. **310 ml držiak tuby**
20. ***.400 ml hliníková rúrka**

*****Vyobrazené alebo opísané príslušenstvo nie je štandardne súčasťou výrobku. Kompletný výber príslušenstva nájdete v našom sortimente príslušenstva.

Montáž

⚠ ***VAROVANIE!***
Pred akýmikoľvek prácami na elektrickom náradí vyberte akumulátor.

Pred zapnutím elektrického náradia

Vybaľte akumulátorovú tesniacu pištoľ a skontrolujte, či nechýbajú alebo nie sú poškodené žiadne časti.

Vloženie/výmena akumulátora

- Nabitý akumulátor zatlačte do náradia, kým nezacvakne na svoje miesto (pozri obr. B).
- Na vybratie stlačte uvoľňovacie tlačidlo a vytiahnite akumulátor (pozri obr. C).

⚠ ***UPOZORNENIE!***
Keď náradie nepoužívate, chráňte kontakty batérie. Uvoľnené kovové časti môžu skratovať kontakty; nebezpečenstvo výbuchu a požiaru!

Odnímateľná spona na opasok (pozri obrázok D)

- Vyberte akumulátor z nástroja.
- Zarovnajte otvor spony na opasok (nie je súčasťou dodávky) so závitovým otvorom na základni nástroja.
- Vložte upevňovaciu skrutku (nie je súčasťou balenia) a pevne ju dotiahnite skrutkovačom (nie je súčasťou balenia).

Upevnenie remienka (pozri obr. E)

Upevnenie remienka (7) je určené na pripevnenie remienka na zápästie (nie je súčasťou dodávky), aby sa znížila pravdepodobnosť pádu náradia. Pri prenášaní nástroja si omotajte remienok okolo ruky.

Inštalácia a demontáž piestnice a ťahacej rukoväte

Piestnica (pozri obrázok F1)

- Stlačte uvoľňovacie tlačidlo piestnice (6) a vložte piestnicu (8 alebo 9) z prednej časti nástroja, zuby na piestnici musia smerovať nadol, pretlačte ju cez nástroj.
- Ak chcete piestnicu vybrať, stlačte uvoľňovacie tlačidlo piestnice (6), potiahnite piestnicu smerom k prednej časti nástroja a vyberte ju.
- Súčasťou balenia sú dva typy piestnic. Použite vhodnú piestnicu podľa typu držiaka tuby alebo tuby.

Typ	Vhodný držiak na použitie
374 mm piestnica	310 ml držiak tuby 400 ml hliníková rúrka
498 mm piestnica	600 ml hliníková rúrka

Pripevnenie ťahacej rukoväte (pozri obrázok F2)

- Ak chcete upevniť rukoväť (12), vložte zadný koniec piestnice do rukoväte a potom vložte skrutku (11). Skrutku (11) pevne utiahnite pomocou priloženého šesťhranného kľúča (10).
- Ak chcete odstrániť rukoväť, použite šesťhranný kľúč (10) na uvoľnenie skrutky (11), ktorá pripevňuje rukoväť k piestnici, odstráňte rukoväť a skrutku.

⚠ ***VAROVANIE!***
Uistite sa, že je rukoväť správne pripevnená k nástroju pomocou skrutky. *Nepoužívajte poškodenú rukoväť a skrutky. Pred použitím vždy skontrolujte nástroj, či nie je poškodený, prasknutý alebo deformovaný, a uistite sa, že sú skrutky dotiahnuté.*

Inštalácia a demontáž piestu (pozri obrázok G)

- Ak chcete piest nasadiť, naskrutkujte ho na prednú časť piestnice v smere hodinových ručičiek.
- Ak chcete piest vybrať, odskrutkujte ho z piestnice proti smeru hodinových ručičiek.
- Existujú tri typy piestov, ktoré sú vhodné pre rôzne tuby alebo držiaky.

i ***POZNÁMKA***

Vyberte vhodný piest podľa typu nádoby s tesniacim materiálom. Nesprávny piest môže spôsobiť netesnosť alebo zlomenie nástroja.

Typ	Vhodný držiak na použitie
40 mm piest	310 ml držiak tuby
51 mm piest	400 ml hliníková rúrka 600 ml hliníková rúrka (pre salámové balenie)
51 mm piest pre voľne uložený tesniaci materiál	400 ml hliníková rúrka 600 ml hliníková rúrka (na tesniaci materiál)

Inštalácia a demontáž držiaka alebo túb (pozri obrázok H1-H2)

- Ak chcete nainštalovať držiak, zarovnajte vyvýšené rebrovanie (H-1) na držiaku tuby (19) alebo tuby (18 alebo 20) s drážkami (H-2) v montážnej objímke (1), a potom vložte držiak alebo tubu do objímky.
- Držte držiak tuby alebo tubu jednou rukou a objímku tuby (1) druhou rukou. Otočte držiak tuby alebo tubu v smere hodinových ručičiek, aby ste zapojili vyvýšené rebrovanie do drážok a zaistili držiak tuby alebo tubu.
- Držiak tuby alebo tubu možno otáčať o 360° pre použitie v rôznych uhloch. Otočením montážnej objímky nastavte držiak tuby do vhodného uhla.
- Ak chcete odstrániť držiak alebo trubicu, pridržte držiak alebo tubu s jednou rukou a objímku s druhou rukou. Otočte držiak tuby alebo tubu proti smeru hodinových ručičiek pre odstránenie.

⚠ ***VAROVANIE!***

Vždy používajte vhodnú piestnicu a piest podľa typu držiaka.

Vloženie tesniaceho materiálu

⚠ ***VAROVANIE!***

Udržujte piestnicu, držiak tuby alebo tubu čisté od všetkého tesniaceho materiálu.

Zatiahnutie piestnice, ktorá je pokrytá zaschnutým tesniacim materiálom, môže poškodiť vnútorné časti nástroja a spôsobiť nesprávne nastavenie tuby.

Tesniaca tuba (pozri obrázok I1-I2)

- Vyberte akumulátor.
- Skontrolujte, či je správne nainštalovaná piestnica, 40 mm piest (15) a držiak tuby (19).
- Zaistite spúšťací spínač (3).
- Odrežte špičku tesniacej tuby (I-1) pod uhlom 45°.

i ***POZNÁMKA***

Malé otvory si vyžadujú väčšiu silu na vytlačenie tesniaceho materiálu.

- Vnútorné upchatie tesniacej tuby (nie je súčasťou dodávky) (I-1) alebo lepiaceho materiálu odstráňte pomocou prepichovača (I-2), ktorý sa nachádza na spodnej strane držiaka tuby.
- Stlačte tlačidlo uvoľnenia piestnice (6) a potiahnite piestnicu späť, aby sa tesniaca tuba zmestila do držiaka tuby (19).
- Vložte plochý koniec tesniacej tuby (I-1) do držiaka tuby (19) a potom sklopte trysku. Uistite sa, že je tuba na oboch koncoch dobre usadená.
- Otočte držiak tuby do požadovaného uhla.
- Ak chcete odstrániť tesniacu tubu, zaistite spúšťací spínač (3). Stlačte tlačidlo uvoľnenia piestnice (6) a potiahnite piestnicu späť. Zdvihnite tubu a vyberte ju.

i ***POZNÁMKA***

Ak nie je nainštalovaná tesniaca tuba a piestnica je zatlačená do prednej polohy, stlačením spúšťacieho spínača sa náradie nespustí.

Salámové balenie (pozri obrázok I3-I4)

- Vyberte akumulátor.
- Odstráňte viečko trysky (17) a trysku (16).
- Uistite sa, že je správne nainštalovaná piestnica, 51 mm piest (14) a hliníková rúrka.
- Stlačte tlačidlo uvoľnenia piestnice (6) a potiahnite piestnicu späť, aby sa salámové balenie (nie je súčasťou dodávky) zmestilo do držiaka.
- Vložte salámové balenie do rúrky a rozrežte plášť (najbližší koniec k tryske).
- Nasaďte trysku (16) s koncovkou trysky smerujúcou od nástroja, naskrutkujte viečko trysky (17) späť na tubu.
- Upravte špičku trysky na vhodnú aplikáciu.
- Tlačte piestnicu dopredu, kým sa piest nedostane k salámovému baleniu.

POZNÁMKA

Tesniaci materiál ponechaný v hliníkovej rúrke môže zaschnúť, ak sa nechá bez dozoru. Pri používaní tesniaceho materiálu postupujte podľa odporúčaní výrobcu tesniaceho materiálu.

Voľne uložený tesniaci materiál (pozri obrázok I5)

- Vyberte akumulátor.
- Odskrutkujte a odstráňte viečko trysky (17) a trysku (16).
- Uistite sa, že je správne nainštalovaná piestnica, 51 mm piest pre voľne uložený tesniaci materiál (13) a hliníková rúrka.
- Stlačte tlačidlo uvoľnenia piestnice (6) a posuňte piestnicu dopredu.
- Hliníkovú rúrku vložte do nádoby, v ktorej sa nachádza voľne uložený tesniaci materiál (nie je súčasťou dodávky). Počas stláčania tlačidla na uvoľnenie piestnice (6) potiahnite piestnicu späť, aby ste nasali voľne uložený tesniaci materiál.
- Z vonkajšej strany rúrky utrite voľne uložený tesniaci materiál.
- Nasaďte trysku (16) s koncovkou trysky smerujúcou od nástroja, naskrutkujte viečko trysky (17) späť na tubu.

Spúšťací spínač s nastavením rýchlosti (pozri obr. J)

- Ak chcete zaistiť spúšťací spínač (3), stlačte zaisťovacie tlačidlo spúšte (2) dole. Náradie nebude fungovať, ak je tlačidlo v zaistenej polohe.
- Ak chcete odistiť spúšťací spínač (3), zatlačte zaisťovacie tlačidlo spúšte (2) nahor.
- Ak chcete náradie zapnúť, stlačte spúšťací spínač s nastavením rýchlosti.

Spúšťací spínač s nastavením rýchlosti poskytuje vyššiu rýchlosť so zvýšeným prítlakom na spínač a nižšiu rýchlosť so zníženým prítlakom na spínač.

- Ak ho chcete vypnúť, uvoľnite spúšťací spínač s nastavením rýchlosti.

POZNÁMKA

Tlak spúšťania, zvolená rýchlosť, typ materiálu, teplota a priemer trysky ovplyvňujú priepustnosť.

LED svetlo (pozri obrázok K)

LED svetlo (4) sa rozsvieti, keď je stlačený spúšťací spínač (3). Tým sa zabezpečí dodatočné osvetlenie povrchu, ktorý sa má utesniť.
LED svetlo zhasne približne do 10 sekúnd po uvoľnení spúšťacieho spínača.

Ovládanie rýchlosti (pozri obrázok L)

Otočte ovládač (5) do polohy medzi „1" pre najnižšiu rýchlosť a „6" pre najvyššiu rýchlosť.

POZNÁMKA

Prevádzka pištole pri vysokých rýchlostiach môže poškodiť dávkovaciu rúrku alebo balenie niektorých tesniacich materiálov. Najlepšie výsledky dosiahnete postupným zvyšovaním nastavenia rýchlosti.

Ochrana proti odkvapkávaniu

Motor je navrhnutý so systémom automatického zasúvania, ktorý zabraňuje úniku tesniaceho materiálu počas vypnutia. Pri uvoľnení spúšťacieho spínača (3) sa piestnica okamžite trochu posunie späť a uvoľní tlak na piest, aby sa zabránilo odkvapkávaniu.

POZNÁMKA

Táto funkcia proti odkvapkávaniu sa aktivuje, keď sa piest posunie dopredu aspoň o 3 mm.

Použitie tesniacej pištole

- Pripravte povrch na tmelenie odstránením prachu, nečistôt alebo zvyškov starého tmelu. Uistite sa, že miesto, ktoré chcete utesniť, je čisté a suché.
- Nastavte rýchlosť tesniacej pištole tak, aby zodpovedala vašim potrebám.
- Odistite spúšťací spínač.
- Pištoľ držte pod miernym uhlom.
- Stlačte spúšťací spínač, aby ste umožnili vytlačenie tesniaceho materiálu z trysky.

POZNÁMKA

Ak je vrstva tmelu príliš úzka, upravte trysku tak, aby bol otvor väčší. Je však lepšie naniesť tenkú vrstvu tmelu a v prípade potreby pridať trochu viac, ako naniesť príliš veľa a pokúsiť sa odstrániť prebytok.

- Opatrne pohybujte tesniacou pištoľou rovnomerným tempom pozdĺž vyplňovanej medzery, pričom naďalej stláčajte spúšťací spínač. Uistite sa, že tesniaci materiál je v úplnom kontakte s oboma aplikačnými plochami.
- Akonáhle je tesniaca rúrka prázdna, piestnica sa stiahne o 2 mm z krajnej prednej polohy a potom sa nástroj automaticky vypne. Vytiahnite ťahaciu rukoväť späť a v prípade potreby vymeňte tubu.
- Po dokončení uvoľnite spúšťací spínač.
- Prebytočný tmel očistite vlhkou utierkou alebo handrou.

Údržba a starostlivosť

VAROVANIE!

Pred akýmikoľvek prácami na elektrickom náradí vyberte akumulátor.

Čistenie

- Pravidelne čistite elektrické náradie a mriežku na vetracích otvoroch. Frekvencia čistenia závisí od materiálu a doby používania.
- Vnútro skrine a motor pravidelne prefukujte suchým stlačeným vzduchom.
- Pri čistení materiálu z trysky, piestnice, piestov a držiakov postupujte podľa pokynov na čistenie tesniaceho materiálu.

Opravy

POZNÁMKA

Opravy môže vykonávať len autorizované zákaznícke servisné stredisko.

POZNÁMKA

Počas záručnej doby neuvoľňujte skrutky na kryte.

V prípade nedodržania sa záručný záväzok výrobcu považuje za neplatný.

Náhradné diely a príslušenstvo

Ďalšie príslušenstvo, najmä náradia a leštiace pomôcky nájdete v katalógoch výrobcu.

Výkresovú dokumentáciu a zoznamy náhradných dielov nájdete na našej domovskej stránke:
www.flex-tools.com

Pokyny sú k dispozícii aj na
www.flex-tools.com.

Informácie o likvidácii

VAROVANIE!

Znefunkčnite nepotrebné elektrické náradie:
– *odstránením akumulátora z elektrického náradia.*

Len pre krajiny EÚ
Elektrické náradie nevyhadzujte do domového odpadu!
V súlade s európskou smernicou 2012/19/EÚ o odpade z elektrických a elektronických zariadení a transpozícii do vnútroštátneho práva musia byť použité elektrické náradia zbierané oddelene a recyklované spôsobom šetrným k životnému prostrediu.

Recyklácia surovín namiesto likvidácie odpadu.

Zariadenie, príslušenstvo a obaly sa musia recyklovať spôsobom šetrným k životnému prostrediu. Plastové diely sú určené na recykláciu podľa druhu materiálu.

VAROVANIE!

Nevyhadzujte akumulátor do domového odpadu, ohňa alebo vody. Neotvárajte použité akumulátory.

Len pre krajiny EÚ:
V súlade so smernicou 2006/66/ES musia byť chybné alebo použité akumulátory recyklované.

POZNÁMKA

O možnostiach likvidácie sa informujte u vášho predajcu!

CE-Vyhlásenie o zhode

Na vlastnú zodpovednosť vyhlasujeme, že výrobok popísaný v časti „Technické špecifikácie" zodpovedá nasledujúcim normám alebo normatívnym dokumentom: EN 62841-1 v súlade s nariadeniami smerníc 2014/30/EÚ, 2006/42/ES, 2011/65/EÚ.
Zodpovedný za technické dokumenty:
FLEX-Elektrowerkzeuge GmbH, R & D
Bahnhofstrasse 15, D-71711 Steinheim/Murr

i.V.

Peter Lameli
Technický riaditeľ

Klaus Peter Weinper
Vedúci oddelenia kvality (QD)

1.09.2024; FLEX-Elektrowerkzeuge GmbH
Bahnhofstrasse 15, D-71711 Steinheim/Murr

Vylúčenie zodpovednosti

Výrobca a jeho zástupca nie sú zodpovední za škody a ušlý zisk v dôsledku prerušenia podnikania spôsobeného výrobkom alebo nepoužiteľným výrobkom.
Výrobca a jeho zástupca nezodpovedajú za škody, ktoré vznikli nesprávnym použitím elektrického nástroja alebo použitím elektrického nástroja s výrobkami od iných výrobcov.

Simboli koji se koriste u ovom priručniku

⚠ ***UPOZORENJE!***
Označava neposrednu prijeteću opasnost. Zanemarivanje ovog upozorenja može rezultirati smrću ili iznimno teškim ozljedama.

⚠ ***OPREZ!***
Označava moguću opasnu situaciju. Zanemarivanje ovog upozorenja može rezultirati lakšim ozljedama ili materijalnom štetom.

i ***NAPOMENA***
Označava savjete za primjenu i važne informacije.

Simboli na električnom alatu



Prije uključivanja električnog alata, pročitajte priručnik za uporabu!



Informacije o zbrinjavanju starog stroja (pogledajte str. 135)

Za vašu sigurnost

⚠ ***UPOZORENJE!***
Prije uporabe električnog alata pročitajte i pratite sljedeće:
- *ove upute za rukovanje,*
- *"Opće upute o sigurnosti" za rukovanje električnim alatima u priloženoj brošuri (letak br.: 315.915),*
- *pravila i propise za sprječavanje nesreća koji važe na mjestu primjene.*

Ovaj električni alat izrađen je prema najnovijem stanju tehnike i priznatim sigurnosno-tehničkim propisima.
Ipak, ovaj električni alat može za vrijeme upotrebe predstavljati opasnosti za tijelo i život korisnika ili drugih osoba, odnosno može doći do oštećenja električnog alata ili drugih materijalnih šteta.
Akumulatorski pištolj za brtvljenje smije se koristiti samo
- *za predviđenu namjenu,*
- *i ako je u besprijekornom radnom stanju.*

Greške koje ugrožavaju sigurnost moraju se odmah otkloniti.

Namjena

Ovaj akumulatorski pištolj za brtvljenje namijenjen je
- za komercijalnu upotrebu,
- za zatvaranje dilatacija i pukotina.

Upute u vezi sigurnosti pištolja za brtvljenje

⚠ ***UPOZORENJE!***
Pročitajte sva upozorenja u vezi sigurnosti, sve upute, ilustracije i specifikacije isporučene s ovim električnim alatom.
Zanemarivanje svih uputa navedenih u nastavku može rezultirati električnim udarom, požarom i/ili teškim ozljedama.
Sačuvajte sva upozorenja i sve upute za buduće potrebe.
- **Držite ruke dalje od područja klipa i šipke klipa pištolja za brtvljenje.** Prsti se mogu prignječiti između držača cijevi i klipa.
- **Kada koristite pištolj za brtvljenje iznad glave, pazite da šipka klipa be bude na putanji prema vašim očima ili glavi.** Šipka klipa može skliznuti natrag prema korisniku ako se gumb za otpuštanje klipa slučajno pritisne. Obvezno nosite zaštitu za oči kada koristite pištolj za brtvljenje.
- **Radite u dobro prozračenom prostoru i nosite odgovarajuću zaštitu za disanje ako je potrebno.** Isparine iz nekih brtvila i ljepila mogu biti štetna.
- Fiksirajte okidač u ISKLJUČENOM položaju kada ga ne koristite kako biste izbjegli nehotično oslobađanje materijala.

Buka i vibracije

Vrijednosti buke i vibracija određene su u skladu s normom EN 62841-1. A-vrednovana razina buke električnog alata obično je:
- Razina zvučnog tlaka L_{pA}: 70.9 dB(A)
- Razina zvučne snage L_{WA}: 78.9 dB(A)
- Nesigurnost: K = 3 dB

Ukupna vrijednost vibracija:
- Vrijednost emisije a_h: < 2.5 m/s^2
- Nesigurnost: K = 1.5 m/s^2

⚠ ***OPREZ!***
Navedena mjerenja odnose se na nove električne alate. Svakodnevna uporaba uzrokuje promjenu vrijednosti buke i vibracija.

NAPOMENA

Razina emisije vibracija navedena u ovom letku s informacijama izmjerena je u skladu s metodom mjerenja standardiziranom u normi EN 62841-1 i može se upotrijebiti za usporedbu jednog alata s drugim.

Deklarirane ukupne vrijednosti vibracija i deklarirane vrijednosti emisije buke izmjerene su u skladu sa standardnom metodom ispitivanja i mogu se koristiti za usporedbu jednog alata s drugim;
Međutim, ako se alat upotrebljava za razne primjene, s različitim reznim priborom ili ako se loše održava, razine emisije vibracija mogu se razlikovati.
To može značajno povećati razinu izloženosti tijekom ukupnog razdoblja rada.
Deklarirane ukupne vrijednosti vibracija i deklarirane vrijednosti emisija buke također se mogu upotrijebiti u preliminarnoj procjeni izloženosti.
To može značajno smanjiti razinu izloženosti tijekom ukupnog razdoblja rada.
Utvrdite dodatne sigurnosne mjere za zaštitu rukovatelja od utjecaja vibracija, kao što su: održavanje alata i reznog pribora, držanje ruku toplim, organizacija načina rada.

UPOZORENJE!

– *emisije vibracija i buke tijekom stvarne uporabe električnog alata mogu se razlikovati od deklariranih vrijednosti ovisno o načinima na koje se alat koristi, posebno o vrsti izratka koji se obrađuje i*
– *o potrebi utvrđivanja mjera sigurnosti za zaštitu rukovatelja koje se temelje na procjeni izloženosti u stvarnim uvjetima uporabe (uzimajući u obzir sve dijelove radnog ciklusa, kao što je vrijeme kada je alat isključen i kada radi u stanju mirovanja uz vrijeme pokretanja).*

OPREZ!

Nosite zaštitu za uši pri zvučnom tlaku većem od 85 dB(A).

Tehnički podaci

Alat	CG 310 18 / CG 310/600 18
Vrsta	Pištolj za brtvljenje

Nazivni napon	V	18	
Potisna sila	o/min	3000N	
Brzina	mm/s	0,5 - 14	
Težina prema „EPTA postupku 01/2003"	kg	2,1	
Baterija	18V	AP 18,0/2,5 AP 18,0/5,0 AP 18,0/8,0	
Masa baterije	kg	AP 18,0/2,5 AP 18,0/5,0 AP 18,0/8,0	0,4 0,7 1,1
Radna temperatura	-10 – 40°C		
Temperatura skladištenja	-40 – 70°C		
Temperatura punjenja	4 – 40°C		
Punjač	CA 12/18, CA 18.0-LD, CA 10.8/18.0		

Pregled (slika A)

Brojčane oznake značajki proizvoda odnose se na ilustraciju uređaja na stranici s grafičkim prikazom.

1. **Ovratnik za montažu**
2. **Gumb za zaključavanje sklopke**
3. **Okidačka sklopka s regulacijom brzine**
4. **LED svjetlo**
5. **Regulator brzine**
6. **Gumb za oslobađanje šipke klipa**
7. **Pričvrsni element za traku**
8. **Šipka klipa veličine 374 mm**
9. **Šipka klipa veličine 498 mm** (CG 310 / 600 18)
10. **Imbus ključ**
11. **Vijak**
12. **Ručka za potezanje**

13. **Klip za materijal za skupno brtvljenje, 51 mm** (CG 310 / 600 18)
14. **Klip veličine 51mm** (CG 310 / 600 18)
15. **Klip veličine 40 mm**
16. **Mlaznica** (CG 310 / 600 18**)**
17. **Kapica mlaznice** (CG 310 / 600 18)
18. **Aluminijska cijev veličine 600ml** (CG 310 / 600 18)
19. **Držač uloška, 310 ml**
20*. **Aluminijska cijev veličine 400 ml**

*****Pribor koji je prikazan ili opisan nije uključen u standardni paket proizvoda. U našem asortimanu pribora možete pronaći njihov cjelokupni izbor.

Sastavljanje

⚠ ***UPOZORENJE!***
Uklonite bateriju prije svih radova na električnom alatu.

Prije uključivanja električnog alata

Raspakirajte akumulatorski pištolj za brtvljenje i provjerite ima li izgubljenih ili oštećenih dijelova.

Umetanje/zamjena baterije

- Pritisnite napunjenu bateriju u električni alat tako da čujno ulegne u svoje mjesto (vidjeti sliku B).
- Za uklanjanje baterije pritisnite gumb za oslobađanje baterije i izvucite bateriju (vidjeti sliku C).

⚠ ***OPREZ!***
Kada ne upotrebljavate uređaj, zaštitite kontakte baterije. Nepričvršćeni metalni dijelovi mogu prouzročiti kratak spoj kontakata; postoji opasnost od eksplozije i požara!

Skidljiva kopča za pojas (pogledajte sliku D)

- Izvadite baterijski modul iz alata.
- Poravnajte rupu kopče za pojas (nije isporučena) s rupom s navojem na kućištu alata.
- Umetnite vijak za pričvršćivanje (nije isporučen) i čvrsto ga stegnite odvijačem (nije isporučen).

Element za pričvršćenje trake (pogledajte sliku E)

Element za pričvršćenje trake (7) služi za pričvršćivanje trake za zapešće (nije u sadržaju isporuke) kako biste smanjili mogućnost ispuštanja alata. Omotajte remen oko ruke kada nosite alat.

Montirajte i uklonite šipku klipa i poteznu ručku

Šipka klipa (pogledajte sliku F1)

- Utisnite gumb za otpuštanje šipke klipa (6) i umetnite klip (8 ili 9) s prednje strane alata. Zupci na klipu moraju biti okrenuti prema dolje - gurnite ga kroz alat.
- Za uklanjanje šipke, utisnite gumb za otpuštanje šipke klipa (6), povucite šipku klipa prema prednjem dijelu alata i uklonite ju.
- Isporučene su dvije vrste šipki klipa. Koristite odgovarajuću šipku klipa ovisno o vrsti držača uloška ili cijevi.

Vrsta	Prikladan držač za upotrebu
Šipka klipa veličine 374 mm	Držač uloška veličine 310 ml Aluminijska cijev veličine 400 ml
Šipka klipa veličine 498 mm	Aluminijska cijev veličine 600 ml

Potezna ručka (pogledajte sliku F2)

- Postupak pričvršćivanja ručke (12): umetnite stražnji kraj klipa u ručku, a zatim stavite vijak (11) i čvrsto zategnite taj vijak (11) priloženim imbus ključem (10).
- Uklanjanje ručke izvršite imbus ključem (10) otpustite vijak (11) koji pričvršćuje ručku na šipku klipa pa uklonite ručku i vijak.

⚠ ***UPOZORENJE!***
Provjerite je li ručka pravilno pričvršćena na alat vijkom. *Nemojte koristiti oštećenu ručku i vijke. Prije upotrebe provjerite ima li oštećenja, pukotina ili izobličenja te provjerite jesu li vijci zategnuti.*

Montiranje i uklanjanje klipa (pogledajte sliku G)

- Klip pričvrstite uvrtanjem na prednji dio šipke klipa u smjeru kazaljke na satu.
- Klip uklonite odvrtanjem s šipke klipa u smjeru suprotnom od kazaljke na satu.
- Postoje tri vrste klipova, prikladne su za različite cijevi i držače.

i ***NAPOMENA***

Odaberite odgovarajući klip u skladu s vrstom spremnika materijala za brtvljenje. Neodgovarajući klip može uzrokovati curenje ili lom alata.

Vrsta	Prikladan držač za upotrebu
Klip veličine 40 mm	Držač uloška, 310 ml
Klip veličine 51 mm	Aluminijska cijev veličine 400 ml Aluminijska cijev veličine 600 ml (za pakiranje kobasica)
Klip za materijal za skupno brtvljenje, 51 mm	Aluminijska cijev veličine 400 ml Aluminijska cijev veličine 600 ml (za materijal za brtvljenje)

Montirajte i uklonite držač ili cijevi (pogledajte slike H1 - H2)

- Postupak postavljanja držača: poravnajte izdignuta rebra (H-1) na držaču uloška (19) ili cijevi (18 ili 20) s utorima (H-2) u montažnom ovratniku (1), a zatim umetnite držač ili cijev u ovratnik.
- Držite držač uloška ili cijev jednom rukom, a ovratnik uloška (1) drugom. Okrenite držač uloška ili cijev u smjeru kazaljke na satu kako se biste izdignuta rebra uglavila u utore i kako biste fiksirali držač uloška ili cijev.
- Držač uloška ili cijev može se okrenuti za 360° kako bi se koristio pod različitim kutovima. Okrenite montažni ovratnik kako biste prilagodili držač uloška do odgovarajućeg kuta.
- Postupak uklanjanja držača ili cijevi: držite držač uloška ili cijev jednom rukom, a ovratnik drugom. Okrenite držač uloška ili cijev u smjeru suprotnom od kazaljke na satu kako biste ga uklonili.

⚠ ***UPOZORENJE!***

Obvezno koristite odgovarajuću šipku i klip u skladu s vrstom držača.

Umetnite materijal za brtvljenje

⚠ ***UPOZORENJE!***

Na šipki klipa, držaču uloška i cijevi ne smije biti materijala za brtvljenje. *Uvlačenje šipke klipa koja je prekrivena osušenim materijalom za brtvljenje može oštetiti unutarnje dijelove alata i uzrokovati neusklađenost cijevi.*

Cijev za brtvljenje (pogledajte slike I1 - I2)

- Uklonite baterijski modul.
- Provjerite jesu li pravilno postavljeni odgovarajuća šipka klipa, klip veličine 40 mm (15) i držač uloška (19).
- Pritisnite okidačku sklopku (3).
- Odrežite vrh cijevi za brtvljenje (I-1) pod kutom od 45°.

i ***NAPOMENA***

Mali otvori zahtijevaju veću silu pri guranju materijala za brtvljenje.

- Probijte unutarnju brtvu cijevi za brtvljenje (nije isporučena) (I-1) ili ljepila pomoću šila (I-2) smještenog na donjoj strani držača uloška.
- Utisnite gumb za otpuštanje klipa (6) i povucite klip unatrag kako biste omogućili da cijev za brtvljenje stane unutar držača uloška (19).
- Stavite ravni kraj cijevi za brtvljenje (I-1) u držač uloška (19) i zatim spustite mlaznicu. Pazite da cijev bude dobro postavljena na oba kraja.
- Okrenite držač uloška do željenog kuta.
- Da biste uklonili cijev za brtvljenje potrebno je zaključati okidačku sklopku (3). Utisnite gumb za otpuštanje klipa (6) i povucite klip unatrag. Podignite cijev i uklonite ju.

i ***NAPOMENA***

Ako cijev za brtvljenje nije montirana, a šipka klipa je gurnuta u prednji položaj, pritiskom na okidačku sklopku alat se neće pokrenuti.

Pakiranje kobasica (pogledajte slike I3 - I4)

- Uklonite baterijski modul.
- Uklonite poklopac mlaznice (17) i mlaznicu (16).
- Provjerite jesu li pravilno postavljeni odgovarajuća šipka klipa, klip veličine 51 mm (14) i aluminijska cijev.
- Utisnite gumb za otpuštanje klipa (6) i povucite klip unatrag kako biste omogućili da se pakiranje kobasica (nije isporučen) uklopi u držač.
- Umetnite pakiranje kobasica u cijev i izrežite omot (kraj najbliži mlaznici).
- Umetnite mlaznicu (16) s vrhom okrenutim od alata pa uvrnite poklopac mlaznice (17) natrag na cijev.
- Odrežite vrh mlaznice za odgovarajuću primjenu.
- Gurnite klip naprijed tako da bude prislonjen uz pakiranje kobasica.

i ***NAPOMENA***

Ako materijal za brtvljenje ostane u aluminijskoj cijevi, može se osušiti ako se ostavi bez nadzora. Slijedite preporuke proizvođača materijala za brtvljenje prilikom njegova korištenja.

Materijal za skupno brtvljenje (pogledajte sliku I5)

- Uklonite baterijski modul.
- Odvrnite i uklonite poklopac mlaznice (17) i mlaznicu (16).
- Provjerite jesu li pravilno postavljeni odgovarajuća šipka klipa, klip za materijal za skupno brtvljenje veličine 51 mm (13) i aluminijska cijev.
- Utisnite gumb za otpuštanje klipa (6) i gurnite klip prema naprijed.
- Postavite aluminijsku cijev u spremnik u kojemu se nalazi materijal za skupno brtvljenje (nije isporučen). Dok pritišćete gumb za otpuštanje klipa (6), povucite klip unatrag kako biste usisali materijal za skupno brtvljenje.
- Obrišite većinu materijala za skupno brtvljenje s vanjske strane cijevi.
- Umetnite mlaznicu (16) s vrhom okrenutim od alata pa uvrnite poklopac mlaznice (17) natrag na cijev.

Okidačka sklopka s regulacijom brzine (pogledajte sl. J)

- Za zaključavanje okidačke sklopke (3) potrebno je pritisnuti gumb za zaključavanje sklopke (2) prema dolje. Alat neće raditi ako je gumbom u zaključanom položaju.
- Za otključavanje okidačke sklopke (3) potrebno je pritisnuti gumb za zaključavanje sklopke (2) prema gore.
- Za uključivanje alata pritisnite okidačku sklopku s regulacijom brzine.

Okidačka sklopka omogućuje veću brzinu uz jači pritisak na okidač i manju brzinu uz manji pritisak na okidač.

- Za isključivanje otpustite okidačku sklopku s regulacijom brzine.

i ***NAPOMENA***

Pritisak okidača, odabrana brzina, vrsta materijala, temperatura i promjer mlaznice utječu na protok.

LED svjetlo (pogledajte sliku K)

LED svjetlo (4) automatski će zasvijetliti kada je okidačka sklopka (3) utisnuta. To omogućuje dodatno osvjetljenje površine koja se brtvi. LED svjetlo M isključit će se za otprilike 10 sekundi nakon otpuštanja okidačke sklopke.

Regulatora brzine (pogledajte sliku L)

Okrenite regulator (5) u položaj između „1" (najmanja brzina) i „6" (najveća brzina).

i ***NAPOMENA***

Rad pištoljem pri velikim brzinama može oštetiti cijev za doziranje ili pakiranje nekih materijala za brtvljenje. Za najbolje rezultate potrebno je postupno povećavati postavke brzine.

Zaštita od kapanja

Motor je dizajniran s automatskim sustavom uvlačenja koji sprječava curenje materijala za brtvljenje tijekom isključivanja. Kada otpustite okidačku sklopku (3), šipka klipa odmah će se malo pomaknuti unatrag, oslobađajući pritisak na klip kako bi se spriječilo kapanje.

i ***NAPOMENA***

Funkcija zaštite od kapanja aktivirat će se nakon što se klip pomakne prema naprijed najmanje 3 mm.

Primjena pištolja za brtvljenje

- Pripremite površinu za brtvljenje uklanjanjem prašine, prljavštine ili ostataka starog materijala za brtvljenje. Pazite da područje koje treba zabrtviti bude čisto i suho.
- Postavite brzinu pištolja za brtvljenje prema vašim potrebama.
- Otključajte okidačku sklopku.
- Držite pištolj pod blagim kutom.
- Pritisnite okidačku sklopku kako biste omogućili istiskivanje materijala za brtvljenje iz mlaznice.

i ***NAPOMENA***

Ako je pruga brtvila preuska, ponovno izrežite mlaznicu kako biste osigurali veći otvor. Međutim, bolje je nanijeti tanak sloj brtvila i dodati još malo ako je potrebno nego nanijeti previše i pokušati ukloniti višak.

- Pažljivo pomičite pištolj za brtvljenje ravnomjernim tempom duž razmaka koji želite ispuniti i nastavite utiskivati okidačku sklopku. Pobrinite se da je materijal za brtvljenje u potpunom dodiru s obje površine.
- Čim se cijev za brtvljenje isprazni, klipa će se povući 2 mm od najisturenijeg položaja, a zatim će se alat automatski isključiti. Povucite ručku unatrag i zamijenite cijev za brtvljenje, ovisno o potrebi.
- Nakon završetka, otpustite okidačku sklopku.
- Viška brtvila očistite vlažnim ručnikom ili krpom.

Održavanje i njega

⚠ ***UPOZORENJE!***

Uklonite bateriju prije svih radova na električnom alatu.

Čišćenje

- Redovito čistite električni alat i rešetku ispred ventilacijskih otvora. Učestalost čišćenja ovisi o materijalu i trajanju uporabe.
- Unutrašnjost kućišta i motor redovito propušite suhim stlačenim zrakom.
- Slijedite upute za čišćenje materijala za brtvljenje s mlaznice, šipke klipa, klipova i držača.

Popravak

i ***NAPOMENA***

Popravke smije izvoditi samo ovlašteni servisni centar.

i ***NAPOMENA***

Tijekom jamstvenog razdoblja nemojte otpuštati vijke na kućištu.

Ako se nećete pridržavati ove upute, proizvođačeve obveze smatrat će se ništavnim.

Zamjenski dijelovi i dodatna oprema

Za ostali pribor, posebno za alate i pomagala za poliranje, pogledajte kataloge proizvođača.

Razvijene crteže i popise rezervnih dijelova možete pronaći na našoj internetskoj stranici: **www.flex-tools.com**

Upute mogu biti dostupne i na **www.flex-tools.com.**

Informacije o zbrinjavanju

⚠ ***UPOZORENJE!***

Električni alat koji se više ne može upotrebljavati učinite neupotrebljivim:

– *Električni alat na baterijsko napajanje uklanjanjem baterije.*



Samo zemlje EU-a

Električne alate nemojte odlagati s otpadom iz kućanstva!

U skladu s Europskom direktivom 2012/19/EU o otpadnoj električnoj i elektroničkoj opremi i prijenosu u nacionalni zakon, iskorištene električne alate potrebno je zasebno sakupljati i reciklirati na ekološki prihvatljiv način.



Povrat neobrađenog materijala umjesto odlaganja u otpad.

Uređaj, dodatnu opremu i ambalažu potrebno je reciklirati na ekološki prihvatljiv način. Plastični dijelovi identificirani su za recikliranje prema vrsti materijala.

⚠ ***UPOZORENJE!***

Baterije nemojte odlagati u otpad iz kućanstva, vatru ili vodu. Nemojte otvarati iskorištene baterije.

Samo za zemlje EU:

U skladu s Direktivom 2006/66/EZ neispravne ili iskorištene baterije potrebno je reciklirati.

NAPOMENA

Informacije o mogućnostima zbrinjavanja zatražite od svog dobavljača!

CE-Izjava o sukladnosti

S potpunom odgovornošću izjavljujemo da proizvod opisan u odjeljku „Tehnički podaci" ispunjava zahtjeve sljedećih standarda ili normativnih dokumenata:
EN 62841-1 u skladu s uredbama direktiva 2014/30/EU, 2006/42/EZ, 2011/65/EU.
Osoba odgovorna za tehničku dokumentaciju:
FLEX-Elektrowerkzeuge GmbH, R & D
Bahnhofstrasse 15, D-71711 Steinheim/Murr

i.V.

Peter Lameli
Tehnički direktor

Klaus Peter Weinper
Voditelj odjela za kontrolu kvalitete (QD)

1.09.2024; FLEX-Elektrowerkzeuge GmbH
Bahnhofstrasse 15, D-71711 Steinheim/Murr

Izuzeće od odgovornosti

Proizvođač i njegov zastupnik nisu odgovorni za štete i izgubljenu dobit uslijed prekida u poslovanju prouzročenog proizvodom ili neupotrebljivim proizvodom.
Proizvođač i njegov zastupnik nisu odgovorni za štetu prouzročenu nepravilnom uporabom proizvoda ili uporabom proizvoda s proizvodima drugih proizvođača.

Simboli, uporabljeni v teh navodilih

⚠ ***OPOZORILO!***
Označuje grozečo nevarnost. Neupoštevanje tega opozorila lahko privede do izgube življenja ali izjemno hudih telesnih poškodb.

⚠ ***POZOR!***
Označuje morebitno nevarnost. Neupoštevanje tega opozorila lahko privede do lažjih telesnih poškodb ali materialne škode.

⚠ ***OPOMBA***
Označuje nasvete pri uporabi in pomembne informacije.

Simboli na električnem orodju


Pred vklopom električnega orodja preberite priročnik za uporabo!


Informacije glede odstranjevanja stare naprave med odpadke (glejte stran 142)

Za vašo varnost

⚠ ***OPOZORILO!***
Preden pričnete uporabljati to električno orodje, preberite in upoštevajte naslednje:
- *navodila za uporabo,*
- *»Splošna varnostna navodila« glede upravljanja električnih orodij v priloženi knjižici (št. navodil: 315.915),*
- *trenutna veljavna pravila in predpise za preprečevanje nesreč na mestu uporabe.*

To najsodobnejše električno orodje smo izdelali v skladu z uveljavljenimi varnostnimi predpisi.
Kljub temu pri uporabi električnega orodja obstaja nevarnost izgube življenja ali okončine uporabnika in/ali tretje osebe oz. lahko pride do poškodb električnega orodja ali druge materialne škode.
Brezžična tesnilna pištola se lahko uporablja samo
- *za predvideno uporabo,*
- *in če je v brezhibnem delovnem stanju.*

Okvare, ki ogrožajo stopnjo varnosti, je treba nemudoma odpraviti.

Predvidena uporaba

Ta brezžična tesnilna pištola je predvidena
- za komercialno uporabo,
- za tesnjenje rež in razpok.

Varnostna navodila za tesnilno pištolo

⚠ ***OPOZORILO!***
Preberite vsa varnostna opozorila, navodila, slike in tehnične podatke, ki so priloženi temu električnemu orodju. *Zaradi neupoštevanja spodaj navedenih navodil lahko pride do električnega udara, požara in/ali hudih telesnih poškodb.*

Vsa opozorila in navodila shranite za kasnejšo uporabo.

- **Z rokami ne segajte v območje bata in batne palice tesnilne pištole.** Med držalom za tubo in batom si lahko zdrobite prste.
- **Kadar tesnilno pištolo uporabljate nad glavo, se z batno palico ne približujte očem ali glavi.** Če nehote pritisnete gumb za sprostitev batne palice, lahko batna palica zdrsne nazaj v smeri uporabnika. Pri uporabi tesnilne pištole vedno nosite zaščito za oči.
- **Vedno delajte v dobro prezračenem prostoru in po potrebi nosite ustrezno zaščito dihal.** Hlapi nekaterih tesnil in lepil so lahko strupeni.
- Ko izdelka ne uporabljate, zaklenite sprožilec v izklopljenem položaju, da se izognete nenamernemu sproščanju materiala.

Hrup in tresljaji

Vrednosti hrupa in tresljajev so bile določene v skladu s standardom EN 62841-1. A-ovrednotena raven hrupa za električno orodje običajno znaša:
- Raven zvočnega tlaka L_{pA}: 70.9 dB(A)
- Izmerjena raven zvočne moči L_{WA}: 78.9 dB(A)
- Negotovost: K = 3 dB(A)

Skupna vrednost vibracij:
- Vrednost emisij a_h: < 2.5 m/s^2
- Negotovost: K = 1.5 m/s^2

⚠ ***POZOR!***
Navedene meritve veljajo za nova električna orodja. Če orodje pogosto uporabljate, se lahko vrednosti hrupa in vibracij spremenijo.

OPOMBA

Raven oddanih vibracij, navedena na tem tehničnem listu, je bila izmerjena v skladu z metodo merjenja, standardizirano po standardu EN 62841-1, in jo je mogoče uporabiti za primerjavo različnih orodij.

Da sta bili deklarirana skupna vrednost vibracij in deklarirana vrednost emisij hrupa izmerjeni v skladu s standardno preskusno metodo in se lahko uporabljata za primerjavo enega orodja z drugim.
Toda če orodje uporabljate v druge namene, z drugačnimi nastavki za rezanje oz. je orodje slabo vzdrževano, se vrednost oddajanja vibracij lahko razlikuje.
To pa lahko znatno poveča raven izpostavljenosti v celotnem delovnem času.
Nazivno skupno vrednost tresljajev je mogoče uporabiti tudi za predhodno oceno izpostavljenosti.
To pa lahko znatno zmanjša raven izpostavljenosti v celotnem delovnem času.
Poskrbite za ustrezne dodatne varnostne ukrepe za zaščito operaterja pred učinki vibracij, kot so: poskrbite za primerno vzdrževanje orodja in nastavkov za rezanje, ogrejte si dlani, vzpostavite organizacijo vzorcev dela.

OPOZORILO!

– *Vibracije in emisije hrupa med dejansko uporabo električnega orodja se lahko razlikujejo od navedenih vrednosti odvisno od načinov, na katere se orodje uporablja, še posebej glede na to, kakšen obdelovalec se obdeluje; in*
– *glede na to, da je treba opredeliti varnostne ukrepe za zaščito upravljavca, ki temeljijo na oceni izpostavljenosti v dejanskih pogojih uporabe (ob upoštevanju vseh delov delovnega cikla, kot so časi, ko je orodje izklopljeno in ko teče v prostem teku, poleg časa sprožitve).*

POZOR!

Če je vrednost zvočnega tlaka višja od 85 dB(A), si nadenite zaščito za sluh.

Tehnični podatki

Orodje		CG 310 18 / CG 310/600 18	
Vrsta		Tesnilna pištola	
Nazivna napetost	V	18	
Potisna sila	/min	3000N	
Hitrost	mm/s	0,5 - 14	
Teža v skladu s “postopkom EPTA 01/2003”	kg	2,1	
Baterija	18V	AP 18,0/2,5 AP 18,0/5,0 AP 18,0/8,0	
Teža baterije	Kg	AP 18,0/2,5 AP 18,0/5,0 AP 18,0/8,0	0,4 0,7 1,1
Delovna temperatura	od –10 do 40 °C		
Temperatura za shranjevanje	od –40 do 70 °C		
Temperatura polnjenja	od 4–40 °C		
Polnilnik	CA 12/18, CA 18.0-LD, CA 10.8/18.0		

Pregled (slika A)

Oštevilčenje funkcij izdelka se nanaša na sliko naprave na strani s slikami.

1. **Objemka za pritrditev**
2. **Gumb za zaklepanje stikala**
3. **Stikalo za spremenljivo hitrost**
4. **Lučka LED**
5. **Vrtljivi regulator za nastavitev hitrosti**
6. **Gumb za sprostitev batne palice**
7. **Pritrditev traku**
8. **374-mm batna palica**
9. **498-mm batna palica** (CG 310/600 18)
10. **Imbus ključ**

11. **Vijak**
12. **Izvlečno držalo**
13. **51-mm ventil za tesnilni material v razsutem stanju** (CG 310/600 18)
14. **51-mm ventil** (CG 310/600 18)
15. **40-mm ventil**
16. **Nastavek** (CG 310/600 18)
17. **Pokrovček za nastavek** (CG 310/600 18)
18. **600-ml aluminijasta tuba** (CG 310/600 18)
19. **310-ml držalo za kartušo**
20. ***.400-ml aluminijasta tuba**

*****Prikazana ali opisana dodatna oprema standardno ni priložena izdelku. Celoten izbor dodatne opreme lahko najdete v naši ponudbi dodatne opreme.

Sestavljanje

⚠ ***OPOZORILO!***

Preden pričnete uporabljati električno orodje, odstranite baterijo.

Pred vklopom električnega orodja

Brezžično tesnilno pištolo vzemite iz embalaže in preverite, ali so priloženi vsi deli in ali je kateri od njih poškodovan.

Vstavljanje/zamenjava baterije

- Napolnjeno baterijo potisnite v električno orodje, dokler ne zaslišite, da se zaskoči (glejte sliko B).
- Če želite odstraniti baterijo, pritisnite gumb za sprostitev in baterijo izvlecite (glejte sliko C).

⚠ ***POZOR!***

Ko naprave ne uporabljate, zaščitite kontakte baterije. Zaradi zrahljanih kovinskih delov lahko pride do kratkega stika, nevarnosti eksplozije in požara!

Odstranljiva pasna sponka (glejte sliko D)

- Baterijski sklop odstranite iz orodja.
- Poravnajte luknjo pasne sponke (ni priložena) z navojno luknjo na podnožju orodja.
- Vstavite pritrdilni vijak (ni priložen) in ga tesno privijte z izvijačem (ni priložen).

Pritrditev traku (glejte sliko E)

Pritrdilni trak (7) je na voljo za pritrditev zapestnega paščka (ni priložen), da bi zmanjšali možnost, da vam orodje pade na tla. Trak si med prenašanjem orodja ovijte okoli zapestja.

Namestitev in odstranitev batne palice in izvlečnega držala

Batna palica (glej sliko F1)

- Pritisnite gumb za sprostitev potisne palice (6) in vstavite palico (8 ali 9) s sprednje strani orodja, zobci na palici morajo biti usmerjeni navzdol, potisnite jo skozi orodje.
- Za odstranitev palice pritisnite gumb za sprostitev batne palice (6), povlecite batno palico proti sprednji strani orodja in jo odstranite.
- Priloženi sta dve vrsti batnih palic. Uporabite ustrezno batno palico glede držalo za kartušo ali tip tube.

Vrsta	Primerno držalo za uporabo
374-mm batna palica	310-ml držalo za kartušo 400-ml aluminijasta tuba
498-mm batna palica	600-ml aluminijasta tuba

Povlecite držalo (glejte sliko F2)

- Za pritrditev držala (12) vstavite zadnji konec batne palice v držalo, nato pa vstavite vijak (11) in vijak (11) dobro privijte s priloženim imbus ključem (10).
- Za odstranitev držala z imbus ključem (10) odvijte vijak (11), s katerim je držalo pritrjeno na batno palico, odstranite držalo in vijak.

⚠ ***OPOZORILO!***

Prepričajte se, da je držalo pravilno pritrjeno na orodje z vijakom. *Ne uporabite poškodovanega držala in vijakov. Pred uporabo vedno preverite poškodbe, razpoke ali deformacije in se prepričajte, da je vijak zategnjen.*

Namestitev in odstranitev ventila (glejte sliko G)

- Ventil pritrdite tako, da ga privijete na sprednji del batne palice v smeri urinega kazalca.
- Ventil odstranite tako, da ga odvijete z batne palice v nasprotni smeri urinega kazalca.
- Na voljo so tri vrste ventilov, ki so primerni za različne tube ali držalo.

i ***OPOMBA***

Izberite ustrezen ventil glede na vrsto posode za tesnilni material. Zaradi napačnega ventila lahko pride do puščanja ali okvare orodja.

Vrsta	Primerno držalo za uporabo
40-mm ventil	310-ml držalo za kartušo
51-mm ventil	400-ml aluminijasta tuba 600-ml aluminijasta tuba (za pakiranje v foliji)
51-mm ventil za tesnilni material v razsutem stanju	400-ml aluminijasta tuba 600-ml aluminijasta tuba (za tesnilni material)

Namestite in odstranite držalo ali tube (glejte sliki H1–H2)

- Za namestitev držala poravnajte dvignjena rebra (H-1) na držalu za kartušo (19) ali tubi (18 ali 20) z utori (H-2) v objemki za pritrditev (1) in nato vstavite držalo ali tubo v objemko.
- Z eno roko držite držalo za kartušo ali tubo, z drugo pa objemko (1). Držalo za kartušo ali tubo zavrtite v smeri urinega kazalca, da se dvignjena rebra zataknejo v utore, držalo za kartušo ali tuba pa se tako zaskoči.
- Držalo za kartušo ali tubo lahko zavrtite za 360° in ga uporabljate pod različnimi koti. Zavrtite objemko za pritrditev, da ustrezno prilagodite kot držala za kartušo.
- Za odstranitev držala ali tube z eno roko držite držalo za kartušo ali tubo, z drugo pa objemko. Držalo za kartušo ali tubo odstranite tako, da ga oz. jo obrnete v nasprotni smeri urinega kazalca.

⚠ ***OPOZORILO!***

Vedno uporabite ustrezno batno palico in ventil glede na tip držala.

Vstavite tesnilni material

⚠ ***OPOZORILO!***

Na batni palici, držalu za kartušo ali tubi ne sme biti nobenega tesnilnega materiala. *Če boste batno palico, ki je prekrita s posušenim tesnilnim materialom, potegnili nazaj, se lahko poškodujejo notranji deli orodja in pride, tuba pa se lahko premakne.*

Tuba s tesnilnim materialom (glejte sliki I1–I2)

- Odstranite baterijski sklop.
- Prepričajte se, da so ustrezna batna palica, 40-mm ventil (15) in držalo za kartušo (19) pravilno nameščeni.
- Zaklenite stikalo (3).
- Odrežite konico tube s tesnilnim materialom (I-1) pod kotom 45°.

i ***OPOMBA***

Če so odprtine manjše, je tesnilni material treba potisniti močneje.

- S konico (I-2), ki je na spodnji strani držala za kartušo, predrite notranji pečat tube s tesnilnim materialom (ni priložena) (I-1) ali lepilnega materiala.
- Pritisnite gumb za sprostitev batne palice (6) in povlecite batno palico nazaj, da se tuba s tesnilnim materialom usede v držalo za kartušo (19).
- Ploščati konec tube s tesnilnim materialom (I-1) vstavite v držalo za kartušo (19), nato pa spustite nastavek. Prepričajte se, da je tuba na obeh koncih dobro nameščena.
- Nastavite držalo za kartušo na želeni kot.
- Za odstranitev tube s tesnilnim materialom zaklenite stikalo (3). Pritisnite gumb za sprostitev batne palice (6) in povlecite batno palico nazaj. Dvignite tubo in jo odstranite.

i ***OPOMBA***

Če tuba s tesnilnim materialom ni nameščena in je batna palica potisnjena v sprednji položaj, s pritiskom na stikalo ne boste zagnali orodja.

Pakiranje v foliji (glejte sliki I3–I4)

- Odstranite baterijski sklop.
- Odstranite pokrovček za nastavek (17) in nastavek (16).
- Prepričajte se, da so ustrezna batna palica, 51-mm ventil (14) in aluminijasta tuba pravilno nameščeni.
- Pritisnite gumb za sprostitev batne palice (6) in povlecite batno palico nazaj, da se pakiranje v foliji (ni priloženo) lahko usede v držalo.
- Pakiranje v foliji vstavite v tubo in prerežite ohišje (konec, ki je najbližje nastavku).
- Vstavite nastavek (16), tako da je konica nastavka obrnjena stran od orodja, in privijte pokrovček za nastavek (17) nazaj na tubo.
- Za ustrezno uporabo obrežite konico nastavka.
- Potisnite batno palico naprej, dokler ventil ne bo ob pakiranju v foliji.

i ***OPOMBA***

Tesnilni material, ki ostane v aluminijasti tubi, se lahko posuši, če ga pustite brez nadzora. Pri uporabi tesnilnega materiala upoštevajte priporočila proizvajalca tesnilnega materiala.

Tesnilni material v razsutem stanju (glejte sliko I5)

- Odstranite baterijski sklop.
- Odvijte in odstranite pokrovček za nastavek (17) in nastavek (16).
- Prepričajte se, da so ustrezna batna palica, 51-mm ventil za tesnilni material v razsutem stanju (13) in aluminijasta tuba pravilno nameščeni.
- Pritisnite gumb za sprostitev batne palice (6) in potisnite batno palico naprej.
- Aluminijasto tubo postavite v posodo, v kateri je tesnilni material v razsutem stanju (ni priložen). Pritisnite gumb za sprostitev batne palice (6), hkrati pa povlecite batno palico nazaj, da posrkate tesnilni material v razsutem stanju.
- Obrišite tesnilni material v razsutem stanju na zunanji strani tube.
- Vstavite nastavek (16), tako da je konica nastavka obrnjena stran od orodja, in privijte pokrovček za nastavek (17) nazaj na tubo.

Stikalo za spremenljivo hitrost (glejte sliko J)

- Za zaklepanje stikala (3) pritisnite na gumb za zaklepanje stikala (2). Če je gumb v zaklenjenem položaju, orodje ne deluje.
- Za odklepanje stikala (3) povlecite gumb za zaklepanje stikala (2) navzgor.
- Za vklop orodja pritisnite stikalo za spremenljivo hitrost.

Stikalo zagotavlja višjo hitrost s povečanim pritiskom na sprožilec in nižjo hitrost z zmanjšanim pritiskom na sprožilec.

- Za izklop sprostite stikalo za spremenljivo hitrost.

i ***OPOMBA***

Pritisk na sprožilec, izbrana hitrost, vrsta materiala, temperatura in premer nastavka vplivajo na hitrost pretoka.

Lučka LED (glejte sliko K)

Lučka LED (4) zasveti, ko je stikalo (3) pritisnjeno. To zagotavlja dodatno osvetlitev površine, ki jo je treba zatesniti.
Lučka LED se bo ugasnila v približno 10 sekundah po sprostitvi stikala.

Vrtljivi regulator za nastavitev hitrosti (glejte sliko L)

Obrnite regulator (5) v položaj med „1“ za najnižjo hitrost in „6“ za najvišjo hitrost.

i ***OPOMBA***

Delovanje pištole pri visokih hitrostih lahko pri nekaterih tesnilnih materialih poškoduje dozirno tubo ali pakiranje. Za najboljše rezultate nastavitve hitrosti povečujte postopoma.

Zaščita pred kapljanjem

Motor je zasnovan z avtomatskim sistemom za umikanje, ki preprečuje uhajanje tesnilnega materiala med izklopom. Ko sprostite stikalo (3), se batna palica takoj premakne nekoliko nazaj, s čimer se sprosti pritisk na ventil, da se prepreči kapljanje.

i ***OPOMBA***

Ta funkcija proti kapljanju se aktivira, potem ko se ventil premakne naprej za vsaj 3 mm.

Uporaba tesnilne pištole

- Pripravite površino, ki ji je treba zatesniti, tako da odstranite prah, umazanijo ali

ostanke starega tesnilnega materiala. Prepričajte se, da je območje, ki ga je treba zatesniti, čisto in suho.
- Hitrost tesnilne pištole nastavite tako, da ustreza vašim potrebam.
- Odklenite stikalo.
- Pištolo držite nekoliko pod kotom.
- Stisnite stikalo, da iz nastavka iztisnete tesnilni material.

OPOMBA

Če je kapljica tesnilnega materiala preozka, ponovno odrežite nastavek, da dobite večjo odprtino. Vendar pa je bolje, da nanesete tanko kapljico tesnilnega materiala in ga po potrebi dodate še malo več, kot pa da je nanesete preveč in poskušati odstraniti odvečno.

- Tesnilno pištolo previdno in enakomerno premikajte vzdolž reže, ki jo je treba zapolniti, medtem ko pritiskate na stikalo. Prepričajte se, da je tesnilni material v popolnem stiku z obema površinama za nanašanje.
- Takoj ko je tuba s tesnilnim materialom prazna, se ventil bata umakne za 2 mm od skrajnega sprednjega položaja, nato pa se orodje samodejno izklopi. Povlecite izvlečno držalo nazaj in po potrebi zamenjajte tubo s tesnilnim materialom.
- Po končanem delu spustite stikalo.
- Z vlažno brisačo ali krpo očistite odvečni tesnilni material.

Vzdrževanje in nega

OPOZORILO!

Preden pričnete uporabljati električno orodje, odstranite baterijo.

Čiščenje

- Redno čistite električno orodje in rešetko pred režami ventilatorja. Pogostost čiščenja je odvisna od materiala in trajanja uporabe.
- S kompresorjem redno spihajte notranjost ohišja in motor.
- Pri čiščenju materiala z nastavka, batne palice, ventilov in držal upoštevajte navodila za tesnilni material.

Popravila

OPOMBA

Popravila lahko izvaja le pooblaščeni servisni center.

OPOMBA

Med garancijsko dobo ne odvijajte vijakov na ohišju.

V nasprotnem primeru se garancijska obveznost proizvajalca šteje za nično in neveljavno.

Nadomestni deli in nastavki

Za več informacij o drugih nastavkih, zlasti o orodjih in pripomočkih za poliranje, si oglejte katalog proizvajalca.

Slike s podrobnostmi in sezname nadomestnih delov si lahko ogledate na naši spletni strani:
www.flex-tools.com

Navodila so na voljo tudi na
www.flex-tools.com.

Informacije o odstranjevanju

OPOZORILO!

Onemogočite uporabo električnih orodij, ki jih ne potrebujete več:

– *baterijska električna orodja tako, da odstranite baterijo.*



Samo države EU
Električnih orodij ne zavrzite med gospodinjske odpadke!
V skladu z Direktivo EU 2012/19/EU glede odpadne električne in elektronske opreme in prenosom na državno zakonodajo je treba iztrošena električna orodja zbirati ločeno in jih reciklirati na okolju prijazen način.



Predelava namesto odstranjevanja med odpadke.

Napravo, nastavke in embalažo je treba reciklirati na okolju prijazen način. Plastični deli so namenjeni reciklaži glede na vrsto materiala.

OPOZORILO!

Baterij ne mečite med gospodinjske odpadke, v vodo ali ogenj. Ne odpirajte iztrošenih baterij.

Velja samo za države EU:
V skladu z Direktivo 2006/66/ES je treba okvarjene ali iztrošene baterije reciklirati.

i ***OPOMBA***

Obrnite se na prodajalca in ga povprašajte glede možnosti odstranjevanja med odpadke!

CE-Izjava o skladnosti

Na lastno odgovornost izjavljamo, da je izdelek, opisan v poglavju »Tehnični podatki«, skladen z naslednjimi standardi ali normativnimi dokumenti:
EN 62841-1 v skladu s predpisi direktiv 2014/30/EU, 2006/42/EC, 2011/65/EU.
Za tehnično dokumentacijo je odgovorno podjetje:
FLEX-Elektrowerkzeuge GmbH, R & D
Bahnhofstrasse 15, D-71711 Steinheim/Murr

i.V.

Peter Lameli
Tehnični direktor

Klaus Peter Weinper
Vodja oddelka za zagotavljanje kakovosti

1.09.2024; FLEX-Elektrowerkzeuge GmbH
Bahnhofstrasse 15, D-71711 Steinheim/Murr

Oprostitev odgovornosti

Proizvajalec in njegov predstavnik nista odgovorna za kakršno koli škodo in izgubo prihodkov zaradi prekinitve poslovanja, ki ga je povzročil izdelek oziroma neuporaben izdelek.
Proizvajalec in njegov predstavnik nista odgovorna za kakršno koli škodo, nastalo zaradi nepravilne uporabe izdelka ali uporabe izdelka z izdelki drugih proizvajalcev.

Simboluri utilizate în acest manual

⚠ ***AVERTISMENT!***
Implică pericol iminent. Nerespectarea acestui avertisment poate duce la deces sau la vătămări extrem de grave.

⚠ ***ATENȚIE!***
Denotă o posibilă situație periculoasă. Nerespectarea acestui avertisment se poate solda cu vătămare ușoară sau cu pagube.

i ***NOTĂ***
Denotă aplicarea sfaturilor și a informațiilor importante.

Simboluri marcate pe scula electrică


Înainte de a porni scula electrică, citiți manualul de utilizare!


Informații privind eliminarea dispozitivelor vechi (consultați pagina 150)

Pentru siguranța dumneavoastră

⚠ ***AVERTISMENT!***
Înainte de a utiliza scula electrică, vă rugăm să citiți și să respectați:
- *aceste instrucțiuni de utilizare,*
- *„Instrucțiunile generale privind siguranța" privind manipularea sculelor electrice din broșura furnizată (broșură nr.: 315.915),*
- *regulile și regulamentele în vigoare în prezent pentru prevenirea accidentelor.*

Această sculă electrică este de ultimă oră și a fost construită în conformitate cu reglementările de siguranță recunoscute.
Însă, pe durata utilizării, scula electrică poate constitui un pericol pentru viața și membrele utilizatorului sau ale unui terț, ori scula electrică sau alte bunuri pot fi deteriorate.
Pistolul de chituire fără fir poate fi utilizat doar
- *în scopul destinat,*
- *în stare perfectă de funcționare.*

Defectele care îi afectează siguranța trebuie remediate imediat.

Utilizarea prevăzută

Acest pistol de chituire fără fir este destinat
- pentru uz comercial,
- pentru a sigila golurile și crăpăturile.

Instrucțiuni de siguranță pentru pistolul de chituire

⚠ ***AVERTISMENT!***
Citiți toate instrucțiunile, avertizările de siguranță, ilustrațiile și specificațiile livrate împreună cu această sculă electrică.
Nerespectarea tuturor instrucțiunilor enumerate mai jos se poate solda cu șoc electric, incendiu și/sau vătămare corporală gravă.

Păstrați toate avertizările și instrucțiunile pentru consultare ulterioară.

- **Țineți mâinile departe de zona pistonului și a tijei pistonului pistolului de chituire.** Degetele pot fi zdrobite între suportul tubului și piston.
- **Atunci când folosiți pistolul de chituire deasupra capului, nu țineți tija pistonului în calea ochilor sau a capului.** Tija pistonului poate aluneca înapoi în direcția utilizatorului, dacă butonul de eliberare a tijei pistonului este apăsat accidental. Purtați întotdeauna protecție pentru ochi atunci când utilizați pistolul de chituire.
- **Lucrați întotdeauna într-o zonă bine ventilată și purtați protecție respiratorie adecvată, dacă este necesar.** Fumul de la unele chituri și adezivi poate fi nociv.
- Blocați declanșatorul în poziția OPRIT atunci când nu este utilizat pentru a evita eliberarea accidentală a materialului.

Zgomotul și vibrațiile

Valorile zgomotului și ale vibrațiilor emise au fost determinate în conformitate cu norma EN 62841-1. Nivelul sonor A evaluat pentru această sculă electrică este tipic:
- Nivelul presiunii acustice L_{pA}: 70.9 dB(A)
- Nivel de putere sonoră măsurată L_{WA}: 78.9 dB(A)
- Incertitudine: K = 3 dB

Valoarea totală a vibrațiilor:
- Valoarea emisiilor a_h: < 2.5 m/s²
- Incertitudine: K = 1.5 m/s²

⚠ ***ATENȚIE!***
Măsurile indicate se referă la sculele electrice noi. Utilizarea zilnică duce la modificarea valorilor de zgomot și vibrații.

i ***NOTĂ***
Nivelul emisiilor de vibrații dat în această fișă informativă a fost măsurat în conformitate cu o metodă de măsurare standardizată în EN 62841-1 și poate fi utilizat pentru a compara un instrument cu altul.

Valorile totale declarate ale vibrațiilor și valorile declarate ale emisiilor de zgomot au fost măsurate în conformitate cu o metodă de încercare standard și pot fi utilizate pentru a compara o unealtă cu alta;
Cu toate acestea, în cazul în care scula este utilizată pentru diferite aplicații, cu diferite accesorii de tăiere sau prost întreținute, nivelul de emisie de vibrații poate diferi.
Acest lucru poate mări semnificativ nivelul de expunere în cadrul perioadei totale de lucru.
Valoarea (valorile) totală (totale) declarată (declarate) a (ale) vibrațiilor și valoarea (valorile) declarată (declarate) a (ale) emisiilor sonore pot fi, de asemenea, utilizate într-o evaluare preliminară a expunerii.
Acest lucru poate diminua semnificativ nivelul de expunere în cadrul perioadei totale de lucru.
Identificați măsuri suplimentare de protecție pentru a proteja operatorul de efectele vibrațiilor precum: întrețineți scula și accesoriile de tăiat, păstrați-vă mâinile calde, organizați modelele de lucru.

⚠ ***AVERTISMENT!***
- *Emisiile de vibrații și zgomot în timpul utilizării efective a sculei electrice pot diferi de valorile declarate în funcție de modurile în care este utilizată unealta, în special de ce fel de piesă este prelucrată; și*
- *din nevoia de a identifica măsurile de siguranță pentru a proteja operatorul în funcție de estimarea expunerii în condițiile efective de utilizare (luând în considerare toate elementele ciclului de operare precum timpii de oprire ai sculei și când aceasta funcționează în gol, plus timpul de pornire).*

⚠ ***ATENȚIE!***
Purtați antifoane când presiunea sonoră depășește 85 dB(A).

Date tehnice

Scula		CG 310 18 / CG 310/600 18	
Tip		Pistol de chituire	
Tensiune nominală	V	18	
Forța de împingere	/min	3000N	
Viteză	mm/s	0,5 - 14	
Greutate în conformitate cu "Procedura EPTA 01/2003"	kg	2,1	
Acumulator	18V	AP 18,0/2,5 AP 18,0/5,0 AP 18,0/8,0	
Greutate acumulator	Kg	AP 18,0/2,5 AP 18,0/5,0 AP 18,0/8,0	0,4 0,7 1,1
Temperatură de funcționare	-10 – 40°C		
Temperatură de depozitare	-40 – 70°C		
Temperatură de încărcare	4 – 40°C		
Încărcător	CA 12/18, CA 18.0-LD, CA 10.8/18.0		

Prezentare generală (Figura A)

Numerele ce indică specificațiile produsului fac referire la ilustrația mașinii de pe pagina grafică.

1. **Colier de montare**
2. **Buton de blocare a comutatorului**
3. **Întrerupător declanșator cu selector de viteză**
4. **Lumină LED**

5. **Selector de viteză**
6. **Buton de eliberare a tijei pistonului**
7. **Fixarea curelei**
8. **Tijă de piston de 374 mm**
9. **Tijă de piston de 498 mm** (CG 310/600 18)
10. **Cheia hexagonală**
11. **Șurub**
12. **Mâner de tragere**
13. **Piston pentru material de chituire în volum de 51 mm** (CG 310/600 18)
14. **Piston de 51 mm** (CG 310/600 18)
15. **Piston de 40 mm**
16. **Duza** (CG 310/600 18)
17. **Capac duză** (CG 310/600 18)
18. **Tub de aluminiu de 600 ml** (CG 310/600 18)
19. **Suport cartuș de 310 ml**
20*. **Tub de aluminiu de 400 ml**

*****Accesoriile prezentate sau descrise nu sunt incluse cu produsul standard. Puteți găsi selecția completă de accesorii în gama noastră de accesorii.

Asamblarea

⚠ ***AVERTISMENT!***

Scoateți acumulatorul înainte de a executa vreo operațiune asupra sculei electrice.

Înainte de a porni scula electrică

Despachetați pistolul de chituire fără fir și verificați dacă nu lipsesc piese sau dacă nu sunt piese deteriorate.

Instalarea/înlocuirea bateriei

- Introduceți bateria încărcat în scula electrică până la auzul unui clic (a se vedea figura B).
- Pentru a detașa, apăsați butonul de eliberare și scoateți acumulatorul.(a se vedea figura C).

⚠ ***ATENȚIE!***

Când dispozitivul nu este utilizat, protejați bornele acumulatorului. Piesele de metal pot scurtcircuita bornele; pericol de explozie și de incendiu!

Clemă detașabilă pentru curea (a se vedea Figura D)

- Scoateți acumulatorul din sculă.
- Aliniați orificiul clemei de curea (neinclusă) cu orificiul filetat de pe baza sculei.
- Introduceți șurubul de fixare (neinclus) și strângeți bine șurubul cu o șurubelniță (neinclusă).

Atașament de fixare a curelei (a se vedea figura E)

Atașamentul de fixare a curelei (7) este prevăzut pentru a atașa o curea de încheietura mâinii (nu este inclusă) pentru a reduce șansele de a vă scăpa scula. Înfășurați curelei în jurul mâinii atunci când purtați scula.

Instalați și scoateți tija pistonului și a mânerului de tragere

Tijă de piston (a se vedea figura F1)

- Apăsați butonul de eliberare a tijei pistonului (6) și introduceți tija (8 sau 9) din partea din față a sculei, dinții de pe tijă trebuie să fie orientați în jos, împingeți-o prin sculă.
- Pentru a scoate tija, apăsați butonul de eliberare a tijei pistonului (6), trageți tija pistonului spre partea din față a uneltei și scoateți-o.
- Sunt incluse două tipuri de tije de piston. Utilizați tija de piston adecvată în funcție de tipul suportului de cartuș sau al tubului.

Tip	Suport adecvat pentru utilizare
Tijă de piston de 374 mm	Suport cartuș de 310 ml Tub de aluminiu de 400 ml
tijă de împingere de 498 mm	Tub de aluminiu de 600 ml

Mânerul de tragere (a se vedea figura F2)

- Pentru a atașa mânerul (12), introduceți capătul din spate al tijei pistonului în mâner, apoi introduceți șurubul (11) și strângeți bine șurubul (11) cu cheia hexagonală inclusă (10).
- Pentru a scoate mânerul, folosiți cheia hexagonală (10) pentru a slăbi șurubul (11) care atașează mânerul la tija pistonului, scoateți mânerul și șurubul.

⚠ ***AVERTISMENT!***

Asigurați-vă că mânerul este fixat corespunzător de unealtă cu șurubul. *Nu folosiți mânerul și șuruburile deteriorate. Înainte de utilizare, verificați întotdeauna dacă există daune, fisuri sau deformări și asigurați-vă că șuruburile sunt strânse.*

Montarea și demontarea pistonului (a se vedea figura G)

- Pentru a atașa pistonul, înșurubați pe partea din față a tijei pistonului în sensul acelor de ceasornic.
- Pentru a scoate pistonul, deșurubați-l de pe tija pistonului în sens invers acelor de ceasornic.
- Există trei tipuri de pistoane, potrivite pentru diferite tuburi sau suporturi.

i ***NOTĂ***

Alegeți pistonul potrivit în conformitate cu tipul de recipient pentru materialul de chituire. Pistonul necorespunzător poate provoca scurgeri sau ruperea sculei.

Tip	Suport adecvat pentru utilizare
Piston de 40 mm	Suport cartuș de 310 ml
Piston de 51 mm	Tub de aluminiu de 400 ml Tub de aluminiu de 600 ml (pentru pachetul de cârnați)
Material de chituire în volum cu piston de 51 mm	Tub de aluminiu de 400 ml Tub de aluminiu de 600 ml (pentru material de chituire)

Instalarea și îndepărtarea suportului sau a tuburilor (a se vedea figura H1-H2)

- Pentru a instala suportul, aliniați nervurile ridicate (H-1) de pe suportul cartușului (19) sau tubul (18 sau 20) cu canelurile (H-2) din colierul de montare (1), apoi introduceți suportul sau tubul în colier.
- Țineți suportul cartușului sau tubul cu o mână și colierul cartușului (1) cu cealaltă mână. Rotiți suportul cartușului sau tubul în sensul acelor de ceasornic pentru a angaja nervurile ridicate în caneluri pentru a bloca suportul cartușului sau tubul.
- Suportul sau tubul cartușului poate fi rotit la 360° pentru a fi utilizat la diferite unghiuri. Rotiți colierul de montare pentru a ajusta suportul cartușului la unghiul corespunzător.
- Pentru a scoate suportul sau tubul, țineți suportul cartușului sau tubul cu o mână și colierul cu cealaltă mână. Rotiți suportul cartușului sau tubul în sens invers acelor de ceasornic pentru a-l îndepărta.

⚠ ***AVERTISMENT!***

Folosiți întotdeauna tija și pistonul de împingere adecvate în conformitate cu tipul de suport.

Introduceți materialul de chituire

⚠ ***AVERTISMENT!***

Păstrați tija pistonului, suportul cartușului sau tubul curate de toate materialele de chituire. *Retragerea unei tije de piston acoperite cu material de chituire uscat poate deteriora părțile interne ale uneltei și poate provoca alinierea greșită a tubului.*

Tub de chituire (a se vedea figura I1-I2)

- Scoateți pachetul de baterii.
- Asigurați-vă că tija de împingere corespunzătoare, pistonul de 40 mm (15) și suportul cartușului (19) sunt instalate corect.
- Blocați comutatorul de declanșare (3).
- Tăiați vârful tubului de chituire (I-1) la un unghi de 45°.

i ***NOTĂ***

Deschiderile mici necesită mai multă forță pentru a împinge materialul de chituire.

- Spargeți sigiliul interior al tubului de chituire (nu este inclus) (I-1) sau al materialului adeziv folosind acul (I-2) situat pe partea inferioară a suportului cartușului.
- Apăsați butonul de eliberare a tijei pistonului (6) și trageți tija pistonului înapoi pentru a permite tubului de chituire să se potrivească în suportul cartușului (19).
- Introduceți capătul plat al tubului de chituire (I-1) în suportul cartușului (19), apoi coborâți duza. Asigurați-vă că tubul este bine fixat la ambele capete.
- Rotiți suportul cartușului la unghiul dorit.

- Pentru a scoate tubul de chituire, blocați comutatorul de declanșare (3). Apăsați butonul de eliberare a tijei pistonului (6) și trageți tija pistonului înapoi. Ridicați tubul și scoateți-l.

NOTĂ

Dacă tubul de chituire nu este instalat și tija pistonului este împinsă în poziția frontală, apăsarea comutatorului de declanșare nu va porni scula.

Pachet de cârnați (a se vedea figura I3-I4)

- Scoateți pachetul de baterii.
- Scoateți capacul duzei (17) și duza (16).
- Asigurați-vă că tija de împingere corespunzătoare, pistonul de 51 mm (14) și tubul de aluminiu sunt instalate corect.
- Apăsați butonul de eliberare a tijei pistonului (6) și trageți tija pistonului înapoi pentru a permite pachetului de cârnați (neinclus) să se potrivească în suport.
- Introduceți pachetul de cârnați în tub și tăiați învelișul (capătul cel mai apropiat de duză).
- Introduceți duza (16) cu vârful duzei orientat în afara uneltei, înșurubați capacul duzei (17) înapoi pe tub.
- Tăiați vârful duzei pentru aplicarea corespunzătoare.
- Împingeți tija pistonului înainte până când pistonul este împotriva pachetului de cârnați.

NOTĂ

Materialul de chituire rămas în tubul de aluminiu se poate usca dacă este lăsat nesupravegheat. Urmați recomandările producătorului de material de chituire atunci când utilizați materialul de chituire.

Material de chituire în volum (a se vedea figura I5)

- Scoateți pachetul de baterii.
- Deșurubați și scoateți capacul duzei (17) și duza (16).
- Asigurați-vă că tija de împingere corespunzătoare, pistonul de material de chituire în volum de 51 mm (13) și tubul de aluminiu sunt instalate corect.
- Apăsați butonul de eliberare a tijei pistonului (6) și împingeți tija pistonului înainte.
- Introduceți tubul de aluminiu în recipientul unde se află materialul de chituire în volum (neinclus). În timp ce apăsați butonul de eliberare a tijei pistonului (6), trageți tija pistonului înapoi pentru a aspira materialul de chituire în volum.
- Ștergeți materialul de chituire în exces de pe exteriorul tubului.
- Introduceți duza (16) cu vârful duzei orientat în afara uneltei, înșurubați capacul duzei (17) înapoi pe tub.

Comutator de declanșare cu viteză variabilă (a se vedea figura J)

- Pentru a bloca comutatorul de declanșare (3), apăsați butonul de blocare a comutatorului (2) în jos. Scula nu va funcționa cu butonul în poziția blocată.
- Pentru a debloca comutatorul de declanșare (3), apăsați butonul de blocare a comutatorului în sus (2).
- Pentru a porni scula, apăsați comutatorul de declanșare cu viteză variabilă.

Comutatorul de declanșare cu turație variabilă oferă o viteză mai mare, cu o presiune de declanșare crescută și o viteză mai mică, cu o presiune de declanșare scăzută.

- Pentru a-l opri, eliberați comutatorul de declanșare cu viteză variabilă.

NOTĂ

Presiunea de declanșare, viteza selectată, tipul de material, temperatura și diametrul duzei vor afecta toate debitul.

Lumină LED (a se vedea figura K)

Lumina LED (4) se va aprinde când comutatorul de declanșare (3) este apăsat. Acest lucru oferă iluminare suplimentară a suprafeței care urmează să fie chituită. Lumina LED se va stinge în aproximativ 10 secunde după ce comutatorul de declanșare este eliberat.

Cadran de control al vitezei (a se vedea figura L)

Rotiți cadranul (5) la poziția între „1” pentru cea mai mică viteză și „6” pentru cea mai mare viteză.

NOTĂ

Operarea pistolului la viteze mari poate deteriora tubul de distribuție sau ambalajul pentru unele materiale de chituire. Pentru cele mai bune rezultate, creșteți treptat setările de viteză.

Anti-picurare

Motorul este proiectat cu un sistem de retragere automată care previne scurgerea materialului de chituire în timpul opririi. Când comutatorul de declanșare (3) este eliberat, tija pistonului se retrage imediat puțin, eliberând presiunea asupra pistonului pentru a preveni picurarea.

NOTĂ

Această funcție anti-picurare va fi activată după ce pistonul se mișcă înainte cu cel puțin 3 mm.

Aplicarea cu pistolului de chituire

- Pregătiți suprafața care urmează să fie chituită prin îndepărtarea oricărui praf, murdărie sau resturi de material de chituire vechi. Asigurați-vă că zona care urmează să fie chituită este curată și uscată.
- Setați viteza pistolului de chituire pentru a se potrivi nevoilor aplicației dumneavoastră.
- Deblocați comutatorul de declanșare.
- Ține arma la un unghi ușor.
- Apăsați comutatorul de declanșare pentru a permite materialului de chituire să iasă din duză.

NOTĂ

Dacă cordonul de chituire este prea îngust, tăiați din nou duza pentru a oferi o deschidere mai mare. Cu toate acestea, este mai bine să aplicați un strat subțire de chit și să adăugați puțin mai mult dacă este necesar decât să aplicați prea mult și să încercați să îndepărtați excesul.

- Mutați cu atenție pistolul de chituire într-un ritm constant de-a lungul golului care trebuie umplut, în timp ce continuați să apăsați comutatorul de declanșare. Asigurați-vă că materialul de chituire intră în contact complet cu ambele suprafețe de aplicare.
- De îndată ce tubul de chituire este gol, pistonul pistonului se va retrage cu 2 mm din poziția cea mai din față, iar apoi scula se va opri automat. Trageți mânerul de tragere înapoi și înlocuiți tubul de chituire după cum este necesar.
- După terminare, eliberați comutatorul de declanșare.
- Folosiți un prosop sau o cârpă umedă pentru a curăța excesul de chit.

Întreținerea și îngrijirea

AVERTISMENT!

Scoateți acumulatorul înainte de a executa vreo operațiune asupra sculei electrice.

Curățarea

- Curățați periodic scula electrică și grilajul situat în fața fantelor de aerisire. Frecvența curățării depinde de material și de durata de utilizare.
- Curățați periodic interiorul carcasei și motorul cu aer comprimat uscat.
- Urmați instrucțiunile materialului de chituire pentru curățarea materialului de pe duză, tijă de împingere, pistoane și suporturi.

Reparații

NOTĂ

Reparațiile pot fi efectuate numai de către un centru de service autorizat.

NOTĂ

Nu slăbiți șuruburile de pe capul angrenajului în perioada de garanție.

Neconformitatea va considera obligația de garanție a producătorului nulă și neavenită.

Piese de schimb și accesorii

Pentru alte accesorii, în special scule și accesorii de lustruire, consultați cataloagele fabricantului.

Vederea în spațiu și lista pieselor de schimb pot fi găsite pe pagina noastră de Internet: **www.flex-tools.com**

Instrucțiunile sunt disponibile și pe **www.flex-tools.com.**

Informații privind eliminarea

AVERTISMENT!

Instrucțiuni de dezafectare a sculelor electrice inutilizabile:

– *îndepărtați acumulatorul sculei alimentate cu acumulator.*



Numai pentru țările UE
Nu eliminați sculele electrice împreună cu deșeurile menajere!
Conform Directivei europene 2012/19/UE privind echipamentele electrice și electronice și transpunerea acesteia în legislația națională, sculele electrice uzate trebuie colectate separat și eliminate într-un mod ecologic.



Recuperarea materiilor prime în loc de eliminarea acestora.
Dispozitivul, accesoriile și ambalajul trebuie reciclate într-un mod ecologic. Componentele de plastic sunt identificate în vederea reciclării în funcție de tipul de material.

⚠ ***AVERTISMENT!***

Nu aruncați bateriile în gunoiul menajer, apă sau foc. Nu desfaceți bateriile uzate.
Numai pentru țările UE:
În conformitate cu Directiva 2006/66/CE, bateriile defecte sau uzate trebuie reciclate.

i ***NOTĂ***

Vă rugăm să întrebați distribuitorul despre opțiunile privind eliminarea!

CE-Declarație de conformitate

Declarăm pe propria noastră răspundere că produsul descris în „Specificațiile tehnice" este conform cu următoarele standarde sau documente normative:
EN 62841-1 în conformitate cu reglementările directivelor 2014/30/EU, 2006/42/EC, 2011/65/EU.
Responsabil pentru documentele tehnice:
FLEX - Elektrowerkzeuge GmbH, R & D
Bahnhofstrasse 15, D-71711 Steinheim/Murr

i.V.

Peter Lameli
Director Tehnic

Klaus Peter Weinper
Șef al Departamentului de Calitate (QD)

1.09.2024; FLEX-Elektrowerkzeuge GmbH
Bahnhofstrasse 15, D-71711 Steinheim/Murr

Exonerare de responsabilitate

Producătorul și reprezentantul acestuia nu sunt responsabili pentru orice pagubă și pierdere de profit suferită ca urmare a întreruperii activității comerciale cauzate de produs sau de un produs neadecvat.
Producătorul și reprezentantul acestuia nu sunt responsabili pentru orice pagubă cauzată de utilizarea neadecvată a produsului sau de utilizarea produsului cu produse de la alți producători.

Символи използвани в това ръководство

⚠ ***ПРЕДУПРЕЖДЕНИЕ!***
Означава непосредствена опасност. Неспазването на това предупреждение може да доведе до смърт или изключително тежки наранявания.

⚠ ***ВНИМАНИЕ!***
Означава възможна опасна ситуация. Неспазването на това предупреждение може да доведе до леко нараняване или материални щети.

i ***БЕЛЕЖКА***
Означава приложни съвети и важна информация.

Символи върху електрическия инструмент



Преди да включите електроинструмента, прочетете ръководството за експлоатация!



Информация за изхвърлянето на стара машина (виж страница 157)

За Вашата безопасност

⚠ ***ПРЕДУПРЕЖДЕНИЕ!***
Преди да използвате електрическия инструмент, моля прочетете и спазвайте:
- *настоящите инструкции за употреба,*
- *„общите инструкции за безопасност" за боравене с електрически инструменти в приложената книжка (брошура №: 315.915),*
- *действащите валидни правила на мястото на употреба и регулациите за предотвратяване на злополуки.*

Този електрически инструмент е съвременен и е конструиран в съответствие с признатите правила за безопасност.
Въпреки това, когато е в употреба, електрическият инструмент може да бъде опасен за живота и здравето на потребителя или трета страна, или електрическият инструмент или друга собственост могат да бъдат повредени.
Акумулаторният пистолет за уплътняване може да се използва само
- *по предназначение,*
- *в изправно работно състояние.*

Неизправности, които намаляват безопасността, трябва да бъдат ремонтирани незабавно.

Употреба по предназначение

Този акумулаторен пистолет за уплътняване е предназначен
- за търговска употреба,
- за уплътняване на пролуки и пукнатини.

Инструкции за безопасност за пистолета за уплътняване

⚠ ***ПРЕДУПРЕЖДЕНИЕ!***
Прочетете всички предупреждения за безопасност, инструкции, илюстрации и спецификации предоставени с този електрически инструмент. *Неспазването на всички инструкции изброени долу може да доведе до токов удар, пожар и/или сериозно нараняване.*

Запазете всички предупреждения и инструкции за бъдеща справка.

- **Дръжте ръцете далеч от буталото и областта на буталото на буталото на пистолета за уплътняване.** Пръстите могат да бъдат смачкани между държача на тръбата и буталото.
- **Когато работите с пистолета за уплътняване нагоре, не разполагайте буталния прът по пътя към очите или главата си.** Буталният прът може да се плъзне обратно в посока на потребителя, ако бутонът за освобождаване на буталото бъде натиснат случайно. Винаги носете предпазни средства за очите, когато използвате пистолета за уплътняване.
- **Винаги работете на правилно вентилирано място и носете подходяща защита на дихателните пътища, ако е необходимо.** Изпаренията от някои материали за уплътнение и лепила могат да бъдат вредни.
- Заключете спусъка в положение OFF (ИЗКЛ.), когато не го използвате, за да избегнете неволно освобождаване на материала.

Шум и вибрации

Стойностите на шума и вибрациите се определят в съответствие с EN 62841-1. Нивото на шума оценен по метод A на електрическия инструмент е обикновено:
– Ниво на звуково налягане L_{pA}: 70.9 dB(A)
– Ниво на силата на звука L_{WA}: 78.9 dB(A)
– Неопределеност: K = 3 dB
Обща стойност на вибрациите:
– Стойност на емисията a_h: < 2.5 м/сек^2
– Неопределеност: K = 1.5 м/сек^2

⚠ ***ВНИМАНИЕ!***
Посочените измервания се отнасят за нови електрически инструменти. Ежедневната употреба причинява промяна на стойностите на шума и вибрациите.

i ***БЕЛЕЖКА***
Нивото на вибрациите посочено в този информационен лист е измерено съгласно метод на измерване стандартизиран в EN 62841-1 и може да се използва за сравняване на един инструмент с друг.

Декларираната обща стойност(и) на вибрациите и декларираната стойност(и) на емисиите на шума са измерени в съответствие със стандартен метод за изпитване и могат да се използват за сравняване на един инструмент с друг; Въпреки това, ако инструментът се използва за различни приложения, с различни режещи принадлежности или лошо поддържани, нивото на излъчване на вибрации може да се различава.
Това може значително да увеличи нивото на излагане за целия период на работа.
Декларираната обща стойност(и) на вибрациите и обявената(ите) стойност(и) на шумовите емисии също могат да бъдат използвани при предварителна оценка на експозицията.
Това може значително да намали нивото на излагане за целия период на работа.
Определете допълнителни мерки за безопасност за защита на оператора от ефектите на вибрациите като: поддържане на инструмента и режещите аксесоари, поддържане на ръцете топли, организация на моделите на работа.

⚠ ***ПРЕДУПРЕЖДЕНИЕ!***
– *че вибрациите и шумовите емисии по време на действителното използване на електроинструмента могат да се различават от декларираните стойности в зависимост от начините, по които се използва инструментът, особено какъв вид детайл се обработва; и*
– *за необходимостта от идентифициране на мерки за безопасност за защита на оператора, които се основават на оценка на експозицията при действителните условия на употреба (като се вземат предвид всички части на работния цикъл, като например времето, когато инструментът е изключен и когато работи на празен ход в допълнение към времето за задействане).*

⚠ ***ВНИМАНИЕ!***
Носете антифони при звуково налягане над 85 dB(A).

Технически данни

Инструмент		CG 310 18 / CG 310/600 18	
Тип		Пистолет за уплътняване	
Номинално напрежение	V	18	
Сила на натискане	/мин.	3000N	
Скорост	мм/сек	0,5 - 14	
Тегло съгласно „Процедура EPTA 01/2003“	kg	2,1	
Батерия	18V	AP 18,0/2,5 AP 18,0/5,0 AP 18,0/8,0	
Тегло на батерията	Kg	AP 18,0/2,5 AP 18,0/5,0 AP 18,0/8,0	0,4 0,7 1,1

Работна температура	-10 – 40°C
Температура на съхранение	-40 – 70°C
Температура на зареждане	4 – 40°C
Зарядно устройство	CA 12/18, CA 18.0-LD, CA 10.8/18.0

Преглед (Фигура A)

Изброяването на характеристиките на продукта се отнася за илюстрацията на машината на графичната страница.

1. **Монтажна яка**
2. **Бутон за заключване**
3. **Спусък превключвател за променлива скорост**
4. **LED светлина**
5. **Регулатор на скоростта**
6. **Бутон за освобождаване на буталния прът**
7. **Лентов фиксатор**
8. **374 мм бутален прът**
9. **498 мм бутален прът** (CG 310/600 18)
10. **Шестостенен ключ**
11. **Винт**
12. **Ръкохватка за издърпване**
13. **51 мм бутало за насипен материал за уплътняване** (CG 310/600 18)
14. **51 мм бутало** (CG 310/600 18)
15. **40 мм бутало**
16. **Дюза** (CG 310/600 18)
17. **Капачка на дюзата** (CG 310/600 18)
18. **600 мл алуминиева тръба** (CG 310/600 18)
19. **310 мл държач за патрон**
20. ***.400 мл алуминиева тръба**

*****Показаните или описаните аксесоари не са включени в продукта като стандартни. Можете да намерите пълната селекция от аксесоари в нашата гама аксесоари.

Монтаж

⚠ ***ПРЕДУПРЕЖДЕНИЕ!***

Отстранете батерията преди да извършите каквато и да било работа по електрическия инструмент.

Преди включване на електрическия уред

Разопаковайте акумулаторния пистолет за уплътняване и проверете дали няма липсващи или повредени части.

Поставяне/замяна на батерията

- Натиснете заредената батерия в електрическия инструмент, докато щракне на място (вижте фигура B).
- За отстраняване натиснете бутона за освобождаване и издърпайте батерията (вижте фигура C).

⚠ ***ВНИМАНИЕ!***

Когато устройството не е в употреба, защитете контактите на батерията. Свободни метални части могат да свържат на късо контактите, да причинят експлозия и пожар!

Снемаща се скоба за колан (виж фигура D)

- Извадете акумулаторната батерия от инструмента.
- Подравнете отвора на скобата за колан (не е включена) с отвора с резба в основата на инструмента.
- Вмъкнете закрепващия винт (не е включен) и го затегнете с отвертка (не е включена).

Лентов фиксатор (виж фигура E)

Лентовият фиксатор (7) е осигурен за закрепване на лента за китка (не е включена) за намаляване на вероятността от изпускане на вашия инструмент. Обвийте лентата около китката си, когато носите инструмента.

Монтирайте и извадете буталния прът и ръкохватката за издърпване

Бутален прът (виж фигура F1)

- Натиснете бутона за освобождаване на буталото (6) и поставете пръта (8 или

9) от предната част на инструмента, зъбите на пръта трябва да сочат надолу, избутайте го през инструмента.
- За да извадите пръта, натиснете бутона за освобождаване на буталото (6), издърпайте буталния прът към предната част на инструмента и го извадете.
- Включени са два вида бутални пръти. Използвайте подходящия бутален прът според държача на патрона или типа тръба.

Тип	Подходящ държач за употреба
374 мм бутален прът	Държач за патрон от 310 мл 400 мл алуминиева тръба
498 мм бутален прът	600 мл алуминиева тръба

Ръкохватка за издърпване (виж фигура F2)

- За да прикрепите ръкохватката (12), поставете задния край на буталния прът в ръкохватката и след това поставете винта (11) и здраво затегнете винта (11) с включения шестостенен ключ (10).
- За да премахнете ръкохватката, използвайте шестостенния ключ (10) за да разхлабите винта (11), който прикрепя ръкохватката към буталния прът, извадете ръкохватката и винта.

⚠ ***ПРЕДУПРЕЖДЕНИЕ!***

Уверете се, че ръкохватката е правилно закрепена към инструмента с винта.

Не използвайте повредена ръкохватка и винтове. Преди употреба винаги проверявайте за повреди, пукнатини или деформации и се уверявайте, че винтът е затегнат.

Монтиране и изваждане на буталото (виж фигура G)

- За да прикрепите буталото, завийте предната част на буталния прът в посока на часовниковата стрелка.
- За да извадите буталото, развийте го от буталото в посока обратна на часовниковата стрелка.
- Има три вида бутала, подходящи за различни тръби или държачи.

i ***БЕЛЕЖКА***

Изберете подходящо бутало в съответствие с вида на патрона за уплътняващ материал. Неправилното бутало може да причини изтичане или счупване на инструмента.

Тип	Подходящ държач за употреба
40 мм бутало	Държач за патрон от 310 мл
51 мм бутало	400 мл алуминиева тръба 600 мл алуминиева тръба (за опаковка тип колбас)
51 мм бутало за насипен материал за уплътняване	400 мл алуминиева тръба 600 мл алуминиева тръба (за материал за уплътняване)

Монтиране и изваждане на държача или тръбите (виж фигура H1-H2)

- За да монтирате държача, подравнете повдигнатите ребра (H-1) върху държача на патрона (19) или тръбата (18 или 20) с жлебовете (H-2) в монтажната яка (1) и след това поставете държача или тръбата в яката.
- Хванете държача на патрона или тръбата с едната си ръка, а яката на патрона (1) с другата си ръка. Завъртете държача на патрона или тръбата по посока на часовниковата стрелка, за да зацепите повдигнатите ребра в жлебовете, за да заключите държача на патрона или тръбата.
- Държачът на патрона или тръбата може да се завърти на 360°, за да се използва под различни ъгли. Завъртете монтажната яка, за да регулирате държача на патрона до подходящия ъгъл.
- За да извадите държача или тръбата, хванете държача на патрона или тръбата с едната си ръка, а яката с другата си ръка. Завъртете държача на патрона или тръбата обратно на часовниковата стрелка, за да го извадите.

⚠ ***ПРЕДУПРЕЖДЕНИЕ!***

Винаги използвайте подходящия бутален прът и бутало в съответствие с типа на държача.

Поставяне на уплътняващия материал

⚠ ***ПРЕДУПРЕЖДЕНИЕ!***

Поддържайте буталния прът, държача на патрона или тръбата чисти от всички уплътнителни материали. *Прибирането на бутален прът, който е покрит със засъхнал уплътнителен материал, може да повреди вътрешните части на инструмента и да причини разцентроване на тръбата.*

Тръба за уплътнителен материал (виж фигура I1-I2)

- Отстранете акумулаторната батерия.
- Уверете се, че правилният бутален прът, буталото 40 мм (15) и държачът на патрона (19) са монтирани правилно.
- Заключете спусъка превключвател (3).
- Отрежете върха на тръбата с уплътнителен материал (I-1) под ъгъл 45°.

i ***БЕЛЕЖКА***

Малките отвори изискват повече сила, за да изтласкат уплътнителния материал.

- Счупете вътрешното уплътнение на тръбата за уплътнителния материал (не е включено в комплекта) (I-1) или залепващия материал, като използвате инструмента (I-2), разположен от долната страна на държача на патрона.
- Натиснете бутона за освобождаване на буталния прът (6) и издърпайте буталния прът назад, за да позволите на тръбата за уплътнителен материал да се побере вътре в държача на патрона (19).
- Поставете плоския край на тръбата за уплътнителен материал (I-1) в държача на патрона (19), след което спуснете дюзата. Уверете се, че тръбата е добре поставена в двата края.
- Завъртете държача на патрона до желания ъгъл.
- За да премахнете тръбата за уплътнителен материал, заключете спусъка (3). Натиснете бутона за освобождаване на буталния прът (6) и издърпайте буталния прът назад. Повдигнете тръбата нагоре и я извадете.

i ***БЕЛЕЖКА***

Ако тръбата за уплътнителен материал не е монтирана и буталният прът е натиснат в предно положение, натискането на спусъка няма да стартира инструмента.

Опаковка тип колбас (виж фигура I3-I4)

- Отстранете акумулаторната батерия.
- Отстранете капачката на дюзата (17) и дюзата (16).
- Уверете се, че правилният бутален прът, буталото 51 мм (14) и алуминиевата тръба са монтирани правилно.
- Натиснете бутона за освобождаване на буталния прът (6) и издърпайте буталния прът назад, за да позволите на опаковката тип колбас (не е включена в комплекта) да се побере вътре в държача.
- Поставете опаковката тип колбас в тръбата и отрежете корпуса (най-близкият край до дюзата).
- Поставете дюзата (16) с върха на дюзата, обърнат далеч от инструмента, и завийте капачката на дюзата (17) обратно върху тръбата.
- Отрежете върха на дюзата за подходящото приложение.
- Натиснете буталния прът напред, докато буталото достигне срещу опаковката тип колбас.

i ***БЕЛЕЖКА***

Уплътнителен материал, оставен в алуминиевата тръба, може да изсъхне, ако се остави без надзор. Следвайте препоръките на производителя на уплътнителния материал, когато използвате уплътнителен материал.

Насипни уплътнителни материали (виж фигура I5)

- Отстранете акумулаторната батерия.
- Развийте и свалете капачката на дюзата (17) и дюзата (16).
- Уверете се, че правилният бутален прът, 51 мм бутало за насипни уплътнителни материали (13) и алуминиевата тръба са монтирани правилно.

- Натиснете бутона за освобождаване на буталния прът (6) и натиснете буталния прът напред.
- Поставете алуминиевата тръба в контейнера, където се намира насипният уплътнителен материал (не е включен). Докато натискате бутона за освобождаване на буталния прът (6), издърпайте буталния прът назад, за да засмучете насипния уплътнителен материал.
- Избършете насипния уплътнителен материал от външната страна на тръбата.
- Поставете дюзата (16) с върха на дюзата, обърнат далеч от инструмента, и завийте капачката на дюзата (17) обратно върху тръбата.

Спусък превключвател за променлива скорост (виж фигура J)

- За да заключите спусъка превключвател (3), натиснете бутона за заключване (2) надолу. Инструментът няма да работи с бутона в заключено положение.
- За да отключите спусъка превключвател (3), натиснете бутона за заключване (2) нагоре.
- За да включите инструмента, натиснете спусъка превключвател за променлива скорост.

Спусъкът превключвател осигурява по-висока скорост с повишен натиск на спусъка и по-ниска скорост с намален натиск на спусъка.

- За да го изключите, освободете спусъка превключвател за променлива скорост.

i ***БЕЛЕЖКА***

Натискът върху спусъка, избраната скорост, видът на материала, температурата и диаметърът на дюзата ще повлияят върху дебита.

LED светлина (виж фигура K)

LED светлината (4) ще се включи автоматично, когато спусъкът превключвател (3) бъде натиснат. Това осигурява допълнително осветяване на повърхността, която трябва да се уплътнява.

LED светлината ще се изключи в рамките на около 10 секунди след освобождаването на спусъка превключвател.

Регулатор на скоростта (виж фигура L)

Завъртете регулатора (5) в позиция между „1“ за най-ниската скорост и „6“ за най-високата скорост.

i ***БЕЛЕЖКА***

Работата с пистолета при високи скорости може да повреди дозиращата тръба или опаковката за някои уплътнителни материали. За най-добри резултати постепенно увеличавайте настройките на скоростта.

Функция против капене

Двигателят е проектиран с автоматична система за прибиране, която предотвратява изтичането на уплътнителния материал по време на изключване. Когато спусъкът превключвател (3) бъде освободен, буталният прът веднага се придвижва малко назад, освобождавайки налягането върху буталото, за да предотврати капене.

i ***БЕЛЕЖКА***

Тази функция против капене ще се активира, след като буталото се придвижи напред поне 3 мм.

Прилагане на пистолета за уплътняване

- Подгответе повърхността, която ще бъде уплътнена, като премахнете праха, замърсяванията или остатъците от стар уплътнителен материал. Уверете се, че зоната, която ще бъде уплътнена, е чиста и суха.
- Настройте скоростта на пистолета за уплътняване, за да отговаря на нуждите на вашето приложение.
- Отключете спусъка превключвател.
- Дръжте пистолета под лек ъгъл.
- Стиснете спусъка, за да позволите екструдирането на уплътнителния материал от дюзата.

БЕЛЕЖКА

Ако топчето уплътнителен материал е твърде тясно, отрежете отново дюзата, за да се получи по-голям отвор. По-добре е обаче да нанесете тънко топче от уплътнителен материал и да добавите малко повече, ако е необходимо, отколкото да нанесете твърде много и да се опитате да премахнете излишъка.

- Внимателно придвижвайте пистолета за уплътняване с равномерно темпо по междината, която трябва да се запълни, докато продължавате да натискате спусъка. Уверете се, че уплътнителният материал влиза в пълен контакт с двете повърхности за нанасяне.
- Веднага след като тръбата за уплътнителен материал се изпразни, буталото ще се изтегли на 2 мм от най-предното положение и след това инструментът ще се изключи автоматично. Издърпайте ръкохватката за издърпване назад и сменете тръбата за уплътнителен материал, ако е необходимо.
- След като приключите, освободете спусъка превключвател.
- Използвайте влажна кърпа или парцал, за да почистите излишния уплътнителен материал.

Поддръжка и полагане на грижи

ПРЕДУПРЕЖДЕНИЕ!

Отстранете батерията преди да извършите каквато и да било работа по електрическия инструмент.

Почистване

- Почиствайте електрическия инструмент и решетката пред вентилационните отвори периодично. Честотата на почистване зависи от материала и продължителността на работа.
- Периодично издухвайте вътрешността на корпуса и двигателя със сух сгъстен въздух.
- Следвайте инструкциите на уплътнителния материал за почистване на материала от дюзата, буталния прът, буталата и държачите.

Ремонт

БЕЛЕЖКА

Ремонтните дейности трябва да се извършват само от оторизиран център за обслужване на клиенти.

БЕЛЕЖКА

По време на гаранционния период не разхлабвайте винтовете на корпуса. Неспазването ще доведе до анулиране и отпадане на гаранционните задължения на производителя.

Резервни части и аксесоари

За други аксесоари, по конкретно инструменти и помощни средства за полиране, вижте каталозите на производителя.

Чертежи в разглобен вид и списъци на резервните части можете да намерите на нашата домашна страница:
www.flex-tools.com

Инструкцията може да бъде достъпна и на **www.flex-tools.com.**

Информация за изхвърляне

ПРЕДУПРЕЖДЕНИЕ!

Направете излишните електрически инструменти неизползваеми:

– *работещите на батерия електрически инструменти чрез премахване на батерията.*

Само за страни от ЕС
Не изхвърляйте електрически инструменти в домакинските отпадъци!
В съответствие с Европейска директива 2012/19/ЕС за отпадъчно електрическо и електронно оборудване и нейното отразяване в националните закони, използваните електрически инструменти трябва да бъдат събирани отделно и рециклирани по съобразен с опазването на околната среда начин.

Рециклирайте суровините, вместо да ги изхвърляте на отпадъците.

Устройства, аксесоари и опаковки трябва да бъдат рециклирани по съобразен с опазването на околната среда начин. Пластмасовите части са обозначени за рециклиране според типа на материала.

⚠ ***ПРЕДУПРЕЖДЕНИЕ!***

Не изхвърляйте батериите в домакинския отпадък, огън или вода. Не отваряйте използваните батерии.

Само за страни от ЕС:
В съответствие с директива 2006/66/ЕО дефектните или използваните батерии трябва да бъдат рециклирани.

i ***БЕЛЕЖКА***

Моля, попитайте своя търговец за възможностите за изхвърляне!

CE-Декларация за съответствие

Декларираме на своя отговорност, че продуктът описан в „Технически спецификации" отговаря на следните стандарти или нормативни документи:
EN 62841-1 в съответствие с регулациите на директиви 2014/30/EC, 2006/42/EO, 2011/65/EC.
Отговорен за техническите документи:
FLEX-Elektrowerkzeuge GmbH, R & D
Bahnhofstrasse 15, D-71711 Steinheim/Murr

i.V.

Петер Ламели	Клаус Петер Вайнпер
(Peter Lameli)	(Klaus Peter Weinper)
Технически директор	Началник на отдела за качество (QD)

1.09.2024; FLEX-Elektrowerkzeuge GmbH
Bahnhofstrasse 15, D-71711 Steinheim/Murr

Освобождаване от отговорност

Производителят и неговите представители не са отговорни за каквато и да било повреда или пропусната печалба поради прекъсване на работата причинено от продукта или от неизползваем продукт. Производителят и неговите представители не са отговорни за каквато и да било повреда причинена от неправилна употреба на продукта или от употреба на продукта с продукти от други производители.

Условные обозначения, используемые в данном руководстве

⚠ ***ПРЕДУПРЕЖДЕНИЕ!***
Обозначает угрожающую опасность. Несоблюдение этого предупреждения может привести к смерти или очень серьезным травмам.

⚠ ***ВНИМАНИЕ!***
Обозначает потенциально опасную ситуацию. Несоблюдение этого предупреждения может привести к легкой травме или повреждению имущества.

i ***ПРИМЕЧАНИЕ***
Обозначает советы по применению и важную информацию.

Обозначения на электроинструменте



Перед включением электроинструмента ознакомьтесь с инструкцией по эксплуатации!



Информация об утилизации старого устройства (см. стр. 165)

Правила безопасности

⚠ ***ПРЕДУПРЕЖДЕНИЕ!***
Перед использованием электроинструмента внимательно прочитайте и соблюдайте:
- *настоящие инструкции по эксплуатации;*
- *общие инструкции по технике безопасности при обращении с электроинструментами в прилагаемом буклете (буклет № 315.915);*
- *правила, действующие в рабочей зоне и меры по предотвращению несчастных случаев.*

Этот электроинструмент отвечает самым современным требованиям и был сконструирован в соответствии с общепризнанными правилами безопасности. Тем не менее, при использовании электроинструмент может представлять опасность для жизни и конечностей пользователя или третьих лиц. Кроме того, электроинструмент и другое имущество могут быть повреждены.

Аккумуляторный пистолет для герметизации можно использовать только:
- *по назначению;*
- *в идеальном рабочем состоянии.*

Неисправности, которые влияют на безопасность, должны быть немедленно устранены.

Назначение

Аккумуляторный пистолет для герметизации предназначен:
- для коммерческого использования;
- для заделки щелей и трещин.

Меры безопасности при использовании пистолета для герметизации

⚠ ***ПРЕДУПРЕЖДЕНИЕ!***
Прочитайте все правила безопасности, инструкции, иллюстрации и спецификации, прилагаемые к этому электроинструменту. *Невыполнение изложенных ниже инструкций может привести к поражению электрическим током, возгоранию и (или) тяжелым травмам.*

Сохраните все предупреждения и инструкции для использования в будущем.

- **Держите руки подальше от плунжера и штока плунжера пистолета.** Пальцы могут быть зажаты между держателем трубки и плунжером.
- **Если в процессе работы необходимо удерживать пистолет над головой, не располагайте шток плунжера на пути глаз или головы.** При случайном нажатии кнопки фиксации штока плунжера он может соскользнуть назад в направлении пользователя. Всегда надевайте средства защиты глаз при использовании этого пистолета.
- **Всегда работайте в хорошо проветриваемом помещении и при необходимости используйте соответствующие средства защиты органов дыхания.** Пары некоторых

герметиков и клеев могут быть ядовитыми.
- Заблокируйте курок в выключенном положении, когда он не используется, чтобы избежать непреднамеренной подачи материала.

Шум и вибрация

Уровни шума и вибрации были определены в соответствии со стандартом EN 62841-1. Оцененный уровень шума электроинструмента A обычно имеет следующие значения:
– уровень звукового давления L_{pA}: 70.9 дБ (A)
– уровень звуковой мощности L_{WA}: 78.9 дБ (A)
– Погрешность: K = 3 дБ

Общее значение вибрации:
– Значение воздействия a_h: < 2.5 м/с^2
– Погрешность: K = 1.5 м/с^2

⚠ ***ВНИМАНИЕ!***
Указанные измерения относятся к новым электроинструментам. Ежедневное использование приводит к изменению значений шума и вибрации.

ⓘ ***ПРИМЕЧАНИЕ***
Уровень вибрации, указанный в данном документе, измерен с помощью стандартизированного теста, соответствующего директиве EN 62841-1 и может использоваться для сравнения одного инструмента с другим.

Указанное общее значение вибрации и указанный уровень шума были определены с помощью стандартного теста и могут быть использованы для сравнения разных инструментов.
Однако если инструмент используется для других целей, с другими принадлежностями или в ненадлежащем состоянии, уровень вибрации может отличаться.
Это может значительно повысить уровень воздействия в течение всего времени работы.
Указанное общее значение вибрации и указанный уровень шума также могут использоваться для предварительной оценки уровня воздействия.
Это может значительно снизить уровень воздействия в течение всего времени работы.
Необходимо предусмотреть дополнительные способы защиты оператора от воздействия вибрации, такие как обслуживание инструментов и принадлежностей, защита рук от холода, организация режима работы.

⚠ ***ПРЕДУПРЕЖДЕНИЕ!***
– *Реальный уровень вибрации и уровень шума электроинструмента могут отличаться от указанных в зависимости от способа использования инструмента и в особенности от обрабатываемой заготовки.*
– *Необходимо определить меры безопасности для защиты оператора на основе оценки воздействия в реальных условиях использования (учитывая все периоды рабочего цикла – время, когда инструмент выключен и когда он работает вхолостую, а также время запуска).*

⚠ ***ВНИМАНИЕ!***
При уровне звукового давления выше 85 дБ (A) используйте средства защиты органов слуха.

Технические характеристики

Инструмент		CG 310 18 / CG 310/600 18
Тип		Пистолет для герметизации
Номин-альное напря-жение	В	18
Толка-ющее усилие	/мин	3000 Н
Скорость	мм/с	0,5–14
Масса (в соотве-тствии с проц-едурой EPTA 01/2003)	кг	2,1

Аккум-улятор	18 В	AP 18.0/2.5 AP 18.0/5.0 AP 18.0/8.0	
Масса аккуму-лятора	кг	AP 18.0/2.5 AP 18.0/5.0 AP 18.0/8.0	0.4 0.7 1.1
Рабочая темпе-ратура	От –10 до 40 °C		
Темпе-ратура хранения	От –40 до 70 °C		
Темпе-ратура зарядки	От 4 до 40 °C		
Зарядное устройство	CA 12/18, CA 18.0-LD, CA 10.8/18.0		

Обзор (Рис. A)

Нумерация частей устройства относится к иллюстрациям устройства на странице схем.

1. **Монтажное кольцо**
2. **Кнопка блокировки регулятора**
3. **Курковый регулятор скорости**
4. **Светодиодная подсветка**
5. **Регулятор скорости**
6. **Кнопка фиксации штока плунжера**
7. **Крепление для наручного ремня**
8. **Шток плунжера 374 мм**
9. **Шток плунжера 498 мм** (CG 310/600 18)
10. **Шестигранный ключ**
11. **Винт**
12. **Прижимная скоба**
13. **Поршень 51 мм для сыпучих материалов** (CG 310/600 18)
14. **Поршень 51 мм** (CG 310/600 18)
15. **Поршень 40 мм**
16. **Насадка** (CG 310/600 18)
17. **Крышка насадки** (CG 310/600 18)
18. **Алюминиевая трубка 600 мл** (CG 310/600 18)
19. **Держатель картриджа 310 мл**
20. **Алюминиевая трубка 400 мл**

* Показанные или описанные аксессуары не входят в стандартную комплектацию изделия. Полный выбор аксессуаров см. в нашем ассортименте.

Сборка

⚠ ***ПРЕДУПРЕЖДЕНИЕ!***

Перед выполнением любых работ по обслуживанию электроинструмента извлекайте аккумулятор.

Перед включением электроинструмента

Распакуйте аккумуляторный пистолет для герметизации и убедитесь, что все части в наличии и не повреждены.

Установка и замена аккумулятора

- Вставьте заряженный аккумулятор в электроинструмент до щелчка (см. Рис. B).
- Чтобы извлечь аккумулятор, нажмите кнопку фиксации и извлеките его (см. Рис. C).

⚠ ***ВНИМАНИЕ!***

Когда устройство не используется, закрывайте контакты аккумулятора. Металлические предметы могут замкнуть контакты, в результате чего возможен взрыв или пожар!

Съемный зажим для крепления к ремню (см. Рис. D)

- Извлеките аккумулятор из устройства.
- Совместите отверстие зажима для ремня (не входит в комплект) с резьбовым отверстием в основании инструмента.
- Вставьте крепежный винт (не входит в комплект) и надежно затяните его отверткой (не входит в комплект).

Крепление для наручного ремня (см. Рис. E)

Крепление (7) предназначено для установки наручного ремня (не входит в

комплект), чтобы уменьшить вероятность падения инструмента. Оберните ремень вокруг руки при переноске инструмента.

Установка и снятие штока плунжера и прижимной скобы

Шток плунжера (см. Рис. F1)

- Нажмите кнопку фиксации штока плунжера (6) и вставьте шток (8 или 9) спереди инструмента. Зубья на штоке должны быть направлены вниз.
- Чтобы извлечь шток, нажмите кнопку фиксации штока плунжера (6), потяните шток плунжера вперед из инструмента и извлеките его.
- В комплект входят два типа плунжерных штоков. Используйте соответствующий шток плунжера в зависимости от держателя картриджа или типа трубки.

Тип	Подходящий держатель
Шток плунжера 374 мм	Держатель картриджа 310 мл Алюминиевая трубка 400 мл
Шток плунжера 498 мм	Алюминиевая трубка 600 мл

Прижимная скоба (см. Рис. F2)

- Чтобы прикрепить скобу (12), вставьте задний конец штока плунжера в скобу, затем вставьте винт (11) и надежно затяните винт (11) с помощью входящего в комплект шестигранного ключа (10).
- Чтобы снять скобу, с помощью шестигранного ключа (10) открутите винт (11), который крепит скобу к штоку плунжера, затем извлеките скобу и винт.

⚠ ***ПРЕДУПРЕЖДЕНИЕ!***

Убедитесь, что скоба надежно прикреплена к инструменту с помощью винта. Не используйте поврежденную скобу и винты. *Перед использованием всегда проверяйте устройство на наличие повреждений, трещин или деформаций и убедитесь, что винт затянут.*

Установка и извлечение поршня (см. Рис G)

- Чтобы прикрепить поршень, прикрутите его к передней части штока плунжера по часовой стрелке.
- Чтобы снять поршень, открутите его от штока плунжера против часовой стрелки.
- Существует три типа поршней, подходящих для разных трубок или держателей.

i ***ПРИМЕЧАНИЕ***

Выберите подходящий поршень в соответствии с типом контейнера для уплотнительного материала. Неправильно выбранный поршень может стать причиной утечки материала или поломки инструмента.

Тип	Подходящий держатель
Поршень 40 мм	Держатель картриджа 310 мл
Поршень 51 мм	Алюминиевая трубка 400 мл Алюминиевая трубка 600 мл (для тюбика)
Поршень 51 мм для сыпучих материалов	Алюминиевая трубка 400 мл Алюминиевая трубка 600 мл (для уплотнительного материала)

Установка и снятие держателя или трубки (см. Рис. H1–H2)

- Чтобы установить держатель, совместите выступающие ребра (H-1) на держателе картриджа (19) или трубке (18 или 20) с канавками (H-2) в монтажном кольце (1), а затем вставьте держатель или трубку в кольцо.
- Держите держатель картриджа или трубку одной рукой, а кольцо (1) другой рукой. Поверните держатель картриджа или трубку по часовой стрелке, чтобы задвинуть выступающие ребра в канавки для фиксации держателя картриджа или трубки.

- Держатель картриджа или трубку можно поворачивать на 360°, чтобы использовать под разными углами. Поверните монтажное кольцо, чтобы отрегулировать держатель картриджа под соответствующим углом.
- Чтобы снять держатель или трубку, держите держатель картриджа или трубку одной рукой, а кольцо – другой рукой. Поверните держатель картриджа или трубку против часовой стрелки, чтобы снять.

⚠ ***ПРЕДУПРЕЖДЕНИЕ!***

Всегда используйте подходящий шток плунжера и поршень в соответствии с типом держателя.

Вставка уплотнительного материала

⚠ ***ПРЕДУПРЕЖДЕНИЕ!***

Следите за тем, чтобы шток плунжера, держатель картриджа и трубка не были загрязнены уплотнительными материалами. *Втягивание штока плунжера, покрытого засохшим материалом, может привести к повреждению внутренних деталей инструмента и смещению трубки.*

Трубка с уплотнительным материалом (см. Рис. I1-I2)

- Извлеките аккумулятор.
- Убедитесь, что соответствующий шток плунжера, поршень 40 мм (15) и держатель картриджа (19) установлены правильно.
- Заблокируйте курковый регулятор (3).
- Отрежьте кончик трубки (I-1) под углом 45°.

i ***ПРИМЕЧАНИЕ***

Маленькие отверстия требуют большего усилия для проталкивания уплотнительного материала.

- Нарушьте внутреннее уплотнение трубки (не входит в комплект) (I-1) с помощью стержня (I-2), расположенного на нижней стороне держателя картриджа.
- Нажмите кнопку фиксации штока плунжера (6) и отодвиньте шток плунжера назад, чтобы трубка поместилась в держатель картриджа (19).
- Вставьте плоский конец трубки с уплотнительным материалом (I-1) в держатель картриджа (19), затем опустите насадку. Убедитесь, что трубка надежно зафиксирована с обоих концов.
- Поверните держатель картриджа под нужным углом.
- Чтобы снять трубку, заблокируйте курковый регулятор (3). Нажмите кнопку фиксации штока плунжера (6) и отодвиньте шток плунжера назад. Поднимите трубку вверх и снимите ее.

i ***ПРИМЕЧАНИЕ***

Если трубка с уплотнительным материалом не установлена и шток плунжера переведен в переднее положение, нажатие на курковый переключатель не приведет к запуску инструмента.

Тюбик (см. Рис. I3-I4)

- Извлеките аккумулятор.
- Снимите крышку насадки (17) и насадку (16).
- Убедитесь, что соответствующий шток плунжера, поршень 51 мм (14) и алюминиевая трубка установлены правильно.
- Нажмите кнопку фиксации штока плунжера (6) и отодвиньте шток плунжера назад, чтобы тюбик (не входит в комплект) поместился в держатель.
- Вставьте тюбик в трубку и обрежьте край (ближайший конец к насадке).
- Вставьте насадку (16) наконечником в сторону от инструмента и накрутите крышку насадки (17) обратно на трубку.
- Обрежьте наконечник насадки для соответствующего применения.
- Продвигайте шток плунжера вперед, пока поршень не упрется в тюбик.

i ***ПРИМЕЧАНИЕ***

Оставшийся в алюминиевой трубке уплотнительный материал может высохнуть, если оставить его без присмотра. При использовании уплотнительного материала следуйте рекомендациям его производителя.

Сыпучий уплотнительный материал (см. Рис. I5)

- Извлеките аккумулятор.

- Открутите и снимите крышку насадки (17) и насадку (16).
- Убедитесь, что соответствующий шток плунжера, поршень 51 мм для сыпучих материалов (13) и алюминиевая трубка установлены правильно.
- Нажмите кнопку фиксации штока плунжера (6) и сдвиньте шток плунжера вперед.
- Поместите алюминиевую трубку в контейнер, содержащим сыпучий уплотнительный материал (не входит в комплект). Нажимая кнопку фиксации штока плунжера (6), отодвиньте шток плунжера назад, чтобы всосать сыпучий уплотнительный материал.
- Удалите сыпучий уплотнительный материал с внешней стороны трубки.
- Вставьте насадку (16) наконечником в сторону от инструмента и накрутите крышку насадки (17) обратно на трубку.

Курковый регулятор скорости (см. Рис. J)

- Чтобы заблокировать курковый регулятор (3), нажмите кнопку блокировки (2) вниз. Инструмент не будет работать с кнопкой в заблокированном положении.
- Чтобы разблокировать курковый регулятор (3), нажмите кнопку блокировки (2) вверх.
- Чтобы включить инструмент, нажмите на курковый регулятор скорости.

Курковый регулятор обеспечивает более высокую скорость при повышенном давлении на курок и более низкую скорость при пониженном давлении на курок.

- Чтобы выключить инструмент, отпустите курковый регулятор.

i ***ПРИМЕЧАНИЕ***

Давление на курок, выбранная скорость, тип материала, температура и диаметр насадки влияют на скорость подачи.

Светодиодная подсветка (см. Рис. K)

Светодиодная подсветка (4) включается при нажатии на курковый регулятор (3). Это обеспечивает дополнительное освещение рабочей поверхности.

Светодиодная подсветка выключается примерно через 10 секунд после отпускания куркового регулятора.

Регулятор скорости (см. Рис. L)

Поверните регулятор (5) в положение «1» для самой низкой скорости и «6» для максимальной скорости.

i ***ПРИМЕЧАНИЕ***

Работа пистолета на высокой скорости может привести к повреждению дозирующей трубки или упаковки некоторых уплотнительных материалов. Для получения наилучших результатов увеличивайте скорость постепенно.

Защита от протекания

Двигатель оснащен автоматической системой втягивания, которая предотвращает утечку уплотнительного материала в выключенном состоянии. При отпускании куркового регулятора (3) шток плунжера немедленно немного отодвигается назад, снижая давление на поршень, чтобы предотвратить протекание.

i ***ПРИМЕЧАНИЕ***

Функция защиты от протекания активируется после того, как плунжер продвинется вперед не менее чем на 3 мм.

Применение пистолета для герметизации

- Подготовьте поверхность к герметизации, удалив пыль, грязь и остатки старого уплотнительного материала. Убедитесь, что область, которую нужно герметизировать, чистая и сухая.
- Настройте скорость пистолета в соответствии с требованиями к уплотнению.
- Разблокируйте курковый регулятор.
- Держите пистолет под небольшим углом.
- Нажмите курковый регулятор, чтобы уплотнительный материал начал выходить из насадки.

i ***ПРИМЕЧАНИЕ***

Если полоска уплотнительного материала слишком узкая, снова обрежьте насадку, чтобы сделать отверстие большего размера. Однако лучше нанести тонкую

полоску уплотнительного материала и при необходимости добавить, чем наносить слишком много и пытаться удалить излишки.

- Продолжая нажимать курковый регулятор, осторожно перемещайте пистолет для равномерной герметизации вдоль зазора, который нужно заполнить. Убедитесь, что уплотнительный материал полностью соприкасается с обеими поверхностями нанесения.
- Как только трубка с уплотнительным материалом опустеет, поршень плунжера отодвинется на 2 мм из самого переднего положения, а затем инструмент автоматически выключится. Отодвиньте прижимную скобу назад и при необходимости замените трубку с уплотнительным материалом.
- После завершения отпустите курковый регулятор.
- Используйте влажное полотенце или тряпку, чтобы удалить излишки уплотнительного материала.

Обслуживание и уход

⚠ ***ПРЕДУПРЕЖДЕНИЕ!***

Перед выполнением любых работ по обслуживанию электроинструмента извлекайте аккумулятор.

Очистка

- Регулярно чистите электроинструмент и решетку перед вентиляционными отверстиями. Частота очистки зависит от материала и продолжительности использования.
- Регулярно продувайте внутреннюю часть корпуса и двигатель с помощью сухого сжатого воздуха.
- Следуйте инструкциям по очистке насадки, штока плунжера, поршней и держателей от уплотнительного материала.

Ремонт

i ***ПРИМЕЧАНИЕ***

Ремонт должен выполняться только в авторизованном сервисном центре.

i ***ПРИМЕЧАНИЕ***

В течение гарантийного срока не откручивайте винты на корпусе. Несоблюдение требований аннулирует гарантийные обязательства производителя.

Запасные части и принадлежности

Для получения информации о других принадлежностях, инструментах и полировальных средствах см. каталоги соответствующих производителей.

Изображения в разобранном виде и списки запасных частей можно найти по адресу **www.flex-tools.com**

Инструкцию также можно найти на сайте **www.flex-tools.com.**

Информация об утилизации

⚠ ***ПРЕДУПРЕЖДЕНИЕ!***

Чтобы старый электроинструмент нельзя было использовать:

– *извлеките аккумулятор.*



Только для стран ЕС.
Не выбрасывайте электроинструменты вместе с бытовыми отходами!
В соответствии с европейской директивой 2012/19/ЕС по транспортировке и утилизации отходов электрического и электронного оборудования согласно национальному законодательству использованные электрические приборы должны собираться отдельно и утилизироваться экологически безопасным способом.



Регенерация сырья вместо утилизации отходов.

Устройство, принадлежности и упаковка должны быть утилизированы экологически безопасным способом. Пластиковые части могут быть переработаны в соответствии с типом материала.

⚠ ***ПРЕДУПРЕЖДЕНИЕ!***

Не выбрасывайте аккумуляторы вместе с бытовым мусором, а также не бросайте их в огонь или в воду. Не вскрывайте использованные аккумуляторы.

Только для стран ЕС.
В соответствии с директивой 2006/66/ЕС неисправные и использованные аккумуляторы необходимо утилизировать.

ПРИМЕЧАНИЕ

Для получения информации о вариантах утилизации обратитесь к продавцу.

CE-Декларация соответствия

Мы с полной ответственностью заявляем, что изделие, описанное в разделе «Технические характеристики», соответствует следующим стандартам или нормативным документам:
стандарт EN 62841-1 в соответствии с требованиями директив 2014/30/EU, 2006/42/EC, 2011/65/EU.
Ответственный за техническую документацию: FLEX-Elektrowerkzeuge GmbH, R & D
Bahnhofstrasse 15, D-71711 Steinheim/Murr

i.V.

Питер Ламели (Peter Lameli) Технический директор	Клаус Питер Вайнпер (Klaus Peter Weinper) Руководитель отдела качества

1.09.2024; FLEX-Elektrowerkzeuge GmbH
Bahnhofstrasse 15, D-71711 Steinheim/Murr

Отказ от ответственности

Производитель и его представитель не несут ответственности за любой ущерб и упущенную выгоду в результате прерывания деятельности, вызванного изделием или непригодным для использования изделием.
Производитель и его представитель не несут ответственности за любой ущерб, вызванный неправильным использованием устройства или использованием устройства с изделиями других производителей.

Kasutusjuhendis kasutatud sümbolid

⚠ ***HOIATUS!***
Tähistab lähenevat ohtu Selle hoiatuse eiramine võib põhjustada surma või äärmiselt raskeid vigastusi.

⚠ ***ETTEVAATUST!***
Viitab võimalikule ohtlikule situatsioonile. Selle hoiatuse eiramine võib põhjustada kergeid vigastusi või vara kahjustumist.

i ***MÄRKUS***
Viitab kasutusnõuannetele ja olulisele teabele.

Elektritööriistal olevad sümbolid


Enne elektritööriista sisselülitamist lugege kasutusjuhendit!


Vana seadme utiliseerimise teave (vt lk 172)

Teie ohutuse nimel

⚠ ***HOIATUS!***
Enne elektritööriista kasutamist lugege läbi ja järgige järgnevat:
- *käesolev kasutusjuhend,*
- *„Üldised ohutusjuhised" elektritööriistade käsitsemise kohta komplektis sisalduvas voldikus (voldik nr.: 315.915),*
- *antud hetkel kehtivad tegevuskoha eeskirjad ja õnnetuste ennetamise eeskirjad.*

See elektritööriist on kaasaegne toode ja on loodud kooskõlas tunnustatud ohutuseeskirjadega.
Sellegipoolest võib elektritööriist kujutada kasutamise ajal ohtu kasutaja või kolmanda osapoole elule ja tervisele, samuti võivad kahjustuda nii elektritööriist kui ka vara.
Hermeetiku akupüstolit tohib kasutada ainult
- *sihtotstarbeliselt,*
- *kui see toimib korrektselt.*

Ohutusnõudeid rikkuvad vead tuleb alati viivitamatult parandada.

Sihtotstarve
See hermeetiku akupüstol on mõeldud
- kommertskasutuseks,
- vahede ja pragude tihendamiseks.

Hermeetiku akupüstoli ohutusjuhised

⚠ ***HOIATUS!***
Lugege läbi kõik elektritööriistaga kaasas olevad hoiatused, juhised, joonised ja andmed. *Alltoodud juhiste eiramine võib põhjustada elektrilööki, tulekahju ja/või tõsiseid vigastusi.*
Säilitage hoiatused ja juhised hilisemaks kasutuseks.
- **Hoidke käed eemal hermeetiku akupüstoli kolvi ja kolvivarda piirkonnast.** Sõrmed võivad jääda toruhoidiku ja kolvi vahele.
- **Kui kasutate hermeetiku akupüstolit pea kohal, ärge hoidke kolvivarrast oma silmade läheduses või pea liikumisrajal.** Kolvivarras võib kasutaja suunas tagasi libiseda, kui kolvivarda vabastusnuppu kogemata vajutada. Kasutades hermeetiku akupüstolit, kandke alati silmakaitset.
- **Alati töötage korralikult ventileeritavas alas ja kandke vajadusel sobivat hingamiskaitsevarustust.** Mõnede hermeetikute ja liimide aurud võivad olla mürgised.
- Lukustage päästik VÄLJAS asendisse, kui seda ei kasutata, et vältida materjali tahtmatut väljavoolu.

Müra- ja vibratsioonitase

Müra- ja vibratsioonitasemed on määratletud kooskõlas standardiga EN 62841-1.
Elektritööriista A-hindamise müratase on tavaliselt järgmine:
- Helirõhu tase L_{pA}: 70.9 dB(A)
- Helivõimsuse tase L_{WA}: 78.9 dB(A)
- Veamäär: K = 3 dB

Vibratsiooni koguväärtus:
- Emissiooni väärtus a_h: < 2.5 m/s^2
- Veamäär: K = 1.5 m/s^2

⚠ ***ETTEVAATUST!***
Esitatud mõõtmistulemused kehtivad uutele elektritööriistadele. Igapäevane kasutamine muudab müra- ja vibratsioonitasemete väärtusi.

MÄRKUS

Käesoleval teabelehel esitatud vibratsiooniheite taseme mõõtmisel on rakendatud standardis EN 62841-1 kirjeldatud mõõtmismetoodikat ning seda saab kasutada tööriistade võrdlemiseks.

Et deklareeritud vibratsiooni koguväärtus(ed) ja deklareeritud mürasaaste väärtus(ed) on mõõdetud vastavalt standardkatse meetodile ja neid võib kasutada ühe tööriista teisega võrdlemiseks;
Kui aga tööriista kasutatakse muudes rakendustes, muude lõiketarvikutega või seda hooldatakse halvasti, võib vibratsiooni tase olla teistsugune.
See võib kokkupuute taset kogu tööperioodi jooksul oluliselt suurendada.
Esitatud vibratsioonitaseme kogunäitusid ja esitatud mürataseme väärtusi saab kasutada ka kokkupuute esialgsel hindamisel.
See võib kokkupuute taset kogu tööperioodi jooksul oluliselt vähendada.
Seadme kasutaja kaitsmiseks vibratsiooni mõjude eest määrake kindlaks täiendavad ohutusmeetmed, näiteks hooldage tööriista ja tarvikuid, hoidke käed soojas, korraldage töögraafikuid.

HOIATUS!

– *Elektritööriista tegelikul kasutamisel tekkivad vibratsiooni- ja müratasemed võivad erineda esitatud väärtustest, sõltuvalt tööriista kasutamise viisist ja eriti sellest, millist detaili töödeldakse; ja*
– *vajadusest tuvastada ohutusmeetmed seadme kasutaja kaitsmiseks, mis põhinevad tegelikes kasutustingimustes tekkiva kokkupuute hinnangutel (arvestades lisaks kokkupuuteajale ka kõiki töötsükli osi, nt. väljalülitatud olek, ning tühikäigul töötamine).*

ETTEVAATUST!

Kandke kuulmiskaitsevahendeid, kui helirõhu tase ületab 85 db(A).

Tehnilised andmed

Tööriist		CG 310 18 / CG 310/600 18	
Tüüp		Hermeetiku akupüstol	
Nimipinge	V	18	
Tõukejõud	/min	3000N	
Kiirus	mm/s	0.5 – 14	
Kaal vastavalt Euroopa Elektritööriistade Assotsiatsiooni (EPTA) protseduurile 01/2003	kg	2.1	
Aku	18V	AP 18.0/2.5 AP 18.0/5.0 AP 18.0/8.0	
Akukaal	Kg	AP 18.0/2.5 AP 18.0/5.0 AP 18.0/8.0	0.4 0.7 1.1
Töötemperatuur	-10 – 40°C		
Hoiutemperatuur	-40 – 70°C		
Laadimistemperatuur	4 – 40°C		
Laadur	CA 12/18, CA 18.0-LD, CA 10.8/18.0		

Ülevaade (joonis A)

Toote detailide nummerdus vastab jooniste lehel olevale seadme joonisele.

1. **Kinnitusäärik**
2. **Lüliti - lukustusnupp**
3. **Kiiruse reguleerimisega päästiku lüliti**
4. **LED-tuli**
5. **Kiiruse reguleerimise nupp**
6. **Kolvi varda vabastusnupp**
7. **Rihma kinnitus**

8. **374 mm kolvivarras**
9. **498 mm kolvivarras** (CG 310/600 18)
10. **Kuuskantvõti**
11. **Kruvi**
12. **Tõmbekäepide**
13. **51 mm hermeetiku kolb** (CG 310/600 18)
14. **51 mm kolb** (CG 310/600 18)
15. **40 mm kolb**
16. **Otsak** (CG 310/600 18)
17. **Otsaku kork** (CG 310/600 18)
18. **600ml alumiiniumtoru** (CG 310/600 18)
19. **310ml kassetihoidik**
20. **400ml alumiiniumtoru**

*Joonistel kujutatud või kirjeldatud tarvikud ei kuulu standardina tarnitavasse tootekomplekti. Tarvikute koguvaliku leiate meie tarvikute valikust.

Kokkupanek

⚠ ***HOIATUS!***
Enne elektritööriista hooldamist/seadistamist jne eemaldage sellelt aku.

Enne elektritööriista sisselülitamist

Pakkige hermeetiku akupüstol lahti ja kontrollige, et seal pole puuduvaid või kahjustatud osi.

Aku paigaldamine/vahetamine

- Suruge laetud aku elektritööriista sisse, kuni see klõpsatusega paika fikseerub (vt. joon. B).
- Eemaldamiseks vajutage vabastusnuppu ja tõmmake aku välja (vt joonist C).

⚠ ***ETTEVAATUST!***
Kui seade ei ole kasutuses, siis tuleb aku klemme kaitsta. Lahtised metallesemed võivad klemme lühistada – plahvatuse ja tulekahju oht!

Eemaldatav vööklamber (vt. joonis D)

- Eemaldage seadmelt akuplokk.
- Joondage vööklambri (ei ole kaasas) ava tööriista põhjal oleva keermestatud avaga.
- Paigaldage kinnituskruvi (ei ole kaasas) ja keerake see kruvikeeraja (ei sisaldu komplektis) abil kindlalt kinni.

Rihma kinnitus (vt. joonis E)

Rihma kinnitus (7) on mõeldud randmerihma (ei ole komplektis) kinnitamiseks, et vähendada tööriista mahakukkumise ohtu. Tööriista kandmise ajaks pange rihm ümber käe.

Paigaldage ja eemaldage kolvivarras ja tõmbekäepide

Kolvivarras (vt joonis F1)

- Vajutage kolvivarda vabastusnuppu (6) ja sisestage varras (8 või 9) tööriista esiosast, varda hambad peavad olema suunatud allapoole, lükake see läbi tööriista.
- Varda eemaldamiseks vajutage alla kolvivarda vabastusnuppu (6), tõmmake kolvivarras tööriista esiosa suunas ja eemaldage see.
- Komplektis on kahte tüüpi kolvivardad. Kasutage sobivat kolvivarrast vastavalt kassetihoidikule või toru tüübile.

Tüüp	Sobiv hoidik kasutamiseks
374 mm kolvivarras	310 ml kassetihoidik 400 ml alumiiniumtoru
498 mm kolvivarras	600 ml alumiiniumtoru

Tõmmake käepidet (vt joonis F2)

- Käepideme (12) kinnitamiseks sisestage kolvivarda tagumine ots käepidemesse ja seejärel sisestage kruvi (11) ning keerake kruvi (11) kaasasoleva kuuskantvõtmega (10) tugevasti kinni.
- Käepideme eemaldamiseks kasutage kuuskantvõtit (10) kruvi lahti keeramiseks (11), mis kinnitab käepideme kolvivarre külge, eemaldage käepide ja kruvi.

⚠ ***HOIATUS!***
Veenduge, et käepide on kruviga tööriista külge korralikult kinnitatud*. Ärge kasutage kahjustatud käepidet ja kruvisid. Enne kasutamist kontrollige seda alati kahjustuste, pragude või deformatsioonide puudumise*

suhtes ning veenduge, et kruvid on pingutatud.

Paigaldage ja eemaldage kolb (vt joonis G)

- Kolvi kinnitamiseks keerake see päripäeva suunas kolvivarda ette.
- Kolvi eemaldamiseks keerake see vastupäeva kolvivarre küljest lahti.
- Erinevate torude või hoidikute jaoks sobib kolm kolvitüüpi.

i ***MÄRKUS***

Valige sobiv kolb vastavalt hermeetiku mahuti tüübile. Valesti paigaldatud kolb võib põhjustada lekkeid või tööriista purunemist.

Tüüp	Sobiv hoidik kasutamiseks
40 mm kolb	310ml kassetihoidik
51 mm kolb	400 ml alumiiniumtoru 600 ml alumiiniumtoru (vorstikujulise pakendi jaoks)
51 mm hermeetiku kolb	400 ml alumiiniumtoru 600 ml alumiiniumtoru (hermeetikule)

Paigaldage ja eemaldage hoidik või torud (vt joonis H1-H2)

- Hoidiku paigaldamiseks joondage kassetihoidiku (19) või toru (18 või 20) tõstetud ribid (H-1) kinnitusääriku (1) soontega (H-2) ja seejärel sisestage hoidik või toru äärikusse.
- Hoidke ühe käega kassetihoidikut või -toru ja teise käega kasseti äärikust (1). Pöörake kassetihoidik või toru päripäeva suunas, et tõsta ribid soonte sisse ja lukustada kassetihoidik või toru.
- Kassetihoidikut või toru saab pöörata 360°, et seda kasutada erinevate nurkade all. Pöörake kinnitusäärikut, et reguleerida kassetihoidik sobiva nurga alla.
- Kassetihoidiku või toru eemaldamiseks hoidke ühe käega kassetihoidikut või toru ja teise käega äärikut. Kassetihoidik või toru eemaldamiseks pöörake seda vastupäeva.

⚠ ***HOIATUS!***

Kasutage alati sobivat kolvivarrast ja kolbi vastavalt hoidiku tüübile.

Sisestage hermeetik

⚠ ***HOIATUS!***

Hoidke kolvivarras, kassetihoidik või toru puhtana hermeetiku materjalist.

Kuivanud hermeetikuga kaetud kolvivarda tagasitõmbamine võib kahjustada tööriista sisemisi osi ja põhjustada toru vale joondamist.

Hermeetiku toru (vt joonis I1-I2)

- Eemaldage aku.
- Veenduge, et õige kolvivarras, 40 mm kolb (15) ja kassetihoidik (19) on õigesti paigaldatud.
- Lukustage päästiku lüliti (3).
- Lõigake hermeetikutoru (I-1) ots 45° nurga all maha.

i ***MÄRKUS***

Väikesed avad vajavad hermeetiku väljasurumiseks rohkem jõudu.

- Purustage hermeetiku toru (ei kuulu komplekti) (I-1) või liimmaterjali sisemine tihend, kasutades kassetihoidiku alumisel küljel asuvat torkevahendit (I-2).
- Vajutage kolvivarda vabastusnuppu (6) ja tõmmake kolvivarras tagasi, et võimaldada hermeetiku toru sobitumist kassetihoidikusse (19).
- Sisestage hermeetiku toru lame ots (I-1) kassetihoidikusse (19), seejärel langetage otsak. Veenduge, et toru oleks mõlemast otsast korralikult paigas.
- Pöörake kassetihoidik soovitud nurga alla.
- Hermeetiku toru eemaldamiseks lukustage päästiku lüliti (3). Vajutage kolvivarda vabastusnuppu (6) ja tõmmake kolvivarras tagasi. Tõstke toru üles ja eemaldage see.

i ***MÄRKUS***

Kui hermeetiku toru ei ole paigaldatud ja kolvivarras on lükatud ettepoole, ei käivitu tööriist päästiku vajutamisel.

Vorstkujuline pakkend (vt joonis I3-I4)

- Eemaldage aku.
- Eemaldage otsaku kork (17) ja otsak (16).
- Veenduge, et õige kolvivarras, 51 mm kolb (14) ja alumiiniumtoru oleks

nõuetekohaselt paigaldatud.
- Vajutage kolvivarda vabastusnuppu (6) ja tõmmake kolvivarras tagasi, et vorstikujuline pakk (ei kuulu komplekti) mahuks hoidikusse.
- Sisestage vorstikujuline pakk torusse ja lõigake kest (otsakule kõige lähemal asuv ots) läbi.
- Sisestage otsak (16) nii, et otsaku ots on tööriistast eemale suunatud, keerake otsakukork (17) tagasi torule.
- Lõigake otsak kasutamiseks sobivasse pikkusesse.
- Lükake kolvivarrast edasi, kuni kolb on vorstikujulise paki vastas.

i ***MÄRKUS***

Hermeetik, mis on jäetud alumiiniumtorusse, võib kuivada, kui see jääb tähelepanuta. Järgige hermeetiku tootja soovitusi.

Lahtine hermeetik (vt joonis I5)

- Eemaldage aku.
- Keerake lahti ja eemaldage otsaku kork (17) ja düüs (16).
- Veenduge, et sobiv kolvivarras, 51 mm lahtise hermeetiku kolb (13) ja alumiiniumtoru on õigesti paigaldatud.
- Vajutage kolvivarda vabastusnuppu (6) ja lükake kolvivarrast edasi.
- Asetage alumiiniumtoru konteinerisse, kus asub hermeetik (ei kuulu komplekti). Vajutades kolvivarda vabastusnuppu (6), tõmmake kolvivarras tagasi, et imeda sisse lahtine hermeetik.
- Pühkige toru välisküljelt ära lahtine hermeetik.
- Sisestage otsak (16) nii, et otsaku ots on tööriistast eemale suunatud, keerake otsakukork (17) tagasi torule.

Muutuva kiiruse päästiku lüliti (vt joonist J)

- Lukustamaks päästiku lüliti (3), vajutage lüliti lukustusnupp (2) alla. Tööriist ei tööta, kui nupp on lukustatud asendis.
- Päästiku lüliti (3) avamiseks suruge lüliti lukustusnupp (2) üles.
- Tööriista sisselülitamiseks vajutage muutuva kiirusega päästiku lülitit.

Muutuva kiirusega päästiku lüliti tagab tugevamal vajutamisel suurema kiiruse ja nõrgemal vajutamisel väiksema kiiruse.

- Selle väljalülitamiseks vabastage muutuva kiirusega päästiku lüliti.

i ***MÄRKUS***

Päästiku rõhk, valitud kiirus, materjali tüüp, temperatuur ja otsaku läbimõõt mõjutavad kõik voolukiirust.

LED-tuli (vt joonist K)

LED-tuli (4) süttib, kui päästiku lüliti (3) on alla vajutatud. See tagab töödeldavale pinnale täiendava valgustuse.
LED-tuli kustub umbes 10 sekundi jooksul pärast päästikulüliti vabastamist.

Kiiruse juhtimise ketas (vt joonist L)

Pöörake ketas (5) asendisse "1" madalamaks kiiruseks ja "6" suuremaks kiiruseks.

i ***MÄRKUS***

Püstoli kasutamine suurel kiirusel võib mõne hermeetiku puhul kahjustada jaotustoru või pakendit. Tulemuste parandamiseks suurendage kiiruse seadeid järk-järgult.

Tilkumise vältimine

Mootor on varustatud automaatse tagasitõmbesüsteemiga, mis takistab hermeetiku lekkimist seiskamise ajal.
Kui päästiku lüliti (3) vabastatakse, liigub kolvivarras kohe veidi tagasi, vabastades kolvil oleva surve, et vältida tilkumist.

i ***MÄRKUS***

See tilkumisvastane funktsioon aktiveeritakse pärast seda, kui kolb liigub edasi vähemalt 3 mm.

Hermeetiku püstoli kasutamine

- Valmistage pind hermeetiku kasutamiseks ette, eemaldades tolmu, mustuse või vana tihendusmaterjali jäägid. Veenduge, et tihendatav ala oleks puhas ja kuiv.
- Seadke hermeetiku püstoli kiirus vastavaks teie rakenduse vajadustele.
- Vabastage päästiku lüliti.
- Hoidke püstolit veidi nurga all.
- Pigistage päästik lülitit, et võimaldada hermeetikul otsakust väljuda.

i ***MÄRKUS***

Kui hermeetiku riba on liiga kitsas, lõigake otsakut uuesti, et saada suurem ava. Siiski on parem kanda peale peenike kiht hermeetikut

ja vajadusel lisada veidi rohkem, kui kanda peale liiga palju ja proovida ülejääki eemaldada.

- Liigutage hermeetiku püstolit ettevaatlikult ühtlase tempoga mööda täidetavat pragu, jätkates päästiku lüliti vajutamist. Veenduge, et hermeetik puutuks täielikult kokku mõlema pealekandmispinnaga.
- Niipea kui hermeetiku toru on tühi, liigub kolvivarras 2 mm võrra eesmisest asendist tagasi ja seejärel lülitub tööriist automaatselt välja. Tõmmake tõmbekäepide tagasi ja vahetage vajadusel hermeetiku toru.
- Pärast lõpetamist vabastage päästiku lüliti.
- Kasutage niisket rätikut või lappi, et eemaldada liigne hermeetik.

Hooldus

⚠ ***HOIATUS!***
Enne elektritööriista hooldamist/seadistamist jne eemaldage sellelt aku.

Puhastamine

- Puhastage regulaarselt nii elektritööriista kui ka ventilatsiooniavade ees olevaid võresid. Puhastamise sagedus sõltub kasutatavast materjalist ja kasutusajast.
- Puhastage korpuse sisemust ja mootorit regulaarselt kuiva suruõhuga.
- Järgige hermeetiku kasutusjuhiseid materjali puhastamiseks otsikust, kolvivardast, kolbidest ja hoidikutest.

Remont

⚠ ***HOIATUS!***
Remonditöid tohib teha vaid volitatud hoolduskeskus.

⚠ ***HOIATUS!***
Garantiiperioodi jooksul ärge keerake lahti korpuse kruvisid.
Selle reegli eiramine muudab tootja garantiialased kohustused kehtetuks.

Varuosad ja tarvikud

Teavet teiste tarvikute, eriti tööriistade ja poleerimisabivahendite kohta leiate tootja kataloogidest.

Suurendatud joonised ja varuosade nimekirjad on leitavad meie kodulehel:

www.flex-tools.com

Juhend võib olla kättesaadav ka aadressil **www.flex-tools.com.**

Kõrvaldamise teave

⚠ ***HOIATUS!***
Muutke kasutuskõlbmatu elektritööriist mittekasutatavaks:
– aku toimel töötava elektritööriista puhul eemaldage aku.



Ainult EL riikidele
Ärge visake elektritööriistu olmeprügi hulka!
Kooskõlas Euroopa Liidu elektri- ja elektroonikaseadmetest tekkinud jäätmete direktiivi (WEEE) 2012/19/EL nõuetega ning vastavalt kohalikule seadusandlusele tuleb elektritööriistad eraldi koguda ja keskkonnasäästlikul viisil ümber töödelda.



Toormaterjali utiliseerimine äraviskamise asemel.
Seade, tarvikud ja pakend tuleb keskkonnasäästlikul viisil ümber töödelda. Plastosad tuleb töödelda ümber vastavalt materjali tüübile.

⚠ ***HOIATUS!***
Ärge visake akusid/patareisid olmeprügi hulka, tulle ega vette. Ärge avage kasutatud akusid/patareisid.
Ainult ELi riikidele:
kooskõlas direktiivi 2006/66/EÜ nõuetega tuleb defektsed või kasutatud akud ümber töödelda.

i ***MÄRKUS***
Palun uurige kõrvaldamise teavet oma edasimüüjalt!

CE-Vastavusdeklaratsioon

Me kinnitame, tootja ainuvastutusel, et jaotises „Tehnilised andmed“ kirjeldatud toode on kooskõlas järgnevate standardite või normatiivsete dokumentidega:
EN 62841-1 kooskõlas direktiivide 2014/30/EL, 2006/42/EÜ, 2011/65/EL nõuetega.
Tehnilise dokumentatsiooni eest vastutab:
FLEX-Elektrowerkzeuge GmbH, R & D
Bahnhofstrasse 15, D-71711 Steinheim/Murr

i.V.

Peter Lameli
Tehnikadirektor

Klaus Peter Weinper
Kvaliteediosakonna juht

1.09.2024; FLEX-Elektrowerkzeuge GmbH
Bahnhofstrasse 15, D-71711 Steinheim/Murr

Vastutusest lahtiütlemine

Tootja ja tootja esindajad ei vastuta kahjustuste ning saamatajäänud tulu eest, mis on põhjustatud tootest või kasutuskõlbmatust tootest tingitud tööseisakutest.
Tootja ja tootja esindajad ei vastuta kahjustuste eest, mis on põhjustatud toote väärkasutusest või toote kasutamisest koos teiste tootjate toodetega.

Šiame vadove naudojami simboliai

⚠ ***ĮSPĖJIMAS!***
Įspėja apie gresiantį pavojų. Nekreipiant dėmesio į šį įspėjimą galima sunkiai ar net mirtinai susižaloti.

⚠ ***DĖMESIO!***
Įspėja apie galimai pavojingą situaciją. Nekreipiant dėmesio į šį įspėjimą galima nesunkiai susižaloti arba sugadinti turtą.

i ***PASTABA***
Pateikia svarbią informaciją ir naudojimo patarimus.

Simboliai ant elektrinio prietaiso


Prieš įjungiant elektrinį įrankį perskaityti naudojimo vadovą!


Informacija apie netinkamo naudoti įrankio išmetimą (žr. 180 puslapį)

Jūsų saugumui

⚠ ***ĮSPĖJIMAS!***
Prieš naudodami šį elektrinį įrankį, perskaitykite ir laikykitės:
- *šias naudojimo instrukcijas;*
- *elektrinių įrankių naudojimo „Bendrąsias saugos instrukcijas", pateiktas pridedamoje brošiūroje (Nr: 315.915);*
- *darbo vietoje galiojančių taisyklių ir nelaimingų atsitikimų prevencijos reglamentus.*

Šis modernus elektrinis įrankis atitinka visus jam taikomus saugos reikalavimus.
Vis dėlto, naudojant šį elektrinį įrankį gali kilti pavojus sunkiai ar net mirtinai susižaloti ar sužaloti kitus, taip pat sugadinti įrankį ar kitą turtą.
Belaidį sandarinimo pistoletą galima naudoti tik
- *pagal paskirtį;*
- *jeigu jis visiškai tvarkingas.*

Saugumą mažinančius gedimus reikia nedelsiant pašalinti.

Paskirtis

Šis belaidis sandarinimo pistoletas yra skirtas:
- komerciniam naudojimui;
- tarpams ir plyšiams užtaisyti.

Sandarinimo pistoleto naudojimo saugos instrukcijos

⚠ ***ĮSPĖJIMAS!***
Perskaitykite visus su šiuo elektriniu įrankiu pateiktus įspėjimus dėl saugos, instrukcijas, peržiūrėkite paveikslus ir specifikacijas.
Nesilaikant visų toliau išdėstytų nurodymų galima patirti elektros smūgį, sukelti gaisrą ir (ar) sunkiai susižaloti.
Išsaugokite visas instrukcijas su įspėjimais, nes jų gali prireikti ateityje.
- **Nekiškite rankų prie sandarinimo pistoleto stūmoklio ir stūmoklio strypo.** Jūsų pirštai gali būti sutraiškyti tarp vamzdelio laikiklio ir stūmoklio.
- **Dirbdami su virš galvos iškeltu sandarinimo pistoletu, stūmoklio strypo nelaikykite vienoje linijoje su savo akimis ar galva.** Stūmoklio strypas gali išslysti atgal naudotojo kryptimi, netyčia paspaudus jo atleidimo mygtuką. Dirbdami su sandarinimo pistoletu visada naudokite akių apsaugos priemones.
- **Visada dirbkite tinkamai vėdinamoje patalpoje ir, jei reikia, dėvėkite tinkamas kvėpavimo takų apsaugos priemones.** Kai kurių sandariklių ir klijų garai gali būti kenksmingi.
- Nenaudojamą paleidimo jungiklį užrakinkite išjungimo padėtyje, kad netyčia neišspaustumėte medžiagos.

Triukšmas ir vibracija

Triukšmo ir vibracijos vertės nustatytos pagal EN 62841-1. Elektrinio įrankio triukšmo lygis A paprastai apskaičiuojamas taip:
- Garso slėgio lygis L_{pA}: 70.9 dB(A)
- Garso galios lygis L_{WA}: 78.9 dB(A)
- Neapibrėžtumas: K=3 dB

Bendroji vibracijos vertė:
- Emisijos vertė a_h: < 2.5 m/s^2
- Neapibrėžtumas: K = 1.5 m/s^2

⚠ ***DĖMESIO!***
Nurodytos vertės taikomos naujiems elektriniams įrankiams. Dėl kasdienio naudojimo triukšmo ir vibracijos vertės keičiasi.

PASTABA

Čia pateikta vibracijos vertė išmatuota naudojant EN 62841-1 standarte nurodytą standartinį testą, todėl ją galima naudoti lyginant vieną įrankį su kitu.

Kad deklaruota vibracijos bendroji vertė (-ės) ir deklaruota skleidžiamo triukšmo vertė (-ės) buvo išmatuota pagal standartinį bandymo metodą ir gali būti naudojama vienam įrankiui su kitu palyginti.
Vis dėlto, įrankį naudojant skirtingiems darbams ar su skirtingais pjovimo priedais arba jį prastai prižiūrint, vibracijos lygis gali skirtis.
Dėl to kenksmingas vibracijos poveikis per visą darbo laikotarpį gali pastebimai išaugti.
Ši deklaruota bendra vibracijos vertė (-ės) ir deklaruota skleidžiamo triukšmo vertė (-ės) taip pat gali būti naudojama atliekant preliminarų poveikio vertinimą.
Atmetus šiuos laikotarpius vibracijos poveikis per visą darbo laikotarpį gali reikšmingai sumažėti.
Siekdami apsaugoti operatorių nuo kenksmingo vibracijos poveikio, imkitės papildomų saugos priemonių, pvz., tinkamai prižiūrėkite įrankį ir jo gręžimo priedus, užtikrinkite, kad rankos būtų šiltos, nustatykite tinkamą darbo ir poilsio grafiką.

ĮSPĖJIMAS!

- *Vibracijos ir triukšmo emisija elektrinio įrankio realaus naudojimo metu gali skirtis nuo deklaruojamų verčių, priklausomai nuo įrankio naudojimo būdų, ypač nuo to, koks darbas vykdomas; ir*
- *nuo poreikio nustatyti saugos priemones, skirtas naudotojui apsaugoti, kurios būtų pagrįstos poveikio vertinimu realiomis naudojimo sąlygomis (atsižvelgiant į visas darbo ciklo dalis, pvz., paleidimo laiką, laiką, kai įrankis yra išjungtas ir kai jis veikia tuščiąja eiga).*

mirtinai susižaloti.

DĖMESIO!

Jeigu garso slėgis viršija 85 dB(A), užsidėkite apsaugines ausines.

Techniniai duomenys

Įrankis		CG 310 18 / CG 310/600 18	
Tipas		Sandarinimo pistoletas	
Vardinė įtampa	V	18	
Stūmimo jėga	/min	3000N	
Greitis	mm/s	0.5 – 14	
Svoris pagal „EPTA procedūrą 01/2003“	kg	2.1	
Baterija	18V	AP 18.0/2.5 AP 18.0/5.0 AP 18.0/8.0	
Baterijos svoris	Kg	AP 18.0/2.5 AP 18.0/5.0 AP 18.0/8.0	0.4 0.7 1.1
Darbinė temperatūra	-10 – 40°C		
Laikymo temperatūra	-40 – 70°C		
Krovimo temperatūra	4 – 40°C		
Įkroviklis	CA 12/18, CA 18.0-LD, CA 10.8/18.0		

Apžvalga (A pav.)

Dalių numeriai pateikti pagal įrenginio iliustracijas paveikslų puslapyje.

1. **Tvirtinimo žiedas**
2. **Paleidimo jungiklio užrakinimo mygtukas**
3. **Greitį reguliuojantis paleidimo jungiklis**
4. **LED lemputė**
5. **Greičio reguliavimo ratukas**
6. **Stūmoklio strypo atleidimo mygtukas**

7. **Dirželio tvirtinimo ąsa**
8. **374 mm stūmoklio strypas**
9. **498 mm stūmoklio strypas** (CG 310/600 18)
10. **Šešiabriaunis raktas**
11. **Varžtas**
12. **Traukimo rankena**
13. **51 mm nesupakuotos sandarinimo medžiagos stūmoklis** (CG 310/600 18)
14. **51 mm stūmoklis** (CG 310/600 18)
15. **40 mm stūmoklis**
16. **Antgalis** (CG 310/600 18)
17. **Antgalio tvirtinimo žiedas** (CG 310/600 18)
18. **600 ml aliumininis vamzdelis** (CG 310/600 18)
19. **310 ml kasetės laikiklis**
20*. **400 ml aliumininis vamzdelis**

*Pavaizduoti ar aprašyti priedai nėra įtraukti į standartinę gaminio komplektaciją. Visą priedų asortimentą rasite mūsų priedų kataloge.

Surinkimas

⚠ ***ĮSPĖJIMAS!***

Prieš vykdydami bet kokius elektrinio įrankio tvarkymo darbus, atjunkite jo bateriją.

Prieš elektrinį įrankį įjungiant

Išpakuokite belaidį sandarinimo pistoletą ir patikrinkite, ar nėra trūkstamų ar pažeistų dalių.

Baterijos įstatymas ir keitimas

- Stumkite įkrautą bateriją į elektrinį prietaisą, kol ji užsifiksuos savo vietoje (žr. B pav.).
- Jei bateriją norite atjungti, paspauskite atjungimo klavišą ir bateriją ištraukite (žr. C pav.).

⚠ ***DĖMESIO!***

Apsaugokite išimtos baterijos kontaktus. Metaliniai daiktai kontaktus gali sujungti trumpuoju jungimu, ir tuomet kyla sprogimo ir gaisro pavojus!

Nuimama diržo apkaba (žr. D pav.)

- Išimkite iš įrankio sudėtinę bateriją.
- Diržo apkabos (nėra komplekte) angą sulygiuokite su sriegine anga įrankio pagrinde.
- Įstatykite tvirtinimo varžtą (nėra komplekte) ir tvirtai priveržkite atsuktuvu (nėra komplekte).

Dirželio tvirtinimas (žr. E pav.)

Dirželio tvirtinimo ąsa (7) yra skirta riešo dirželiui pritvirtinti (nėra komplekte), kad sumažėtų pavojus įrankį numesti. Nešdami įrankį apvyniokite dirželį aplink savo rankos riešą.

Stūmoklio strypo ir traukimo rankenos tvirtinimas ir nuėmimas

Stūmoklio strypas (žr. F1 pav.)

- Paspauskite stūmoklio strypo atlaisvinimo mygtuką (6) ir įstatykite strypą (8 arba 9) iš įrankio priekio taip, kad strypo dantukai būtų nukreipti žemyn, ir stumkite jį pro įrankį.
- Strypui išimti nuspauskite stūmoklio strypo atlaisvinimo mygtuką (6), traukite stūmoklio strypą link įrankio priekio ir išimkite.
- Komplekte yra dviejų tipų stūmoklio strypai. Tinkamą stūmoklio strypą parinkite pagal kasetės laikiklio ar vamzdelio tipą.

Tipas	Tinkamas naudojimui laikiklis
374 mm stūmoklio strypas	310 ml kasetės laikiklis 400 ml aliumininis vamzdelis
498 mm stūmoklio strypas	600 ml aliumininis vamzdelis

Traukimo rankena (žr. F2 pav.)

- Rankenai (12) pritvirtinti įkiškite stūmoklio strypo galinę dalį į rankeną, tada įsukite varžtą (11) ir tvirtai priveržkite pridedamu šešiabriauniu raktu (10).
- Rankenai nuimti šešiabriauniu raktu (10) atsukite rankenos tvirtinimo prie stūmoklio strypo varžtą (11), nuimkite rankeną ir varžtą.

⚠ ***ĮSPĖJIMAS!***

Įsitikinkite, kad rankena tinkamai pritvirtinta prie įrankio varžtu. *Nenaudokite pažeistos rankenos ir varžtų. Prieš naudodami visada patikrinkite, ar nėra pažeidimų, įtrūkimų ar deformacijų, ir patikrinkite, ar varžtas priveržtas.*

Stūmoklio tvirtinimas ir nuėmimas (žr. G pav.)

- Stūmokliui pritvirtinti prisukite jį prie stūmoklio strypo priekinės dalies pagal laikrodžio rodyklę.
- Stūmokliui nuimti atsukite jį nuo stūmoklio strypo prieš laikrodžio rodyklę.
- Yra trijų tipų stūmokliai, tinkami skirtingiems vamzdeliams ar laikikliams.

i ***PASTABA***

Pasirinkite tinkamą stūmoklį pagal sandarinimo medžiagos talpyklos tipą. Dėl netinkamo stūmoklio gali pratekėti medžiaga arba sulūžti įrankis.

Tipas	Tinkamas naudojimui laikiklis
40 mm stūmoklis	310 ml kasetės laikiklis
51 mm stūmoklis	400 ml aliumininis vamzdelis 600 ml aliumininis vamzdelis („dešrelės" tipo pakuotėms)
51 mm nesupakuotos sandarinimo medžiagos stūmoklis	400 ml aliumininis vamzdelis 600 ml aliumininis vamzdelis (sandarinimo medžiagai)

Laikiklio ir vamzdelių tvirtinimas ir nuėmimas (žr. H1–H2 pav.)

- Laikikliui pritvirtinti sulygiuokite kasetės laikiklio (19) ar vamzdelio (18 arba 20) iškilias briaunas (H-1) su tvirtinimo žiedo (1) grioveliais (H-2) ir įstatykite laikiklį ar vamzdelį į tvirtinimo žiedą.
- Viena ranka laikykite kasetės laikiklį arba vamzdelį, kita – tvirtinimo žiedą (1). Pasukite kasetės laikiklį ar vamzdelį pagal laikrodžio rodyklę, kad iškiliosios briaunos įsistatytų į griovelius ir užfiksuotų kasetės laikiklį arba vamzdelį.
- Kasetės laikiklį ar vamzdelį galima pasukti 360° ir naudoti pasuktą įvairiais kampais. Pasukite tvirtinimo žiedą, kad kasetės laikiklį nustatytumėte reikiamu kampu.
- Laikikliui arba vamzdeliui nuimti, viena ranka laikykite kasetės laikiklį ar vamzdelį, o kita – tvirtinimo žiedą. Atsukite kasetės laikiklį ar vamzdelį prieš laikrodžio rodyklę ir nuimkite.

⚠ ***ĮSPĖJIMAS!***

Visada naudokite tinkamą stūmoklio strypą ir stūmoklį pagal laikiklio tipą.

Sandarinimo medžiagos įstatymas

⚠ ***ĮSPĖJIMAS!***

Stūmoklio strypas, kasetės laikiklis ir vamzdelis visada turi būti švarūs, be prikibusių sandarinimo medžiagos likučių. *Įtraukdami stūmoklio strypą, padengtą pridžiuvusia sandarinimo medžiaga, galite pažeisti vidines įrankio dalis ir perkreipti vamzdelį.*

Tūbelė su sandarinimo medžiaga (žr. I1–I2 pav.)

- Išimkite sudėtinę bateriją.
- Patikrinkite, ar tinkamai įstatytas stūmoklio strypas, 40 mm stūmoklis (15) ir kasetės laikiklis (19).
- Užrakinkite pagrindinį jungiklį (3).
- Nupjaukite tūbelės su sandarinimo medžiaga (I-1) galą 45° kampu.

i ***PASTABA***

Sandarinimo medžiagai išspausti pro mažesnę angą reikia daugiau jėgos.

- Prie kasetės laikiklio apačios pritvirtintu smaigu (I-2) pradurkite tūbelės (nėra komplekte) (I-1) ar klijuojančios medžiagos tarpikolį.
- Nuspauskite stūmoklio strypo atleidimo mygtuką (6) ir patraukite stūmoklio strypą atgal, kad tūbelė su sandarinimo medžiaga tilptų į kasetės laikiklį (19).
- Plokščiąjį tūbelės su sandarinimo medžiaga (I-1) galą įstatykite į kasetės laikiklį (19), o po to nuleiskite žemyn jos galą su antgaliu. Patikrinkite, ar tūbelė tinkamai prispausta abiejuose galuose.

- Pasukite kasetės laikiklį norimu kampu.
- Tūbelei išimti užrakinkite paleidimo jungiklį (3). Nuspauskite stūmoklio strypo atleidimo mygtuką (6) ir ištraukite stūmoklio strypą atgal. Iškelkite tūbelę į viršų ir išimkite.

i ***PASTABA***

Jei tūbelė su sandarinimo medžiaga neįstatyta ir stūmoklio strypas nustumtas į priekinę padėtį, paspaudus paleidimo jungiklį įrankis neįsijungia.

„Dešrelės" tipo pakuotė (žr. I3–I4 pav.)

- Išimkite sudėtinę bateriją.
- Atsukite ir nuimkite antgalio tvirtinimo žiedą (17) ir antgalį (16).
- Patikrinkite, ar tinkamai įstatytas stūmoklio strypas, 51 mm stūmoklis (14) ir aliumininis vamzdelis.
- Nuspauskite stūmoklio strypo atleidimo mygtuką (6) ir patraukite stūmoklio strypą atgal, kad „dešrelės" tipo pakuotė (nėra komplekte) tilptų į laikiklį.
- Įkiškite „dešrelės" tipo pakuotę į vamzdelį ir nupjaukite jos apvalkalo galą (arčiausiai antgalio).
- Uždėkite antgalį (16) taip, kad jo galiukas būtų nukreiptas tolyn nuo įrankio, ir prisukite antgalio tvirtinimo žiedą (17) atgal prie vamzdelio.
- Nupjaukite antgalio galiuką tiek, kiek jūsų darbui reikia.
- Stumkite stūmoklio strypą į priekį, kol stūmoklis prisispaus prie „dešrelės" tipo pakuotės.

i ***PASTABA***

Aliumininiame vamzdelyje be priežiūros palikta sandarinimo medžiaga gali išdžiūti. Naudodami sandarinimo medžiagą laikykitės jos gamintojo rekomendacijų.

Nesupakuota sandarinimo medžiaga (žr. I5 pav.)

- Išimkite sudėtinę bateriją.
- Atsukite ir nuimkite antgalio tvirtinimo žiedą (17) ir antgalį (16).
- Patikrinkite, ar tinkamai įstatytas stūmoklio strypas, 51 mm nesupakuotos sandarinimo medžiagos stūmoklis (13) ir aliumininis vamzdelis.
- Nuspauskite stūmoklio strypo atleidimo mygtuką (6) ir stumkite stūmoklio strypą į priekį.
- Įkiškite aliumininį vamzdelį į talpyklą, kurioje yra nesupakuota sandarinimo medžiaga (nėra komplekte). Nuspaudę stūmoklio strypo atleidimo mygtuką (6), traukite stūmoklio strypą atgal, kad siurbtumėte nesupakuotą sandarinimo medžiagą.
- Nuvalykite vamzdelio išorėje esančius sandarinimo medžiagos likučius.
- Uždėkite antgalį (16) taip, kad jo galiukas būtų nukreiptas tolyn nuo įrankio, ir prisukite antgalio tvirtinimo žiedą (17) atgal prie vamzdelio.

Greitį reguliuojantis paleidimo jungiklis (žr. J pav.)

- Paleidimo jungikliui (3) užrakinti nuspauskite jo užrakinimo mygtuką (2) žemyn. Įrankis neveiks, kai šis mygtukas yra užrakinimo padėtyje.
- Paleidimo jungikliui (3) atrakinti pastumkite jo užrakinimo mygtuką (2) į viršų.
- Įrankiui įjungti paspauskite greitį reguliuojantį paleidimo jungiklį.

Greitis didėja šį jungiklį spaudžiant stipriau, ir mažėja, jį spaudžiant silpniau.

- Įrankiui išjungti atleiskite greitį reguliuojantį paleidimo jungiklį.

i ***PASTABA***

Medžiagos srauto greičiui įtakos turi tiek paleidimo jungiklio spaudimo stiprumas, tiek pasirinktas greitis, medžiagos tipas, temperatūra ir antgalio skersmuo.

LED lemputė (žr. K pav.)

LED lemputė (4) užsidega paspaudus paleidimo jungiklį (3). Ji papildomai apšviečiamas sandarinamus paviršius.
LED lemputė išsijungia praėjus maždaug 10 sekundžių po paleidimo jungiklio atleidimo.

Greičio reguliavimo ratukas (žr. L pav.)

Pasukite ratuką (5) į padėtį nuo „1" (mažiausias greitis) iki „6" (didžiausias greitis).

i ***PASTABA***

Naudojant pistoletą dideliu srauto greičiu, gali būti pažeistas kai kurių sandarinimo medžiagų dozavimo vamzdelis ar pakuotė. Norėdami pasiekti geriausių rezultatų, greičio nuostatas didinkite palaipsniui.

Apsauga nuo medžiagos ištekėjimo

Įrankio varikliuke įtaisyta automatinė strypo atitraukimo sistema, apsauganti nuo sandarinimo medžiagos ištekėjimo įrankiui neveikiant. Atleidus paleidimo jungiklį (3), stūmoklio strypas iš karto šiek tiek atsitraukia atgal ir sumažina spaudimą į stūmoklį, kad medžiaga neištekėtų.

i ***PASTABA***

Ši apsaugos nuo medžiagos ištekėjimo funkcija įsijungia stūmokliui pasislinkus į priekį bent 3 mm.

Sandarinimo pistoleto naudojimas

- Paruoškite sandarinamą paviršių, nuvalydami nuo jo dulkes, purvą ar senų sandarinimo medžiagų likučius. Sandarinama vieta turi būti švari ir sausa.
- Pagal atliekamo darbo pobūdį nusistatykite sandarinimo pistoleto greitį.
- Atrakinkite paleidimo jungiklį.
- Pistoletą laikykite šiek tiek pakreipę kampu.
- Nuspauskite paleidimo jungiklį, kad iš antgalio pradėtų tekėti sandarinimo medžiaga.

i ***PASTABA***

Jeigu iš antgalio tekančios sandarinimo medžiagos plotis per mažas, nupjaukite didesnę antgalio atkarpą, kad anga praplatėtų. Vis dėlto, pradžioje rekomenduojama užtepti plonesnį sandarinimo medžiagos sluoksnį ir po to, jei reikia, dar šiek tiek pridėti, nei iš karto užtepti per daug ir po to bandyti pašalinti perteklių.

- Toliau spausdami paleidimo jungiklį atsargiai ir tolygiai traukite sandarinimo pistoletą išilgai užpildomo plyšio. Sandarinimo medžiaga turi tinkamai prikibti prie abiejų sandarinamo plyšio paviršių.
- Sandarinimo medžiagai tūbelėje pasibaigus, stūmoklio strypas atsitraukia 2 mm nuo kraštutinės priekinės padėties, o įrankis automatiškai išsijungia. Patraukite traukimo rankeną atgal ir, jei reikia pakeiskite tūbelę su sandarinimo medžiaga.
- Baigę darbą atleiskite paleidimo jungiklį.
- Sandarinimo medžiagos perteklių nuvalykite drėgnu rankšluosčiu arba skuduru.

Bendroji ir techninė priežiūra

⚠ ***ĮSPĖJIMAS!***

Prieš vykdydami bet kokius elektrinio įrankio tvarkymo darbus, atjunkite jo bateriją.

Valymas

- Reguliariai valykite elektrinį įrankį ir oro įtraukimo angų groteles. Valymo dažnis priklauso nuo medžiagų ir įrankio naudojimo trukmės.
- Korpuso vidų ir variklį reguliariai prapūskite sausu suslėgtuoju oru.
- Vadovaukitės sandarinimo medžiagos instrukcijomis, kad išvalytumėte ją iš antgalio, stūmoklio strypo, stūmoklių ir laikiklio.

Remontas

i ***PASTABA***

Remonto darbus gali vykdyti tik įgaliotas klientų aptarnavimo centras.

i ***PASTABA***

Garantinio laikotarpio metu nebandykite atsukti korpuso varžtų.

Priešingu atveju nustos galioti gamintojo suteikta garantija.

Atsarginės dalys ir priedai

Kitus priedus, pvz., antgalius ir poliravimo priemones, rasite gamintojų kataloguose.

Brėžinius su išskleistaisiais vaizdais ir atsarginių dalių sąrašus rasite mūsų svetainėje: **www.flex-tools.com**

Šią instrukciją taip pat galima rasti adresu **www.flex-tools.com.**

Informacija dėl išmetimo

⚠ ***ĮSPĖJIMAS!***
Nereikalingus elektrinius įrankius paverskite netinkamais naudoti:
– *iš akumuliatorinių įrankių išimkite bateriją.*


Tik ES šalys
Elektrinius įrankius draudžiama išmesti kartu su buitinėmis atliekomis!
Pagal Europos elektrinės ir elektroninės įrangos atliekų direktyvą 2012/19/ES ir atitinkamus nacionalinius įstatymus, netinkamus naudoti elektrinius įrankius reikia surinkti atskirai ir perdirbti aplinkos neteršiančiu būdu.


Žaliavų utilizavimas vietoje atliekų išmetimo.
Prietaisą, jo priedus ir pakuotes reikia perdirbti aplinkos neteršiančiu būdu.
Plastikinės dalys yra paženklintos pagal medžiagos tipą, kad jas būtų galima perdirbti.

⚠ ***ĮSPĖJIMAS!***
Neišmesti baterijų kartu su buitinėmis atliekomis, į ugnį ar vandenį. Neardyti naudotų baterijų.
Tik ES šalims:
Pagal 2006/66/EB direktyvą sugadintas ar netinkamas naudoti baterijas reikia perdirbti.

i ***PASTABA***
Informaciją apie išmetimą jums suteiks pardavėjo atstovas!

Atitikties deklaracija

Prisiimdami visą atsakomybę mes patvirtiname, kad skyriuje „Techninės specifikacijos" aprašytas gaminys atitinka šių standartų ir norminių dokumentų reikalavimus:
EN 62841-1 pagal reglamentus direktyvose 2014/30/ES, 2006/42/EB, 2011/65/ES.
Už techninę dokumentaciją atsakingi asmenys: FLEX - Elektrowerkzeuge GmbH, R & D Bahnhofstrasse 15, D-71711 Steinheim/Murr



Peter Lameli
Techninis direktorius

Klaus Peter Weinper
Kokybės skyriaus vadovas

2024-09-01; FLEX-Elektrowerkzeuge GmbH
Bahnhofstrasse 15, D-71711 Steinheim/Murr

Atleidimas nuo atsakomybės

Gamintojas ir jo atstovas neatsako už jokią žalą ar pelno praradimą dėl verslo prastovų, kurias sukėlė mūsų gaminys ar netinkamas naudoti gaminys.
Gamintojas ir jo atstovas neatsako už jokią žalą, kurią sukėlė netinkamas šio gaminio naudojimas arba jo naudojimas su kitų gamintojų priedais.

Šajā rokasgrāmatā izmantotie apzīmējumi

⚠ ***BRĪDINĀJUMS!***
Norāda uz draudošu bīstamību. Šī brīdinājuma neievērošana var izraisīt nāvi vai ļoti smagus ievainojumus.

⚠ ***UZMANĪBU!***
Norāda par iespējamu bīstamu situāciju. Šī brīdinājuma neievērošana var izraisīt nelielu savainojumu vai īpašuma bojājumus.

i ***PIEZĪME!***
Norāda, ka uz to attiecas lietošanas ieteikumi un svarīga informācija.

Uz elektroinstrumenta norādītie apzīmējumi


Pirms elektroinstrumenta ieslēgšanas izlasiet lietošanas instrukciju!


Informācija par atbrīvošanos no vecās iekārtas (skatīt 187. lpp.)

Jūsu drošībai

⚠ ***BRĪDINĀJUMS!***
Pirms elektroinstrumenta lietošanas izlasiet un ievērojiet:
- *šo ekspluatācijas instrukciju,*
- *„Vispārīgos drošības norādījumus" par elektroinstrumentu lietošanu, kas iekļauti pievienotajā bukletā (brošūra Nr.: 315.915),*
- *pašreiz spēkā esošos noteikumus par instrumenta darba vietu un par negadījumu novēršanu.*

Šis elektroinstruments ir izgatavots, izmantojot jaunākās tehnoloģijas, un ir konstruēts saskaņā ar atzītiem drošības noteikumiem.
Tomēr, strādājot ar elektroinstrumentu, pastāv apdraudējums lietotāja vai trešās personas dzīvībai vai veselībai, vai arī elektroinstruments vai īpašums var tikt sabojāts.
Bezvadu blīvēšanas pistoli drīkst izmantot tikai
- *tai paredzētajam mērķim,*
- *un teicamā darba stāvoklī.*

Bojājumi, kas apdraud drošību, nekavējoties jānovērš.

Paredzētā lietošana

Šī akumulatora blīvēšanas pistole ir paredzēta
- komerciālai lietošanai;
- spraugu un plaisu noblīvēšanai.

Drošības instrukcijas darbam ar blīvēšanas pistoli

⚠ ***BRĪDINĀJUMS!***
Izlasiet visus ar šo elektroinstrumentu saistītos drošības brīdinājumus, norādījumus, specifikāciju un aplūkojiet attēlus. *Visu turpmāk uzskaitīto norādījumu neievērošana var izraisīt elektriskās strāvas triecienu, aizdegšanos un/vai smagus savainojumus.*

Saglabājiet visus brīdinājumus un instrukcijas turpmākai atsaucei.

- **Sargājiet rokas no blīvēšanas pistoles virzuļa un plunžera stieņa zonas.** Starp caurules turētāju un plunžeri var saspiest pirkstus.
- **Strādājot ar blīvēšanas pistoli virs galvas līmeņa, plunžera stienis nedrīkst atrasties tuvu acīm vai galvai.** Ja plunžera stieņa atbrīvošanas poga tiek nejauši nospiesta, plunžera stienis var pavirzīties atpakaļ lietotāja virzienā. Strādājot ar blīvēšanas pistoli, vienmēr lietojiet acu aizsarglīdzekļus.
- **Vienmēr strādājiet labi vēdināmā vietā un, ja nepieciešams, izmantojiet atbilstošus elpošanas aizsarglīdzekļus.** Dažu blīvēšanas materiālu un līmvielu izgarojumi var būt kaitīgi.
- Nobloķējiet slēdzi izslēgtā pozīcijā OFF, kad nelietojat pistoli, lai izvairītos no nejaušas materiāla izplūšanas.

Troksnis un vibrācija

Trokšņa un vibrācijas vērtības ir noteiktas saskaņā ar EN 62841-1. Parasti novērtētais elektroinstrumenta trokšņa līmenis ir:
- Skaņas spiediena līmenis L_{pA}: 70.9 dB(A)
- Skaņas intensitātes līmenis L_{WA}: 78.9 dB(A)
- Nenoteiktais: K = 3 dB

Kopējā vibrācijas vērtība:
- Emisijas vērtība a_h: < 2.5 m/s^2
- Nenoteiktais: K = 1.5 m/s^2

⚠ ***UZMANĪBU!***
Norādītie mērījumi attiecas uz jaunajiem elektroinstrumentiem. Lietošanas laikā ikdienā trokšņa un vibrācijas vērtības var mainīties.

i ***PIEZĪME!***
Šajā informācijas lapā norādītās vibrāciju emisijas vērtības ir izmērītas saskaņā ar standarta mērījumu metodi, kas norādīta EN 62841-1, un vērtības var izmantot viena instrumenta salīdzināšanai ar citu.

Norādītā vibrāciju kopējā vērtība(-s) un trokšņa emisiju vērtība(-s) ir izmērīta(-s) saskaņā ar standarta testa metodi un var tikt izmantota(-s), lai salīdzinātu vairākus instrumentus.
Tomēr, ja instruments tiek izmantots citiem lietojumiem un kopā ar atšķirīgiem griešanas piederumiem, vai netiek pareizi ekspluatēts, vibrācijas emisijas līmenis var atšķirties.
Tas var ievērojami palielināt iedarbības līmeni visā kopējā darbības periodā.
Deklarēto vibrāciju emisijas kopējās vērtības un deklarētās trokšņu emisiju vērtības var arī lietot iepriekšējai vibrāciju iedarbības novērtēšanai.
Tas var ievērojami samazināt iedarbības līmeni visā kopējā darbības periodā.
Noskaidrojiet, kādi vēl drošības pasākumi pastāv, lai aizsargātu operatoru no vibrācijas radītajām sekām, piemēram, saistībā ar instrumenta un piederumu uzturēšanu, siltuma uzturēšanu rokām un darba modeļa izstrādi.

⚠ ***BRĪDINĀJUMS!***
– *Vibrācijas un trokšņa emisijas elektroinstrumenta faktiskās lietošanas laikā var atšķirties no deklarētajām vērtībām atkarībā no instrumenta izmantošanas veida, jo īpaši no tā, kāda veida materiāls tiek apstrādāts; un*
– *par nepieciešamību noteikt drošības pasākumus operatora aizsardzībai, kuru pamatā ir iedarbības novērtējums faktiskajos lietošanas apstākļos (ņemot vērā visas darbības cikla daļas, piemēram, laikus, kad instruments ir izslēgts un kad tas darbojas tukšgaitā papildus mēlītes nospiešanas laikam).*

⚠ ***UZMANĪBU!***
Ja skaņas spiediens pārsniedz 85 dB (A), lietojiet ausu aizsardzības līdzekļus.

Tehniskie dati

Instruments		CG 310 18 / CG 310/600 18	
Veids		Blīvēšanas pistole	
Nominālais spriegums	V	18	
Nospiešanas spēks	/min	3000N	
Ātrums	mm/s	0.5 – 14	
Svars saskaņā ar „EPTA procedūru 01/2003"	kg	2.1	
Akumulators	18V	AP 18.0/2.5 AP 18.0/5.0 AP 18.0/8.0	
Akumulatora svars	Kg	AP 18.0/2.5 AP 18.0/5.0 AP 18.0/8.0	0.4 0.7 1.1
Darba temperatūra	-10 – 40°C		
Uzglabāšanas temperatūra	-40 – 70°C		
Uzlādes temperatūra	4 – 40°C		
Lādētājs	CA 12/18, CA 18.0-LD, CA 10.8/18.0		

Pārskats (A attēls)

Izstrādājuma funkcijām norādītie cipari atbilst ierīces ilustrācijā norādītajiem ciparie m.

1. **Uzstādīšanas gredzens**
2. **Slēdža bloķēšanas poga**
3. **Ātruma pārslēgšanas slēdzis**
4. **LED apgaismojums**
5. **Ātruma regulēšanas poga ar ciparnīcu**
6. **Plunžera stieņa atbrīvošanas poga**
7. **Saites fiksators**
8. **374 mm plunžera stienis**

9. **498 mm plunžera stienis** (CG 310/600 18)
10. **Sešstūra atslēga**
11. **Skrūve**
12. **Vilkšanas rokturis**
13. **51 mm lielapjoma blīvēšanas materiālu virzulis** (CG 310/600 18)
14. **51 mm virzulis** (CG 310/600 18)
15. **40 mm virzulis**
16. **Sprausla** (CG 310/600 18)
17. **Sprauslas uzgalis** (CG 310/600 18)
18. **600 ml alumīnija caurule** (CG 310/600 18)
19. **310 ml kārtridža turētājs**
20*. **400 ml alumīnija caurule**

* Norādītie vai aprakstītie piederumi nav iekļauti izstrādājuma standarta komplektācijā. Pilnu piederumu klāstu var atrast mūsu piederumu klāstā.

Salikšana

⚠ ***BRĪDINĀJUMS!***

Pirms uzsākat darbu ar elektroinstrumentu, izņemiet akumulatoru.

Pirms elektroinstrumenta ieslēgšanas

Izpakojiet akumulatora blīvēšanas pistoli un pārbaudiet, vai tai netrūkst kādas daļas un vai tās nav bojātas.

Akumulatora ievietošana/ nomaiņa

- Iespiediet uzlādētu akumulatoru elektroinstrumenta akumulatora nodalījumā, līdz tas nofiksējas ar „klikšķa" skaņu (skatīt B attēlu).
- Akumulatoru izņem, nospiežot atbrīvošanas pogu un pēc tam izvelkot no nodalījuma (skatīt C attēlu).

⚠ ***UZMANĪBU!***

Kad instruments netiek lietots, aizsargājiet akumulatora kontaktus. Tuvumā esošas metāliskas detaļas var radīt īssavienojumu kontaktos; pastāv sprādziena un aizdegšanās draudi!

Noņemams siksnas stiprinājums (skat. D attēlu)

- Izņemiet no instrumenta akumulatoru bloku.
- Salāgojiet siksnas stiprinājuma (nav iekļauta) atveri ar vītņoto atveri instrumenta pamatnē.
- Ielieciet stiprinājuma skrūvi (nav iekļauta) un stingri pievelciet to ar skrūvgriezi (nav iekļauts komplektā).

Saites fiksators (skat. E attēlu)

Saites fiksators (7) ir paredzēts plaukstas locītavas saites piestiprināšanai (nav iekļauta komplektā), lai samazinātu iespējamību nomest zemē instrumentu. Pārnēsājot instrumentu, aptiniet saiti ap roku.

Plunžera stieņa un vilkšanas roktura uzstādīšana un noņemšana

Plunžera stienis (skatīt F1 attēlu)

- Nospiediet plunžera stieņa atbrīvošanas pogu (6) un ievietojiet stieni (8 vai 9) no instrumenta priekšpuses, stieņa robojuma daļai jābūt vērstai uz leju, izstumiet to caur instrumentu.
- Lai noņemtu stieni, nospiediet plunžera stieņa atbrīvošanas pogu (6), velciet plunžera stieni uz priekšpusi un izņemiet.
- Komplektā ir iekļauti divu veidu plunžera stieņi. Izmantojiet atbilstošu plunžera stieni, ņemot vērā kārtridža turētāja vai caurules veidu.

Veids	Lietošanai piemērots turētājs
374 mm plunžera stienis	310 ml kārtridža turētājs 400 ml alumīnija caurule
498 mm plunžera stienis	600 ml alumīnija caurule

Vilkšanas rokturis (skatīt F2 attēlu)

- Lai piestiprinātu rokturi (12), ievietojiet plunžera stieņa aizmugurējo galu rokturī, pēc tam ievietojiet skrūvi (11) un stingri pievelciet skrūvi (11) ar komplektā iekļauto sešstūra atslēgu (10).
- Lai noņemtu rokturi, izmantojiet sešstūra atslēgu (10), lai atskrūvētu skrūvi (11), kas nostiprina rokturi pie plunžera stieņa, pēc tam izņemiet rokturi un skrūvi.

⚠ ***BRĪDINĀJUMS!***

Pārliecinieties, ka rokturis ir pareizi piestiprināts instrumentam ar skrūvi. Neizmantojiet bojātu rokturi un skrūves.

Pirms lietošanas vienmēr pārbaudiet, vai nav bojājumu, plaisu vai deformācijas, un pārliecinieties, vai skrūve ir pievilkta.

Virzuļa uzstādīšana un noņemšana (skat. G attēlu)

- Lai piestiprinātu virzuli, pieskrūvējiet to plunžera stieņa priekšpusē pulksteņrādītāja kustības virzienā.
- Lai noņemtu virzuli, atskrūvējiet to no plunžera stieņa pretēji pulksteņrādītāja virzienam.
- Ir trīs veidu virzuļi, kas piemēroti dažādām caurulēm vai turētājiem.

i ***PIEZĪME!***

Izvēlieties piemērotu virzuli atbilstoši blīvēšanas materiāla tūbiņas veidam. Nepareizi uzstādīts virzulis var izraisīt noplūdi vai sabojāt instrumentu.

Veids	Lietošanai piemērots turētājs
40 mm virzulis	310 ml kārtridža turētājs
51 mm virzulis	400 ml alumīnija caurule 600 ml alumīnija caurule (tievām tūbiņām)
51 mm lielapjoma blīvēšanas materiālu virzulis	400 ml alumīnija caurule 600 ml alumīnija caurule (blīvēšanas materiālam)

Turētāja vai cauruļu uzstādīšana un noņemšana (skatīt H1-H2 attēlu)

- Lai uzstādītu turētāju, salāgojiet kārtridža turētāja (19) vai caurules (18 vai 20) izvirzītās ribas (H-1) ar rievām (H-2) uzstādīšanas gredzena (1) rievās un pēc tam ievietojiet turētāju vai cauruli gredzenā.
- Ar vienu roku satveriet kārtridža turētāju vai cauruli, bet ar otru roku satveriet kārtridža gredzenu (1). Pagrieziet kārtridža turētāju vai cauruli pulksteņrādītāja kustības virzienā, lai izvirzītā ribu daļa ieslīdētu rievās un nostiprinātu kārtridža turētāju vai cauruli.
- Kārtridža turētāju vai cauruli var pagriezt par 360°, lai izmantotu dažādos leņķos. Pagrieziet uzstādīšanas gredzenu, lai noregulētu kārtridža turētāju atbilstošā leņķī.
- Lai noņemtu turētāju vai cauruli, ar vienu roku satveriet kārtridža turētāju vai cauruli, bet ar otru roku satveriet gredzenu. Lai noņemtu kārtridža turētāju vai cauruli, pagrieziet to pretēji pulksteņrādītāja virzienam.

⚠ ***BRĪDINĀJUMS!***

Vienmēr izmantojiet atbilstošu plunžera stieni un virzuli atbilstoši turētāja veidam.

Blīvēšanas materiāla ievietošana

⚠ ***BRĪDINĀJUMS!***

Uzturiet plunžera stieni, kārtridža turētāju vai cauruli tīru bez blīvēšanas materiāliem.

Atvelkot plunžera stieni, uz kura ir pielipis izžuvis blīvēšanas materiāls, var tikt bojātas instrumenta iekšējās daļas un var rasties caurules nobīde.

Blīvēšanas caurule (skatīt I1-I2. attēlu)

- Izņemiet akumulatoru bloku.
- Pārliecinieties, vai ir pareizi uzstādīts pareizais plunžera stienis, 40 mm virzulis (15) un kārtridža turētājs (19).
- Bloķējiet aktivizācijas slēdzi (3).
- Nogrieziet blīvēšanas caurules (I-1) galu 45° leņķī.

i ***PIEZĪME!***

Mazām atverēm nepieciešams lielāks spēks, lai izspiestu blīvēšanas materiālu.

- Pārlauziet blīvēšanas caurules (nav iekļauta komplektā) (I-1) iekšējo blīvējumu vai līmvielu, izmantojot stieni (I-2), kas atrodas kārtridžas turētāja apakšpusē.
- Nospiediet plunžera stieņa atbrīvošanas pogu (6) un pavelciet plunžera stieni atpakaļ, lai blīvēšanas cauruli varētu ievietot kārtridža turētājā (19).
- Ievietojiet blīvēšanas caurules (I-1) plakano galu kārtridža turētājā (19), pēc tam nolaidiet sprauslu. Pārliecinieties, vai caurule abos galos ir kārtīgi nostiprināta.

- Pagrieziet kārtridža turētāju vajadzīgajā leņķī.
- Lai noņemtu blīvēšanas cauruli, bloķējiet aktivizācijas slēdzi (3). Nospiediet plunžera stieņa atbrīvošanas pogu (6) un velciet plunžera stieni atpakaļ. Paceliet cauruli uz augšu un izņemiet to.

i ***PIEZĪME!***

Ja blīvēšanas caurule nav uzstādīta un plunžera stienis ir nospiests priekšējā pozīcijā, tad, nospiežot aktivizācijas slēdzi, instrumentu nevar ieslēgt.

Tievā tūbiņa (skatīt I3-I4. attēlu)

- Izņemiet akumulatoru bloku.
- Noņemiet sprauslas uzgali (17) un sprauslu (16).
- Pārliecinieties, vai ir uzstādīts pareizais plunžera stienis, 51 mm virzulis (14) un alumīnija caurule.
- Nospiediet plunžera stieņa atbrīvošanas pogu (6) un pavelciet plunžera stieni atpakaļ, lai tievo tūbiņu (nav iekļauta komplektā) varētu ievietot turētājā.
- Ievietojiet tievo tūbiņu caurulē un pārgrieziet apvalku (vistuvāk sprauslai).
- Ievietojiet sprauslu (16) ar sprauslas galu pavērstu pret instrumentu, uzskrūvējiet sprauslas uzgali (17) atpakaļ uz caurules.
- Nogrieziet sprauslas galu atbilstošai lietošanai.
- Piespiediet plunžera stieni uz priekšu, līdz virzulis atrodas iepretim tievajai tūbiņai.

i ***PIEZĪME!***

Alumīnija caurulē atstāts blīvēšanas materiāls var izžūt, ja to atstāj bez uzraudzības. Izmantojot blīvēšanas materiālu, ievērojiet blīvēšanas materiāla ražotāja ieteikumus.

Blīvēšanas materiāls (skatīt I5. attēlu)

- Izņemiet akumulatoru bloku.
- Atskrūvējiet un noņemiet sprauslas uzgali (17) un sprauslu (16).
- Pārliecinieties, vai ir uzstādīts pareizais plunžera stienis, 51 mm lielapjoma blīvēšanas materiālu virzulis (13) un alumīnija caurule.
- Nospiediet plunžera stieņa atbrīvošanas pogu (6) un virziet plunžera stieni uz priekšu.
- Ievietojiet alumīnija cauruli konteinerā, kurā atrodas blīvēšanas materiāls (nav iekļauts komplektā). Nospiežot plunžera stieņa atbrīvošanas pogu (6), velciet plunžera stieni atpakaļ, lai iesūktu lieko blīvēšanas materiālu.
- Noslaukiet caurules ārpusē esošo blīvēšanas materiālu.
- Ievietojiet sprauslu (16) ar sprauslas galu pavērstu pret instrumentu, uzskrūvējiet sprauslas uzgali (17) atpakaļ uz caurules.

Ātruma pārslēgšanas slēdzis (skatīt J attēlu)

- Lai bloķētu aktivizācijas slēdzi (3), nospiediet slēdža bloķēšanas pogu (2) uz leju. Ja poga ir bloķētā stāvoklī, instruments nedarbosies.
- Lai atbloķētu aktivizācijas slēdzi (3), nospiediet slēdža bloķēšanas pogu (2) uz augšu.
- Lai ieslēgtu instrumentu, nospiediet ātruma pārslēgšanas slēdzi.

Nospiežot aktivizācijas slēdzi stiprāk, tiek ieslēgts lielāks ātrums, savukārt, nospiežot slēdzi vājāk, ātrums tiek samazināts.

- Lai to izslēgtu, atlaidiet ātruma pārslēgšanas slēdzi.

i ***PIEZĪME!***

Spēks, ar kādu spiežat slēdzi, izvēlētais ātrums, blīvēšanas materiāla veids, temperatūra un sprauslas diametrs ietekmē plūsmas ātrumu.

LED lampiņa (skatīt K attēlu)

Nospiežot aktivizācijas slēdzi (3), iedegsies LED lampiņa (4). Nodrošina papildu apgaismojumu uz blīvējamās virsmas. LED lampiņa izslēgsies aptuveni 10 sekunžu laikā pēc aktivizācijas slēdža atlaišanas.

Ātruma regulētājs (skat. L attēlu)

Pagrieziet regulētāju (5), lai iestatītu pozīciju starp "1" – zemāko ātrumu, un "6" – augstāko ātrumu.

i ***PIEZĪME!***

Lietojot pistoli ar lielu ātrumu, var tikt bojāta dažu blīvēšanas materiālu dozēšanas caurule vai tūba. Lai sasniegtu labākos rezultātus, palieliniet ātruma iestatījumus pakāpeniski.

Pretpilēšanas sistēma

Motors ir aprīkots ar automātisku ievilkšanas sistēmu, kas novērš blīvēšanas materiāla noplūdi izslēgšanas laikā. Atlaižot aktivizācijas slēdzi (3), plunžera stienis uzreiz nedaudz pavirzās atpakaļ, atbrīvojot spiedienu uz virzuli, lai novērstu pilēšanu.

PIEZĪME!

Šī pretpilēšanas funkcija tiks aktivizēta pēc tam, kad plunžeris būs pavirzījies uz priekšu par vismaz 3 mm.

Darbs ar blīvēšanas pistoli

- Sagatavojiet blīvējamo virsmu, notīrot putekļus, netīrumus vai vecā blīvēšanas materiāla paliekas. Pārliecinieties, vai blīvējamā vieta ir tīra un sausa.
- Izvēlieties blīvēšanas pistoles ātrumu atbilstoši pielietojumam.
- Atbloķējiet aktivizācijas slēdzi.
- Turiet pistoli nelielā leņķī.
- Nospiediet aktivizācijas slēdzi, lai no sprauslas varētu izplūst blīvēšanas materiāls.

PIEZĪME!

Ja no pistoles iznāk pārāk maza blīvēšanas materiāla pilīte, pārgrieziet uzgalīti, lai nodrošinātu lielāku atveri. Tomēr labāk ir uzklāt plānu blīvēšanas materiāla kārtiņu un, ja nepieciešams, pēc tam pievienot nedaudz vairāk, nekā uzklāt pārāk daudz un mēģināt noņemt lieko.

- Uzmanīgi vienmērīgā tempā pārvietojiet blīvēšanas pistoli pa aizpildāmo spraugu, turpinot spiest aktivizācijas slēdzi. Pārliecinieties, vai blīvēšanas materiāls pilnībā saskaras ar abām uzklāšanas virsmām.
- Tiklīdz blīvēšanas caurule būs tukša, plunžera virzulis atbīdīsies atpakaļ par 2 mm no priekšējās pozīcijas, un pēc tam instruments automātiski izslēgsies. Nepieciešamības gadījumā pavelciet vilkšanas rokturi atpakaļ un nomainiet blīvēšanas cauruli.
- Pabeigšanas brīdī atlaidiet aktivizācijas slēdzi.
- Ar mitru dvieli vai lupatu notīriet lieko blīvēšanas materiālu.

Apkope un tīrīšana

BRĪDINĀJUMS!

Pirms uzsākat darbu ar elektroinstrumentu izņemiet akumulatoru.

Tīrīšana

- Regulāri iztīriet elektroinstrumentu un ventilācijas atveru sietiņu. Tīrīšanas biežums ir atkarīgs no izmantotā materiāla un lietošanas ilguma.
- Regulāri izpūtiet korpusa iekšpusi un motoru ar sausu saspiesto gaisu.
- Lai notīrītu materiālu no sprauslas, plunžera stieņa, virzuļiem un turētājiem, ievērojiet blīvēšanas materiāla uzklāšanas norādījumus.

Remonts

PIEZĪME!

Remontu drīkst veikt tikai pilnvarotā klientu apkalpošanas centrā.

PIEZĪME!

Garantijas darbības laikā neatskrūvējiet korpusa skrūves.

Neatbilstība šiem nosacījumiem anulēs ražotāja garantijas saistības.

Rezerves daļas un piederumi

Informācija par citiem piederumiem, jo īpaši instrumentiem un pulēšanas palīglīdzekļiem, pieejama ražotāja katalogos.

Rasējumus un rezerves daļu sarakstus var aplūkot mūsu mājas lapā:

www.flex-tools.com

Instrukcija var būt pieejama arī **www.flex-tools.com.**

Informācija par atbrīvošanos no vecās iekārtas

⚠ ***BRĪDINĀJUMS!***

Deaktivizējiet nolietotus elektroinstrumentus:

– *izņemiet no akumulatora elektroinstrumentiem akumulatoru.*



Tikai ES valstis

Neizmetiet elektroinstrumentus mājsaimniecības atkritumos!

Saskaņā ar Eiropas Savienības Direktīvu Nr.2012/19/ES par elektrisko un elektronisko iekārtu atkritumiem un to īstenojošiem aktiem valsts tiesību sistēmā vairs nelietojami elektroinstrumenti jāsavāc atsevišķi un jānodod videi nekaitīgai otrreizējai pārstrādei.



Neiznīciniet izejvielas – tā vietā nogādājiet uz otrreizējo pārstrādes punktu.

Ierīce, piederumi un iepakojums ir jāpārstrādā videi nekaitīgā veidā. Otrreizējai pārstrādei paredzētās plastmasas daļas ir apzīmētas ar speciālu otrreizējās pārstrādes simbolu.

⚠ ***BRĪDINĀJUMS!***

Neizmetiet akumulatorus sadzīves atkritumos, ugunī vai ūdenī. Nemēģiniet atvērt izlietotos akumulatorus.

Tikai ES valstīm:

Saskaņā ar Direktīvu Nr. 2006/66/EK bojātie vai izlietotie akumulatori ir jāpārstrādā.

i ***PIEZĪME!***

Lūdzu, jautājiet savam izplatītājam par utilizācijas iespējām!

CE-Atbilstības deklarācija

Mēs, uzņemoties pilnu atbildību, apliecinām, ka sadaļā „Tehniskās specifikācijas" aprakstītais izstrādājums atbilst šādiem standartiem vai normatīvajiem dokumentiem: EN 62841-1 saskaņā ar Direktīvas Nr. 2014/30/ES, 2006/42/EK, 2011/65/ES noteikumiem.

Par tehnisko dokumentāciju atbildīgais: FLEX-Elektrowerkzeuge GmbH, R & D Bahnhofstrasse 15, D-71711 Steinheim/Murr



Peter Lameli
Tehniskais direktors

Klaus Peter Weinper
Kvalitātes nodaļas vadītājs

01.09.2024; FLEX-Elektrowerkzeuge GmbH Bahnhofstrasse 15, D-71711 Steinheim/Murr

Atbrīvojums no atbildības

Ražotājs un viņa pārstāvis nav atbildīgi par jebkādu kaitējumu un zaudēto peļņu, ko izraisījis pārtraukums uzņēmējdarbībā sakarā ar produkta lietošanu vai nelietojamību. Ražotājs un viņa pārstāvis nav atbildīgi par jebkādiem bojājumiem, kas radušies nepareizas produkta izmantošanas rezultātā vai izmantojot produktu kopā ar citu ražotāju izstrādājumiem.

جميع التعليمات الواردة أدناه قد يؤدي إلى حدوث صدمة كهربائية أو نشوب حريق أو التعرض للإصابة، أحدها أو جميعها.

احتفظ بجميع التحذيرات والتعليمات للرجوع إليها في المستقبل.

- **أبقِ يديك بعيدًا عن منطقة المكبس وقضيب المكبس في مسدس السيليكون.** قد تنسحق الأصابع بين حامل الأنبوب والمكبس.
- **عند تشغيل مسدس السيليكون في مكان فوق رأسك، لا تضع قضيب المكبس في مسار عينيك أو رأسك. قد ينزلق قضيب المكبس إلى الخلف في اتجاه المستخدم إذا تم الضغط على زر تحرير قضيب المكبس عن طريق الخطأ.** احرص دائمًا على ارتداء أدوات حماية للعينين عند استخدام هذا الجهاز كمسدس سيليكون.
- **اعمل دائمًا في منطقة جيدة التهوية وارتدِ معدات حماية الجهاز التنفسي المناسبة إذا لزم الأمر.** يمكن أن تكون الأبخرة المنبعثة من بعض أنواع السيليكون والمواد اللاصقة ضارة.
- قم بقفل الزناد على وضع إيقاف التشغيل OFF عند عدم استخدامه لتجنب إطلاق المواد بشكل غير مقصود.

الضوضاء والاهتزاز

تم تحديد مستويات الضوضاء والاهتزاز وفقًا للمعيار EN 62841-1. مستوى الضوضاء المقدر A للآلة العاملة بالطاقة هو:

- مستوى ضغط الصوت L_{Ap}: 70.9 ديسيبل(أ)
- مستوى قوة الصوت L_{AW}: 78.9 ديسيبل(أ)
- نسبة الشك: K = 3 ديسيبل

القيمة الكلية للاهتزاز:

- قيمة الانبعاثات a_h: < 2.5 م/ثانية^2
- نسبة الشك: K = 1.5 م/ثانية^2

تنبيه!

المقاييس المشار إليها تسري على الآلات العاملة بالطاقة الجديدة. الاستخدام اليومي يتسبب في تغيّر قيم الضوضاء والاهتزاز.

ملاحظة

تم قياس مستوى انبعاث الاهتزاز الموضح في ورقة المعلومات هذه وفقًا لطريقة القياس المعيارية المحددة في المعيار EN 62841-1، ويمكن استخدامها لمقارنة آلة مع أخرى.

أن القيمة (القيم) الكلية للاهتزاز وقيمة (قيم) الضوضاء المنبعثة الموضحة تم قياسها وفقًا لطريقة اختبار قياسية وقد تستخدم لمقارنة أداة بأخرى؛

إلا أنه لو تم استخدام الآلة في تطبيقات مختلفة، أو مع ملحقات قطع مختلفة، أو تمت صيانتها بشكل رديء، فقد يختلف مستوى انبعاثات الاهتزاز.

وهو ما قد يزيد بشكل كبير من مستوى التعرض على مدار فترة العمل بأكملها.

الرموز المستخدمة في هذا الدليل

تحذير!

يشير إلى وجود خطر وشيك. عدم مراعاة هذا التحذير قد يؤدي إلى الوفاة أو التعرض لإصابات خطيرة للغاية.

تنبيه!

يشير إلى حالة خطيرة محتملة. عدم مراعاة هذا التحذير قد يؤدي إلى إصابة خفيفة أو تلف الممتلكات.

ملاحظة

يشير إلى نصائح التطبيق والمعلومات الهامة.

الرموز الموجودة على الآلة العاملة بالطاقة



قبل تشغيل الآلة العاملة بالطاقة، اقرأ دليل التشغيل!



معلومات التخلص من الآلات القديمة (انظر الصفحة 192)

لسلامتك

تحذير!

قبل استخدام الآلة العاملة بالطاقة، يُرجى قراءة واتباع:

- *تعليمات التشغيل هذه،*
- *„تعليمات السلامة العامة" المتعلقة بالتعامل مع الآلات العاملة بالطاقة الواردة في الدليل المرفق (رقم المنشور: 315.915)،*
- *القواعد والتوجيهات المطبقة في الوقت الحالي لمنع وقوع الحوادث.*

هذه الآلة العاملة بالطاقة من الآلات الحديثة وتم تصميمها وفقًا لتوجيهات السلامة المعترف بها.

بالرغم من ذلك، فأثناء استخدام الآلة، قد تصبح مصدر خطر على حياة المستخدم وأطرافه، أو على أي شخص آخر، أو قد تتعرض الآلة أو الممتلكات الأخرى للضرر.

يمكنك استخدام مسدس السيليكون اللاسلكي

- *في الأغراض المخصص لها فقط،*
- *وأن يكون في حالة ممتازة.*

يجب إصلاح الأعطال المتعلقة بالسلامة على الفور.

الغرض المحدد للاستخدام

مسدس السيليكون اللاسلكي مخصص

- للاستخدام التجاري،
- لإغلاق الفجوات والشقوق.

تعليمات السلامة الخاصة بمسدس السيليكون

تحذير!

اقرأ جميع تحذيرات السلامة والتعليمات والرسوم التوضيحية والمواصفات المرفقة مع هذه الآلة. *عدم اتباع*

درجة حرارة الشحن	4 ~ 40 درجة مئوية
الشاحن	CA 12/18, CA 18.0-LD, CA 10.8/18.0

نظرة عامة (الشكل A)

ترقيم خصائص المنتج تشير إلى الصور الخاصة بالآلة في صفحة الرسوم التوضيحية.

1. **طوق التركيب**
2. **زر قفل المفتاح**
3. **مفتاح تغيير السرعات الزنبركي**
4. **مصباح LED**
5. **بكرة التحكم في السرعة**
6. **زر تحرير قضيب المكبس**
7. **وحدة تثبيت الحزام**
8. **قضيب المكبس 374 مم**
9. **قضيب مكبس 498 مم** (CG 310/600 18)
10. **مفتاح ألانكيه**
11. **مسمار**
12. **مقبض السحب**
13. **مكبس مادة السيليكون السائبة 15 مم** (CG 310/600 18)
14. **مكبس 15 مم** (CG 310/600 18)
15. **مكبس 40 مم**
16. **الفوهة** (CG 310/600 18)
17. **غطاء الفوهة** (CG 310/600 18)
18. **أنبوب ألمنيوم سعة 006 مل** (CG 310/600 18)
19. **حامل خرطوشة سعة 310 مل**
20. ***أنبوب ألمنيوم سعة 400 مل**

*الملحقات المعروضة أو الموصوفة ليست مرفقة مع المنتج بشكل قياسي. يمكنك العثور على تشكيلة كاملة من الملحقات في مجموعة الملحقات لدينا.

التجميع

⚠ ***تحذير!***

اخلع البطارية قبل إجراء أي أعمال على الآلة العاملة بالطاقة.

قبل تشغيل الآلة العاملة بالطاقة

قم بفك تغليف مسدس السيليكون اللاسلكي وتحقق من عدم نقصان أي أجزاء أو تلفها.

يمكن استخدام القيمة (القيم) الكلية للاهتزاز وقيمة (قيم) الضوضاء المنبعثة الموضحة في التقييم التمهيدي للتعرض.
وهو ما قد يخفض بشكل كبير من مستوى التعرض على مدار فترة العمل بأكملها.
قم بتحديد معايير السلامة الإضافية لحماية المشغل من تأثيرات الاهتزاز، مثل: المحافظة على الآلة وملحقات القطع، والمحافظة على دفء الأيدي، وتنظيم أنماط العمل.

⚠ ***تحذير!***

- *انبعاثات الاهتزاز والضوضاء أثناء الاستخدام الفعلي للآلة العاملة بالطاقة قد تختلف عن القيم الموضحة بحسب طرق استخدام الآلة، خاصة نوع القطعة التي يتم التعامل معها؛ و*
- *لا بد من تحديد معايير السلامة اللازمة لحماية المستخدم القائمة على تقييم التعرض في الظروف الحالية للاستخدام (بالأخذ في الاعتبار بجميع أجزاء دورة التشغيل مثل الأوقات التي تكون فيها الآلة مطفأة وعند الدوران في وضع الاستعداد بالإضافة إلى وقت الانطلاق).*

⚠ ***تنبيه!***

ارتدِ واقيات للأذن ذات مستوى ضغط صوتي أعلى من 85 ديسيبل(A).

الآلة		CG 310 18 / CG 310/600 18	
النوع		مسدس سيليكون	
الجهد المقدر	فولت	18	
قوة الدفع	/دقيقة	3000 لفة	
السرعة	مم/ ثانية	14 – 0.5	
الوزن وفقًا «لإجراءات المنظمة الأوروبية للآلات العاملة بالطاقة (EPTA) 01/2003" (من دون البطارية)	كجم	2.1	
البطارية	18 فولت	AP 18.0/2.5 AP 18.0/5.0 AP 18.0/8.0	
وزن البطارية	كجم	AP 18.0/2.5 AP 18.0/5.0 AP 18.0/8.0	0.4 0.7 1.1
درجة حرارة التشغيل		-10~40 درجة مئوية	
درجة حرارة التخزين		-40 ~ 70 درجة مئوية	

⚠ ***تحذير!***

تأكد من تثبيت المقبض بشكل صحيح في الآلة باستخدام المسمار. لا تستخدم أي مقبض أو مسامير تالفة. *قبل الاستخدام، تحقق دائمًا من عدم وجود أضرار أو شقوق أو تشوهات، وتأكد من إحكام ربط المسمار.*

تركيب المكبس وخلعه (انظر الشكل G)

- لتثبيت المكبس، قم بربطه على الجزء الأمامي من قضيب المكبس في اتجاه عقارب الساعة.
- لإزالة المكبس، قم بفكه من قضيب المكبس عكس اتجاه عقارب الساعة.
- هناك ثلاثة أنواع من المكابس، وهي مناسبة لأنابيب أو حوامل مختلفة.

i ***ملاحظة***

قم باختيار المكبس المناسب وفقا لنوع حاوية مادة السيليكون. قد يؤدي استخدام المكبس غير المناسب إلى حدوث تسرب أو كسر الآلة.

النوع	حامل مناسب للاستخدام
مكبس 40 مم	حامل خرطوشة سعة 310 مل
مكبس 51 مم	أنبوب ألمنيوم سعة 400 مل أنبوب ألمنيوم سعة 600 مل (لعبوة السيليكون المرنة)
مكبس مادة السيليكون السائبة مقاس 51 مم	أنبوب ألمنيوم سعة 400 مل أنبوب ألمنيوم سعة 600 مل (لمادة السيليكون)

تركيب الحامل أو الأنابيب وخلعها (انظر الشكل H2-H1)

- لتثبيت الحامل، قم بمحاذاة الدعامات المرفوعة (H-1) على حامل الخرطوشة (19) أو الأنبوب (18 أو 20) مع الأخاديد (H-2) في طوق التركيب (1)، ثم أدخل الحامل أو الأنبوب في الطوق.
- أمسك حامل الخرطوشة أو الأنبوب بيد واحدة وطوق الخرطوشة (1) باليد الأخرى. قم بتدوير حامل الخرطوشة أو الأنبوب في اتجاه عقارب الساعة لتثبيت الدعامات المرفوعة في التجاويف لقفل حامل الخرطوشة أو الأنبوب.
- يمكن تدوير حامل الخرطوشة أو الأنبوب بزاوية 360 درجة لاستخدامه بزوايا مختلفة. قم بتدوير طوق التركيب لضبط حامل الخرطوشة على الزاوية المناسبة.
- لإزالة الحامل أو الأنبوب، أمسك حامل الخرطوشة أو الأنبوب بيد واحدة والطوق باليد الأخرى. قم بتدوير حامل الخرطوشة أو الأنبوب في عكس عقارب الساعة لإزالته.

⚠ ***تحذير!***

استخدم دائمًا قضيب المكبس والمكبس المناسبين وفقًا لنوع الحامل.

تركيب/استبدال البطارية

- اضغط على البطارية المشحونة إلى داخل الآلة العاملة بالطاقة إلى أن تسمع صوت نقرة, (انظر الشكل B).
- للخلع، اضغط على زر التحرير واسحب البطارية للخارج (انظر الشكل C).

⚠ ***تنبيه!***

عند عدم استخدام الجهاز، قم بحماية أطراف توصيل البطارية. لأن الأجزاء المعدنية المفكوكة قد تتسبب في عمل دائرة قصر (ماس كهربائي) بين أطراف التوصيل، أو انفجار، أو خطر نشوب حريق!

مشبك الحزام القابل للخلع (انظر الشكل D)

- اخلع مجموعة البطارية من الآلة.
- قم بمحاذاة فتحة مشبك الحزام (غير مرفق) مع الفتحة الملولبة الموجودة في قاعدة الآلة.
- أدخل مسمار التثبيت (غير مرفق) واربطه بإحكام باستخدام مفك (غير مرفق).

وحدة تثبيت الحزام (انظر الشكل E)

وحدة تثبيت الحزام (7) مخصصة لتثبيت حزام الرسغ (غير مرفق)، وذلك لتقليل فرص سقوط الآلة في أثناء حملها. لف الحزام حول يدك عند حمل الآلة.

قم بتثبيت قضيب المكبس ومقبض السحب وإزالتهما

قضيب المكبس (انظر الشكل F1)

- اضغط على زر تحرير قضيب المكبس (6) وأدخل القضيب (8 أو 9) من مقدمة الآلة بحيث يجب أن تشير الأسنان الموجودة على القضيب إلى الأسفل، ثم ادفعه عبر الآلة.
- لإزالة القضيب، اضغط إلى أسفل على زر تحرير قضيب المكبس (6)، ثم اسحب قضيب المكبس نحو مقدمة الآلة وقم بإزالته.
- مرفق مع الآلة نوعانٍ من المكابس. استخدم قضيب المكبس المناسب بناءً على نوع حامل الخرطوشة أو الأنبوب.

النوع	حامل مناسب للاستخدام
قضيب المكبس 374 مم	حامل خرطوشة سعة 310 مل أنبوب ألمنيوم سعة 400 مل
قضيب المكبس 498 مم	أنبوب ألمنيوم سعة 600 مل

مقبض السحب (انظر الشكل F2)

- لتثبيت المقبض (12)، أدخل الطرف الخلفي لقضيب المكبس في المقبض، ثم أدخل المسمار (11) وقم بإحكام ربط المسمار (11) باستخدام مفتاح ألانكيه المرفق (10).
- لإزالة المقبض، استخدم مفتاح ألانكيه (10) لفك المسمار (11) الذي يربط المقبض بقضيب المكبس، ثم قم بإزالة المقبض والمسمار.

- ادفع قضيب المكبس إلى الأمام إلى أن يصبح المكبس قبالة عبوة السيليكون المرنة.

ملاحظة

قد تجف مادة السيليكون المتروكة في أنبوب الألمنيوم إذا تركت دون مراقبة. اتبع توصيات الشركة المصنعة لمادة السيليكون عند استخدام مواد السيليكون.

مادة السيليكون السائبة (انظر الشكل I5)

- اخلع مجموعة البطارية.
- فك غطاء الفوهة (17) والفوهة (16) واخلعهما.
- تأكد من تركيب قضيب المكبس المناسب، ومكبس مادة السيليكون السائبة مقاس 51 مم (13)، وأنبوب الألمنيوم بشكل صحيح.
- اضغط على زر تحرير قضيب المكبس (6)، ثم ادفع قضيب المكبس إلى الأمام.
- ضع أنبوب الألمنيوم داخل الحاوية التي تحتوي على مادة السيليكون السائبة (غير مرفقة). في أثناء الضغط على زر تحرير قضيب المكبس (6)، اسحب قضيب المكبس إلى الخلف لامتصاص مادة السيليكون السائبة.
- امسح مادة السيليكون السائبة الموجودة على الجانب الخارجي للأنبوب.
- أدخل الفوهة (16) مع توجيه طرف الفوهة بعيدًا عن الآلة، ثم اربط غطاء الفوهة (17) مرة أخرى على الأنبوب.

مفتاح تغيير السرعات الزنبركي (انظر الشكل J)

- لقفل المفتاح الزنبركي (3)، ادفع زر قفل المفتاح (2) إلى أسفل. لن تعمل الآلة عند وجود الزر في وضع القفل.
- لفتح قفل المفتاح الزنبركي (3)، ادفع زر قفل المفتاح (2) إلى أعلى.
- لتشغيل الآلة، اضغط على مفتاح تغيير السرعات الزنبركي.

المفتاح الزنبركي يقدم سرعة أعلى عند زيادة الضغط على الزناد، وسرعة أقل عند تقليل الضغط على الزناد.

- لإيقاف تشغيل الآلة، حرر مفتاح تغيير السرعات الزنبركي.

ملاحظة

سيؤثر الضغط على الزناد والسرعة المحددة ونوع المادة ودرجة الحرارة وقطر الفوهة على معدل التدفق.

مصباح LED (انظر الشكل K)

سيضيء مصباح LED (4) عند الضغط على المفتاح الزنبركي (3). يؤدي هذا إلى توفير إضاءة إضافية للسطح الذي سيتم إغلاقه بالمادة.

وسينطفئ مصباح LED تلقائيًا خلال حوالي 10 ثوانٍ من تحرير المفتاح الزنبركي.

بكرة التحكم في السرعة (انظر الشكل L)

قم بتدوير القرص (5) لضبطه بين "1" لأقل سرعة و"6" لأعلى سرعة.

إدخال مادة السيليكون

تحذير!

احرص على إبقاء قضيب المكبس أو حامل الخرطوشة أو الأنبوب نظيفًا من جميع مواد السيليكون. *قد يؤدي سحب قضيب المكبس المغطى بمادة السيليكون الجافة إلى إتلاف الأجزاء الداخلية للآلة والتسبب في عدم محاذاة الأنبوب.*

أنبوب السيليكون (انظر الشكل I1-I2)

- اخلع مجموعة البطارية.
- تأكد من تركيب قضيب المكبس المناسب، والمكبس مقاس 40 مم (15)، وحامل الخرطوشة (19) بشكل صحيح.
- أقفل المفتاح الزنبركي (3) في مكانه.
- اقطع طرف أنبوب السيليكون (I-1) بزاوية 45 درجة.

ملاحظة

تتطلب الفتحات الصغيرة قوة أكبر لدفع مادة السيليكون.

- اكسر الختم الداخلي لأنبوب السيليكون (غير مرفق) (I-1) أو المادة اللاصقة باستخدام المثقب (I-2) الموجود على الجانب السفلي لحامل الخرطوشة.
- اضغط إلى أسفل على زر تحرير قضيب المكبس (6) ثم اسحب قضيب المكبس إلى الخلف للسماح لأنبوب السيليكون بالدخول إلى داخل حامل الخرطوشة (19).
- قم بإدخال الطرف المسطح لأنبوب السيليكون (I-1) في حامل الخرطوشة (19)، ثم قم بخفض الفوهة. تأكد من تثبيت الأنبوب جيدًا في كلا الطرفين.
- قم بتدوير حامل الخرطوشة إلى الزاوية المرغوبة.
- لإزالة أنبوب السيليكون، قم بقفل المفتاح الزنبركي (3). اضغط على زر تحرير قضيب المكبس (6)، ثم اسحب قضيب المكبس إلى الخلف. ارفع الأنبوب إلى الأعلى، ثم قم بإزالته.

ملاحظة

إذا لم يتم تركيب أنبوب السيليكون، وتم دفع قضيب المكبس إلى الوضع الأمامي، فلن يؤدي الضغط على المفتاح الزنبركي إلى بدء تشغيل الآلة.

عبوة السيليكون المرنة (انظر الشكل I4-I3)

- اخلع مجموعة البطارية.
- أزل غطاء الفوهة (17) والفوهة (16).
- تأكد من تركيب قضيب المكبس المناسب، والمكبس مقاس 51 مم (14)، وأنبوب الألمنيوم بشكل صحيح.
- اضغط على زر تحرير قضيب المكبس (6)، ثم اسحب قضيب المكبس إلى الخلف للسماح لعبوة السيليكون المرنة (غير مرفقة) بالدخول إلى داخل الحامل.
- أدخل عبوة السيليكون المرنة في الأنبوب وغلاف القطع (الطرف الأقرب إلى الفوهة).
- أدخل الفوهة (16) مع توجيه طرف الفوهة بعيدًا عن الآلة، ثم اربط غطاء الفوهة (17) مرة أخرى على الأنبوب.
- قص طرف الفوهة ليناسب العمل المطلوب.

الصيانة والعناية

تحذير!
اخلع البطارية قبل إجراء أي أعمال على الآلة العاملة بالطاقة.

التنظيف

- نظف الآلة والشبكة الموجودة في الجانب الأمامي لفتحات التهوية بانتظام. يعتمد مدى تكرار التنظيف على المواد التي تم التعامل معها ومدة الاستخدام.
- قم بنفخ الهيكل الداخلي والمحرك بالهواء الجاف المضغوط لتنظيفهم.
- اتبع تعليمات مادة السيليكون لتنظيف الزائد من المادة عن الفوهة وقضيب المكبس والمكابس والحوامل.

الإصلاحات

ملاحظة
يجب تنفيذ الإصلاحات من قبل مركز خدمة عملاء معتمد فقط.

ملاحظة
لا تفك المسامير الموجودة في الهيكل في أثناء فترة الضمان.
عدم الامتثال لهذه التعليمات سيؤدي إلى إلغاء الالتزامات المفروضة على الشركة المصنعة بموجب الضمان.

قطع الغيار والملحقات

للملحقات الأخرى، وخاصة اللقم وأدوات المساعدة على التلميع، راجع قوائم منتجات الشركة الصانعة.
يمكنك التعرف على الصور التوضيحية وقوائم قطع الغيار من خلال صفحتنا الرئيسية: **www.flex-tools.com**
يمكن أن تكون التعليمات متاحة أيضًا عبر الموقع الإلكتروني **www.flex-tools.com**.

معلومات التخلص من المنتج

تحذير!
عندما تصبح الآلات العاملة بالطاقة غير صالحة للاستعمال:

– *بالنسبة للآلة العاملة بالبطارية، قم بخلع البطارية.*

دول الاتحاد الأوروبي فقط
لا تتخلص من الآلات الكهربائية في النفايات المنزلية!
وفقًا للتوجيه الأوروبي 2012/19/EU الخاص بنفايات الأجهزة الكهربائية والإلكترونية مع اتباع القانون المحلي، يجب جمع الآلات الكهربائية المستهلكة بشكل منفصل وإعادة تدويرها بطريقة صديقة للبيئة.

استخلص المواد الخام بدلاً من التخلص منها في النفايات.
تجب إعادة تدوير الجهاز والملحقات ومكونات التغليف بطريقة صديقة للبيئة. يتم تحديد الأجزاء البلاستيكية لعملية إعادة التدوير وفقًا لنوع المادة.

ملاحظة
قد يؤدي تشغيل المسدس على سرعات عالية إلى إتلاف أنبوب التوزيع أو العبوة الخاصة ببعض مواد السيليكون السائبة. للحصول على أفضل النتائج، قم بزيادة ضبط السرعة تدريجيًا.

منع التنقيط

تم تصميم المحرك بنظام سحب تلقائي يمنع تسرب مادة السيليكون في أثناء إيقاف التشغيل. عندما يتم تحرير المفتاح الزنبركي(3)، يتحرك قضيب المكبس على الفور إلى الخلف قليلاً، مما يؤدي إلى تحرير الضغط على المكبس لمنع التنقيط.

ملاحظة
سيتم تنشيط وظيفة منع التنقيط هذه بعد تحرك المكبس إلى الأمام بمقدار 3 مم على الأقل.

تطبيق مسدس السيليكون

- قم بإعداد السطح الذي سيتم إغلاقه بمادة السيليكون عن طريق إزالة أي غبار أو أوساخ أو بقايا لمواد السيليكون القديمة. تأكد من أن المنطقة التي سيتم إغلاقها بالمادة نظيفة وجافة.
- قم بضبط سرعة مسدس السيليكون لتتناسب مع احتياجات العمل لديك.
- قم بإلغاء قفل المفتاح الزنبركي.
- امسك المسدس بزاوية مائلة قليلاً.
- اضغط على المفتاح الزنبركي للسماح لمادة السيليكون بالخروج من الفوهة.

ملاحظة
إذا كانت فوهة أنبوب السيليكون ضيقة للغاية، قم بإعادة قطع الفوهة لتوفير فتحة أكبر. ومع ذلك، فمن الأفضل وضع طبقة رقيقة من السيليكون، ثم إضافة المزيد إذا لزم الأمر بدلاً من وضع كمية كبيرة ومحاولة إزالة الفائض.

- قم بتحريك مسدس السيليكون بعناية وبسرعة متساوية على طول الفجوة المراد ملؤها في أثناء استمرار الضغط على المفتاح الزنبركي. تأكد من أن مادة السيليكون تتلامس بشكل كامل مع كلا سطحي التطبيق.
- بمجرد أن يصبح أنبوب السيليكون فارغًا، سوف يتراجع المكبس بمقدار 2 مم من الموضع الأمامي، ثم يتم إيقاف تشغيل الآلة تلقائيًا. اسحب مقبض السحب إلى الخلف واستبدل أنبوب السيليكون حسب الضرورة.
- بعد الانتهاء، حرر المفتاح الزنبركي.
- استخدم منشفة أو قطعة قماش مبللة لتنظيف أي فائض من مادة السيليكون.

⚠ **تحذير!**

لا تتخلص من البطاريات في النفايات المنزلية أو النيران أو الماء. لا تفتح البطاريات المستهلكة.

دول الاتحاد الأوروبي فقط:
وفقًا للتوجيه 2006/66/EC ، تجب إعادة تدوير البطاريات المعطوبة أو المستهلكة.

i **ملاحظة**

يُرجى الاستفسار من الوكيل المتواجد في منطقتك عن خيارات التخلص من المنتج!

CE- إعلان المطابقة

نعلن تحت مسؤوليتنا المنفردة أن المنتج الموضح في قسم "المواصفات الفنية" متوافق مع المعايير أو التوجيهات المعيارية التالية:
EN 62841-1 وفقًا للوائح التنظيمية للتوجيهات 2014/30/EU, 2006/42/EC, 2011/65/EU.
الجهة المسؤولة عن المستندات الفنية:
FLEX-Elektrowerkzeuge GmbH, R & D
Bahnhofstrasse 15, D-71711 Steinheim/Murr



بيتر لاميلي
رئيس قسم الدعم الفني

كلاوس بيتر فاينبر
رئيس قسم الجودة

1.09.2024;FLEX-Elektrowerkzeuge GmbH
Bahnhofstrasse 15, D-71711 Steinheim/Murr

إعفاء من المسؤولية

لا تتحمل الشركة الصانعة وممثليها أي مسؤولية عن أي ضرر أو فوائد ضائعة بسبب تعطل العمل الناتج عن المنتج أو بسبب عدم صلاحية المنتج للاستخدام.
لا تتحمل الشركة الصانعة وممثليها أي مسؤولية عن أي ضرر ينتج عن الاستخدام غير الصحيح للمنتج أو بسبب استخدام المنتج مع منتجات تخص شركات أخرى.

FLEX

Flex-Elektrowerkzeuge GmbH
Bahnhofstr. 15 71711 Steinheim/Murr
Tel. +49(0) 7144 828-0
Fax +49(0) 7144 25899
info@flex-tools.com
www.flex-tools.com

534165 / 09-2024 / No responsibility for typographical errors. Technical changes reserved