FLEX

PRE-SEPARATOR

VCE-PS 25 Cyclone

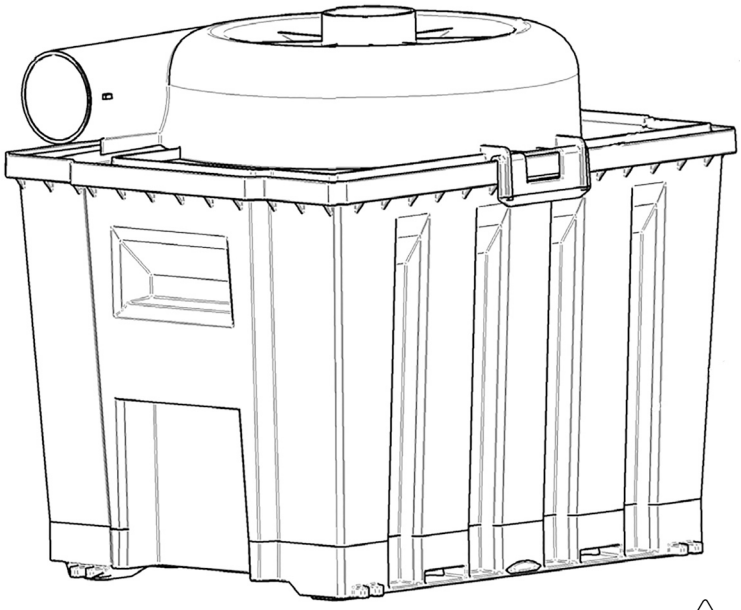

de Originalbetriebsanleitung 7
en Original operating instructions 14
fr Notice d'instructions d'origine 20
it Istruzioni per l'uso originali 27
es Instrucciones de funcionamiento originales 33
pt Instruções de serviço originais 40
nl Originele gebruiksaanwijzing 46
da Originale driftsvejledning 52
no Originale driftsanvisningen 58
sv Originalbruksanvisning 64
fi Alkuperäinen käyttöohjekirja 70
el Αυθεντικές οδηγίες χειρισμού 76
tr Orijinal işletme kılavuzu 83
pl Instrukcja oryginalna 89
hu Eredeti üzemeltetési útmutató 95
cs Originální návod k obsluze 101
sk Originálny návod na obsluhu 107
hr Originalna uputa za rad 113
sl Izvirno navodilo za obratovanje 119
ro Instrucţiuni de funcţionare originale 125
bg Оригинално упътване за експлоатация 131
ru Оригинальная инструкция по эксплуатации 138
et Originaalkasutusjuhend 145
lt Originali naudojimo instrukcija 151
lv Lietošanas pamācības oriģināls 157
ar ترجمـــة لإرشـــادات التشـــغيل الأصـــلية 169

A

1A

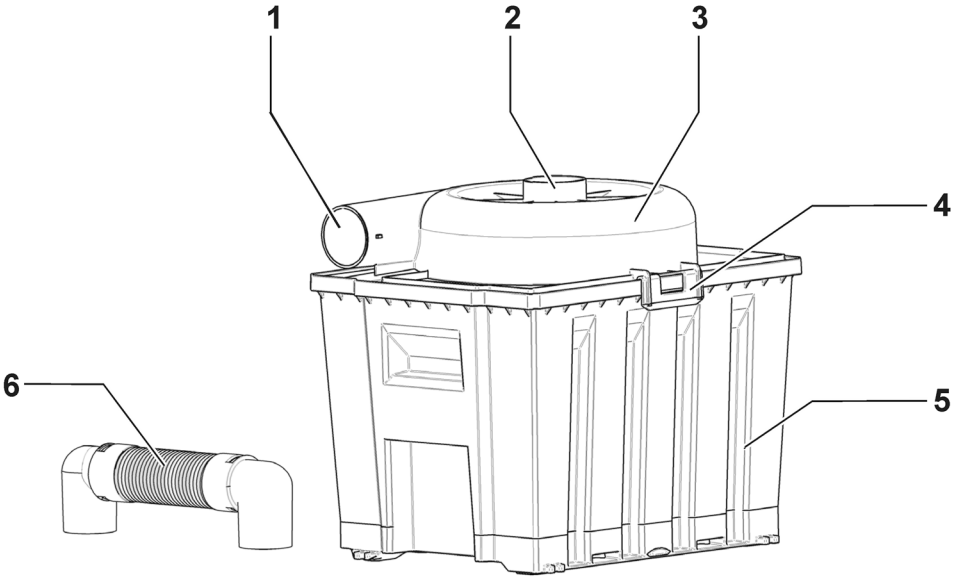

A

2A

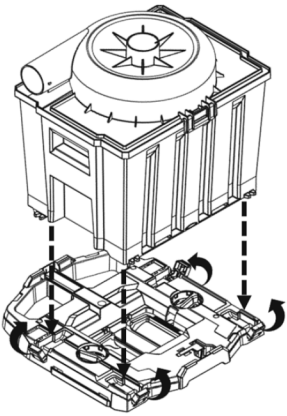

3A

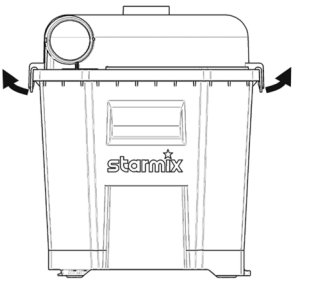

4A

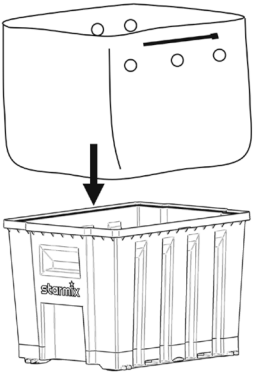

4A

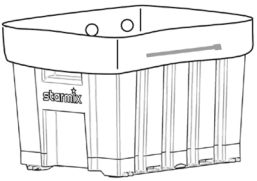

A

5A

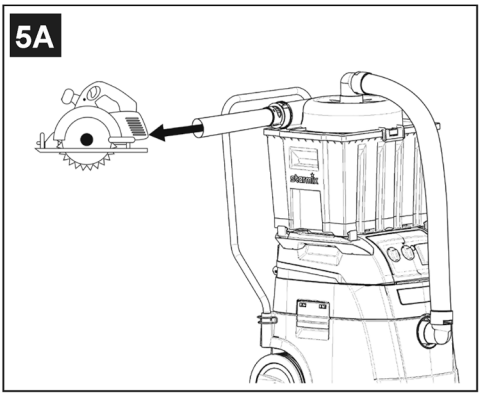

6A

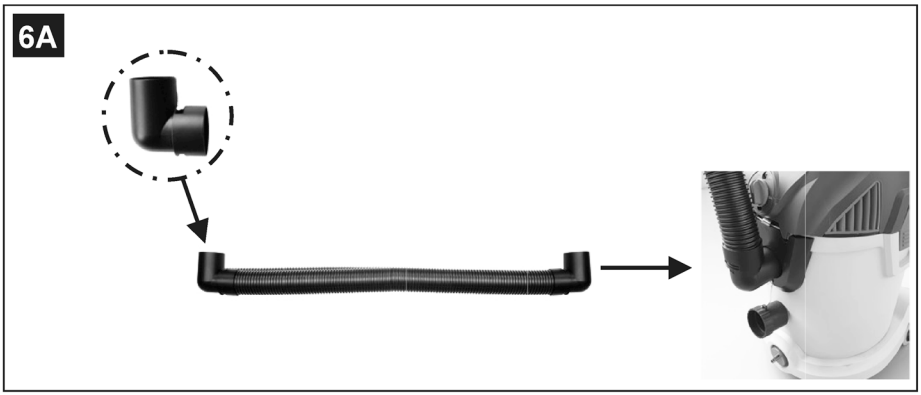

B

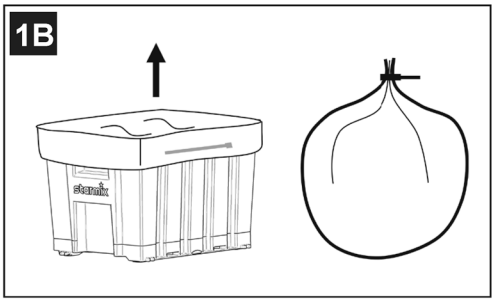

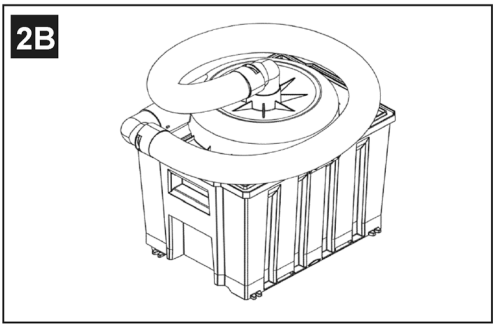

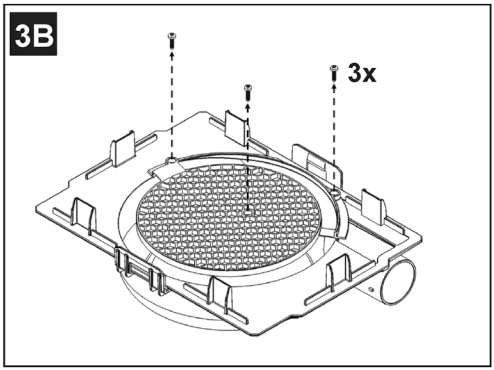

Kurzanleitung

Teile des Geräts:

1 Anschluss Saugschlauch
2 Anschluss Verbindungsschlauch
3 Zyklon
4 Verschluss-Clip (2 x)
5 Behälter
6 Verbindungsschlauch (Sauger)

Illustrierte Kurzanleitung
Die illustrierte Kurzanleitung soll Sie bei Inbetriebnahme, Benutzung und Lagerung des Geräts unterstützen. Die Anleitung ist in 2 Abschnitte gegliedert, die durch die folgenden Symbole gekennzeichnet sind:

A

Vorbereitung
LESEN SIE BITTE VOR DER BENUTZUNG DIE BETRIEBSANLEITUNG!
1A - Gerät und Zubehör auspacken
2A - Direkte Befestigung
3A - Entfernen des Zyklons
4A - Einsetzen des Entsorgungsbeutels
5A - Verbindung mit Staubsauger und Werkzeug
6A - Muffe für Verbindungsschlauch anbringen/ enfernen

B

Bedienung/Betrieb/Entsorgung
1B - Entsorgung des PE-Beutels
2B - Transport
3B - Entfernen der Zyklonplatte

1 Sicherheitshinweise



Dieses Dokument enthält die Kurzanleitung sowie wichtige Sicherheitsinformationen zum Gerät. Sie müssen diese Bedienungsanleitung sorgfältig lesen, bevor Sie das Gerät zum ersten Mal in Betrieb nehmen. Heben Sie diese Anleitung für die spätere Verwendung auf.
Weitere Informationen
Weitere Informationen zum Gerät finden Sie auf unserer Internetseite www.flex-tools.com.
Bei Fragen wenden Sie sich bitte an den FLEX-Service in Ihrem Land.
Siehe Rückseite dieses Dokuments.

1.1 Kennzeichnung von Hinweisen

GEFAHR



Eine Gefahr, die zu schweren Schäden und Verletzungen, sogar tödlichen, führen kann.

WARNUNG!



Eine Gefahr, die zu schweren Verletzungen, sogar tödlichen, führen kann.

VORSICHT



Eine Gefahr, die zu leichteren Verletzungen und Schäden führen kann.

HINWEIS



Kennzeichnet Hinweise oder Anweisungen, die die Arbeit erleichtern und einen sicheren Betrieb gewährleisten.

1.2 Benutzungsregeln

Das Gerät kann nur in Verbindung mit einem Staubsauger betrieben werden. Beachten Sie auch die Betriebsanleitung des Staubsaugers.

Das Gerät darf
- nur von Personen eingesetzt werden, die in der korrekten Anwendung unterwiesen und explizit mit der Bedienung beauftragt wurden
- nur unter Aufsicht betrieben werden
- Dieses Gerät darf nicht von Personen (einschließlich Kindern) mit körperlichen oder geistigen Einschränkungen oder ohne ausreichende Erfahrungen und Kenntnisse benutzt werden.
- Kinder müssen beaufsichtigt werden, um sicherzustellen, dass sie nicht mit dem Gerät spielen.
- Richten Sie die Düse, den Schlauch oder das Rohr nicht auf Menschen oder Tiere.

Neben dieser Anleitung und den Bestimmungen zur Unfallverhütung in Ihrem Land sind auch die Bestimmungen zur Sicherheit und verantwortungsvollen Nutzung zu beachten.

Das Bedienpersonal des Gerätes ist vor der Arbeit zu informieren über:
- die Handhabung des Geräts
- vom aufzusaugenden Material ausgehende Gefahren
- die sichere Beseitigung des aufgesaugten Materials

1.3 Zweck und bestimmungsgemäße Verwendung

Dieses Gerät ist für das Aufsaugen großer Staubmengen bestimmt. Er scheidet einen großen Teil des Materials aus dem Saugstrom ab, bevor dieser den Staubsauger erreicht.
Der Schlauchanschluss ist geeignet für ISP-, ISC- und uClean-Serien sowie für viele Geräte anderer Hersteller.
Das Gerät ist geeignet zum Absaugen von
- Staub der Staubklasse L
- Grobschmutz bis zu einer Korngröße von 20 mm

Nur antistatische Geräte/Zubehörteile verwenden (Erdung, Schutzleiter muss gegeben sein).

Dieses Gerät ist ausschließlich für die kommerzielle Nutzung, beispielsweise in Hotels, Schulen, Krankenhäusern, Fabriken, Geschäften, Büros oder im Verleihgeschäft geeignet.
Dieses Gerät ist auch für den industriellen Einsatz wie in Fabriken, auf Baustellen und in Werkstätten geeignet.
Unfälle durch missbräuchliche Benutzung können nur durch die Benutzer des Geräts verhindert werden.

ALLE SICHERHEITSHINWEISE LESEN UND BEACHTEN.

Jegliche andere Verwendung gilt als unsachgemäße Verwendung. Der Hersteller übernimmt keinerlei Haftung für Schäden aus einer solchen Nutzung. Das Risiko für solche Nutzung obliegt allein dem Benutzer. Die zweckmäßige Verwendung beinhaltet den korrekten Betrieb sowie regelmäßige Wartung und Reparatur gemäß Anleitung des Herstellers.

1.4 Nicht bestimmungsgemäße Verwendung

Das Gerät ist nicht geeignet zum Aufsaugen folgender Materialien:
- Stäube der Staubklassen M und H
- brennbare oder explosive Lösungsmittel, einschließlich Flüssigkeiten wie Benzin, Öl, Alkohol, Verdünner
- mit Lösungsmittel imprägnierte Stoffe
- aggressive Stoffe (z. B. Säuren, Laugen)
- chemisch reaktive Stoffe, die zur Entstehung von Wärme, Säuren/Basen, Gasen usw. führen (z. B. reaktive Zweikomponentenstoffe, Aluminium und Wasser).
- explosive Stäube
- Materialien (Späne), die heißer sind als 60 °C oder asbesthaltiger Staub
- Saugen der oben ausgeschlossenen Materialien

Das Gerät ist nicht bestimmt für:
- die Verwendung des Staubsaugers in explosionsgefährdeten Umgebungen
- das Tragen des Staubsaugers am Gerät
- die Verwendung durch ungeeignete Personen (unter 18 Jahren, Personen unter Drogeneinfluss)
- den Einsatz ungeeigneter Verbrauchsmaterialien
- Brand oder Explosion des Staubsaugers und des Gerätes mit den daraus resultierenden Gefahren für den Bediener durch Verbrennungen oder wegfliegende Teile, Einatmen von möglicherweise giftigen Substanzen
- das Saugen von Asbest. Gefahr für den Bediener oder andere Personen in der Umgebung durch Einatmen von Schadstoffen.



Staubklasse L (IEC 60335-2-69): Staubsauger der Staubklasse L eignen sich zum Aufsaugen von trockenen, nicht brennbaren, gesundheitsgefährdenden Stäuben mit einer maximal zulässigen Konzentration (AGW) von > 1 mg/m³.



Staubklasse M (IEC 60335-2-69): Staubsauger der Klasse M eignen sich zum Aufsaugen von trockenen, nicht brennbaren Stäuben, nicht brennbaren Flüssigkeiten, Holzstaub und gefährlichen Stäuben mit einem AGW-Wert von ≥ 0,1 mg/m³.

Staubsauger der Klasse H eignen sich zum Aufsaugen von trockenen, nicht brennbaren Stäuben, krebserregenden und krankheitserregenden Partikeln sowie nicht brennbaren Flüssigkeiten, Holzstäuben und gefährlichen Stäuben aller Konzentrationsstufen.

Beim Einsatz von Entstaubern muss auf eine ausreichende Luftaustauschrate M geachtet werden, wenn die Abluft des Saugers in den Raum geblasen wird. Bitte beachten Sie vor Inbetriebnahme die in Ihrem Land gültigen Vorschriften.

1.5 Garantie

Für die Garantie gelten unsere allgemeinen Geschäftsbedingungen.
Der Hersteller haftet nicht für Schäden, die durch nicht genehmigte Modifizierungen am Gerät, den Einsatz von falschen Bürsten oder den Einsatz des Geräts außerhalb des dafür vorgesehenen Verwendungszwecks entstehen.

1.6 Wichtige Sicherheitshinweise

WARNUNG

⚠
- Betreiben Sie das Gerät nicht in explosionsgefährdeten Umgebungen.
- Halten Sie das Gerät von brennbaren Gasen und Stoffen fern.
- Betreiben Sie das Gerät nicht in einer Aerosol-Umgebung.
- Bei Verwendung in lebensmittelverarbeitenden Betrieben: Reinigen und desinfizieren Sie das Gerät sofort nach Gebrauch, um eine Kontamination zu vermeiden.
- Keine brennbaren Reinigungsmittel verwenden.
- Nicht mit Dampfstrahlgeräten oder Hochdruckreinigern reinigen.
- Lassen Sie das Gerät nicht unbeaufsichtigt.
- Niemals auf dem Gerät stehen oder sitzen.
- Stellen Sie das Gerät nur auf horizontale Flächen.
- Sturzgefahr bei Arbeiten auf Treppen. Für sicheren Stand sorgen.
- Ziehen, knicken oder quetschen Sie den Saugschlauch nicht über scharfe Kanten.
- Verlegen Sie den Saugschlauch immer so, dass niemand über ihn stolpern kann.
- Das Gerät nicht am Deckel anheben.
- Verwenden Sie das Gerät und sein Zubehör nicht in folgenden Fällen:
  - Das Gerät ist sichtbar beschädigt, z. B. Risse im Gehäuse, Beschädigung durch scharfe Kanten.
  - Bei Verdacht auf versteckte Mängel, z. B. nach Sturz
- Verwenden Sie das Gerät bei Gewitter nicht im Freien.
- Tragen Sie bei der Arbeit einen Gehörschutz.
- Schalten Sie den Staubsauger sofort aus, wenn Sie einen Defekt feststellen.
- Nehmen Sie ein defektes Gerät nicht in Betrieb.
- Lassen Sie Kinder nicht mit Verbrauchs- oder Verpackungsmaterial spielen, z. B. Plastiktüten.
- Lassen Sie Kinder nicht mit Kleinteilen spielen.

2 Gefahrenhinweise

2.1 Gefährlicher Staub

WARNUNG

⚠ Gefahrstoffe.
Das Einatmen gefährlicher Stäube kann zu schweren Lungenerkrankungen führen:
- Keine asbesthaltigen Stäube aufsaugen.
- Geeignete persönliche Schutzausrüstung tragen.

- Reinigen Sie den Staubsauger vor der Demontage.
- Für eine ausreichende Belüftung des Arbeitsplatzes sorgen.
- Reinigen Sie den Wartungsbereich nach der Arbeit.

VORSICHT

⚠ Wenn solche Stoffe aufgesaugt werden, kann dies eine Umweltgefährdung bedeuten.
- Sauggut vorschriftsgemäß entsorgen.

2.2 Ersatzteile und Zubehör

VORSICHT

⚠ Ersatzteile und Zubehör.
Die Verwendung von nicht originalen Ersatzteilen und Zubehör kann die Sicherheit des Geräts beeinträchtigen.

Nur Original-Ersatzteile und Zubehör von FLEX verwenden. Ersatzteile, die für die Arbeitssicherheit des Bedieners oder die Funktion des Geräts von Bedeutung sind, sind im Folgenden angegeben:

Beschreibung	Bestell-Nr.
Set Verbindungsschlauch - 1x Verbindungsschlauch mit 2x 90° Muffe 49 mm	533558

2.3 Explosionsgefährdete oder entflammbare Umgebungen

VORSICHT

⚠ Dieses Gerät ist nicht geeignet für die Verwendung in explosionsgefährdeten oder entflammbaren Umgebungen oder in solchen Umgebungen, in denen durch flüchtige Flüssigkeiten oder entflammbare Gase oder Dämpfe solche Gefahren entstehen können.

3 Bedienung und Betrieb

3.1 Vor der Inbetriebnahme

Gerät auspacken und auf Vollständigkeit der Lieferung und Transportschäden kontrollieren.

WARNUNG!

⚠ Stromschlaggefahr durch fehlende Erdung!
- Nur antistatische Geräte verwenden.

3.2 Befestigung des Gerätes am Staubsauger

Das Gerät wird mit dem Metabox-Montagesystem zur Befestigung an ISP-Saugern, mit Smartfix, Unifix-Adapterplatten und allen Metabox-Schnittstellen, geliefert.
Alternativ kann das Gerät auch auf dem Boden oder auf einer beliebigen Fläche in der Nähe des Arbeitsbereichs aufgestellt werden.

3.3 Direkte Befestigung an Staubsaugern

Das Gerät kann direkt an Staubsaugern mit Metaboxkompatiblen Anschlüssen angebracht werden.
- Den Behälter auf den Staubsauger stellen.
- Verschluss-Clips schließen, um den Behälter zu befestigen.

3.4 Entsorgungsbeutel (optional)

Falls erforderlich, kann das Gerät mit einem PE-Entsorgungsbeutel verwendet werden.
- Verschluss-Clips an den Seiten des Zyklons öffnen.
- Ggf. den vorhandenen PE-Beutel entfernen oder den Behälter entleeren.
- Neuen Entsorgungsbeutel in den Behälter einsetzen.
- Den Beutel über den Rand des Behälters falten. Darauf achten, dass die Löcher im Inneren des Gerätes sind.
- Den Beutel über den Rand des Behälters falten. Darauf achten, dass die Löcher im Inneren des Gerätes sind.
- Zyklon auf den Behälter setzen.
- Verschluss-Clips schließen. Darauf achten, dass der Entsorgungsbeutel nicht durch die Clips beschädigt wird.

3.5 Verbindung des Schlauchs mit dem Staubsauger und dem Werkzeug

- Den Verbindungsschlauch mit dem Verbindungsschlauchanschluss des Geräts und dem Saugeingang des Staubsaugers verbinden.
- Den Saugschlauch mit dem Saugschlauchanschluss des Gerätes und mit dem Sauganschluss des Elektrowerkzeugs verbinden.

3.6 Muffe für Verbindungsschlauch anbringen/ enfernen

Der Verbindungsschlauch kann mit einer Muffe verwendet werden.
- Die Muffe auf den Verbindungsschlauch drücken und gleichzeitig gegen den Uhrzeigersinn festdrehen.
- Die Muffe vom Verbindungsschlauch abziehen und gleichzeitig gegen den Uhrzeigersinn abdrehen.

3.7 Inbetriebnahme

WARNUNG!

⚠ Gesundheitsgefahr durch gefährliche Stäube!
- Sicherheitshinweise beachten.

WARNUNG!

Es besteht Brandgefahr! Explosionsgefahr! Gefahr eines elektrischen Schlages!
- Sicherheitshinweise beachten.

- Sicherstellen, dass alle Teile des Gerätes trocken sind.
- Zum Aufsaugen von Ruß, Zement, Gips oder ähnlichem Staub: Optional den PE-Entleerungsbeutel in den Staubbehälter einlegen.

3.8 Entfernen des abgesaugten Materials

- Den Staubsauger ausschalten.
- Ein paar Minuten warten, bis sich der Staub gelegt hat.
- Eine geeignete Atemschutzmaske tragen.
- Verschluss-Clips öffnen.
- Den oberen Teil des Gerätes vom Behälter entfernen.
- Den Behälter auskippen.
- Das abgesaugte Material entsprechend den gesetzlichen Vorschriften entsorgen.

3.9 Entsorgen des PE-Entsorgungsbeutel (optional)

- Den Staubsauger ausschalten.
- Ein paar Minuten warten, bis sich der Staub gelegt hat.
- Eine geeignete Atemschutzmaske tragen.
- Den Zyklon vom Behälter entfernen.
- Den Entsorgungsbeutel vorsichtig aus dem Behälter entfernen.
- Den Entsorgungsbeutel sorgfältig mit dem am Beutel befestigten Kabelbinder verschließen.
- Das abgesaugte Material entsprechend den gesetzlichen Vorschriften entsorgen.

4 Nach Gebrauch des Gerätes

4.1 Transport

Den Verbindungsschlauch mit den beiden Anschlüssen des Gerätes verbinden. Das Gerät so transportieren.

4.2 Reinigung

WARNUNG!

Gefahr durch unsachgemäße Reinigung! Geräte, die nicht ordnungsgemäß gewartet werden, stellen eine Gefahr für den Benutzer dar.
- Bei Verwendung in lebensmittelverarbeitenden Betrieben: Das Gerät sofort nach Gebrauch reinigen und desinfizieren, um eine Kontamination zu vermeiden.
- Keine brennbaren Reinigungsmittel verwenden.
- Nicht mit Dampfstrahlgeräten oder Hochdruckreinigern reinigen.

HINWEIS

Säuren, Aceton und Lösungsmittel können das Gerät beschädigen.

- Die Teile des Gerätes mit Wasser reinigen.
- Die Oberseite mit einem feuchten Tuch abwischen.
- Behälter und Zubehör trocknen lassen.

4.3 Lagerung

VORSICHT

Das Gerät an einem trockenen, vor Regen und Frost geschützten Ort aufbewahren. Dieses Gerät muss im Gebäudeinneren gelagert werden.

4.4 Recycling des Geräts

Das ausgediente Gerät unbrauchbar machen. Elektrische Geräte nicht über den Hausmüll entsorgen.



Geräte, die mit dem durchgestrichenen Mülleimersymbol gekennzeichnet sind, weisen darauf hin, dass Elektro- und Elektronik-Altgeräte nicht zusammen mit dem ungetrennten Hausmüll entsorgt werden dürfen. Um negative Auswirkungen auf die menschliche Gesundheit und die Umwelt zu vermeiden, müssen die Geräte separat an den dafür vorgesehenen Sammelstellen gesammelt werden.
Benutzer von elektrischen und elektronischen Haushaltsgeräten müssen die kommunalen Sammeleinrichtungen nutzen. Bitte beachten Sie, dass handelsübliche Elektro- und Elektronikgeräte nicht über kommunale Sammelstellen entsorgt werden dürfen. Gerne informieren wir Sie über geeignete Entsorgungsmöglichkeiten.

5 Fehlerbehebung und Reparaturen

WARNUNG!

Unsachgemäß reparierte Staubsauger stellen eine Gefahr für den Benutzer dar!

- Reparaturen sollten nur von qualifiziertem Personal, z.B. dem Kundendienst, durchgeführt werden.
- Nur Original-Ersatzteile verwenden.

HINWEIS

Fehlfunktionen sind nicht immer auf Defekte des Gerätes zurückzuführen.

5.1 Entfernen der Zyklonplatte

Wenn der Zyklon verstopft ist, nimmt die Saugleistung ab. Verstopfung wie folgt entfernen:

- Den Saugschlauch vom Gerät abziehen.
- Den Zyklon entfernen.
- Die rote Zyklonplatte auf der Innenseite durch Lösen der drei Schrauben entfernen.
- Den Saugschlauch an den Staubsauger anschließen.
- Den Zyklon durch Absaugen reinigen.
- Die Zyklonplatte wieder befestigen.
- Den Zyklon wieder auf den Behälter setzen.
- Die Schläuche verbinden.

6 Weitere Informationen

6.1 Haftungsausschluss

Der Hersteller und sein Vertreter haften nicht für Schäden und entgangenen Gewinn durch Unterbrechung des Geschäftsbetriebes, die durch das Produkt oder die nicht mögliche Verwendung des Produktes verursacht wurden.
Der Hersteller und sein Vertreter haften nicht für Schäden, die durch unsachgemäße Verwendung oder in Verbindung mit Produkten anderer Hersteller verursacht wurden.

6.2 Technische Daten

		VCE-PS 25 Cyclone
Abscheidegrad - Holzstaub - Minerlaischer Staub	%	 > 99 > 90
Maximale abscheidbare Partikelgröße	mm	20
Gewicht (inkl. Verbindungsschlauch)	kg	4,1
Abmaße LxBxH	mm	430x330x380
Höhe H mit montiertem Verbindungsschlauch	mm	450
Länge Verbindungsschlauch	mm	900
Durchmesser Verbindungsschlauch	mm	49
Behältervolumen	l	25
Umgebungsbedingungen:		
Temperaturbereich	°C	0 - 40
Luftfeuchtigkeitsbereich	%	5 - 95

Quick Start Guide

Parts of the device:

1 Suction hose connection
2 Connecting hose connection
3 Cyclone
4 Closure clip (2 x)
5 Tank
6 Connecting hose (suction)

Illustrated Quick Start Guide
The illustrated quick start guide is intended to support you with initial operation, using and storing the device. The instructions are divided into 2 sections, identified by the following symbols:

A

Preparation
PLEASE READ THE OPERATING INSTRUCTIONS BEFORE USE!
1A - Unpacking device and accessories
2A - Direct attachment
3A - Removing the cyclone
4A - Inserting the disposal bag
5A - Connection with dust extractor and tool
6A - Installing/removing adapter for connecting hose

B

Use/operation/disposal
1B - Disposal of the PE bag
2B - Transport
3B - Removal of the cyclone plate

1 Safety instructions



This document contains the Quick Start Guide and important safety information for the device. You are required to read this instruction manual attentively before operating the device for the first time. Keep these instructions for later use.
Additional information
You can find additional information about the device at our web site www.flex-tools.com.
Please contact FLEX Service in your country if you have any questions.
See the back of this document.

1.1 Identification of instructions

DANGER

A danger that can result in serious damage and injury, even fatal injury.

WARNING!

A danger that can result in serious injury, even fatal injury.

CAUTION

A danger that can result in minor injury and damage.

NOTE

Identifies notes or instructions that make your work easier and ensure safe operation.

1.2 Rules for use

The device can only be operated in combination with a dust extractor. Also observe the operating manual of the dust extractor.

The device must
- only be used by persons who have been instructed how to use it correctly and have been explicitly assigned to operate it
- only be operated under supervision
- This device must not be used by persons (including children) with physical or intellectual restrictions or who do not have sufficient experience and knowledge.
- Children should be supervised in order to ensure that they do not play with the equipment.
- Do not point the nozzle, the hose or the pipe at people or animals.

In addition to these instructions and the regulations for accident prevention in your country, the regulations governing safety and responsible use must be observed.

The operator of the device must be informed of the following before starting work:
- how to handle the device
- dangers of the extracted material
- safe disposal of the extracted material

1.3 Purpose and intended use

This device is intended for extracting high volumes of dust. It extracts a large part of the material from the extracted flow before it reaches the dust extractor.
The hose connection is suitable for ISP, ISC and uClean series and also for many devices from other manufacturers.
The device is suitable for extraction of

- dust of dust class L
- coarse dirt up to a grain size of 20 mm

Use only antistatic devices/accessory parts (earthing, protective conductor must be installed).

This device is intended exclusively for commercial use, such as in hotels, schools, hospitals, factories, businesses, offices or for hire.
This device is also suitable for industrial use in factories, building sites and workshops.
Accidents due to improper use can only be prevented by the user of the machine.

READ AND OBSERVE ALL SAFETY INSTRUCTIONS.

Any other use is considered improper use. The manufacturer will not accept any liability for damages resulting from improper use. The user is solely responsible for such use. Use as intended includes the correct operation along with regular maintenance and repair in accordance with the manufacturer's instructions.

1.4 Not intended use

The device is not suitable for extraction of the following materials:

- dusts of dust classes M and H
- flammable or explosive solvents, including liquids such as petrol, oil, alcohol, paint thinners
- substances impregnated with solvents
- aggressive substances (e.g. acids, alkalis)
- chemically reactive substances that generate heat, acids or bases, gases etc. (e.g. reactive two-components substances, aluminium and water).
- explosive dusts
- materials (chips) that exceed 60 °C, dust containing asbestos
- extraction of the above prohibited materials

The device is not intended for:

- use of the dust extractor in potentially explosive environments
- carrying the dust extractor by the device
- use by unsuitable persons (under 18 years, persons under the influence of drugs)
- the use of unsuitable consumable materials
- fire or explosion of the dust extractor and device with the resulting dangers for the operator by burns or flying parts, inhalation of potentially toxic substances
- extraction of asbestos. Danger for the operator or other persons in the area due to inhalation of pollutants.



Dust Class L (IEC 60335-2-69): Class L dust extractors are suitable for extraction of dry, non-flammable substances that are health hazards with a maximum acceptable concentration (MAC) of > 1 mg/m³.



Dust Class M (IEC 60335-2-69): Class M dust extractors are suitable for extraction of dry, non-flammable dusts, non-flammable liquids, wood dust and hazardous dusts with a MAC value of ≥ 0.1 mg/m³.

Class H dust extractors are suitable for suction of dry, non-flammable dusts, carcinogenic and pathogenic particles and also non-flammable liquids, wood dust and hazardous dusts at all concentrations.

When using dust extractors, a sufficient air exchange rate M must be ensured if the extracted exhaust air is being blown into the room. Please observe the regulations applicable in your country before initial operation.

1.5 Warranty

The warranty is governed by our general terms and conditions.
The manufacturer will not accept liability for damage resulting from unapproved modification of the device, the use of incorrect brushes or the use of the device for purposes other than the intended use.

1.6 Important safety instructions

WARNING

⚠

- Do not operate the device in potentially explosive areas.
- Keep the device away from flammable gases and substances.
- Do not operate the device in an aerosol environment.
- For operation in food-processing facilities: clean and disinfect the device immediately after use to prevent contamination.

- Do not use flammable cleaning agents.
- Do not clean with steam cleaners or pressure cleaners.
- Do not leave the device unattended.
- Never sit or stand on the device.
- Place the device on horizontal surfaces only.
- Danger of falling when working on stairs. Ensure that it is stable.
- Do not pull, kink or crush the suction hose over sharp edges.
- Always position the suction hose so it does not form a trip hazard.
- Do not lift the device by the cover.
- Do not use the device and its accessories in the following cases:
  - The device has visible damage, e.g. cracks in the case, damage by sharp edges.
  - If hidden damage is suspected, e.g. after a fall
- Do not use the device outside during a thunderstorm.
- Wearing hearing protection when working.
- Switch off the dust extractor immediately if you discover a fault.
- Do not operate a faulty device.
- Do not allow children to play with consumable or packaging material, e.g. plastic bags.
- Do not allow children to play with small parts.

2 Hazard warnings

2.1 Hazardous dust

WARNING

⚠ Hazardous substances. Inhalation of hazardous dusts may cause serious lung diseases:
- Do not extract dusts containing asbestos.
- Wear suitable personal protective equipment.
- Clean the dust extractor before disassembly.
- Ensure that the workplace is well ventilated.
- Clean the maintenance area after work.

CAUTION

⚠ If substances of this type are extracted, this may cause an environmental hazard.
- Dispose of extracted material as directed by regulations.

2.2 Spare parts and accessories

CAUTION

⚠ Spare parts and accessories.
The use of non-original spare parts and accessories may adversely affect the safety of the device.

Use only original spare parts and accessories supplied by FLEX. Spare parts that are important for the health and safety of the operator or the function of the device are listed below:

Description	Order no.
Connecting hose set - 1x connecting hose with 2x 90° adapter 49 mm	533558

2.3 Potentially explosive or flammable environments

CAUTION

This device is not suitable for use in potentially explosive or flammable environments or in environments where such hazards may arise due to volatile liquids or flammable gases or vapours.

3 Operation

3.1 Before initial operation

Unpack the device and check that there are no missing or damaged parts.

WARNING!

Danger of electrocution due to no earth connection!
- Use only antistatic devices.

3.2 Attaching the device to the dust extractor

The device is supplied with the Metabox system for mounting on ISP extractors, with Smartfix, Unifix adapter plates and all Metabox interfaces. Alternatively, the device can also be set up on the floor or any area in the vicinity of the work area.

3.3 Direct attachment to dust extractors

The device can be directly attached to dust extractors with Metabox-compatible connections.
- Place the container on the dust extractor.
- Lock the closure clips to fix the container in position.

3.4 Disposal bag (optional)

If required, the device can be used with a PE disposal bag.
- Open the closure clips on the sides of the cyclone.
- If necessary, remove the installed PE bag or empty the container.
- Insert a new disposal bag into the container.
- Fold the bag over the edge of the container. Make sure that the holes are inside the device.
- Fold the bag over the edge of the container. Make sure that the holes are inside the device.
- Place the cyclone on the container.
- Lock the closure clips. Make sure that the clips do not damage the disposal bag.

3.5 Connecting the hose to the dust extractor and the tool

- Attach the connecting hose to the hose connection of the device and the suction inlet of the dust extractor.
- Connect the suction hose to the suction hose connection of the device and the suction connection of the power tool.

3.6 Installing/removing adapter for connecting hose

The connecting hose can be used with an adapter.
- Press the adapter onto the connecting hose and turn it anticlockwise at the same time.
- Pull the adapter from the connecting hose and turn it anticlockwise at the same time.

3.7 Commissioning

WARNING!

Health hazard due to hazardous dusts!
- Observe safety instructions.

WARNING!

There is a risk of fire! Risk of explosion! Danger of electric shock!
- Observe safety instructions.

- Make sure that all parts of the device are dry.
- For suction of soot, cement, plaster or similar dust: optionally insert the PE disposal bag into the dust container.

3.8 Removing the collected material

- Switch off the dust extractor.
- Wait a few minutes for the dust to settle.
- Wear a suitable respirator.
- Open the closure clips.
- Remove the top section of the device from the container.
- Tip out the container.
- Disposed of the collected material in accordance with the legal regulations.

3.9 Disposal of the PE disposal bag (optional)

- Switch off the dust extractor.
- Wait a few minutes for the dust to settle.
- Wear a suitable respirator.
- Remove the cyclone from the container.
- Carefully remove the disposal bag from the container.
- Carefully close the disposal bag with the cable clip attached to the bag.
- Disposed of the collected material in accordance with the legal regulations.

4 After use of the device

4.1 Transport

Attach the connecting hose to the two connection of the device. Transport the device with the hose connected in this way.

4.2 Cleaning

WARNING!

Danger due to incorrect cleaning!
Devices that are not correctly maintained are a danger to the user.

- For operation in food-processing facilities: clean and disinfect the device immediately after use to prevent contamination.
- Do not use flammable cleaning agents.
- Do not clean with steam cleaners or pressure cleaners.

NOTE

Acids, acetone and solvents may damage the device.

- Clean the parts of the device with water.
- Wipe the top with a moist cloth.
- Allow container and accessories to dry.

4.3 Storage

CAUTION

Store the device in a dry environment protected from rain and freezing. This device must be stored inside a building.

4.4 Recycling the device

Ensure that the worn-out device is made unusable. Do not dispose of electrical devices with domestic waste.



Devices marked with the crossed-out rubbish bin symbol indicate that discarded electrical and electronic equipment must not be disposed of together with the unseparated domestic waste. The devices must be taken separately to the specified collection locations in order to prevent negative effects on human health and the environment.
Users of electrical and electronic domestic appliances must use the local government collection facilities. Please note that commercial electrical and electronic appliances must not be disposed of at local government collection facilities. We can inform you of suitable disposal options.

5 Troubleshooting and repairs

WARNING!

Incorrectly repaired dust extractors are a danger to the user!

- Repairs should only be made by qualified persons, such as customer service.
- Use only original spare parts.

NOTE

Malfunctions are not necessarily always due to faults in the device.

5.1 Removal of the cyclone plate

If the cyclone is blocked, the suction performance will be reduced. Remove blockage as follows:

- Pull the suction hose from the device.
- Remove the cyclone.
- Remove the red cyclone plate on the inside by unscrewing the three screws.
- Connect the suction hose to the dust extractor.
- Clean the cyclone by suction.
- Replace the cyclone plate.
- Replace the cyclone on the container.
- Connect the hoses.

6 Additional information

6.1 Limitation of liability

The manufacturer and representative are not liable for any damage and lost profit due to interruption in business caused by the product or by an unusable product.
The manufacturer and representative are not liable for any damage caused by improper use or by use with products from other manufacturers.

6.2 Technical specifications

		VCE-PS 25 Cyclone
Retention rate - wood dust - mineral dust	%	 > 99 > 90
Maximum separable particle size	mm	20
Weight (incl. connecting hose)	kg	4.1
Dimensions LxWxH	mm	430x330x380
Height H with installed connecting hose	mm	450
Length of connecting hose	mm	900
Diameter of connecting hose	mm	49
Volume of container	L	25
Environmental conditions:		
Temperature range	°C	0 - 40
Humidity range	%	5 - 95

Guide rapide

Pièces de l'appareil :

1 Raccord du tuyau d'aspiration
2 Raccord du tuyau de raccordement
3 Unité cyclonique
4 Clip de fermeture (2 x)
5 Bac
6 Tuyau de raccordement (aspirateur)

Guide rapide illustré
Le guide rapide illustré est conçu pour vous aider lors de la mise en service, de l'utilisation et du stokkage de l'appareil. Le guide est divisé en 2 sections repérées par les symboles suivants :

A

Préparation
VEUILLEZ LIVRE LE MODE D'EMPLOI AVANT L'UTILISATION !
1A - Déballer l'appareil et les accessoires
2A - Fixation directe
3A - Démontage de l'unité cyclonique
4A - Mise en place du sac à déchets
5A - Raccordement à l'aspirateur et à l'outil
6A - Installer/démonter le manchon du tuyau de raccordement

B

Utilisation/fonctionnement/élimination
1B - Élimination du sac en PE
2B - Transport
3B - Démontage de la plaque cyclonique

1 Consignes de sécurité



Le présent document contient le guide rapide ainsi que des informations de sécurité importantes concernant l'appareil. Vous devez lire attentivement ce mode d'emploi avant de mettre en service l'appareil pour la première fois. Conservez ce guide pour pouvoir vous y référer par la suite.
Informations complémentaires
Vous trouverez des informations complémentaires concernant l'appareil sur notre site Internet www.flex-tools.com.
En cas de questions, veuillez vous adresser au service SAV FLEX de votre pays.
Voir au verso du présent document.

1.1 Présentation des consignes

DANGER

Un danger qui peut provoquer de graves dommages et blessures, voire la mort.

AVERTISSEMENT !

Un danger qui peut provoquer de graves blessures, voire la mort.

PRUDENCE

Un danger qui peut provoquer des blessures et dommages légers.

REMARQUE

Signale la présence de remarques ou d'instructions qui facilitent le travail et garantissent une utilisation sûre.

1.2 Règles d'utilisation

L'appareil peut uniquement être utilisé en combinaison avec un aspirateur. Tenez compte également du mode d'emploi de l'aspirateur.

L'appareil doit
- uniquement être utilisé par des personnes qui ont reçu les informations et consignes nécessaires à son usage correct et sont explicitement chargées de l'utiliser
- fonctionner uniquement sous surveillance
- Cet appareil ne doit pas être utilisé par des personnes (enfants y compris) aux facultés physiques ou mentales réduites ou ne disposant pas de l'expérience et des connaissances requises.
- Les enfants doivent être surveillés afin de s'assurer qu'ils ne jouent pas avec l'appareil.
- Ne dirigez pas la buse, le tuyau ou le tube vers des personnes ou des animaux.

En supplément de ce guide et des dispositions relatives à la prévention des accidents dans votre pays, respectez également les dispositions relatives à la sécurité et à l'utilisation responsable.

Avant qu'il entame son travail, le personnel utilisant l'appareil doit recevoir des informations concernant :
- l'utilisation de l'appareil
- les dangers émanant des matières à aspirer
- l'élimination sûre des déchets aspirés

1.3 Utilisation conforme

Cet appareil est destiné à l'aspiration de grandes quantités de poussière. Il extrait une grande partie des matières contenues dans le flux d'air aspiré avant que ce dernier n'atteigne l'aspirateur.
Le raccord du tuyau convient aux séries ISP, ISC et uClean ainsi qu'à de nombreux appareils d'autres fabricants.
L'appareil convient à l'aspiration de
- Poussière de la classe L
- Grosses saletés jusqu'à une taille de 20 mm

Utiliser uniquement des appareils/accessoires antistatiques (mise à la terre et conducteur de protection obligatoires).

Cet appareil est exclusivement conçu pour une utilisation commerciale, par exemple dans des hôtels, écoles, hôpitaux, usines, magasins et bureaux, ou sous forme d'appareil loué.
Cet appareil convient également à une utilisation industrielle comme dans des usines, sur des chantiers et dans des ateliers.
Les accidents dus à une utilisation inappropriée ne peuvent être évités que par les utilisateurs de l'appareil.

LIRE ET RESPECTER TOUTES LES CONSIGNES DE SÉCURITÉ.

Toute autre utilisation est considérée comme non conforme. Le fabricant décline toute responsabilité pour les dommages résultant d'une telle utilisation. Les risques d'une telle utilisation incombent uniquement à l'utilisateur. L'utilisation conforme englobe le fonctionnement correct ainsi que l'entretien régulier et les réparations conformément aux instructions du fabricant.

1.4 Utilisation non conforme

L'appareil ne convient pas à l'aspiration des matières suivantes :
- poussières des classes M et H
- solvants inflammables ou explosifs, y compris les liquides tels que l'essence, l'huile, l'alcool et les diluants
- matières imprégnées de solvant
- matières agressives (par ex. acides, solutions alcalines)
- matières chimiquement réactives qui entraînent un dégagement de chaleur ou la formation d'acides/de solutions alcalines, de gaz, etc. (par ex. matières bi-composant réactives, aluminium et eau).
- poussières explosives
- matières (copeaux) dont la température dépasse 60 °C, poussière contenant de l'amiante
- l'aspiration des matières exclues indiquées ci-dessus

L'appareil n'est pas conçu pour :
- l'utilisation de l'aspirateur dans des atmosphères explosibles
- le transport de l'aspirateur tenu par l'appareil
- l'utilisation par des personnes inaptes (moins de 18 ans, personnes sous l'emprise de stupéfiants)
- l'utilisation de consommables inappropriés
- la combustion ou l'explosion de l'aspirateur et de l'appareil, avec les dangers en résultant pour l'utilisateur en raison de brûlures ou de pièces projetées et de l'inhalation de substances éventuellement toxiques
- l'aspiration d'amiante. Danger pour l'utilisateur ou d'autres personnes à proximité par inhalation de substances nocives.



Classe de poussière L (CEI 60335-2-69) : Les aspirateurs de la classe de poussière L conviennent à l'aspiration de poussières sèches, ininflammables et sans danger pour la santé avec une concentration maximale admissible (VLEP) > 1 mg/m³.



Classe de poussière M (CEI 60335-2-69) : Les aspirateurs de la classe M conviennent à l'aspiration de poussières sèches et ininflammables, de liquides inflammables, de poussière de bois et de poussières dangereuses avec une VLEP ≥ 0,1 mg/m³.

Les aspirateurs de la classe H conviennent à l'aspiration de poussières sèches et ininflammables, de particules cancérigènes et pathogènes ainsi que de liquides inflammables, de poussière de bois et de poussières dangereuses de tous les niveaux de concentration.

Lors de l'utilisation de dépoussiéreurs, veiller à assurer un taux de renouvellement d'air M suffisant lorsque l'air rejeté par l'aspirateur est soufflé dans la pièce. Avant la mise en service, veuillez consulter les règlements en vigueur dans votre pays.

1.5 Garantie

La garantie est régie par nos conditions générales de vente.
Le fabricant décline toute responsabilité pour les dommages dus à des modifications non autorisées apportées à l'appareil, l'usage de brosses inappropriées ou une utilisation non conforme de l'appareil.

1.6 Consignes de sécurité importantes

AVERTISSEMENT

⚠
- N'utilisez pas l'appareil dans des atmosphères explosibles.
- Tenez l'appareil à l'écart des gaz et matières inflammables.
- N'utilisez pas l'appareil dans un environnement contenant des aérosols.
- En cas d'utilisation dans des entreprises de transformation alimentaire : nettoyez et désinfectez l'appareil immédiatement après l'utilisation afin d'éviter une contamination.
- Ne pas utiliser de produits de nettoyage inflammables.
- Ne pas nettoyer avec des appareils à jet de vapeur ou des nettoyeurs haute pression.
- Ne laissez pas l'appareil sans surveillance.
- Ne jamais se tenir debout sur l'appareil ou s'asseoir dessus.
- Placez l'appareil uniquement sur des surfaces horizontales.
- Risque de chute lors de l'utilisation sur des marches d'escalier. Veiller à une position stable.
- Veillez à ne pas faire tirer, plier ou écraser le tuyau d'aspiration sur des bords tranchants.
- Posez toujours le tuyau d'aspiration de manière à ce que personne ne risque de trébucher dessus.
- Ne pas soulever l'appareil en le tenant par le couvercle.
- N'utilisez pas l'appareil et ses accessoires dans les cas suivants :
  - L'appareil est visiblement endommagé, par ex. fissures dans le boîtier, endommagement par des bords tranchants.
  - S'il y a des raisons de penser que l'appareil a subi des dommages invisibles de l'extérieur, par ex. après une chute
- N'utilisez pas l'appareil en extérieur par temps orageux.
- Portez une protection auditive pendant l'utilisation.
- Éteignez immédiatement l'aspirateur si vous constatez un défaut.
- Ne mettez pas l'appareil en service s'il est défectueux.
- Ne laissez pas les enfants jouer avec des consommables ou du matériel d'emballage, par ex. des sachets en plastique.
- Ne laissez pas les enfants jouer avec des pièces de petite taille.

2 Mentions de danger

2.1 Poussière dangereuse

AVERTISSEMENT

⚠ Matières dangereuses. L'inhalation de poussières dangereuses peut provoquer des maladies pulmonaires graves :

- Ne pas aspirer de poussières contenant de l'amiante.
- Porter un équipement de protection individuelle approprié.
- Nettoyez l'aspirateur avant le démontage.
- Assurer une ventilation suffisante au poste de travail.
- Nettoyez la zone de maintenance une fois le travail terminé.

PRUDENCE

⚠ L'aspiration de telles matières peut impliquer un danger pour l'environnement.
- Veiller à une élimination des déchets d'aspiration en bonne et due forme.

2.2 Pièces de rechange et accessoires

PRUDENCE

⚠ Pièces de rechange et accessoires. L'utilisation de pièces de rechange et d'accessoires non d'origine peut compromettre la sécurité de l'appareil.

Utiliser uniquement des pièces de rechange et accessoires Flex d'origine. Les pièces de rechange importantes pour la sécurité de l'utilisateur ou le fonctionnement de l'appareil sont indiquées ci-après :

Description	Réf.
Kit tuyau de raccordement - 1x tuyau de raccordement avec 2x manchon 90° 49 mm	533558

2.3 Atmosphères explosibles ou inflammables

PRUDENCE

⚠ Cet appareil ne convient pas à l'utilisation dans des atmosphères explosibles ou inflammables ou dans des environnements qui pourraient le devenir sous l'effet de liquides volatils ou de gaz ou vapeurs inflammables.

3 Utilisation et fonctionnement

3.1 Avant la mise en service

Déballer l'appareil et vérifier qu'il est complet et n'a pas subi de dommages au cours du transport.

AVERTISSEMENT !

⚠ Risque de décharge électrique en l'absence de mise à la terre !
- Utiliser uniquement des appareils antistatiques.

3.2 Fixation de l'appareil sur l'aspirateur

L'appareil est livré avec le système de montage Metabox pour la fixation sur des aspirateurs ISP avec Smartfix, des plaques d'adaptation Unifix et tous les systèmes d'interface Metabox.
Il est également possible de placer l'appareil sur le sol ou une surface quelconque à proximité de la zone de travail.

3.3 Fixation directe sur des aspirateurs

L'appareil peut être installé directement sur des aspirateurs avec des raccords compatibles Metabox.
- Placer le bac sur l'aspirateur.
- Fermer les clips de fermeture pour fixer le bac.

3.4 Sac à déchets (en option)

Si nécessaire, l'appareil peut être utilisé avec un sac à déchets en PE.
- Ouvrir les clips de fermeture sur les côtés de l'unité cyclonique.
- Au besoin, retirer le sac en PE installé ou vider le bac.
- Installer le sac à déchets neuf dans le bac.
- Plier le sac sur le bord du bac. Veiller à placer les trous à l'intérieur de l'appareil.
- Plier le sac sur le bord du bac. Veiller à placer les trous à l'intérieur de l'appareil.
- Placer l'unité cyclonique sur le bac.
- Fermer les clips de fermeture. Veiller à ne pas endommager le sac à déchets avec les clips.

3.5 Raccordement du tuyau à l'aspirateur et à l'outil

- Relier le tuyau de raccordement à son raccord sur l'appareil et à l'entrée d'aspiration de l'aspirateur.
- Relier le tuyau d'aspiration à son raccord sur l'appareil et au raccord d'aspiration de l'outil électroportatif.

3.6 Installer/démonter le manchon du tuyau de raccordement

Le tuyau de raccordement peut être utilisé avec un manchon.
- Enfoncer le manchon sur le tuyau de raccordement tout en le faisant tourner dans le sens antihoraire.
- Retirer le manchon du tuyau de raccordement tout en le faisant tourner dans le sens antihoraire.

3.7 Mise en service

AVERTISSEMENT !

Risques pour la santé en présence de poussières dangereuses !
- Respecter les consignes de sécurité.

AVERTISSEMENT !

Risque d'incendie ! Risque d'explosion ! Risque de décharge électrique !
- Respecter les consignes de sécurité.

- S'assurer que toutes les pièces de l'appareil sont sèches.
- Pour l'aspiration de suie, de ciment, de plâtre ou de poussière similaire : installer en option le sac à déchets en PE dans le bac à poussière.

3.8 Retrait des déchets aspirés

- Éteindre l'aspirateur.
- Attendre quelques minutes pour laisser la poussière retomber.
- Porter un masque de protection respiratoire approprié.
- Ouvrir les clips de fermeture.
- Retirer la partie supérieure du bac.
- Basculer le bac pour le vider.
- Éliminer les déchets aspirés conformément aux dispositions légales.

3.9 Élimination du sac à déchets en PE (en option)

- Éteindre l'aspirateur.
- Attendre quelques minutes pour laisser la poussière retomber.
- Porter un masque de protection respiratoire approprié.
- Retirer l'unité cyclonique du bac.
- Retirer avec précaution le sac à déchets du bac.
- Fermer soigneusement le sac à déchets avec l'attache autobloquante fixée sur lui.
- Éliminer les déchets aspirés conformément aux dispositions légales.

4 Après utilisation de l'appareil

4.1 Transport

Relier le tuyau de raccordement aux deux raccords de l'appareil. Transporter l'appareil ainsi.

4.2 Nettoyage

AVERTISSEMENT !

Danger en cas de nettoyage effectué de manière incorrecte !
Les appareils qui ne sont pas entretenus correctement constituent un danger pour l'utilisateur.
- En cas d'utilisation dans des entreprises de transformation alimentaire : nettoyer et désinfecter l'appareil immédiatement après l'utilisation afin d'éviter une contamination.
- Ne pas utiliser de produits de nettoyage inflammables.
- Ne pas nettoyer avec ou des appareils à jet de vapeur ou des nettoyeurs haute pression.

REMARQUE

Les acides, l'acétone et les solvants peuvent endommager l'appareil.

- Nettoyer les pièces de l'appareil avec de l'eau.
- Essuyer le dessus avec un chiffon humide.
- Laisser sécher le bac et les accessoires.

4.3 Stockage

PRUDENCE

Conserver l'appareil à un endroit sec à l'abri de la pluie et du gel. Cet appareil doit être stocké à l'intérieur d'un bâtiment.

4.4 Recyclage de l'appareil

Veiller à rendre inutilisables les appareils usagés. Ne pas jeter les appareils électriques avec les ordures ménagères.



Le symbole de poubelle barrée apposé sur certains appareils rappelle qu'il est interdit de jeter les déchets d'équipements électriques et électroniques avec les ordures ménagères non triées. Afin d'éviter des répercussions sanitaires et environnementales négatives, les appareils doivent être remis séparément aux points de collecte prévus à cette fin.
Les utilisateurs d'appareils ménagers électriques et électroniques doivent recourir aux dispositifs de collecte mis en place par la municipalité. Veuillez noter qu'il est interdit d'utiliser les points de collecte municipaux pour l'élimination des appareils électriques et électroniques usuels. Nous nous tenons à votre disposition pour plus d'informations concernant les possibilités d'élimination appropriées.

5 Dépannage et réparations

AVERTISSEMENT !

Les aspirateurs réparés de manière incorrecte constituent un danger pour l'utilisateur !

- Les réparations doivent uniquement être confiées au personnel qualifié, par ex. au SAV.
- Utiliser uniquement des pièces de rechange d'origine.

REMARQUE

Les dysfonctionnements ne sont pas toujours dus à des défauts de l'appareil.

5.1 Démontage de la plaque cyclonique

Lorsque l'unité cyclonique est obstruée, la puissance d'aspiration diminue. Procéder comme suit pour remédier à l'obstruction :

- Retirer le tuyau d'aspiration de l'appareil.
- Démonter l'unité cyclonique.
- Retirer la plaque cyclonique rouge de la face intérieure en desserrant les trois vis.
- Raccorder le tuyau d'aspiration à l'aspirateur.
- Nettoyer l'unité cyclonique avec l'aspirateur.
- Fixer à nouveau la plaque cyclonique.
- Remettre en place l'unité cyclonique sur le bac.
- Relier les tuyaux.

6 Informations complémentaires

6.1 Exclusion de responsabilité

Le fabricant et son représentant déclinent toute responsabilité pour les dommages et le manque à gagner résultant d'une interruption des activités de l'entreprise due au produit ou à l'impossibilité d'utiliser ce dernier.
Le fabricant et son représentant déclinent toute responsabilité pour les dommages résultant d'une utilisation non conforme ou survenus en liaison avec des produits d'autres fabricants.

6.2 Caractéristiques techniques

		VCE-PS 25 Cyclone
Taux d'extraction - Poussière de bois - Poussière minérale	%	 > 99 > 90
Taille maximale des particules extractibles	mm	20
Poids (avec tuyau de raccordement)	kg	4,1
Dimensions LxlxH	mm	430x330x380
Hauteur H avec tuyau de raccordement monté	mm	450
Longueur du tuyau de raccordement	mm	900
Diamètre du tuyau de raccordement	mm	49
Volume du bac	l	25
Conditions ambiantes :		
Plage de température	°C	0 - 40
Plage d'humidité de l'air	%	5 - 95

Breve istruzioni

Parti dell'apparecchio:

1 Raccordo al tubo flessibile
2 Raccordo al tubo flessibile di collegamento
3 Ciclone
4 Clip di bloccaggio (2 x)
5 Contenitore
6 Tubo flessibile di collegamento (aspiratore)

Breve istruzioni illustrate
Le breve istruzioni illustrate hanno lo scopo di assistere l'utilizzatore nella messa in funzione, nell'uso e nello stoccaggio dell'apparecchio. Le istruzioni sono suddivise in 2 sezioni, contrassegnate dai seguenti simboli:

A

Preparazione
LEGGERE LE ISTRUZIONI PER L'USO PRIMA DELL'USO!
1A - Disimballaggio dell'apparecchio e degli accessori
2A - Fissaggio diretto
3A - Rimozione del ciclone
4A - Inserimento del sacchetto raccoglipolvere
5A - Collegamento con aspiratore e utensile
6A - Fissaggio/rimozione del manicotto per il tubo flessibile di collegamento

B

Utilizzo/Funzionamento/Smaltimento
1B - Smaltimento del sacchetto in PE
2B - Trasporto
3B - Rimozione della piastra ciclonica

1 Avvertenze di sicurezza



Questo documento contiene brevi istruzioni e importanti informazioni sulla sicurezza dell'apparecchio.
È necessario leggere attentamente queste istruzioni per l'uso prima di mettere in funzione l'apparecchio per la prima volta. Inoltre conservare queste istruzioni per un utilizzo futuro.
Ulteriori informazioni
Ulteriori informazioni sull'apparecchio sono disponibili nella nostra pagina internet www.flex-tools.com.
In caso di domande, contattare il centro di assistenza FLEX del proprio Paese.
Vedere il retro di questo documento.

1.1 Identificazione di avvertenze

PERICOLO



Un pericolo che può provocare gravi danni e lesioni, anche mortali.

ATTENZIONE!



Un pericolo che può provocare gravi lesioni, anche mortali.

PRUDENZA



Un pericolo che può provocare lesioni e danni leggeri.

AVVISO



Indica avvisi o istruzioni che facilitano il lavoro e garantiscono un funzionamento sicuro.

1.2 Regole per l'utilizzo

L'apparecchio può essere utilizzato solo congiuntamente a un aspiratore. Osservare anche le istruzioni per l'uso dell'aspiratore.

L'apparecchio può
- essere utilizzato solo da persone istruite sull'uso corretto ed esplicitamente autorizzate ad utilizzarlo
- essere utilizzato solo sotto supervisione
- Questo apparecchio non deve essere utilizzato da persone (compresi i bambini) con disabilità fisiche o mentali o senza sufficiente esperienza e conoscenza.
- I bambini devono essere sorvegliati per assicurarsi che non giochino con il dispositivo.
- Non puntare l'ugello, il tubo flessibile o il tubo rigido verso persone o animali.

Oltre alle presenti istruzioni e alle norme sulla prevenzione degli infortuni vigenti nel proprio Paese, è necessario osservare anche le norme sulla sicurezza e sull'uso responsabile.

Prima di lavorare con l'apparecchio, il personale operativo deve essere informato su:
- come maneggiare l'apparecchio
- i pericoli derivanti dal materiale da aspirare
- smaltimento sicuro del materiale aspirato

1.3 Scopo e uso previsto

Questo apparecchio
è destinato all'aspirazione di grandi quantità di polvere. Separa gran parte del materiale dal flusso di aspirazione prima che esso raggiunga l'aspiratore.
Il raccordo del tubo flessibile è adatto alle serie ISP, ISC e uClean e a molti apparecchi di altri produttori..
L'apparecchio è adatto ad aspirare
- polvere della classe L
- Sporco grossolano fino a una granulometria di 20 mm

Utilizzare esclusivamente apparecchi/accessori antistatici (messa a terra, conduttore di protezione).

Questo apparecchio è adatto solo per uso in ambienti commerciali, ad esempio in alberghi, scuole, ospedali, fabbriche, negozi, uffici o attività di noleggio.
Questo apparecchio è adatto anche per l'uso industriale, ad esempio in fabbriche, cantieri e officine.
Gli incidenti causati da un uso improprio possono essere evitati solo da chi utilizza l'apparecchio.

LEGGERE E SEGUIRE TUTTE LE ISTRUZIONI DI SICUREZZA.

Qualsiasi altro uso è considerato improprio. Il produttore non si assume alcuna responsabilità per i danni derivanti da tale uso. Il rischio di tale uso è di esclusiva responsabilità dell'utilizzatore. L'uso appropriato comprende il funzionamento corretto e la regolare manutenzione e riparazione secondo le istruzioni del produttore.

1.4 Uso non previsto

L'apparecchio non è adatto ad aspirare i seguenti materiali:
- polveri delle classi M e H
- solventi infiammabili o esplosivi, compresi i liquidi come benzina, olio, alcool, diluenti
- sostanze impregnate di solventi
- sostanze aggressive (ad es. acidi, liscivia)
- sostanze chimicamente reattive che generano calore, acidi/basi, gas, ecc. (ad es. sostanze reattive bicomponenti, alluminio e acqua).
- polveri esplosive
- Materiali (trucioli) più caldi di 60 °C, polveri contenenti amianto
- Aspirare i materiali sopra esclusi

L'apparecchio non è destinato per:
- l'utilizzo dell'aspiratore in atmosfere potenzialmente esplosive
- il trasporto dell'aspiratore sull'apparecchio
- l'uso da parte di persone non idonee (minori di 18 anni, persone sotto l'effetto di droghe)
- l'uso di materiali di consumo non idonei
- Incendio o esplosione dell'aspiratore e dell'apparecchio con conseguenti pericoli per l'utilizzatore dovuti a ustioni o parti scagliate, inalazione di sostanze potenzialmente tossiche
- inalazione di amianto. Pericolo per l'utilizzatore o altre persone nelle vicinanze a causa dell'inalazione di sostanze nocive.



Classe di polvere L (IEC 60335-2-69): Gli aspiratori di classe L sono adatti ad aspirare polveri secche, non combustibili e pericolose per la salute con una concentrazione massima ammissibile (OEL) di > 1 mg/m³.



Classe di polvere M (IEC 60335-2-69): Gli aspiratori di classe M sono adatti ad aspirare polveri secche, non infiammabili, liquidi non infiammabili, polvere di legno e polveri pericolose con un valore OEL ≥ 0,1 mg/m³.

Gli aspiratori di classe H sono adatti ad aspirare polveri secche non infiammabili, particelle cancerogene e patogene, nonché liquidi non infiammabili, polvere di legno e polveri pericolose di qualsiasi livello di concentrazione.

Quando si utilizzano depolveratori, è necessario garantire una sufficiente quota di ricambio d'aria M se l'aria di scarico dell'aspiratore viene soffiata nel locale. Prima della messa in funzione osservare le normative vigenti nel proprio paese.

1.5 Garanzia

Per la garanzia valgono le nostre condizioni commerciali generali.
Il produttore non è responsabile per i danni causati da modifiche non autorizzate all'apparecchio, dall'uso di spazzole sbagliate o dall'utilizzo dell'apparecchio in modo non conforme alla sua destinazione d'uso.

1.6 Importanti avvertenze di sicurezza

ATTENZIONE

⚠
- Non utilizzare il dispositivo in atmosfere potenzialmente esplosive.
- Tenere il dispositivo lontano da gas e sostanze infiammabili.
- Non utilizzare il dispositivo in ambienti con aerosol.

- In caso di utilizzo in impianti di lavorazione di alimenti: Pulire e disinfettare l'apparecchio subito dopo l'uso per evitare contaminazioni.
- Non utilizzare detergenti infiammabili.
- Non pulire con dispositivi a getti di vapore o idropulitrici.
- Non lasciare l'apparecchio incustodito.
- Non sedersi sul dispositivo né starvi sopra in piedi.
- Posizionare l'apparecchio solo su superfici orizzontali.
- Rischio di caduta quando si utilizzano scale. Assicurare un appoggio sicuro.
- Non tirare, piegare o schiacciare il tubo flessibile di aspirazione su spigoli vivi.
- Posare sempre il tubo flessibile di aspirazione in modo che non diventi un punto d'inciampo.
- Non sollevare l'apparecchio prendendolo dal coperchio.
- Non utilizzare l'apparecchio e i suoi accessori nei seguenti casi:
  - il dispositivo è visibilmente danneggiato, ad es. crepe nell'alloggiamento, danni causati da spigoli vivi.
  - si sospettano difetti nascosti, ad es. in seguito a una caduta
- Non utilizzare il dispositivo all'aperto durante i temporali.
- Indossare protezioni per l'udito durante il lavoro.
- Spegnere immediatamente l'aspiratore se si scopre un difetto.
- Non mettere in funzione un apparecchio difettoso.
- Non permettere ai bambini di giocare con i materiali di consumo o di imballaggio, ad esempio i sacchetti di plastica.
- Non permettere ai bambini di giocare con parti di piccole dimensioni.

2 Avviso di pericolo

2.1 Polvere pericolosa

ATTENZIONE

⚠ Sostanze pericolose.
L'inalazione di polveri pericolose può provocare gravi malattie polmonari:

- non aspirare polveri contenenti amianto.
- Indossare dispositivi di protezione individuale adeguati.
- Pulire l'aspiratore prima di smontarlo.
- Provvedere ad una buona ventilazione del posto di lavoro.
- Pulire l'area di manutenzione dopo il lavoro.

PRUDENZA

L'aspirazione di sostanze simili alle suddette può costituire un pericolo per l'ambiente.
- Smaltire il materiale aspirato secondo le norme vigenti.

2.2 Ricambi ed accessori

PRUDENZA

Ricambi ed accessori.
L'uso di ricambi e accessori non originali può compromettere la sicurezza dell'apparecchio.
Utilizzare solo ricambi e accessori originali FLEX.
Di seguito sono elencati i ricambi importanti per la sicurezza dell'operatore o per il buon funzionamento dell'apparecchio:

Descrizione	Numero d'ordine
Set di tubi flessibili di collegamento - 1x tubo flessibile di collegamento 2x 90° manicotto da 49 mm	533558

2.3 Ambienti a rischio esplosione o infiammabili

PRUDENZA

Questo apparecchio non è adatto all'uso in atmosfere potenzialmente esplosive o infiammabili o in ambienti in cui liquidi volatili o gas o vapori infiammabili possono causare tali pericoli.

3 Utilizzo e funzionamento

3.1 Prima della messa in funzione

Disimballare l'apparecchio e controllare se la fornitura è completa ed esente da danni di trasporto.

ATTENZIONE!

Pericolo di scosse elettriche per mancanza di messa a terra!
- Utilizzare esclusivamente apparecchi antistatici.

3.2 Fissaggio dell'apparecchio all'aspiratore

L'apparecchio viene fornito con il sistema di montaggio Metabox per il fissaggio agli aspiratori ISP, con le piastre adattatore Smartfix, Unifix e tutte le interfacce Metabox.
In alternativa, l'apparecchio può essere collocato sul pavimento o su qualsiasi superficie vicina all'area di lavoro.

3.3 Fissaggio diretto sugli aspiratori

L'apparecchio può essere collegato direttamente agli aspiratori con raccordi compatibili con Metabox.
- Posizionare il contenitore sull'aspiratore.
- Chiudere le clip di bloccaggio per fissare il contenitore.

3.4 Sacchetto raccoglipolvere (opzionale)

Se necessario, l'apparecchio può essere utilizzato con un sacchetto raccoglipolvere in PE.
- Aprire le clip di bloccaggio sui lati del ciclone.
- Se necessario, rimuovere il sacchetto in PE esistente o svuotare il contenitore.
- Inserire un nuovo sacchetto nel contenitore.
- Ripiegare il sacchetto sul bordo del contenitore. Assicurarsi che i fori siano all'interno dell'apparecchio.
- Ripiegare il sacchetto sul bordo del contenitore. Assicurarsi che i fori siano all'interno dell'apparecchio.
- Appoggiare il ciclone sul contenitore.
- Chiudere le clip di bloccaggio. Assicurarsi che il sacchetto non venga danneggiato dalle clip.

3.5 Collegamento del tubo flessibile all'aspiratore e all'utensile

- Collegare il tubo di collegamento al raccordo del tubo flessibile dell'apparecchio e alla presa di aspirazione dell'aspiratore..
- Collegare il tubo di aspirazione al raccordo del tubo di aspirazione dell'apparecchio e al raccordo di aspirazione dell'elettroutensile.

3.6 Fissaggio/rimozione del manicotto per il tubo flessibile di collegamento

Il tubo flessibile di collegamento può essere utilizzato con un manicotto .
- Spingere il manicotto sul tubo flessibile di collegamento e contemporaneamente serrare ruotandolo in senso anti-orario.
- Estrarre il tubo flessibile di e contemporaneamente ruotarlo in senso anti-orario.

3.7 Messa in funzione

ATTENZIONE!

Pericolo per la salute a causa di polveri dannose!
- Osservare le avvertenze per la sicurezza.

ATTENZIONE!

Questo comporta il pericolo d'incendio! Pericolo di esplosione! Pericolo di scossa elettrica!
- Osservare le avvertenze per la sicurezza.

- Assicurarsi che tutte le parti dell'apparecchio siano asciutte.
- Per aspirare fuliggine, cemento, intonaco o polvere simile: in opzione inserire il sacchetto in PE nel contenitore della polvere.

3.8 Smaltimento del materiale aspirato

- Spegnere l'aspiratore.
- Attendere qualche minuto finché la polvere non si è depositata.
- Indossare un respiratore adatto.
- Aprire le clip di bloccaggio.

- Estrarre la parte superiore dell'apparecchio dal contenitore.
- Estrarre il contenitore.
- Smaltire il materiale aspirato secondo le norme di legge.

3.9 Smaltimento del sacchetto raccoglipolvere in PE (opzionale)

- Spegnere l'aspiratore.
- Attendere qualche minuto finché la polvere non si è depositata.
- Indossare un respiratore adatto.
- Rimuovere il ciclone dal contenitore.
- Estrarre con cautela il sacchetto dal contenitore.
- Chiudere accuratamente il sacchetto con la fascetta fissata al sacco.
- Smaltire il materiale aspirato secondo le norme di legge.

4 Dopo l'utilizzo dell'apparecchio

4.1 Trasporto

Collegare il tubo di collegamento ai due raccordi dell'apparecchio. Trasportare così l'apparecchio.

4.2 Pulizia

ATTENZIONE!

Pericolo dovuto a una pulizia non corretta!
Gli apparecchi che non vengono sottoposti a una corretta manutenzione rappresentano un rischio per l'utilizzatore.

- In caso di utilizzo in impianti di lavorazione di alimenti: Pulire e disinfettare l'apparecchio subito dopo l'uso per evitare contaminazioni.
- Non utilizzare detergenti infiammabili.
- Non pulire con dispositivi a getti di vapore o idropulitrici.

AVVISO

Acidi, acetone e solventi possono danneggiare l'apparecchio.

- Pulire le parti dell'apparecchio con acqua.
- Pulire la parte superiore con un panno umido.
- Lasciare asciugare il contenitore e gli accessori.

4.3 Conservazione

PRUDENZA

Conservare l'apparecchio in un luogo asciutto e protetto dalla pioggia e dal gelo.
L'apparecchio deve essere conservato al chiuso.

4.4 Reciclare l'apparecchio

Rendere inutilizzabile il dispositivo in disuso.
Non smaltire gli apparecchi elettrici con i rifiuti domestici.



Gli apparecchi contrassegnati dal simbolo del cassonetto barrato indicano che le apparecchiature elettriche ed elettroniche usate non devono essere smaltite con i rifiuti domestici non differenziati. Per evitare effetti negativi sulla salute umana e sull'ambiente, gli apparecchi devono essere conferiti separatamente negli appositi punti di raccolta.
Gli utilizzatori di apparecchiature elettriche ed elettroniche devono utilizzare i centri di raccolta comunali. Notare che gli apparecchi elettrici ed elettronici disponibili in commercio non possono essere smaltiti attraverso i centri di raccolta comunali. Saremo lieti di informarvi sulle opzioni di smaltimento più adatte.

5 Eliminazione guasti e riparazioni

ATTENZIONE!

Gli aspiratori riparati in modo scorretto rappresentano un pericolo per l'utilizzatore!

- Le riparazioni devono essere eseguite solo da personale qualificato, ad esempio dal servizio clienti.
- Utilizzare solo ricambi originali.

AVVISO

I malfunzionamenti non sono sempre dovuti a difetti dell'apparecchio.

5.1 Rimozione della piastra ciclonica

Se il ciclone è ostruito, la potenza di aspirazione diminuisce. Rimuovere l'ostruzione come segue:

- scollegare il tubo di aspirazione dall'apparecchio.
- Rimuovere il ciclone.
- Rimuovere la piastra rossa del ciclone all'interno allentando le tre viti.
- Collegare il tubo di aspirazione all'aspiratore.
- Pulire il ciclone aspirando.
- Rimettere la piastra del ciclone.
- Appoggiare il ciclone sul contenitore.
- Collegare i tubi flessibili.

6 Ulteriori informazioni

6.1 Esclusione di responsabilità

Il produttore e il suo rappresentante non sono responsabili per i danni e la perdita di profitto dovuti all'interruzione delle attività aziendali causata dal prodotto o dall'impossibilità di utilizzarlo.
Il costruttore e il suo rappresentante non sono responsabili per i danni causati da un uso improprio o in combinazione con prodotti di altri produttori.

6.2 Dati tecnici

		VCE-PS 25 Cyclone
Grado di separazione - Polvere di legno - Polvere minerale	%	 > 99 > 90
Dimensione massima delle particelle separabili	mm	20
Peso (compreso il tubo di collegamento)	kg	4,1
Dimensioni LuxLaxH	mm	430x330x380
Altezza H con tubo di collegamento montato	mm	450
Lunghezza del tubo di collegamento	mm	900
Diametro del tubo di collegamento	mm	49
Volumi del contenitore	l	25
Condizioni ambientali:		
Campo di temperatura	°C	0 - 40
Range di umidità dell'aria	%	5 - 95

Guía rápida

Partes del equipo:

1 Conexión de la manguera de aspiración
2 Conexión de la manguera de unión
3 Ciclón
4 Clip de cierre (2 uds.)
5 Depósito
6 Manguera de unión (aspirador)

Guía rápida ilustrada
El objetivo de la guía rápida ilustrada es ayudarle en la puesta en servicio, el uso y el almacenamiento del equipo. La guía está dividida en 2 secciones que se identifican con los siguientes símbolos:

A

Preparación
LEER LAS INSTRUCCIONES DE USO ANTES DE UTILIZAR EL PRODUCTO
1A - Desembalaje del equipo y los accesorios
2A - Fijación directa
3A - Extracción del ciclón
4A - Inserción de la bolsa para desechos
5A - Conexión con aspirador y herramienta
6A - Colocación/extracción del manguito para manguera de unión

B

Manejo/funcionamiento/eliminación
1B - Eliminación de la bolsa de PE
2B - Transporte
3B - Extracción de la placa del ciclón

1 Instrucciones de seguridad



Este documento contiene la guía rápida e información de seguridad importante sobre el equipo. Lea atentamente estas instrucciones antes de utilizar el equipo por primera vez. Conserve estas instrucciones para futuras consultas.
Información adicional
Encontrará más información sobre el equipo en nuestro sitio web www.flex-tools.com.
Si tiene alguna duda, póngase en contacto con el servicio técnico de FLEX de su país.
Véase el reverso de este documento.

1.1 Indicación de los avisos

PELIGRO



Un peligro que puede provocar daños y lesiones graves, incluso mortales.

¡ADVERTENCIA!



Un peligro que puede provocar lesiones graves, incluso mortales.

PRECAUCIÓN



Un peligro que puede provocar lesiones y daños leves.

NOTA



Indica notas o instrucciones que facilitan el trabajo y garantizan un funcionamiento seguro.

1.2 Normas de uso

El equipo solo puede funcionar en combinación con un aspirador. Observe también las instrucciones de uso del aspirador.

El equipo
- solo puede ser utilizado por personas que hayan sido instruidas en su uso correcto y explícitamente autorizadas a manejarlo
- solo puede utilizarse bajo supervisión
- Este equipo no debe ser utilizado por personas (incluidos niños) con discapacidades físicas o mentales o sin experiencia y conocimientos suficientes.
- Se debe supervisar a los niños para asegurarse de que no jueguen con el equipo.
- No dirija la boquilla, la manguera o el tubo hacia personas o animales.

Además de estas instrucciones y de la normativa sobre prevención de accidentes de su país, también deben respetarse las normas sobre seguridad y uso responsable.

El personal que maneja el equipo debe estar informado de lo siguiente antes de empezar a trabajar:
- el manejo del equipo
- los peligros derivados del material a aspirar
- la eliminación segura del material aspirado

1.3 Finalidad y uso conforme

Este equipo está diseñado para aspirar grandes cantidades de polvo. Separa gran parte del material del flujo de aspiración antes de que llegue al aspirador.
La conexión de manguera es adecuada para las series ISP, ISC y uClean, así como para muchos equipos de otros fabricantes.
El equipo es adecuado para la aspiración de
- polvo de categoría L
- suciedad gruesa hasta un tamaño de grano de 20 mm

Utilizar únicamente equipos/accesorios antiestáticos (conexión a tierra, debe preverse un conductor de protección).

Este equipo solo es apto para uso comercial, por ejemplo en hoteles, escuelas, hospitales, fábricas, tiendas, oficinas o empresas de alquiler.
Este equipo también es adecuado para uso industrial en fábricas, obras y talleres.
Los accidentes causados por un mal uso sólo pueden ser evitados por los usuarios del equipo.

LEER Y RESPETAR TODAS LAS INSTRUCCIONES DE SEGURIDAD.

Cualquier otro uso se considera inadecuado. El fabricante no se hace responsable de los daños derivados de dicho uso. El riesgo de tal uso recae exclusivamente en el usuario. El uso adecuado incluye el funcionamiento correcto, así como el mantenimiento y la reparación periódicos de acuerdo con las instrucciones del fabricante.

1.4 Uso no conforme

El equipo no es adecuado para aspirar los siguientes materiales:
- polvo de las categorías M y H
- disolventes inflamables o explosivos, incluidos líquidos como gasolina, aceite, alcohol o diluyentes
- tejidos impregnados con disolvente
- sustancias agresivas (por ejemplo, ácidos o lejías)
- sustancias químicamente reactivas que dan lugar a la formación de calor, ácidos/bases, gases, etc. (por ejemplo, sustancias reactivas de dos componentes, aluminio y agua).
- polvos explosivos
- materiales (virutas) calientes a más de 60 °C polvo que contiene amianto
- aspiración de los materiales excluidos anteriormente

El equipo no está destinado a:
- el uso del aspirador en entornos potencialmente explosivos
- el transporte del aspirador en el propio equipo
- el uso por personas inadecuadas (menores de 18 años, personas bajo los efectos de las drogas)
- el uso de consumibles inadecuados
- el incendio o la explosión del aspirador y del equipo con el consiguiente peligro para el operario por quemaduras o partes que salen despedidas, inhalación de sustancias posiblemente tóxicas
- la aspiración de amianto. Peligro para el operador u otras personas en las proximidades debido a la inhalación de sustancias nocivas.



Categoría de polvo L (IEC 60335-2-69): Los aspiradores de la categoría de polvo L son adecuados para aspirar polvo seco, no inflamable y nocivo para la salud con un límite de exposición profesional máximo de > 1 mg/m³.



Categoría de polvo M (IEC 60335-2-69): Los aspiradores de la categoría de polvo M son adecuados para aspirar polvo seco, polvo no inflamable, líquidos no inflamables, polvo de madera y polvos peligrosos con un límite de exposición profesional máximo de ≥ 0,1 mg/m³.

Los aspiradores de la categoría de polvo H son adecuados para aspirar polvo seco no inflamable, partículas cancerígenas y patógenas, así como líquidos no inflamables, polvo de madera y polvos peligrosos de todos los niveles de concentración.

Cuando se utilizan colectores de polvo, hay que tener cuidado para garantizar un índice de intercambio de aire M suficiente cuando el aire de salida del aspirador se sopla hacia la habitación. Tenga en cuenta la normativa vigente en su país antes de la puesta en servicio.

1.5 Garantía

Para la garantía son aplicables nuestros términos y condiciones comerciales.
El fabricante no se hace responsable de los daños causados por modificaciones no autorizadas en el equipo, el uso de cepillos incorrectos o el empleo del equipo fuera de su uso previsto.

1.6 Instrucciones de seguridad importantes

ADVERTENCIA

⚠
- No utilice el equipo en entornos potencialmente explosivos.
- Mantenga el equipo alejado de gases y sustancias inflamables.
- No utilice el equipo en un entorno con aerosoles.
- Para uso en empresas de procesamiento de alimentos: limpie y desinfecte el equipo inmediatamente después de su uso para evitar la contaminación.
- No emplear productos de limpieza inflamables.
- No limpiar con equipos de chorro de vapor ni limpiadoras de alta presión.
- No deje el equipo en marcha sin vigilancia.
- No se siente ni se ponga de pie sobre el equipo.
- Coloque el equipo únicamente sobre superficies horizontales.
- Riesgo de caída al trabajar en escaleras. Garantizar una posición segura.
- No estire, doble ni apriete la manguera de aspiración sobre bordes afilados.
- Coloque siempre la manguera de aspiración de forma que nadie pueda tropezar con ella.
- No levantar el equipo por la tapa.
- No utilice el equipo ni sus accesorios en los siguientes casos:
  - El equipo está visiblemente dañado, por ejemplo, grietas en la carcasa, daños debidos a bordes afilados.
  - En caso de sospecha de daños ocultos, por ejemplo, tras una caída
- No utilice el equipo al aire libre en caso de tormenta.
- Utilice protección para el oído durante el trabajo.
- Apague inmediatamente el aspirador si detecta una avería.
- No ponga en funcionamiento un equipo defectuoso.
- No permita que los niños jueguen con los consumibles o el material de embalaje, por ejemplo, bolsas de plástico.
- No permita que los niños jueguen con piezas pequeñas.

2 Advertencias de peligro

2.1 Polvo peligroso

ADVERTENCIA

⚠ Sustancias peligrosas.
La inhalación de polvos peligrosos puede provocar enfermedades pulmonares graves:

- No aspirar polvo que contenga amianto.
- Llevar el equipo de protección personal adecuado.
- Limpiar el aspirador antes de desmontarlo.
- Procurar una ventilación suficiente del espacio de trabajo.
- Limpiar la zona de mantenimiento después del trabajo.

PRECAUCIÓN

⚠ La aspiración de estas sustancias puede suponer un riesgo para el medio ambiente.
- Eliminar el material de aspiración de acuerdo con la normativa.

2.2 Piezas de repuesto y accesorios

PRECAUCIÓN

⚠ Piezas de repuesto y accesorios.
El uso de repuestos y accesorios no originales puede afectar negativamente a la seguridad del equipo.

Utilizar únicamente piezas de repuesto y accesorios originales de FLEX. A continuación, se enumeran las piezas de repuesto que son importantes para la seguridad del operario o el funcionamiento del equipo:

Descripción	N.º de pedido
Set de manguera de unión - 1 manguera de unión con 2 manguitos de 90° y 49 mm	533558

2.3 Entornos explosivos o inflamables

PRECAUCIÓN

⚠ Este equipo no es adecuado para su uso en entornos potencialmente explosivos o inflamables o en entornos en los que líquidos volátiles, gases o vapores inflamables puedan causar tales riesgos.

3 Manejo y funcionamiento

3.1 Antes de la puesta en servicio

Desembalar el dispositivo y controlar que el volumen de entrega está completo y si se produjeron daños durante el transporte.

¡ADVERTENCIA!

⚠ ¡Riesgo de descarga eléctrica por falta de toma de tierra!
- Utilizar únicamente equipos antiestáticos.

3.2 Fijación del equipo al aspirador

El equipo se suministra con el sistema de montaje Metabox para su fijación a aspiradores ISP, con Smartfix, placas adaptadoras Unifix y todas las interfaces Metabox.
Alternativamente, el equipo también puede colocarse en el suelo o en cualquier superficie cercana a la zona de trabajo.

3.3 Fijación directa a aspiradores

El equipo puede acoplarse directamente a aspiradores con conexiones compatibles con Metabox.
- Colocar el depósito sobre el aspirador.
- Cerrar los clips de cierre para fijar el depósito.

3.4 Bolsa para desechos (opcional)

En caso necesario, el equipo puede utilizarse con una bolsa de PE para desechos.
- Abrir los clips de cierre situados en los laterales del ciclón.
- Si es necesario, retirar la bolsa de PE existente o vaciar el depósito.
- Introducir una nueva bolsa para desechos en el depósito.
- Doblar la bolsa sobre el borde del depósito. Asegurar que los orificios estén en el interior del equipo.
- Doblar la bolsa sobre el borde del depósito. Asegurar que los orificios estén en el interior del equipo.
- Colocar el ciclón sobre el depósito.
- Cerrar los clips de cierre. Comprobar que los clips no dañen la bolsa para desechos.

3.5 Conexión de la manguera al aspirador y a la herramienta

- Conectar la manguera de unión a la conexión para manguera de unión del equipo y a la entrada de aspiración del aspirador..
- Conectar la manguera de aspiración a la conexión para manguera de aspiración del equipo y a la conexión de aspiración de la herramienta eléctrica.

3.6 Colocación/extracción del manguito para manguera de unión

La manguera de unión puede ser utilizada con un manguito.

- Presionar el manguito sobre la manguera de unión girando al mismo tiempo en sentido contrario al de las agujas del reloj para apretarlo.
- Retirar el manguito de la manguera de unión girando al mismo tiempo en sentido contrario al de las agujas del reloj para desenroscarlo.

3.7 Puesta en servicio

¡ADVERTENCIA!

¡Peligro para la salud debido a polvos peligrosos!
- Tener en cuenta las indicaciones de seguridad.

¡ADVERTENCIA!

¡Peligro de incendio! ¡Peligro de explosión! ¡Peligro de descarga eléctrica!
- Tener en cuenta las indicaciones de seguridad.

- Comprobar que todas las piezas del equipo estén secas.
- Para aspirar hollín, cemento, yeso o polvo similar: introducir opcionalmente la bolsa de PE para desechos en el depósito de polvo.

3.8 Extracción del material aspirado

- Desconectar el aspirador.
- Esperar unos minutos a que se asiente el polvo.
- Llevar una mascarilla respiratoria adecuada.
- Abrir los clips de cierre.
- Retirar la parte superior del equipo del depósito.
- Volcar el depósito.
- Eliminar el material aspirado de acuerdo con la normativa legal.

3.9 Eliminación de la bolsa de PE para desechos (opcional)

- Desconectar el aspirador.
- Esperar unos minutos a que se asiente el polvo.
- Llevar una mascarilla respiratoria adecuada.
- Retirar el ciclón del depósito.
- Retirar con cuidado la bolsa para desechos del depósito.
- Sellar cuidadosamente la bolsa para desechos con la brida fijada a la bolsa.
- Eliminar el material aspirado de acuerdo con la normativa legal.

4 Después de la utilización del equipo

4.1 Transporte

Conectar la manguera de unión con las dos conexiones del equipo. Transportar el equipo de esta manera.

4.2 Limpieza

¡ADVERTENCIA!

¡Peligro por limpieza incorrecta!
Los equipos que no reciben un mantenimiento adecuado suponen un riesgo para el usuario.
- Para uso en empresas de procesamiento de alimentos: limpiar y desinfectar el equipo inmediatamente después de su uso para evitar la contaminación.
- No emplear productos de limpieza inflamables.
- No limpiar con equipos de chorro de vapor ni limpiadoras de alta presión.

NOTA

Los ácidos, la acetona y los disolventes pueden dañar el equipo.

- Limpie las piezas del equipo con agua.
- Limpiar la parte superior con un paño húmedo.
- Dejar secar el depósito y los accesorios.

4.3 Almacenamiento

PRECAUCIÓN

Guardar el equipo en un lugar seco y protegido de la lluvia y las heladas. Este equipo debe almacenarse en el interior del edificio.

4.4 Reciclaje del equipo

Inutilizar el equipo en desuso.
No tirar los equipos eléctricos con la basura doméstica.



Los equipos etiquetados con el símbolo del cubo de basura tachado indican que los residuos de aparatos eléctricos y electrónicos no deben eliminarse junto con la basura doméstica no separada. Para evitar efectos negativos sobre la salud humana y el medio ambiente, los equipos deben recogerse por separado en los puntos de recogida designados.
Los usuarios de aparatos electrodomésticos y equipos domésticos electrónicos deben utilizar las instalaciones municipales de recogida. Tenga en cuenta que los aparatos eléctricos y electrónicos comerciales no deben eliminarse en los centros de recogida municipales. Estaremos encantados de informarle sobre las opciones de eliminación adecuadas.

5 Solución de problemas y reparaciones

¡ADVERTENCIA!

⚠ ¡Los aspiradores mal reparados suponen un peligro para el usuario!

- Las reparaciones solo deben ser realizadas por personal cualificado, por ejemplo, el servicio de atención al cliente.
- Emplear exclusivamente piezas de repuesto originales.

NOTA

ℹ Las averías no siempre se deben a defectos del equipo.

5.1 Extracción de la placa del ciclón

Si el ciclón está obstruido, la potencia de aspiración disminuye. Retirar la obstrucción como se indica a continuación:

- Retirar la manguera de aspiración del equipo.
- Extraer el ciclón.
- Aflojar los tres tornillos para retirar del interior la placa del ciclón roja.
- Conectar la manguera de aspiración al aspirador.
- Limpiar el ciclón aspirándolo.
- Volver a colocar la placa del ciclón.
- Volver a colocar el ciclón sobre el depósito.
- Conectar las mangueras.

6 Información adicional

6.1 Exención de responsabilidad

El fabricante y su representante no asumen responsabilidad alguna por daños o pérdidas de ganancia causados por la interrupción del funcionamiento de la empresa debido al producto o a la imposibilidad de utilizarlo.
El fabricante y sus representantes no asumen responsabilidad alguna por los daños derivados de un uso incorrecto o del uso en combinación con productos de terceros.

6.2 Datos técnicos

		VCE-PS 25 Cyclone
Grado de separación - Polvo de madera - Polvo mineral	%	 > 99 > 90
Tamaño máximo de las partículas separables	mm	20
Peso (incl. manguera de unión)	kg	4,1
Dimensiones LxAn.xAl.	mm	430x330x380
Altura H con manguera de unión montada	mm	450
Longitud de manguera de unión	mm	900
Diámetro de manguera de unión	mm	49
Volumen del depósito	l	25
Condiciones del entorno:		
Zona de temperatura	°C	0 - 40
Rango de humedad	%	5 - 95

Guia rápido

Peças do aparelho:

1 Ligação mangueira de aspiração
2 Ligação mangueira de ligação
3 Ciclone
4 Clipe de fecho (2 x)
5 Depósito
6 Mangueira de ligação (aspirador)

Guia rápido ilustrado
O guia rápido ilustrado serve para o ajudar na colocação em funcionamento, utilização e armazenamento do aparelho. As instruções estão divididas em 2 secções, que são identificadas pelos seguintes símbolos:

A

Preparação
LEIA AS INSTRUÇÕES DE SERVIÇO ANTES DA UTILIZAÇÃO!
1A - Desembalar o aparelho e os acessórios
2A - Fixação direta
3A - Retirar o ciclone
4A - Colocação do saco de eliminação
5A - Ligação com aspirador e ferramenta
6A - Colocar/retirar a manga para a mangueira de ligação

B

Utilização/Funcionamento/Eliminação
1B - Eliminação do saco PE
2B - Transporte
3B - Retirar a placa do ciclone

1 Indicações de segurança



Este documento contém o guia rápido e informações de segurança importantes sobre o aparelho. Antes de colocar o aparelho em funcionamento pela primeira vez, deve ler cuidadosamente estas instruções de serviço. Guarde estas instruções para utilização futura.
Mais informações
Mais informações sobre o aparelho encontram-se na nossa página Web www.flex-tools.com.
Em caso de dúvidas, contacte o centro de serviço FLEX no seu país.
Ver verso do presente documento.

1.1 Identificação de indicações

PERIGO



Um perigo que pode causar danos e ferimentos graves, ou mesmo fatais.

AVISO!



Um perigo que pode causar ferimentos graves ou mesmo fatais.

CUIDADO



Um perigo que pode causar ferimentos ligeiros e danos.

INDICAÇÃO



Identifica indicações ou instruções que facilitam o trabalho e garantem um funcionamento seguro.

1.2 Regras de utilização

O aparelho só pode ser utilizado em conjunto com um aspirador. Observe também as instruções de serviço do aspirador.

O aparelho só deve
- ser utilizado por pessoas que tenham recebido formação sobre a sua correta utilização e que estejam explicitamente autorizadas a utilizá-lo
- ser utilizado sob supervisão
- Este aparelho não deve ser utilizado por pessoas (incluindo crianças) portadoras de deficiências físicas ou mentais ou sem experiência e conhecimentos suficientes.
- As crianças têm de ser supervisionadas para assegurar que não brincam com o aparelho.
- Não direcione o bocal, a mangueira ou o tubo para pessoas ou animais.

Para além destas instruções e das normas de prevenção de acidentes do seu país, é também necessário respeitar as normas de segurança e de utilização responsável.

Antes do início dos trabalhos, é necessário informar os operadores do aparelho sobre:
- o manuseamento do aparelho
- os perigos decorrentes do material a aspirar
- a eliminação segura do material aspirado

1.3 Finalidade e utilização prevista

Este aparelho destina-se à aspiração de grandes quantidades de pó. Separa uma grande parte do material do fluxo de aspiração antes de este chegar ao aspirador.
A ligação da mangueira é adequada para as séries ISP, ISC e uClean, assim como para muitos aparelhos de outros fabricantes.
O aparelho é adequado para a aspiração de
- pó da classe de pó L
- sujidade grosseira até um tamanho de grão de 20 mm

Utilizar apenas aparelhos/acessórios antiestáticos (tem de existir ligação à terra, condutor de proteção).

Este aparelho destina-se exclusivamente a uma utilização comercial, por exemplo, em hotéis, escolas, hospitais, fábricas, lojas, escritórios ou comércio de aluguer.
Este aparelho também é adequado para a utilização industrial como em fábricas, estaleiros ou oficinas.
Os acidentes provocados por uma utilização indevida só podem ser evitados pelos utilizadores do aparelho.

LER E RESPEITAR TODAS AS INDICAÇÕES DE SEGURANÇA.

Qualquer outra utilização é considerada inadequada. O fabricante não se responsabiliza por danos resultantes de uma tal utilização. O risco de tal utilização é da exclusiva responsabilidade do utilizador. DA utilização adequada inclui o funcionamento correto, bem como a manutenção e reparação regulares, de acordo com as instruções do fabricante.

1.4 Utilização não prevista

O aparelho não é adequado para aspirar os seguintes materiais:
- pós das classes de pó M e H
- solventes inflamáveis ou explosivos, incluindo líquidos como gasolina, óleo, álcool, diluente
- substâncias impregnadas com solventes
- substâncias agressivas (p. ex. ácidos, substâncias alcalinas)
- substâncias quimicamente reativas que levam à formação de calor, ácidos/bases, gases, etc. (p. ex., substâncias reativas de dois componentes, alumínio e água).
- poeiras explosivas
- materiais (aparas) com temperaturas superiores a 60 °C, poeiras contendo amianto
- aspiração dos materiais supra excluídos

O aparelho não foi concebido para:
- a utilização do aspirador em atmosferas potencialmente explosivas
- o transporte do aspirador no aparelho
- a utilização por pessoas inaptas (menores de 18 anos, pessoas sob o efeito de drogas)
- a utilização de consumíveis inadequados
- incêndio ou explosão do aspirador e do aparelho, com os riscos daí resultantes para o operador devido a queimaduras ou peças projetadas, inalação de substâncias potencialmente tóxicas
- a aspiração de amianto. Perigo para o operador ou outras pessoas nas proximidades devido à inalação de substâncias nocivas.



Classe de pó L (IEC 60335-2-69): Os aspiradores da classe de pó L são adequados para aspirar pós secos, não inflamáveis, nocivos para a saúde, com uma concentração máxima admissível (AGW) de > 1 mg/m³.



Classe de pó M (IEC 60335-2-69): Os aspiradores da classe M são adequados para aspirar pós secos, não inflamáveis, líquidos não inflamáveis, pó de madeira e pós perigosos com um valor AGW de ≥ 0,1 mg/m³.

Os aspiradores da classe H são adequados para aspirar pós secos, não inflamáveis, partículas cancerígenas e patogénicas, bem como líquidos não inflamáveis, pó de madeira e pós perigosos de todos os níveis de concentração.

Ao utilizar aspiradores de pó, deve ter-se o cuidado de assegurar uma taxa de renovação de ar M suficiente quando o ar expelido pelo aspirador é soprado para o compartimento. Antes da colocação em funcionamento, observe os regulamentos em vigor no seu país.

1.5 Garantia

Para a garantia são válidas as nossas condições gerais.
O fabricante não se responsabiliza por danos causados por modificações não autorizadas no aparelho, pela utilização de escovas inadequadas ou pela utilização do aparelho fora do âmbito da finalidade prevista.

1.6 Indicações de segurança importantes

AVISO

⚠
- Não utilize o aparelho em atmosferas potencialmente explosivas.
- Mantenha o aparelho afastado de gases e substâncias inflamáveis.

- Não utilize o aparelho em ambientes com aerossóis.
- Ao utilizar em empresas de processamento de produtos alimentares: Limpe e desinfete o aparelho imediatamente após a utilização para evitar contaminação.
- Não utilize produtos de limpeza inflamáveis.
- Não limpe com aparelhos de limpeza a vapor ou de alta pressão.
- Não deixe o aparelho sem vigilância.
- Nunca se sente ou coloque de pé sobre o aparelho.
- Coloque o aparelho somente sobre superfícies horizontais.
- Risco de queda ao trabalhar em escadas. Garanta uma posição segura.
- Não puxe, dobre ou comprima a mangueira de aspiração sobre arestas afiadas.
- Coloque sempre a mangueira de aspiração de modo a que ninguém possa tropeçar nela.
- Não levante o aparelho pela tampa.
- Não utilize o aparelho e os seus acessórios nos seguintes casos:
  - O aparelho está visivelmente danificado, p. ex., fissuras na caixa, danos provocados por arestas vivas.
  - Se houver suspeita de defeitos ocultos, p. ex., após uma queda
- Em caso de trovoada, não utilize o aparelho ao ar livre.
- Use proteção auditiva durante o trabalho.
- Desligue imediatamente o aspirador se detetar algum defeito.
- Não coloque um aparelho defeituoso em funcionamento.
- Não deixe que as crianças brinquem com consumíveis ou material de embalagem, p. ex., sacos de plástico.
- Não deixe que as crianças brinquem com peças pequenas.

2 Indicações de perigo

2.1 Pós perigosos

AVISO

⚠ Substâncias perigosas.
A inalação de pós perigosos pode causar doenças pulmonares graves:
- Não aspirar pós que contenham amianto.
- Usar equipamento de proteção individual adequado.
- Limpe o aspirador antes de o desmontar.
- Garanta uma ventilação suficiente do local de trabalho.
- Limpe a área de manutenção após o trabalho.

CUIDADO

Se essas substâncias forem aspiradas, tal poderá constituir um risco para o ambiente.
- Eliminar o material aspirado em conformidade com a regulamentação.

2.2 Peças de substituição e acessórios

CUIDADO

Peças de substituição e acessórios.
A utilização de peças de substituição e acessórios não originais pode comprometer a segurança do aparelho.

Utilizar apenas peças de substituição e acessórios originais da FLEX. As peças de substituição que são importantes para a segurança do operador ou para o funcionamento do aparelho encontram-se indicadas abaixo:

Descrição	N.º de encomenda
Conjunto mangueira de ligação - 1x mangueira de ligação com 2x manga de 90° 49 mm	533558

2.3 Atmosferas explosivas ou inflamáveis

CUIDADO

Este aparelho não é adequado para a utilização em atmosferas potencialmente explosivas ou inflamáveis ou em atmosferas em que os líquidos voláteis ou os gases ou vapores inflamáveis possam causar tais riscos.

3 Utilização e funcionamento

3.1 Antes da colocação em funcionamento

Retirar o aparelho da embalagem, verificar a integridade do fornecimento e quanto a danos de transporte.

AVISO!

Risco de choque elétrico devido à falta de ligação à terra!
- Utilizar somente aparelhos antiestáticos.

3.2 Fixação do aparelho ao aspirador

O aparelho é fornecido com o sistema de montagem Metabox para fixação em aspiradores ISP, com placas adaptadoras Smartfix, Unifix e todas as interfaces Metabox.
Em alternativa, o aparelho também pode ser colocado no chão ou em qualquer superfície nas proximidades da área de trabalho.

3.3 Fixação direta nos aspiradores

O aparelho pode ser colocado diretamente nos aspiradores com ligações compatíveis com Metabox.
- Colocar o depósito no aspirador.
- Fechar os clipes de fecho , para fixar o depósito.

3.4 Saco de eliminação (opcional)

Se necessário, o aparelho pode ser utilizado com um saco de eliminação PE.
- Abrir os clipes de fecho nas laterais do ciclone.
- Se necessário, retirar o saco PE existente ou esvaziar o depósito.
- Colocar o saco de eliminação novo no depósito.
- Dobre o saco sobre a borda do depósito. Certifique-se de que os furos ficam no interior do aparelho.
- Dobre o saco sobre a borda do depósito. Certifique-se de que os furos ficam no interior do aparelho.
- Colocar o ciclone no depósito.
- Fechar os clipes de fecho . Certifique-se de que o saco de eliminação não é danificado pelos clipes.

3.5 Ligação da mangueira ao aspirador e à ferramenta

- Ligar a mangueira de aspiração à ligação da mangueira de ligação do aparelho e à entrada de aspiração do aspirador.
- Ligar a mangueira de aspiração à ligação da mangueira de aspiração do aparelho e à ligação de aspiração da ferramenta elétrica.

3.6 Colocar/retirar a manga para a mangueira de ligação

A mangueira de ligação pode ser utilizada com uma manga .
- Pressionar a manga na mangueira de ligação e, simultaneamente, rodar no sentido contrário ao dos ponteiros do relógio para apertar.
- Retirar a manga da mangueira de ligação e, simultaneamente, desenroscar no sentido contrário ao dos ponteiros do relógio.

3.7 Colocação em funcionamento

AVISO!

Risco para a saúde devido a poeiras perigosas!
- Respeitar as indicações de segurança.

AVISO!

Existe perigo de incêndio! Perigo de explosão!
Perigo de choque elétrico!
- Respeitar as indicações de segurança.

- Certifique-se de que todas as peças do aparelho estão secas.
- Para aspiração de fuligem, cimento, gesso ou outras poeiras semelhantes: Opcionalmente, inserir o saco de esvaziamento PE no depósito de pó.

3.8 Retirar o material aspirado

- Desligar o aspirador.
- Aguardar alguns minutos para que o pó assente.
- Usar uma máscara respiratória adequada.

- Abrir os clipes de fecho.
- Retirar a parte superior do aparelho do depósito.
- Despejar o depósito.
- Eliminar o material aspirado de acordo com os regulamentos legais.

3.9 Eliminação do saco de eliminação PE (opcional)

- Desligar o aspirador.
- Aguardar alguns minutos para que o pó assente.
- Usar uma máscara respiratória adequada.
- Retirar o ciclone do depósito.
- Retirar cuidadosamente o saco de eliminação do depósito.
- Fechar cuidadosamente o saco de eliminação com a braçadeira fixada ao saco.
- Eliminar o material aspirado de acordo com os regulamentos legais.

4 Após a utilização do aparelho

4.1 Transporte

Ligar a mangueira de ligação às duas ligações do aparelho. Transportar o aparelho desta forma.

4.2 Limpeza

AVISO!

Perigo devido a limpeza inadequada!
Os aparelhos que não são sujeitos a uma manutenção adequada representam um risco para o utilizador.

- Ao utilizar em empresas de processamento de produtos alimentares: Limpe e desinfete o aparelho imediatamente após a utilização para evitar contaminação.
- Não utilize produtos de limpeza inflamáveis.
- Não limpe com aparelhos de limpeza a vapor ou de alta pressão.

INDICAÇÃO

Os ácidos, a acetona e os solventes podem danificar o aparelho.

- Limpar as peças do aparelho com água.
- Limpar a parte superior com um pano húmido.
- Deixar secar o depósito e os acessórios.

4.3 Armazenamento

CUIDADO

Guardar o aparelho num local seco e protegido da chuva e do gelo. Este aparelho tem de ser armazenado no interior do edifício.

4.4 Reciclagem do aparelho

Inutilizar o aparelho fora de uso.
Não eliminar os aparelhos elétricos juntamente com o lixo doméstico.



Os aparelhos marcados com o símbolo do caixote do lixo riscado indicam que os equipamentos elétricos e eletrónicos usados não devem ser eliminados juntamente com o lixo doméstico não separado. Para evitar efeitos negativos para a saúde humana e o ambiente, os aparelhos devem ser recolhidos de forma separada nos pontos de recolha previstos para o efeito.
Os utilizadores de aparelhos elétricos e eletrónicos domésticos devem utilizar as infraestruturas de recolha municipais. Tenha em atenção que os aparelhos elétricos e eletrónicos existentes no mercado não devem ser eliminados nos centros de recolha municipais. Teremos todo o prazer em informá-lo sobre as opções de eliminação adequadas.

5 Resolução de problemas e reparações

AVISO!

Os aspiradores incorretamente reparados representam um perigo para o utilizador!

- As reparações só devem ser efetuadas por pessoal qualificado, p. ex., pelos Serviços Técnicos.
- Utilizar apenas peças de substituição originais.

INDICAÇÃO

As falhas de funcionamento nem sempre se devem a defeitos do aparelho.

5.1 Retirar a placa do ciclone

Se o ciclone estiver entupido, a potência de aspiração diminui. Remover o entupimento da seguinte forma:

- Retirar a mangueira de aspiração do aparelho.
- Retirar o ciclone.
- Retirar a placa do ciclone vermelha no interior, desapertando os três parafusos.
- Ligar a mangueira de aspiração ao aspirador.
- Limpar o ciclone através da aspiração.
- Voltar a fixar a placa do ciclone.
- Colocar novamente o ciclone no depósito.
- Ligar as mangueiras.

6 Mais informações

6.1 Exclusão de responsabilidades

O fabricante e seus representantes não se responsabilizam por danos e perda de lucros, resultantes da interrupção do negócio provocada pelo produto ou pela impossibilidade de utilização do mesmo.
O fabricante e seus representantes não se responsabilizam por danos provocados por uma utilização inadequada ou em conjugação com produtos de outros fabricantes.

6.2 Características técnicas

		VCE-PS 25 Cyclone
Grau de separação - Pó de madeira - Pó mineral	%	 > 99 > 90
Tamanho máximo das partículas separáveis	mm	20
Peso (incl. mangueira de ligação)	kg	4,1
Dimensões CxLxA	mm	430x330x380
Altura H com mangueira de ligação montada	mm	450
Comprimento da mangueira de ligação	mm	900
Diâmetro da mangueira de ligação	mm	49
Volume do depósito	l	25
Condições ambientais:		
Intervalo de temperatura	°C	0 - 40
Intervalo de humidade	%	5 - 95

Korte gebruiksaanwijzing

Onderdelen van het apparaat:

1 Aansluiting zuigslang
2 Aansluiting verbindingsslang
3 Cycloon
4 Sluitclip (2 x)
5 Reservoir
6 Verbindingsslang (stofzuiger)

Geïllustreerde korte gebruiksaanwijzing
De geïllustreerde korte gebruiksaanwijzing is bedoeld om u te ondersteunen bij de ingebruikname, het gebruik en de opslag van het apparaat. De gebruiksaanwijzing is verdeeld in 2 secties, die worden geïdentificeerd door de volgende symbolen:

A

Voorbereiding
LEES VOOR GEBRUIK DE GEBRUIKSAANWIJZING!
1A - Apparaat en accessoires uitpakken
2A - Directe bevestiging
3A - Verwijderen van de cycloon
4A - Plaatsen van de afvalzak
5A - Verbinding met stofzuiger en gereedschap
6A - Mof voor verbindingsslang aanbrengen/ verwijderen

B

Bediening/gebruik/verwijdering
1B - Afvoer van de PE-zak
2B - Transport
3B - Verwijderen van de cycloonplaat

1 Veiligheidsinstructies



Dit document bevat de korte gebruiksaanwijzing en belangrijke veiligheidsinformatie over het apparaat. Voordat u het apparaat voor de eerste keer gebruikt, dient u deze gebruiksaanwijzing aandachtig door te lezen. Bewaar deze gebruiksaanwijzing voor toekomstig gebruik.
Meer informatie
Meer informatie over het apparaat vindt u op onze website www.flex-tools.com.
Als u vragen hebt, neem dan contact op met de FLEX-serviceafdeling in uw land.
Zie de achterzijde van dit document.

1.1 Aanduiding van instructies

GEVAAR



Een gevaar dat ernstige schade en letsel en zelfs de dood tot gevolg kan hebben.

WAARSCHUWING!



Een gevaar dat ernstig letsel en zelfs de dood tot gevolg kan hebben.

PAS OP



Een gevaar dat tot licht letsel en schade kan leiden.

AANWIJZING



Geeft aanwijzingen of instructies aan die het werk vergemakkelijken en een veilig gebruik garanderen.

1.2 Gebruiksregels

Het apparaat kan alleen in combinatie met een stofzuiger worden gebruikt. Raadpleeg ook op de gebruiksaanwijzing van de stofzuiger.

Het apparaat mag
- alleen worden gebruikt door personen die zijn geïnstrueerd in het juiste gebruik en die uitdrukkelijk de opdracht hebben gekregen om het te bedienen
- uitsluitend onder toezicht worden bediend
- Dit apparaat mag niet worden gebruikt door personen (inclusief kinderen) met lichamelijke of geestelijke beperkingen of zonder voldoende ervaring en kennis.
- Kinderen moeten onder toezicht staan om er zeker van te zijn dat zij niet met het apparaat spelen.
- Richt het mondstuk, de slang of de buis niet op mensen of dieren.

Naast deze gebruiksaanwijzing en de voorschriften ter voorkoming van ongevallen in uw land moeten ook de voorschriften inzake veiligheid en verantwoord gebruik in acht worden genomen.

Het bedienend personeel van het apparaat moet vóór aanvang van het werk geïnformeerd worden over:
- de bediening van het apparaat
- gevaren die voortkomen uit het op te zuigen materiaal
- de veilige verwijdering van het opgezogen materiaal

1.3 Doel en beoogd gebruik

Dit apparaat is bedoeld voor het opzuigen van grote hoeveelheden stof. Het scheidt een groot deel van het materiaal uit de zuigstroom voordat het de stofzuiger bereikt.
De slangaansluiting is geschikt voor de ISP-, ISC- en uClean-series en vele apparaten van andere fabrikanten.
Het apparaat is geschikt voor het afzuigen van
- Stof van stofklasse L
- Grof vuil tot een korrelgrootte van 20 mm

Gebruik alleen antistatische apparaten/accessoires (aarding, beschermingsgeleider moeten aanwezig zijn).

Dit apparaat is alleen geschikt voor commercieel gebruik zoals in hotels, scholen, ziekenhuizen, fabrieken, winkels, kantoren of verhuurbedrijven.
Dit apparaat is ook geschikt voor industrieel gebruik in fabrieken, werkplaatsen en op bouwplaatsen.
Ongevallen veroorzaakt door misbruik kunnen alleen worden voorkomen door de gebruikers van het apparaat.

ALLE VEILIGHEIDSINSTRUCTIES LEZEN EN OPVOLGEN.

Elk ander gebruik wordt beschouwd als oneigenlijk gebruik. De fabrikant aanvaardt geen aansprakelijkheid voor eventuele hierdoor veroorzaakte schade. Het risico voor dergelijk gebruik ligt uitsluitend bij de gebruiker. Correct gebruik omvat correcte bediening en regelmatig onderhoud en reparaties in overeenstemming met de instructies van de fabrikant.

1.4 Niet-beoogd gebruik

Het apparaat is niet geschikt voor het opzuigen van de volgende materialen:
- Stoffen van de stofklassen M en H
- Ontvlambare of explosieve oplosmiddelen, inclusief vloeistoffen zoals benzine, olie, alcohol, verdunner
- Met oplossingsmiddel geïmpregneerde stoffen
- Agressieve stoffen (bijv. zuren, logen)
- Chemisch reactieve stoffen die leiden tot het ontstaan van warmte, zuren/basen, gassen etc. (bijvoorbeeld reactieve tweecomponentenstoffen, aluminium en water).
- Explosieve stoffen
- Materialen (spanen) die heter zijn dan 60 °C, asbesthoudend stof
- Het opzuigen van de hierboven uitgesloten materialen

Het apparaat is niet bedoeld voor:
- Het gebruik van de stofzuiger in explosiegevaarlijke omgevingen
- Het dragen van de stofzuiger aan het apparaat
- Het gebruik door ongeschikte personen (onder 18 jaar, personen onder invloed van drugs)
- Het gebruik van ongeschikte verbruiksmaterialen
- Brand of explosie van de stofzuiger en het apparaat met de daaruit voortvloeiende gevaren voor de bediener door brandwonden of rondvliegende onderdelen, inademing van potentieel giftige stoffen
- Het opzuigen van asbest. Gevaar voor de bediener of andere personen in de omgeving door inademing van schadelijke stoffen.



Stofklasse L (IEC 60335-2-69): Stofzuigers van stofklasse L zijn geschikt voor het opzuigen van droge, niet-brandbare, gevaarlijke stoffen met een maximaal toegestane concentratie (AGW) van > 1 mg/m³.



Stofklasse M (IEC 60335-2-69): Stofzuigers van klasse M zijn geschikt voor het opzuigen van droge, niet-brandbaar stoffen, niet-brandbare vloeistoffen, houtstof en gevaarlijke stoffen met een AGW-waarde van ≥ 0,1 mg/m³.

Stofzuigers van klasse H zijn geschikt voor het opzuigen van droge, niet-brandbaar stoffen, kankerverwekkende en pathogene deeltjes, evenals niet-brandbare vloeistoffen, houtstof en gevaarlijk stoffen van alle concentratieniveaus.

Bij het gebruik van stofzuigers moet erop worden gelet dat er voldoende luchtverversing M is wanneer de afvoerlucht van de stofzuiger de kamer in wordt geblazen. Houd vóór de ingebruikname rekening met de in uw land geldende voorschriften.

1.5 Garantie

Op de garantie zijn onze algemene voorwaarden van toepassing.
De fabrikant is niet aansprakelijk voor schade veroorzaakt door ongeoorloofde wijzigingen aan het apparaat, het gebruik van verkeerde borstels of het gebruik van het apparaat buiten het beoogde doel.

1.6 Belangrijke veiligheidsinstructies

WAARSCHUWING

⚠
- Gebruik het apparaat niet in explosiegevaarlijke omgevingen.
- Houd het apparaat uit de buurt van brandbare gassen en stoffen.

- Gebruik het apparaat niet in een aërosolomgeving.
- Bij gebruik in levensmiddelverwerkende bedrijven: Reinig en desinfecteer het apparaat onmiddellijk na gebruik om besmetting te vermijden.
- Geen brandbare reinigingsmiddelen gebruiken.
- Niet reinigen met stoomstraalapparaten of hogedrukreinigers.
- Laat het apparaat niet zonder toezicht.
- Ga nooit op het apparaat zitten of staan.
- Plaats het apparaat alleen op horizontale vlakken.
- Gevaar voor vallen bij werkzaamheden op trappen. Zorg voor een veilige ondergrond.
- Trek, buig of druk de zuigslang niet over scherpe randen.
- Leg de afzuigslang altijd zo dat er niemand over kan struikelen.
- Til het apparaat niet aan het deksel op.
- Gebruik het apparaat en de accessoires niet in de volgende gevallen:
  - Het apparaat is zichtbaar beschadigd, bijv. scheurtjes in de behuizing, beschadiging door scherpe kanten.
  - Als er verborgen gebreken worden vermoed, bijv. na een val
- Gebruik het apparaat bij onweer niet buiten.
- Draag bij het werk een gehoorbescherming.
- Schakel de stofzuiger onmiddellijk uit als u een defect vaststelt.
- Gebruik geen defect apparaat.
- Laat kinderen niet spelen met verbruiksartikelen of verpakkingsmaterialen, bijv. plastic zakken.
- Laat kinderen niet met kleine onderdelen spelen.

2 Waarschuwingen voor gevaar

2.1 Gevaarlijk stof

WAARSCHUWING

⚠ Gevaarlijke stoffen.
Het inademen van gevaarlijke stoffen kan leiden tot ernstige longziekten:

- Geen asbesthoudende stoffen opzuigen.
- Geschikte persoonlijke beschermingsmiddelen dragen.
- De stofzuiger vóór de demontage reinigen.
- Voor goede ventilatie van de werkomgeving zorgen.
- Het onderhoudsgebied na het werk reinigen.

PAS OP

Als dergelijke stoffen worden opgezogen, kan dit een gevaar voor het milieu opleveren.
- Voer het opgezogen materiaal volgens de voorschriften af.

2.2 Reserveonderdelen en accessoires

PAS OP

Reserveonderdelen en accessoires.
Het gebruik van niet-originele reserveonderdelen en accessoires kan de veiligheid van het apparaat in gevaar brengen.

Alleen originele reserveonderdelen en accessoires van FLEX gebruiken. Reserveonderdelen die belangrijk zijn voor de veiligheid van de bediener of de werking van het apparaat staan hieronder vermeld:

Beschrijving	Bestelnr.
Set verbindingsslang - 1x verbindingsslang met 2x 90° mof 49 mm	533558

2.3 Explosieve of ontvlambare omgevingen

PAS OP

Dit apparaat is niet geschikt voor gebruik in potentieel explosieve of ontvlambare omgevingen of in omgevingen waar vluchtige vloeistoffen of ontvlambare gassen of dampen dergelijke gevaren kunnen veroorzaken.

3 Bediening en gebruik

3.1 Vóór de ingebruikname

Pak het apparaat uit, controleer of de levering compleet en zonder transportschade is.

WAARSCHUWING!

Gevaar voor elektrische schokken door ontbrekende aarding!
- Alleen antistatische apparaten gebruiken.

3.2 Bevestiging van het apparaat aan de stofzuiger

Het apparaat wordt geleverd met het Metabox-montagesysteem voor bevestiging aan ISP-stofzuigers, met Smartfix, Unifix-adapterplaten en alle Metabox-interfaces.
Als alternatief kan het apparaat op de vloer of op een ander oppervlak in de buurt van het werkgebied worden geplaatst.

3.3 Directe bevestiging aan stofzuigers

Het apparaat kan rechtstreeks op stofzuigers worden aangesloten met Metabox-compatibele aansluitingen.
- Het reservoir op de stofzuiger plaatsen.
- Sluitclips sluiten om het reservoir te bevestigen.

3.4 Afvalzak (optioneel)

Indien nodig kan het apparaat worden gebruikt met een PE-afvalzak.
- Sluitclips aan de zijkanten van de cycloon openen.
- Eventueel de aanwezige PE-zak verwijderen of het reservoir legen.
- Nieuwe afvalzak in het reservoir plaatsen.
- De zak over de rand van het reservoir vouwen. Erop letten dat de gaten in het binnenste van het apparaat zijn.
- De zak over de rand van het reservoir vouwen. Erop letten dat de gaten in het binnenste van het apparaat zijn.
- De cycloon op het reservoir plaatsen.
- Sluitclips sluiten. Erop letten dat de afvalzak niet door de clips beschadigd wordt.

3.5 Verbinding van de slang met de stofzuiger en het gereedschap

- De verbindingsslang met de verbindingsslangaansluiting van het apparaat en de afzuigingang van de stofzuiger verbinden.
- De afzuigslang met de afzuigaansluiting van het apparaat en met de afzuigaansluiting van het elektrische gereedschap verbinden.

3.6 Mof voor verbindingsslang aanbrengen/ verwijderen

De verbindingsslang kan met een mof worden gebruikt.
- De mof op de verbindingsslang drukken en gelijktijdig linksom vastdraaien.
- De mof van de verbindingsslang aftrekken en gelijktijdig linksom eraf draaien.

3.7 Ingebruikname

WAARSCHUWING!

Gevaar voor de gezondheid door gevaarlijke stoffen!
- Veiligheidswaarschuwingen in acht nemen.

WAARSCHUWING!

Er bestaat brandgevaar! Explosiegevaar! Risico op een elektrische schok!
- Veiligheidswaarschuwingen in acht nemen.

- Ervoor zorgen dat alle onderdelen van het apparaat droog zijn.
- Voor het opzuigen van roet, cement, gips of vergelijkbaar stof: Optioneel de PE-afvalzak in het stofreservoir leggen.

3.8 Verwijderen van het afgezogen materiaal

- De stofzuiger uitschakelen.
- Een paar minuten wachten tot het stof zich heeft neergelegd.
- Een geschikt ademmasker dragen.
- Sluitclips openen.

- Het bovenste deel van het apparaat van het reservoir afnemen.
- Het reservoir leegkiepen.
- Het afgezogen materiaal volgens de wettelijke voorschriften afvoeren.

3.9 Afvoeren van de PE-afvalzak (optioneel)

- De stofzuiger uitschakelen.
- Een paar minuten wachten tot het stof zich heeft neergelegd.
- Een geschikt ademmasker dragen.
- De cycloon van het reservoir verwijderen.
- De afvalzak voorzichtig uit het reservoir verwijderen.
- De afvalzak zorgvuldig met de kabelbinder afsluiten die aan de zak is bevestigd.
- Het afgezogen materiaal volgens de wettelijke voorschriften afvoeren.

4 Na gebruik van het apparaat

4.1 Transport

De verbindingsslang met de beide aansluitingen van het apparaat verbinden. Het apparaat zo transporteren.

4.2 Reiniging

WAARSCHUWING!

Gevaar door ondeskundige reiniging!
Apparaten die niet goed worden onderhouden, vormen een gevaar voor de gebruiker.

- Bij gebruik in levensmiddelverwerkende bedrijven: Het apparaat onmiddellijk na gebruik reinigen en desinfecteren om besmetting te vermijden.
- Geen brandbare reinigingsmiddelen gebruiken.
- Niet reinigen met stoomstraalapparaten of hogedrukreinigers.

AANWIJZING

Zuren, aceton en oplosmiddelen kunnen het apparaat beschadigen.

- De onderdelen van het apparaat met water reinigen.
- De bovenzijde met een vochtige doek afvegen.
- Reservoir en accessoires laten drogen.

4.3 Opslag

PAS OP

Het apparaat op een droge plaats, beschermd tegen regen en vorst bewaren. Dit apparaat moet binnen in een gebouw worden opgeslagen.

4.4 Recycling van het apparaat

Het uitgediende apparaat onbruikbaar maken.
Elektrische apparaten niet met het huisvuil afvoeren.



Apparaten gemarkeerd met het doorgestreepte vuilnisbaksymbool geven aan dat oude elektrische en elektronische apparaten niet met het gewone huisvuil afgevoerd mogen worden. Om negatieve gevolgen voor de menselijke gezondheid en het milieu te voorkomen, moeten de apparaten afzonderlijk worden ingezameld op aangewezen inzamelpunten.
Gebruikers van elektrische en elektronische huishoudelijke apparaten moeten gebruik maken van gemeentelijke inzamelpunten. Houd er rekening mee dat in de handel verkrijgbare elektrische en elektronische apparaten niet bij gemeentelijke inzamelpunten mogen worden afgevoerd. Wij informeren u graag over geschikte afvoermogelijkheden.

5 Oplossing van storingen reparaties

WAARSCHUWING!

Ondeskundig gerepareerde stofzuigers vormen een gevaar voor de gebruiker!

- Reparaties mogen alleen worden uitgevoerd door gekwalificeerd personeel, bijvoorbeeld door de klantenservice.
- Alleen originele reserveonderdelen gebruiken.

AANWIJZING

Storingen zijn niet altijd te wijten aan defecten aan het apparaat.

5.1 Verwijderen van de cycloonplaat

Als de cycloon verstopt is, neemt het afzuigvermogen af. Verstopping als volgt verwijderen:

- De afzuigslang van het apparaat aftrekken.
- De cycloon verwijderen.
- De rode cycloonplaat aan de binnenzijde verwijderen door de drie schroeven los te draaien.
- De afzuigslang aan de stofzuiger aansluiten.
- De cycloon door afzuigen reinigen.
- De cycloonplaat weer bevestigen.
- De cycloon weer op het reservoir plaatsen.
- De slangen verbinden.

6 Meer informatie

6.1 Uitsluiting van aansprakelijkheid

De fabrikant en zijn vertegenwoordiger zijn niet aansprakelijk voor schade en verloren winst door onderbreking van de werkzaamheden die door het product of het niet-mogelijke gebruik van het product zijn veroorzaakt.
De fabrikant en zijn vertegenwoordiger zijn niet aansprakelijk voor schade die door ondeskundig gebruik of in combinatie met producten van andere fabrikanten is veroorzaakt.

6.2 Technische gegevens

		VCE-PS 25 Cyclone
Scheidingsefficiëntie - Houtstof - Mineraal stof	%	 > 99 > 90
Maximaal afscheidbare grootte van deeltjes	mm	20
Gewicht (incl. verbindingsslang)	kg	4,1
Afmetingen LxBxH	mm	430x330x380
Hoogte H met gemonteerde verbindingslang	mm	450
Lengte verbindingsslang	mm	900
Diameter verbindingsslang	mm	49
Reservoirvolume	l	25
Omgevingscondities:		
Temperatuurbereik	°C	0 - 40
Luchtvochtigheidsbereik	%	5 - 95

Kvikguide

Apparatets dele:

1 Tilslutning af sugeslange
2 Tilslutning af tilslutningsslange
3 Cyklon
4 Lukkeclips (2 x)
5 Beholder
6 Tilslutningsslange (støvsuger)

Kvikguide med illustrationer
Kvikguiden med illustrationer er beregnet til at hjælpe dig med at tage apparatet i drift, bruge det og opbevare det. Guiden er inddelt i 2 afsnit, som er mærket med følgende symboler:

A

Forberedelse
LÆS BRUGSANVISNINGEN FØR BRUG!
1A - Udpakning af apparat og tilbehør
2A - Direkte montering
3A - Fjernelse af cyklonen
4A - Isætning af affaldsposen
5A - Forbindelse med støvsuger og værktøj
6A - Fastgør/fjern muffe til tilslutning af slange

B

Håndtering/drift/bortskaffelse
1B - Bortskaffelse af PE-posen
2B - Transport
3B - Fjernelse af cyklonpladen

1 Sikkerhedsforskrifter



Dette dokument indeholder en kvikguide og vigtige sikkerhedsoplysninger om apparatet. Du skal læse denne brugsanvisning omhyggeligt, før du tager apparatet i brug første gang. Gem brugsanvisningen til senere brug.
Yderligere oplysninger
Du kan finde yderligere oplysninger om apparatet på vores internetside www.flex-tools.com.
Hvis du har spørgsmål, skal du kontakte FLEX-serviceafdelingen i dit land.
Se bagsiden af dette dokument.

1.1 Henvisningsmærkninger

FARE

En fare, der kan føre til alvorlige skader og kvæstelser, endda med dødelig udgang.

ADVARSEL!

En fare, der kan føre til alvorlige kvæstelser, endda med dødelig udgang.

FORSIGTIG

En fare, der kan føre til mindre kvæstelser og skader.

BEMÆRK

Angiver henvisninger eller anvisninger, der letter arbejdet og sikrer sikker drift.

1.2 Regler for brug

Apparatet kan kun bruges sammen med en støvsuger. Følg også brugsanvisningen til støvsugeren.

Apparatet må
- kun bruges af personer, der er blevet instrueret i korrekt brug og udtrykkeligt har fået tilladelse til at betjene det
- kun betjenes under opsyn
- Dette apparat må ikke bruges af personer (herunder børn) med fysiske eller mentale handicap eller uden tilstrækkelig erfaring og viden.
- Børn skal være under opsyn for at sikre, at de ikke leger med værktøjet.
- Ret ikke dysen, slangen eller røret mod mennesker eller dyr.

Ud over denne vejledning og bestemmelserne om forebyggelse af ulykker i dit land skal bestemmelserne om sikkerhed og ansvarlig brug også overholdes.

Personalet, der betjener apparatet, skal informeres om følgende, før arbejdet påbegyndes:
- håndtering af apparatet
- farer som følge af det materiale, der skal støvsuges
- sikker fjernelse af det opsugede materiale

1.3 Formål og tilsigtet brug

Dette apparat er designet til at støvsuge store mængder støv. Det udskiller en stor del af materialet fra sugestrømmen, før det når frem til støvsugeren. Slangetilslutningen passer til ISP-, ISC- og uClean-serierne samt til mange apparater fra andre producenter.
Apparatet er velegnet til udsugning af

- støv i støvklasse L
- Groft snavs op til en kornstørrelse på 20 mm

Brug kun antistatiske apparater/tilbehørsdele (jordforbindelse, beskyttelsesleder skal forefindes).

Dette apparat er kun egnet til kommerciel brug, f.eks. på hoteller, skoler, hospitaler, fabrikker, butikker, kontorer eller i udlejningsvirksomheder.
Dette apparat er også velegnet til industriel brug i fabrikker, på byggepladser og i værksteder.
Det er kun brugeren af apparatet, der kan forhindre ulykker forårsaget af forkert brug.

LÆS OG OVERHOLD ALLE SIKKERHEDSFORSKRIFTER.

Enhver anden brug betragtes som ukorrekt. Producenten hæfter ikke for skader, der opstår som følge af en sådan brug. Risikoen for en sådan brug ligger udelukkende hos brugeren. Korrekt brug omfatter korrekt betjening samt regelmæssig vedligeholdelse og reparation i overensstemmelse med producentens anvisninger.

1.4 Ikke-tilsigtet brug

Apparatet er ikke egnet til at støvsuge følgende materialer:

- støv i støvklasserne M og H
- brandfarlige eller eksplosive opløsningsmidler, herunder væsker som benzin, olie, alkohol, fortynder
- stoffer imprægneret med opløsningsmiddel
- aggressive stoffer (f.eks. syrer, baser)
- kemisk reaktive stoffer, der fører til dannelse af varme, syrer/baser, gasser etc. (f.eks. reaktive tokomponentstoffer, aluminium og vand).
- eksplosivt støv
- materialer (spåner) varmere end 60 °C asbestholdigt støv
- Støvsugning af de materialer, der er udelukket ovenfor

Apparatet er ikke beregnet til brug i følgende situationer:

- Hvis støvsugeren bruges i potentielt eksplosive atmosfærer
- Hvis støvsugeren transporteres på apparatet
- Hvis apparatet betjenes af uegnede personer (under 18 år, personer, der er påvirket af stoffer)
- Hvis der anvendes uegnede forbrugsvarer
- Hvis der opstår brand eller eksplosion af støvsugeren og apparatet med deraf følgende farer for brugeren på grund af forbrændinger eller udslyngede dele og indånding af potentielt giftige stoffer
- Hvis der støvsuges asbest. Fare for operatøren eller andre personer i nærheden på grund af indånding af skadelige stoffer.



Støvklasse L (IEC 60335-2-69): Støvsugere i støvklasse L er egnede til at opsuge tørt, ikke-brændbart, farligt støv med en maksimalt tilladt koncentration (OEL) på > 1 mg/m³.



Støvklasse M (IEC 60335-2-69): Støvsugere i klasse M er velegnede til opsugning af tørt, ikke-brændbart støv, ikke-brændbare væsker, træstøv og farligt støv med en OEL-værdi på ≥ 0,1 mg/m³.

Støvsugere i klasse H er velegnede til at opsuge tørt, ikke-brændbart støv, kræftfremkaldende og sygdomsfremkaldende partikler samt ikke-brændbare væsker, træstøv og farligt støv i alle koncentrationsniveauer.

Ved brug af støvsugere skal man være opmærksom på at sikre en tilstrækkelig luftskiftehastighed (M), når udblæsningsluften fra støvsugeren blæses ind i rummet. Vær opmærksom på de gældende regler i dit land, før du tager apparatet i brug.

1.5 Garanti

Vores generelle vilkår og betingelser finder anvendelse for garantien.
Producenten hæfter ikke for skader, der skyldes uautoriserede ændringer af apparatet, brug af forkerte børster eller brug af apparatet til andre formål end dem, det er beregnet til.

1.6 Vigtige sikkerhedsforskrifter

ADVARSEL

⚠

- Brug ikke apparatet i potentielt eksplosive atmosfærer.
- Hold apparatet væk fra brændbare gasser og stoffer.
- Brug ikke apparatet i aerosole miljøer.
- Ved brug i fødevareforarbejdende virksomheder: Rengør og desinficer apparatet straks efter brug for at undgå kontaminering.

- Brug ikke brandfarlige rengøringsmidler.
- Rengør ikke med dampstråler eller højtryksrensere.
- Efterlad ikke apparatet uden opsyn.
- Stå eller sid aldrig på apparatet.
- Placer kun apparatet på vandrette overflader.
- Risiko for at falde ved arbejde på trapper. Sørg for et sikkert fodfæste.
- Sugeslangen må ikke trækkes, bøjes eller presses over skarpe kanter.
- Læg altid sugeslangen, så der ikke er risiko for at snuble over den.
- Løft ikke apparatet i låget.
- Brug ikke apparatet og tilbehørsdelene i følgende tilfælde:
  - Apparatet er synligt beskadiget, f.eks. revner i huset, skader på grund af skarpe kanter.
  - Hvis der er mistanke om skjulte defekter, f.eks. efter et fald
- Brug ikke apparatet udendørs i tordenvejr.
- Brug høreværn, når du arbejder.
- Sluk straks for støvsugeren, hvis du opdager en defekt.
- Tag ikke et defekt apparat i brug.
- Lad ikke børn lege med forbrugsvarer eller emballagemateriale, f.eks. plastikposer.
- Lad ikke børn lege med smådele.

2 Advarsler om farer

2.1 Farligt støv

ADVARSEL

⚠ Farlige stoffer.
Indånding af farligt støv kan føre til alvorlige lungesygdomme:
- Støvsug ikke asbestholdigt støv op.
- Brug passende personlige værnemidler.
- Rengør støvsugeren, før den afmonteres.
- Sørg for, at arbejdspladsen udluftes godt.
- Rengør vedligeholdelsesområdet efter arbejdet.

FORSIGTIG

⚠ Hvis sådanne stoffer opsuges, kan det udgøre en risiko for miljøet.
- Bortskaf det opsugede materiale i overensstemmelse med gældende regler.

2.2 Reservedele og tilbehør

FORSIGTIG

⚠ Reservedele og tilbehør.
Brug af uoriginale reservedele og tilbehørsdele kan forringe apparatets sikkerhed.

Brug kun originale reservedele og tilbehørsdele fra FLEX. Reservedele, der er vigtige for brugerens sikkerhed eller for apparatets funktion, er anført nedenfor:

Beskrivelse	Bestillings-nr.
Tilslutningsslangesæt - 1x tilslutningsslange med 2x 90° muffe 49 mm	533558

2.3 Eksplosive eller brandfarlige miljøer

FORSIGTIG

Dette apparat er ikke egnet til brug i potentielt eksplosive eller brandfarlige atmosfærer eller i miljøer, hvor flygtige væsker eller brandfarlige gasser eller dampe kan forårsage sådanne farer.

3 Betjening og brug

3.1 Før ibrugtagning

Pak apparatet ud og kontrollér, om leverancen er komplet, og om der er opstået transportskader.

ADVARSEL!

Risiko for elektrisk stød på grund af manglende jordforbindelse!
- Brug kun antistatisk udstyr.

3.2 Fastgørelse af apparatet til støvsugeren

Apparatet leveres med Metabox-monteringssystemet til fastgørelse på ISP-sugekopper, med Smartfix, Unifix-adapterplader og alle Metabox-grænseflader. Alternativt kan apparatet også placeres på gulvet eller på en anden overflade i nærheden af arbejdsområdet.

3.3 Direkte fastgørelse til støvsugere

Apparatet kan sluttes direkte til støvsugere med Metabox-kompatible tilslutninger.
- Placer beholderen på støvsugeren.
- Luk lukkeclipsene for at fastgøre beholderen.

3.4 Affaldsposer (valgfrit)

Hvis det er nødvendigt, kan apparatet bruges med en PE-affaldspose.
- Åbn lukkeclipsene på siderne af cyklonen.
- Fjern om nødvendigt den eksisterende PE-pose, eller tøm beholderen.
- Sæt en ny affaldspose i beholderen.
- Fold posen ind over kanten af beholderen. Sørg for, at hullerne er inden i apparatet.
- Fold posen ind over kanten af beholderen. Sørg for, at hullerne er inden i apparatet.
- Placer cyklonen på beholderen.
- Luk lukkeclipsene. Sørg for, at affaldsposen ikke bliver beskadiget af clipsene.

3.5 Tilslutning af slangen til støvsugeren og værktøjet

- Slut tilslutningsslangen til apparatets tilslutningsslange og støvsugerens sugeindgang.
- Slut sugeslangen til apparatets sugeslangetilslutning og til el-værktøjets sugetilslutning.

3.6 Fastgør/fjern muffe til tilslutning af slange

Tilslutningsslangen kan bruges med en muffe .
- Tryk muffen på tilslutningsslangen, og drej den samtidig mod uret for at stramme den.
- Fjern muffen fra tilslutningsslangen, og drej den samtidig mod uret.

3.7 Ibrugtagning

ADVARSEL!

Sundhedsfare på grund af farligt støv!
- Følg sikkerhedsforskrifterne.

ADVARSEL!

Risiko for brand! Eksplosionsfare! Fare for elektrisk stød!
- Følg sikkerhedsforskrifterne.

- Sørg for, at alle dele af apparatet er tørre.
- Til opsugning af sod, cement, gips og lignende støv: Sæt eventuelt PE-tømmeposen ind i støvbeholderen.

3.8 Fjernelse af det opsugede materiale

- Sluk støvsugeren.
- Vent et par minutter, indtil støvet har lagt sig.
- Brug et egnet åndedrætsværn.
- Åbn lukkeclipsene.
- Fjern den øverste del af apparatet fra beholderen.
- Tip beholderen ud.
- Bortskaf det opsugede materiale i henhold til gældende regler.

3.9 Bortskaffelse af PE-affaldsposen (valgfrit)

- Sluk støvsugeren.
- Vent et par minutter, indtil støvet har lagt sig.
- Brug et egnet åndedrætsværn.
- Fjern cyklonen fra beholderen.
- Fjern forsigtigt affaldsposen fra beholderen.
- Forsegl forsigtigt affaldsposen med kabelstrips, der er fastgjort til posen.
- Bortskaf det opsugede materiale i henhold til gældende regler.

4 Efter brug af apparatet

4.1 Transport

Slut tilslutningsslangen til de to tilslutninger på apparatet. Transporter apparatet på denne måde.

4.2 Rengøring

ADVARSEL!

Fare på grund af forkert rengøring!
Apparater, der ikke er korrekt vedligeholdt, udgør en risiko for brugeren.
- Ved brug i fødevareforarbejdende virksomheder: Rengør og desinficer apparatet straks efter brug for at undgå forurening.
- Brug ikke brandfarlige rengøringsmidler.
- Rengør ikke med dampstråler eller højtryksrensere.

BEMÆRK

Syrer, acetone og opløsningsmidler kan beskadige apparatet.

- Rengør apparatets dele med vand.
- Tør toppen af med en fugtig klud.
- Lad beholderen og tilbehøret tørre.

4.3 Opbevaring

FORSIGTIG

Opbevar apparatet på et tørt sted beskyttet mod regn og frost. Dette apparat skal opbevares inden i bygningen.

4.4 Genvinding af apparatet

Gør det udtjente apparat ubrugeligt.
Bortskaf ikke elektriske apparater sammen med husholdningsaffald.



Apparater, der er mærket med det overstregede skraldespandssymbol, angiver, at affald af elektrisk og elektronisk udstyr ikke må bortskaffes sammen med usorteret husholdningsaffald. For at undgå negative virkninger på menneskers sundhed og miljøet skal apparaterne afleveres separat på de anviste indsamlingssteder. Private brugere af elektriske og elektroniske husholdningsapparater skal anvende de kommunale miljøstationer. Bemærk, at kommercielt tilgængelige elektriske og elektroniske apparater ikke må bortskaffes på kommunale miljøstationer. Vi anviser gerne passende bortskaffelsesmuligheder.

5 Fejlafhjælpning og reparationer

ADVARSEL!

Støvsugere, der repareres forkert, udgør en fare for brugeren!

- Reparationer bør kun udføres af kvalificeret personale, f.eks. kundeserviceafdelingen.
- Brug kun originale reservedele.

BEMÆRK

Funktionsfejl skyldes ikke altid fejl i apparatet.

5.1 Fjernelse af cyklonpladen

Hvis cyklonen er tilstoppet, reduceres sugeevnen.
Fjern blokeringen på følgende måde:

- Fjern sugeslangen fra apparatet.
- Fjern cyklonen.
- Fjern den røde cyklonplade på indersiden ved at løsne de tre skruer.
- Slut sugeslangen til støvsugeren.
- Rengør cyklonen ved at støvsuge den.
- Fastgør cyklonpladen igen.
- Sæt cyklonen på beholderen igen.
- Tilslut slangerne.

6 Yderligere oplysninger

6.1 Ansvarsfraskrivelse

Producenten og dennes repræsentant hæfter ikke for skader og mistet indtjening, der skyldes driftsafbrydelser forårsaget af produktet, eller at produktet ikke har kunnet benyttes.
Producenten og dennes repræsentant hæfter ikke for skader opstået som følge af usagkyndig anvendelse eller i forbindelse med produkter fra andre producenter.

6.2 Tekniske data

		VCE-PS 25 Cyclone
Udskillelsesgrad - Træstøv - Mineralsk støv	%	 > 99 > 90
Maksimal udskilningsbar partikelstørrelse	mm	20
Vægt (inkl. tilslutningsslange)	kg	4,1
Mål LxBxH	mm	430x330x380
Højde H med monteret tilslutningsslange	mm	450
Tilslutningsslangens længde	mm	900
Tilslutningsslangens diameter	mm	49
Beholdervolumen	l	25
Omgivelsesforhold:		
Temperaturområde	°C	0 - 40
Fugtighedsområde	%	5 - 95

Hurtigveiledning

Produktets deler:

1 Tilkobling sugeslange
2 Tilkobling forbindelsesslange
3 Syklon
4 Låseklemme (2 x)
5 Beholder
6 Forbindelsesslange (støvsuger)

Illustrert hurtigveiledning
Den illustrerte hurtigveiledningen er laget for å hjelpe deg med første gangs bruk, betjening og lagring av produktet. Veiledningen er delt inn i to avsnitt, og disse er merket med disse symbolene:

A

Forberedelser
LES BRUKSANVISNINGEN FØR DU BRUKER PRODUKTET!
1A - Pakke ut produktet og tilbehøret
2A - Feste direkte
3A - Fjerne syklonen
4A - Sette inn avfallsposen
5A - Koble til støvsuger og verktøy
6A - Sette på / ta av muffen for forbindelsesslangen

B

Betjening/drift/kassering
1B - Kaste PE-posen
2B - Transport
3B - Fjerne syklonplaten

1 Sikkerhetsanvisninger



Dette dokumentet inneholder hurtigveiledningen og viktig sikkerhetsinformasjon for produktet. Du må lese denne bruksanvisningen nøye før du bruker produktet første gang. Oppbevar denne veiledningen for senere bruk.
Mer informasjon
Du finner mer informasjon om produktet på nettsiden vår www.flex-tools.com.
Kontakt FLEX kundeservice i landet ditt hvis du har spørsmål.
Se baksiden av dette dokumentet.

1.1 Merking av viktig informasjon

FARE

En fare som kan føre til alvorlige materielle skader og alvorlige, i verste fall dødelige personskader.

ADVARSEL!

En fare som kan føre til alvorlige personskader, i verste fall dødelige.

FORSIKTIG

En fare som kan føre til lette personskader og materielle skader.

MERKNAD

Angir informasjon eller anvisninger som letter arbeidet og sørger for sikker drift.

1.2 Regler for bruk

Produktet kan bare brukes sammen med en støvsuger. Se også bruksanvisningen for støvsugeren.

Produktet må
- bare brukes av personer som har fått opplæring i riktig bruk og eksplisitt har fått i oppgave å bruke produktet
- bare brukes under tilsyn
- Dette produktet må ikke brukes av personer (gjelder også for barn) med reduserte fysiske eller mentale evner eller uten tilstrekkelig erfaring og kunnskap.
- Det må sikres at barn ikke får mulighet til å leke med produktet.
- Du må ikke rette munnstykket, slangen eller røret mot mennesker eller dyr.

I tillegg til denne veiledningen og bestemmelsene om ulykkesforebygging i ditt land må også bestemmelsene om sikkerhet og ansvarlig bruk overholdes.

Personene som skal bruke produktet, må informeres om følgende før arbeidet igangsettes:
- hvordan produktet betjenes
- farene som er forbundet med materialet som skal suges opp
- hvordan materialet som suges opp, fjernes på sikker måte

1.3 Tiltenkt bruk

Dette produktet er beregnet brukt til oppsuging av store støvmengder. Det skiller en stor del av materialet fra sugestrømmen før denne når støvsugeren. Slangetilkoblingen passer for ISP-, ISC- og uClean-seriene og for mange maskiner fra andre produsenter. Produktet er egnet for oppsuging av

- støv i støvklasse L
- grovt smuss med kornstørrelse på opptil 20 mm

Bruk bare antistatisk utstyr/tilbehør (jording, beskyttelsesleder kreves).

Dette produktet er utelukkende egnet for kommersiell bruk, for eksempel på hoteller, skoler, sykehus, fabrikker, i butikker, kontorer og utleievirksomheter. Dette produktet er også egnet for industriell bruk som i fabrikker, på byggeplasser og i verksteder.
Bare brukerne av produktet kan hindre uhell på grunn av feil bruk.

LES ALLE SIKKERHETSANVISNINGENE, OG FØLG DEM.

Enhver annen bruk gjelder som ikke-forskriftsmessig bruk. Produsenten fraskriver seg ethvert ansvar for skader som skyldes slik bruk. Brukeren alene bærer risikoen ved slik bruk. Tiltenkt bruk innebærer riktig drift og regelmessig vedlikehold og reparasjon i samsvar med anvisningene fra produsenten.

1.4 Ikke-tiltenkt bruk

Produktet er ikke egnet for oppsuging av følgende materialer:

- støv i støvklasse M og H
- brennbare eller eksplosive løsemidler, inkludert væsker som bensin, olje, alkohol, tynner
- stoffer impregnert med løsemiddel
- aggressive stoffer (f.eks. syre, lut)
- kjemisk reaktive stoffer som fører til dannelse av varme, syrer/baser, gasser osv. (f.eks. reaktive tokomponentstoffer, aluminium og vann).
- eksplosivt støv
- materialer (spon) som er varmere enn 60 °C asbestholdig støv
- Oppsuging av de ovennevnte utelukkede materialene

Produktet er ikke beregnet for:

- bruk av støvsugeren i eksplosjonsfarlige omgivelser
- transport av støvsugeren på produktet
- personer som ikke er egnet for å bruke det (personer som er under 18 år, påvirket av medikamenter)
- bruk av uegnet forbruksmateriell
- Brann eller eksplosjon i støvsugeren og produktet og dermed fare for brukeren på grunn av brannskader eller deler som slynges ut, innånding av stoffer som kan være giftige
- Oppsuging av asbest. Fare for brukeren eller andre personer i omgivelsene på grunn av innånding av skadelige stoffer.



Støvklasse L (IEC 60335-2-69): Støvsugere for støvklasse L egner seg for oppsuging av tørt, ikke-brennbart, helseskadelig støv med maksimalt tillatt konsentrasjon (grenseverdi for eksponering) på > 1 mg/m³.



Støvklasse M (IEC 60335-2-69): Støvsugere for støvklasse M egner seg for oppsuging av tørt, ikke-brennbart støv, ikke-brennbare væsker, trestøv og farlig støv med en grenseverdi for eksponering på ≥ 0,1 mg/m³.

Støvsugere i klasse H egner seg for oppsuging av tørt, ikke-brennbart støv, kreftfremkallende og sykdomsfremkallende partikler samt ikke-brennbare væsker, trestøv og farlig støv i alle konsentrasjoner.

Ved bruk av støvavsug er det viktig å passe på tilstrekkelig luftveksling M hvis utblåsingsluften fra sugeren blåses inn i rommet. Forviss deg om at du overholder gjeldende forskrifter i ditt land før idriftsetting.

1.5 Garanti

Våre generelle forretningsvilkår gjelder for garantien.
Produsenten har ikke ansvar for skader som oppstår på grunn av ikke-godkjente endringer av produktet, bruk av feil børster eller bruk av produktet til andre formål enn det tiltenkte formålet.

1.6 Viktige sikkerhetsanvisninger

ADVARSEL

⚠

- Bruk ikke produktet i eksplosjonsfarlige omgivelser.
- Hold produktet borte fra brennbare gasser og stoffer.
- Bruk ikke produktet i omgivelser med aerosoler.
- Hvis produktet brukes i matvarebearbeidingsbedrifter: Rengjør og desinfiser produktet umiddelbart etter bruk, for å unngå kontaminering.
- Bruk ikke brennbare rengjøringsmidler.
- Rengjør ikke med

dampstråleutstyr eller høytrykksspyler.
- La ikke produktet stå uten tilsyn.
- Stå eller sitt aldri på produktet.
- Plasser produktet bare på horisontale flater.
- Fare for å falle ved arbeid i trapper. Pass på at du står trygt.
- Du må ikke trekke, bøye eller klemme sugeslangen over skarpe kanter.
- Plasser alltid sugeslangen slik at ingen kan snuble i den.
- Ikke hold i lokket for å løfte produktet.
- Bruk ikke produktet og tilbehøret til produktet i følgende situasjoner:
  - Produktet har synlig(e) skade(r), f.eks. sprekker på huset, skade på grunn av skarpe kanter.
  - Ved mistanke om skjulte feil, f.eks. etter et fall
- Bruk ikke produktet utendørs i tordenvær.
- Bruk hørselvern under arbeidet.
- Slå av støvsugeren umiddelbart hvis du oppdager en feil.
- Ikke bruk produktet hvis det er defekt.
- La ikke barn leke med forbruks- eller emballasjemateriell, f.eks. plastposer.
- La ikke barn leke med smådeler.

2 Informasjon om farer

2.1 Farlig støv

ADVARSEL

⚠ Farlige stoffer.
Innånding av farlig støv kan føre til alvorlige lungesykdommer:
- Ikke sug opp asbestholdig støv.
- Bruk egnet personlig verneutstyr.
- Rengjør støvsugeren før demontering.
- Sørg for tilstrekkelig ventilasjon på arbeidsplassen.
- Rengjør vedlikeholdsområdet etter arbeidet.

FORSIKTIG

⚠ Hvis slike stoffer suges opp, kan det medføre miljøfare.
- Kast materialet som suges opp, i samsvar med gjeldende forskrifter.

2.2 Reservedeler og tilbehør

FORSIKTIG

⚠ Reservedeler og tilbehør.
Bruk av ikke-originale reservedeler og ikke-originalt tilbehør kan redusere produktets sikkerhet.

Bruk bare originale reservedeler og originalt tilbehør fra FLEX. Reservedeler som er viktige for brukerens sikkerhet eller produktets funksjon er angitt nedenfor:

Beskrivelse	Bestillingsnr.
Sett forbindelsesslange - 1 x forbindelsesslange med 2 x 90° muffe 49 mm	533558

2.3 Eksplosjonsfarlige eller lett antennelige omgivelser

FORSIKTIG

⚠ Dette produktet er ikke egnet for bruk i eksplosjonsfarlige eller lett antennelige omgivelser eller i omgivelser der det kan oppstå slike fare på grunn av flyktige væsker eller brennbar gass eller damp.

3 Betjening og bruk

3.1 Før produktet tas i bruk

Pakk ut produktet, og kontroller at leveransen er komplett og at det ikke har oppstått transportskader.

ADVARSEL!

Fare for elektrisk støt på grunn av manglende jording!
- Bruk bare antistatisk utstyr.

3.2 Feste produktet på støvsugeren

Produktet leveres med Metabox-monteringssystemet for feste på ISP-sugere, med Smartfix, Unifix-adapterplater og alle Metabox-koblinger.
Produktet kan også plasseres på gulvet eller på en ønsket flate i nærheten av arbeidsområdet.

3.3 Direkte feste på støvsugere

Produktet kan festes direkte på støvsugere med Metabox-kompatible koblinger.
- Sett beholderen på støvsugeren.
- Lukk låseklemmene for å feste beholderen.

3.4 Avfallspose (tilleggsutstyr)

Hvis nødvendig kan produktet brukes med en PE-avfallspose.
- Åpne låseklemmene på sidene på syklonen.
- Ta ved behov ut PE-posen som er satt inn, eller tøm beholderen.
- Sett en ny avfallspose i beholderen.
- Brett posen over kanten på beholderen. Pass på at hullene er inne i produktet.
- Brett posen over kanten på beholderen. Pass på at hullene er inne i produktet.
- Sett syklonen på beholderen.
- Lukk låseklemmene. Pass på at avfallsposen ikke skades av klemmene.

3.5 Koble slangen til støvsugeren og verktøyet

- Koble forbindelsesslangen til forbindelsesslangetilkoblingen på produktet og til sugeinngangen på støvsugeren.
- Koble sugeslangen til sugeslangetilkoblingen på produktet og til sugetilkoblingen på elektroverktøyet.

3.6 Sette på / fjerne muffen for forbindelsesslangen

Forbindelsesslangen kan brukes med en muffe .
- Trykk muffen på forbindelsesslangen, og skru den samtidig fast mot urviseren.
- Trekk muffen fra forbindelsesslangen, og skru den samtidig av mot urviseren.

3.7 Ta produktet i bruk

ADVARSEL!

Helsefare på grunn av farlig støv!
- Følg sikkerhetsanvisningene.

ADVARSEL!

Brannfare! Eksplosjonsfare! Fare for elektrisk støt!
- Følg sikkerhetsanvisningene.

- Kontroller at alle delene til produktet er tørre.
- Suging av sot, sement, gips eller lignende støv: Sett eventuelt PE-avfallsposen i støvbeholderen.

3.8 Fjerne materialet som er sugd opp

- Slå av støvsugeren.
- Vent et par minutter til støvet har lagt seg.
- Bruk egnet åndedrettsvern.
- Åpne låseklemmene.
- Ta den øvre delen av produktet fra beholderen.
- Tipp beholderen ut.
- Kast det oppsugde materialet i samsvar med gjeldende forskrifter.

3.9 Kaste PE-avfallsposen (ekstrautstyr)

- Slå av støvsugeren.
- Vent et par minutter til støvet har lagt seg.
- Bruk egnet åndedrettsvern.
- Fjern syklonen fra beholderen.
- Ta avfallsposen forsiktig ut av beholderen.
- Lukk avfallsposen godt med buntebåndet som er festet på posen.
- Kast det oppsugde materialet i samsvar med gjeldende forskrifter.

4 Etter bruk av produktet

4.1 Transport

Koble forbindelsesslangen til de to tilkoblingene på produktet. Transporter produktet slik.

4.2 Rengjøring

ADVARSEL!

Fare på grunn av ikke-forskriftsmessig rengjøring!
Produkter som ikke vedlikeholdes riktig, medfører fare for brukeren.
- Hvis produktet brukes i matvarebearbeidingsbedrifter: Rengjør og desinfiser produktet umiddelbart etter bruk, for å unngå kontaminering.
- Bruk ikke brennbare rengjøringsmidler.
- Rengjør ikke med dampstråleutstyr eller høytrykksspyler.

MERKNAD

Syrer, aceton og løsemidler kan skade produktet.

- Rengjør delene til produktet med vann.
- Tørk av oversiden med en fuktig klut.
- La beholderen og tilbehøret tørke.

4.3 Lagring

FORSIKTIG

Oppbevar produktet på et tørt sted, beskyttet mot regn og frost. Dette produktet må lagres innendørs.

4.4 Resirkulere produktet

Gjør produktet ubrukelig før kassering.
Elektrisk utstyr skal ikke kastes som husholdningsavfall.



Merking i form av et avfallsdunksymbol med kryss over informerer om at brukt elektrisk og elektronisk utstyr ikke skal kastes sammen med usortert husholdningsavfall. For å unngå negative konsekvenser for helse og miljø må produktene leveres til spesielle innsamlingssteder for gjenvinning.
Brukere av elektriske og elektroniske husholdingsapparater må bruke de kommunale innsamlingsordningene. Merk at vanlig elektrisk og elektronisk utstyr ikke skal kastes på de kommunale innsamlingsstedene. Kontakt oss gjerne for informasjon om egnede muligheter for avfallshåndtering.

5 Feilsøking og reparasjoner

ADVARSEL!

Ikke-forskriftsmessig reparerte støvsugere medfører fare for brukeren!

- Reparasjoner bør kun utføres av kvalifisert personell, for eksempel kundeservice.
- Bruk bare originale reservedeler.

MERKNAD

Funksjonsfeil skyldes ikke alltid feil på produktet.

5.1 Fjerne syklonplaten

Hvis syklonen er blokkert, reduseres sugeeffekten.
Fjern blokkeringen slik:

- Trekk sugeslangen fra produktet.
- Ta ut syklonen.
- Fjern den røde syklonplaten på innsiden ved å løsne de tre skruene.
- Koble slangen til støvsugeren.
- Ikke rengjør syklonen ved å støvsuge den.
- Fest syklonplaten igjen.
- Sett syklonen på beholderen igjen.
- Koble til slangene.

6 Mer informasjon

6.1 Ansvarsfraskrivelse

Produsenten og produsentens representant er ikke ansvarlige for skader og tapt fortjeneste på grunn av avbrudd i driften som er forårsaket av produktet eller som skyldes at det ikke er mulig å bruke produktet. Produsenten og produsentens representant er ikke ansvarlige for skader som er forårsaket av ikke-forskriftsmessig bruk eller er oppstått i forbindelse med produkter fra andre produsenter.

6.2 Tekniske data

		VCE-PS 25 Cyclone
Separasjonsgrad - Trestøv - Mineralsk støv	%	 > 99 > 90
Maksimal partikkelstørrelse som kan separeres	mm	20
Vekt (inkl. forbindelsesslange)	kg	4,1
Mål L x B x H	mm	430 x 330 x 380
Høyde H med montert forbindelsesslange	mm	450
Lengde på forbindelsesslange	mm	900
Diameter på forbindelsesslange	mm	49
Beholdervolum	l	25
Omgivelsesforhold:		
Temperaturområde	°C	0–40
Luftfuktighet	%	5–95

Kortfattad bruksanvisning

Enhetens delar:

1 Anslutning sugslang
2 Anslutning anslutningsslang
3 Cyklon
4 Låsklämma (2 x)
5 Behållare
6 Anslutningsslang (dammsugare)

Illustrerad kortfattad bruksanvisning
Den illustrerade kortfattade bruksanvisningen innehåller nyttig information om idrifttagning, användning och förvaring av enheten. Bruksanvisningen är indelad i 2 delar som markeras med följande symboler:

A

Förberedelser
LÄS IGENOM BRUKSANVISNINGEN FÖRE ANVÄNDNING!
1A – Packa upp enheten och tillbehören
2A – Direkt fastsättning
3A – Borttagning av cyklonen
4A – Insättning av avfallspåsen
5A – Anslutning till dammsugare och verktyg
6A – Montera/demontera muff för anslutningsslangen

B

Användning/drift/avfallshantering
1B – Avfallshantering av PE-påsen
2B – Transport
3B – Borttagning av cyklonplattan

1 Säkerhetsanvisningar



Detta dokument innehåller den kortfattade bruksanvisningen och viktig säkerhetsinformation om enheten. Denna bruksanvisning måste läsas noggrant av användaren före första användningen. Spara denna bruksanvisning för framtida bruk.
Mer information
Mer information om enheten finns på vår webbplats www.flex-tools.com.
Vid frågor, kontakta FLEX-service i det aktuella landet.
Se baksidan av detta dokument.

1.1 Märkning av anvisningar

FARA



En fara som kan leda till allvarliga materiella skador, personskador och dödsfall.

VARNING!



En fara som kan leda till allvarliga personskador och dödsfall.

FÖRSIKTIGHET



En fara som kan leda till lättare personskador och materiella skador.

ANMÄRKNING



Indikerar information eller anvisningar som underlättar arbetet och säkerställer en säker drift.

1.2 Villkor för användning

Enheten kan endast användas i kombination med en dammsugare. Beakta även bruksanvisningen till dammsugaren.

Enheten får
- endast användas av personer som har instruerats i korrekt användning och som uttryckligen fått i uppdrag att använda enheten
- endast användas under uppsikt
- Denna enhet får inte användas av personer med begränsad kroppslig eller mental förmåga (såsom barn), personer med funktionshinder, eller personer som saknar tillräcklig erfarenhet och kunskap.
- Barn måste hållas under uppsikt för att säkerställa att de inte leker med enheten.
- Rikta aldrig munstycket, slangen eller röret mot människor eller djur.

Förutom denna bruksanvisning och bestämmelser om olycksförebyggande åtgärder i det aktuella landet, beakta även bestämmelser om säkerhet och ansvarsfull användning.

Innan arbeten påbörjas ska personalen som använder enheten informeras om:
- hantering av enheten
- faror i samband med material som ska sugas upp
- säker hantering av det uppsugna materialet

1.3 Ändamål och avsedd användning

Denna enhet är avsedd för uppsugning av stora mängder damm. Den avskiljer en stor del av materialet i sugströmmen innan det hamnar i dammsugaren.
Slanganslutningen passar för ISP-, ISC- och uClean-serierna samt flera enheter från andra tillverkare.
Enheten är avsedd för uppsugning av
- damm i dammklass L
- grov smuts upp till kornstorlek 20 mm

Använd endast antistatiska enheter/tillbehör (jordning, skyddsledare måste finnas).

Denna enhet är endast avsedd för kommersiellt bruk, i t.ex. hotell, skolor, sjukhus, fabriker, butiker, kontor eller uthyrningsföretag.
Denna enhet är även lämplig för användning i industrin, på t.ex. fabriker, byggarbetsplatser och verkstäder.
Olyckor orsakade av felaktig användning kan endast förhindras av de som använder enheten.

LÄS OCH BEAKTA ALLA SÄKERHETSANVISNINGAR.

All annan användning räknas som felaktig användning. Tillverkaren tar inget ansvar för skador som orsakats av sådan användning. Risken för sådan användning är användaren ensamt ansvarig för. Ändamålsenlig användning innefattar korrekt drift och regelbundet underhåll och reparation enligt tillverkarens bruksanvisning.

1.4 Icke avsedd användning

Enheten är inte avsedd för uppsugning av följande material:
- damm i dammklass M och H
- brännbara eller explosiva lösningsmedel, inklusive vätskor som bensin, olja, alkohol och förtunningsmedel
- material som impregnerats med lösningsmedel
- frätande ämnen (t.ex. syror och baser)
- kemiskt reaktiva ämnen som kan ge uppkomst till värme, syror/baser, gaser osv. (t.ex. reaktiva tvåkomponentsmaterial, aluminium och vatten).
- explosivt damm
- material (spån) som är varmare än 60 °C och asbestdamm
- uppsugning av ovan nämnda uteslutna material

Enheten är inte avsedd för:
- användning av dammsugaren i explosionsfarliga miljöer
- att hållas i för att bära dammsugaren
- att användas av olämpliga personer (under 18 år, drogpåverkade personer)
- användning av olämpliga förbrukningsmaterial
- Brand eller explosion i dammsugaren och enheten med resulterande faror för användaren på grund av förbränning, ivägslungade delar, inandning av kanske giftiga ämnen
- uppsugning av asbest. Fara för användaren eller andra personer i närheten på grund av inandning av skadliga ämnen.



Dammklass L (IEC 60335-2-69): Dammsugare i dammklass L är lämpliga för uppsugning av torrt, icke brännbart, hälsofarligt damm med maximalt tillåten koncentration (OEL) > 1 mg/m³.



Dammklass M (IEC 60335-2-69): Dammsugare i klass M är lämpliga för uppsugning av torrt, icke brännbart damm, icke brännbara vätskor, trädamm och farligt damm med OEL-värde ≥ 0,1 mg/m³.

Dammsugare i klass H är lämpliga för uppsugning av torrt, icke brännbart damm, cancerframkallande och sjukdomsalstrande partiklar samt icke brännbara vätskor, trädamm och farligt damm på alla koncentrationsnivåer.

Vid användning av dammutsug måste ett tillräckligt luftutbyte M säkerställas om sugens frånluft blåses in i rummet. Beakta gällande bestämmelser i det aktuella landet före idrifttagningen.

1.5 Garanti

För garantin gäller våra allmänna affärsvillkor. Tillverkaren tar inte ansvar för skador som orsakas av otillåtna ändringar på enheten, användning av felaktiga borstar eller användning av enheten för ändamål som den inte är avsedd för.

1.6 Viktiga säkerhetsanvisningar

VARNING

⚠
- Använd inte enheten i explosionsfarliga miljöer.
- Håll enheten borta från brännbara gaser och material.
- Använd inte enheten i en aerosolmiljö.
- Vid användning i verksamheter med livsmedelshantering: Rengör och desinficera enheten omedelbart efter använd-

ning för att undvika kontamination.
- Använd inga brännbara rengöringsmedel.
- Rengör inte med ångtvätt eller högtryckstvätt.
- Lämna inte enheten utan uppsikt.
- Sitt eller stå inte på enheten.
- Ställ enheten endast på horisontella ytor.
- Fallrisk vid arbeten i trappor. Säkerställ stabil placering.
- Dra, vik eller kläm inte sugslangen över vassa kanter.
- Dra alltid sugslangen så att ingen kan snubbla över den.
- Lyft inte enheten i lokket.
- Använd inte enheten och tillbehören i följande fall:
  – Enheten har synliga skador, t.ex. sprickor i huset, skador från vassa kanter.
  – Vid misstanke om dolda brister, t.ex. efter ett fall
- Använd inte enheten utomhus vid oväder.
- Använd alltid hörselskydd under arbetet.
- Stäng omedelbart av dammsugaren om en defekt fastställs.
- Ta inte en defekt enhet i drift.
- Låt inte barn leka med förbruknings- eller förpackningsmaterial, t.ex. plastpåsar.
- Låt inte barn leka med smådelar.

2 Anvisningar om faror

2.1 Farligt damm

VARNING

⚠ Farliga ämnen.
Inandning av farligt damm kan leda till allvarliga lungsjukdomar:
- Sug inte upp damm som innehåller asbest.
- Använd lämplig personlig skyddsutrustning.
- Rengör dammsugaren före demonteringen.
- Säkerställ tillräcklig ventilation på arbetsplatsen.
- Rengör underhållsområdet efter arbetet.

FÖRSIKTIGHET

⚠ Om sådana farliga ämnen sugs upp kan det innebära en fara för miljön.
- Avfallshantera det uppsugna materialet enligt gällande bestämmelser.

2.2 Reservdelar och tillbehör

FÖRSIKTIGHET

⚠ Reservdelar och tillbehör.
Användning av icke originalreservdelar och icke originaltillbehör kan påverka enhetens säkerhet.

Använd endast reservdelar och tillbehör i original från FLEX. Reservdelar som har betydelse för användarens arbetssäkerhet eller enhetens funktion anges nedan:

Beskrivning	Beställningsnummer
Sats anslutningsslang – 1x anslutningsslang med 2x 90° muff 49 mm	533558

2.3 Explosionsfarliga eller brandfarliga miljöer

FÖRSIKTIGHET

Denna enhet är inte avsedd för användning i explosionsfarliga eller brandfarliga miljöer eller i sådana miljöer där sådana faror kan uppstå på grund av flyktiga eller brandfarliga gaser eller ångor.

3 Användning och drift

3.1 Före idrifttagning

Packa upp apparaten och kontrollera att leveransen är fullständig och utan transportskador.

VARNING!

Risk för elektrisk stöt på grund av att jordning saknas!
- Använd endast antistatiska enheter.

3.2 Fastsättning av enheten på dammsugaren

Enheten levereras med Metabox-monteringssystemet för fastsättning på ISP-dammsugare, med Smartfix, Unifix-adapterplattor och alla Metabox-kompatibla anslutningar.
Alternativt kan enheten ställas på golvet eller på valfri yta i närheten av arbetsområdet.

3.3 Direkt fastsättning på dammsugare

Enheten kan monteras direkt på dammsugare med Metabox-kompatibla anslutningar.
- Sätt behållaren på dammsugaren.
- Stäng låsklämmorna för att sätta fast behållaren.

3.4 Avfallspåse (tillval)

Vid behov kan enheten användas med en PE-avfallspåse.
- Öppna låsklämmorna på cyklonens sidor.
- Ta bort existerande PE-påse vid behov eller töm behållaren.
- Sätt in en ny avfallspåse i behållaren.
- Vik påsen över behållarens kanter. Säkerställ att hålen är på insidan av enheten.
- Vik påsen över behållarens kanter. Säkerställ att hålen är på insidan av enheten.
- Sätt cyklonen på behållaren.
- Stäng låsklämmorna. Säkerställ att avfallspåsen inte skadas av klämmorna.

3.5 Anslutning av slangen till dammsugaren och verktyget

- Anslut anslutningsslangen till anslutningen för anslutningsslangen på enheten och till suginloppet på dammsugaren.
- Anslut sugslangen till anslutningen för sugslangen på enheten och till suganslutningen på elverktyget.

3.6 Montera/demontera muff för anslutningsslangen

Anslutningsslangen kan användas med en muff.
- Tryck muffen mot anslutningsslangen och skruva samtidigt fast den moturs.
- Dra muffen från anslutningsslangen och skruva samtidigt av den moturs.

3.7 Idrifttagning

VARNING!

Hälsofara på grund av farligt damm!
- Beakta säkerhetsanvisningarna.

VARNING!

Det finns risk för brand! Explosionsrisk! Risk för elektrisk stöt!
- Beakta säkerhetsanvisningarna.

- Säkerställ att alla enhetens delar är torra.
- För uppsugning av rost, cement, gips eller liknande damm: Sätt in PE-avfallspåsen (tillval) i dammbehållaren.

3.8 Borttagning av det uppsugna materialet

- Stäng av dammsugaren.
- Vänta ett par minuter tills dammet har lagt sig.
- Använd lämplig andningsmask.
- Öppna låsklämmorna.
- Ta bort enhetens överdel från behållaren.
- Töm behållaren.
- Avfallshantera det uppsugna materialet enligt lagstadgade bestämmelser.

3.9 Avfallshantering av PE-avfallspåsen (tillval)

- Stäng av dammsugaren.
- Vänta ett par minuter tills dammet har lagt sig.
- Använd lämplig andningsmask.
- Ta bort cyklonen från behållaren.
- Ta försiktigt ut avfallspåsen ur behållaren.
- Förslut avfallspåsen noggrant med buntbandet som sitter fast på påsen.
- Avfallshantera det uppsugna materialet enligt lagstadgade bestämmelser.

4 Efter användning av enheten

4.1 Transport

Anslut anslutningsslangen till de båda anslutningarna på enheten. Transportera enheten på detta sätt.

4.2 Rengöring

VARNING!

Fara på grund av felaktig rengöring!
Enheter som inte underhålls korrekt utgör en fara för användaren.

- Vid användning i verksamheter med livsmedelshantering: Rengör och desinficera enheten omedelbart efter användning för att undvika kontamination.
- Använd inga brännbara rengöringsmedel.
- Rengör inte med ångtvätt eller högtryckstvätt.

ANMÄRKNING

Syror, aceton och lösningsmedel kan skada enheten.

- Rengör enhetens delar med vatten.
- Torka av ovansidan med en fuktig duk.
- Låt behållaren och tillbehören torka.

4.3 Förvaring

FÖRSIKTIGHET

Förvara enheten på en torr plats som är skyddad mot regn och frost. Denna enhet måste förvaras inomhus.

4.4 Återvinning av enheten

Gör den uttjänta enheten obrukbar.
Släng inte elektriska enheter i hushållssoporna.



Enheter som är märkta med en överstruken soptunnesymbol anger att uttjänt elektrisk och elektronisk utrustning inte får avfallshanteras tillsammans med osorterade hushållssopor. För att undvika negativ påverkan på mänsklig hälsa och miljön måste enheterna lämnas in separat till särskilda återvinningscentraler.
Användare av elektriska och elektroniska hushållsapparater måste använda de kommunala återvinningscentralerna. Observera att kommersiell elektrisk och elektronisk utrustning inte får avfallshanteras via kommunala återvinningscentraler. Vi informerar gärna om lämpliga möjligheter för avfallshantering.

5 Felavhjälpning och reparationer

VARNING!

Felaktigt reparerade dammsugare utgör en fara för användaren!

- Reparationer får endast utföras av behörig personal, t.ex. kundservice.
- Använd endast originalreservdelar.

ANMÄRKNING

Felaktig funktion beror inte alltid på defekter på enheten.

5.1 Borttagning av cyklonplattan

Om cyklonen täpps igen avtar sugeffekten. Ta bort igentäppningen på följande sätt:

- Lossa sugslangen från enheten.
- Ta bort cyklonen.
- Ta bort den röda cyklonplattan på insidan genom att lossa de tre skruvarna.
- Anslut sugslangen till dammsugaren.
- Rengör cyklonen genom dammsugning.
- Sätt fast cyklonplattan igen.
- Sätt tillbaka cyklonen på behållaren.
- Anslut slangarna.

6 Mer information

6.1 Ansvarsfriskrivning

Tillverkaren och tillverkarens representant ikläder sig inget ansvar för skador och förlorad vinst genom driftsavbrott som uppstår genom produkten eller genom att produkten ej kunde användas.
Tillverkaren och dennes representant ansvarar inte för skador som har orsakats genom felaktig användning eller i kombination med produkter från andra tillverkare.

6.2 Tekniska data

		VCE-PS 25 Cyclone
Avskiljningsgrad – Trädamm – Mineraldamm	%	 > 99 > 90
Maximalt avskiljningsbar partikelstorlek	mm	20
Vikt (inkl. anslutningsslang)	kg	4,1
Mått L x B x H	mm	430 x 330 x 380
Höjd H med monterad anslutningsslang	mm	450
Längd anslutningsslang	mm	900
Diameter anslutningsslang	mm	49
Behållarvolym	l	25
Omgivningsförhållanden:		
Temperaturområde	°C	0–40
Luftfuktighetsområde	%	5–95

Pikaopas

Laitteen osat:

1 Imuletkun liitäntä
2 Yhdysletkun liitäntä
3 Sykloni
4 Lukitsin (2 x)
5 Säiliö
6 Yhdysletku (imuri)

Kuvallinen pikaopas
Kuvallista pikaopasta tulee käyttää apuna laitteen käyttöönoton, käytön ja varastoinnin yhteydessä. Ohje on jaettu kahteen osioon, jotka on merkitty seuraavilla symboleilla:

A

Valmistelutyöt
LUE KÄYTTÖOHJE ENNEN KÄYTÖN ALOITTAMISTA!
1A - Laitteen ja varusteiden purkaminen pakkauksesta
2A - Suora kiinnitys
3A - Syklonin irrotus
4A - Pölypussin asettaminen paikalleen
5A - Liittäminen imuriin ja työkaluun
6A - Yhdysletkun muhvin kiinnitys/irrotus

B

Käyttö/ylläpito/hävittäminen
1B - PE-pölypussin hävittäminen
2B - Kuljetus
3B - Syklonilevyn irrotus

1 Turvallisuusohjeet



Tämä asiakirja sisältää pikaoppaan ja laitetta koskevia tärkeitä turvallisuustietoja. Sinun on luettava tämä käyttöohje huolellisesti läpi ennen laitteen ensikäyttöönottoa. Säilytä tämä ohje myöhempää käyttöä varten.
Lisätietoja
Laitteeseen liittyviä lisätietoja löydät verkkosivuiltamme: www.flex-tools.com.
Mikäli sinulla on jotain kysyttävää, ota yhteyttä oman maasi FLEX-huoltoon.
Katso tämän asiakirjan takasivu.

1.1 Huomautusten merkintä

VAARA

Vaara, joka voi aiheuttaa vakavia vahinkoja ja loukkaantumisia tai jopa kuoleman.

VAROITUS!

Vaara, joka voi aiheuttaa vakavia tai jopa kuolemaan johtavia loukkaantumisia.

HUOMIO

Vaara, joka voi aiheuttaa lieviä loukkaantumisia ja vähäisiä vahinkoja.

HUOMAUTUS

Ilmaisee huomautuksia tai ohjeita, jotka helpottavat työskentelyä ja varmistavat turvallisen käytön.

1.2 Käyttöä koskevat säännöt

Laitetta saa käyttää ainoastaan pölynimurin kanssa. Ota huomioon myös pölynimurin käyttöohje.

Laitetta
- saavat käyttää ainoastaan henkilöt, jotka on opastettu käyttämään laitetta oikein ja joille on nimenomaisesti annettu tehtäväksi käyttää laitetta
- saa käyttää ainoastaan valvotusti
- Tätä laitetta eivät saa käyttää henkilöt (mukaan lukien lapset), joiden fyysiset tai henkiset kyvyt ovat puutteelliset tai joilla ei ole riittävästi kokemusta ja tietoa laitteen käytöstä.
- Lapsia on valvottava, jotta he eivät leiki laitteella.
- Älä suuntaa suutinta, letkua tai putkea ihmisiä tai eläimiä kohti.

Tämän ohjeen ja onnettomuuksien ehkäisyä koskevien maakohtaisten määräysten lisäksi tulee noudattaa myös turvallisuutta ja vastuullista käyttöä koskevia määräyksiä.

Laitteen käyttöhenkilöstöä on ennen työskentelyn aloittamista informoitava seuraavista:
- Laiteen käsittely
- Imuroitavasta materiaalista aiheutuvista vaaroista
- Imuroidun materiaalin turvallinen hävittäminen

1.3 Käyttötarkoitus ja tarkoituksenmukainen käyttö

Tämä laite on tarkoitettu suurien pölymäärien imurointiin. Se erottelee imuvirrasta ison osan materiaalista ennen sen päätymistä pölynimuriin.
Letkuliitäntä on yhteensopiva ISP-, ISC- ja uCleansarjan tuotteiden kanssa sekä muiden valmistajien monien eri tuotteiden kanssa.
Laite soveltuu seuraavien materiaalien imurointiin:
- Pölyluokan L pöly
- Hiukkaskoon 20 mm karkea lika

Käytä ainoastaan antistaattisia laitteita/lisävarusteosia (maadoitus ja suojajohdin vaaditaan).

Tämä laite on tarkoitettu yksinomaan ammattimaiseen käyttöön esimerkiksi hotelleissa, kouluissa, sairaaloissa, tehtaissa, kaupoissa, toimistoissa ja työlaitevuokraamoissa.
Laite soveltuu myös teollisuuskäyttöön esimerkiksi tehtaissa, työmailla ja korjaamoissa.
Ainoastaan laitteen käyttäjä voi estää epäasianmukaisesta käytöstä aiheutuvat onnettomuudet.

LUE KAIKKI TURVALLISUUSOHJEET JA NOUDATA NIITÄ.

Kaikenlainen muu käyttö katsotaan epäasianmukaiseksi käytöksi. Valmistaja ei vastaa mistään vahingoista, jotka aiheutuvat kyseisenlaisesta käytöstä. Kyseisenlaisesta käytöstä aiheutuvista riskeistä vastaa yksinomaan käyttäjä. Tarkoituksenmukainen käyttö tarkoittaa laitteen asianmukaista käyttöä sekä säännöllistä huoltoa ja korjausta valmistajan ohjeiden mukaan.

1.4 Tarkoituksenvastainen käyttö

Laite ei sovellu seuraavien materiaalien imurointiin:
- Pölyluokkien M ja H pöly
- Syttyvät ja räjähtävät liuottimet mukaan lukien nesteet kuten bensiini, öljy, alkoholi ja ohenteet
- Liuottimilla kyllästetyt materiaalit
- Syövyttävät aineet (esimerkiksi hapot, emäkset)
- Kemiallisesti reagoivat aineet, jotka johtavat lämmön, happojen/emästen, kaasujen jne. syntymiseen (esimerkiksi reaktiiviset kaksikomponenttiaineet, alumiini ja vesi).
- Räjähtävät pölyt
- Materiaalit (lastut), jotka ovat kuumempia kuin 60 °C, asbestipitoinen pöly
- Yllä poissuljettujen materiaalien imurointi

Laitetta ei ole tarkoitettu:
- Pölynimurin käyttöön räjähdysvaarallisissa tiloissa
- Pölynimurin kantamiseen laitteesta
- Soveltumattomien henkilöiden käyttöön (alle 18-vuotiaat ja huumausaineiden vaikutuksen alaiset henkilöt)
- Tarkoitukseen sopimattomien kulutusmateriaalien käyttöön
- Vaarana pölynimurin ja laitteen syttyminen tai räjähdys ja niiden aiheuttamat vaarat käyttäjälle, kuten palovammat, sinkoavien osien aiheuttamat vammat, mahdollisten vaarallisten aineiden hengittäminen
- Asbestin imurointiin. Haitallisten aineiden hengittäminen aiheuttaa vaaran käyttäjälle ja muille lähellä oleville henkilöille.



Pölyluokka L (IEC 60335-2-69): Pölyluokan L pölynimurit soveltuvat kuivien, palamattomien ja sellaisten terveydelle vaarallisten pölyjen imurointiin, joiden suurin sallittu pitoisuus eli työperäisen altistumisen raja-arvo (OEL) on > 1 mg/m³.



Pölyluokka M (IEC 60335-2-69): Pölyluokan M pölynimurit soveltuvat kuivien, palamattomien pölyjen, palamattomien nesteiden, puupölyn ja sellaisten vaarallisten pölyjen imurointiin, joiden OEL-arvo on ≥ 0,1 mg/m³.

Pölyluokan H pölynimurit soveltuvat kuivien, palamattomien pölyjen, karsinogeenisten ja patogeenisten hiukkasten sekä palamattomien nesteiden, puupölyn ja vaarallisten pölyjen imurointiin käsittäen kaikki pitoisuustasot.

Imuria käytettäessä on huolehdittava riittävästä ilmanvaihtokertoimesta M, jos imurin ilmanpoisto tapahtuu samaan tilaan. Ota huomioon maakohtaiset ohjeet ja määräykset ennen laitteen käyttöönottoa.

1.5 Takuu

Takuuseen sovelletaan yleisiä käyttöehtojamme. Valmistaja ei vastaa vahingoista, jotka aiheutuvat laitteeseen tehdyistä muutoksista, joita valmistaja ei ole hyväksynyt, väärien harjojen käytöstä tai laitteen käytöstä muuhun kuin sille suunniteltuun käyttötarkoitukseen.

1.6 Tärkeitä turvallisuusohjeita

VAROITUS

⚠
- Älä käytä laitetta räjähdysvaarallisissa tiloissa.
- Pidä laite etäällä palavista kaasuista ja aineista.
- Älä käytä laitetta aerosolien lähellä.
- Elintarviketehtaissa käytettäessä: Puhdista ja desinfioi laite välittömästi käytön jälkeen kontaminaation välttämiseksi.

- Älä käytä syttyviä puhdistusaineita.
- Älä käytä puhdistamiseen höyrypesuria äläkä painepesuria.
- Älä jätä laitetta ilman valvontaa.
- Älä nouse seisomaan laitteen päälle tai istu sen päällä.
- Aseta laite aina vaakasuuntaiselle alustalle.
- Kaatumisvaara portaissa työskenneltäessä. Varmista, että seisot tukevalla alustalla.
- Älä koskaan vedä tai taita imuletkua tai jätä sitä puristuksiin terävien reunojen yli.
- Vedä imuletku aine siten, ettei kukaan voi kompastua siihen.
- Älä nosta laitetta kannesta.
- Älä käytä laitetta ja sen varusteita seuraavissa tilanteissa:
  - Laitteessa on näkyviä vaurioita, esimerkiksi murtumia tai halkeamia kotelossa, terävien reunojen aiheuttamia vaurioita.
  - Jos epäilet piilossa olevaa vikaa esimerkiksi kaatumisen jälkeen
- Älä käytä laitetta ukonilmalla ulkona.
- Käytä työskentelyn aikana kuulosuojaimia.
- Havaitessasi vian kytke pölynimuri välittömästi pois päältä.
- Älä käytä viallista laitetta.
- Älä anna lasten leikkiä kulutus- tai pakkausmateriaaleilla, esimerkiksi muovipusseilla.
- Älä anna lasten leikkiä pienosilla.

2 Vaarahuomautukset

2.1 Vaarallinen pöly

VAROITUS

⚠ Vaaralliset aineet.
Vaarallisten pölyjen hengittäminen voi aiheuttaa vakavia keuhkosairauksia:
- Älä imuroi asbestipitoisia pölyjä.
- Käytä tarkoitukseen soveltuvia henkilönsuojaimia.
- Puhdista pölynimuri ennen irrotusta.
- Varmista työpisteen riittävä tuuletus.
- Puhdista huoltoalue työskentelyn jälkeen.

HUOMIO

⚠ Kyseisten aineiden imurointi voi aiheuttaa ympäristövaaran.
- Hävitä imurointijäte asianmukaisella tavalla.

2.2 Varaosat ja tarvikkeet

HUOMIO

⚠ Varaosat ja tarvikkeet.
Muiden kuin aitojen varaosien ja tarvikkeiden käyttö voi heikentää laitteen turvallisuutta.

Käytä vain aitoja FLEX-varaosia ja -tarvikkeita. Varaosat, jotka ovat tärkeitä käyttäjän työturvallisuuden ja laitteen toiminnan varmistamiseksi, on kuvattu alla:

Kuvaus	Tilausnro
Yhdysletkusarja: 1x yhdysletku ja 2x 90° muhvi 49 mm	533558

2.3 Räjähdysvaaralliset tai tulenarat tilat

HUOMIO

Tätä laitetta ei ole tarkoitettu käytettäväksi räjähdysvaarallisissa tai tulenaroissa tiloissa eikä tiloissa, joissa haihtuvat nesteet tai syttyvät kaasut tai höyryt voivat aiheuttaa kyseisiä vaaroja.

3 Käyttö ja ylläpito

3.1 Ennen käyttöönottoa

Ota laite pois pakkauksesta ja tarkasta, ettei toimituksesta puutu mitään ja ettei kuljetusvaurioita ole syntynyt.

VAROITUS!

Puuttuvan maadoituksen aiheuttama sähköiskuvaara!
- Käytä ainoastaan antistaattisia laitteita.

3.2 Laitteen kiinnitys pölynimuriin

Laitteen mukana toimitetaan Metabox-kiinnitysjärjestelmä ISP-imureihin kiinnittämistä varten, Smartfix, Unifix-adapterilevyt ja kaikki Metabox-liitännät.
Vaihtoehtoisesti laite voidaan sijoittaa myös lattialle tai vapaavalintaiselle pinnalle työskentelyalueen läheisyyteen.

3.3 Suora kiinnitys pölynimuriin

Laite voidaan kiinnittää suoraan pölynimuriin, jossa on Metabox-yhteensopivat liitännät.
- Aseta säiliö pölynimurin päälle.
- Kiinnitä säiliö sulkemalla lukitsimet.

3.4 Pölypussi (lisävaruste)

Tarvittaessa laitteessa voidaan käyttää PE-pölypussia.
- Avaa syklonin sivuilla olevat lukitsimet.
- Poista vanha PE-pölypussi tai tyhjennä säiliö tarvittaessa.
- Aseta uusi pölypussi säiliöön.
- Taita pussin reunat säiliön reunojen ylitse. Varmista, että reiät ovat laitteen sisäpuolella.
- Taita pussin reunat säiliön reunojen ylitse. Varmista, että reiät ovat laitteen sisäpuolella.
- Aseta sykloni säiliön päälle.
- Sulje lukitsimet. Varmista, että lukitsimet eivät vaurioita pölypussia.

3.5 Letkun liittäminen pölynimuriin ja työkaluun

- Liitä yhdysletku laitteen yhdysletkuliitäntään ja pölynimurin imuaukkoon.
- Liitä imuletku laitteen imuletkuliitäntään ja sähkötyökalun imuliitäntään.

3.6 Yhdysletkun muhvin kiinnitys/irrotus

Yhdysletkua voidaan käyttää muhvin kanssa.
- Paina muhvi kiinni yhdysletkuun ja kiristä samalla kiinni kiertämällä sitä vastapäivään.
- Irrota muhvi yhdysletkusta vetämällä ja kiertämälle sitä samalla vastapäivään.

3.7 Käyttöönotto

VAROITUS!

Vaarallisten pölyjen aiheuttama terveysvaara!
- Noudata turvallisuusohjeita.

VAROITUS!

On olemassa tulipalovaara! Räjähdysvaara! Sähköiskun vaara!
- Noudata turvallisuusohjeita.

- Varmista, että laitteen kaikki osat ovat kuivia.
- Noen, sementin, kipsin tai muun vastaavan pölyn imurointi: Aseta lisävarusteinen PE-pölypussi pölysäiliöön.

3.8 Imuroidun materiaalin poistaminen

- Kytke pölynimuri pois päältä.
- Odota pari minuuttia, että pöly ehtii laskeutua.
- Käytä tarkoitukseen soveltuvaa hengityssuojainta.
- Avaa lukitsimet.
- Irrota laitteen yläosa säiliöstä.
- Tyhjennä säiliö.
- Hävitä imuroitu materiaali lakisääteisten määräysten mukaisesti.

3.9 PE-pölypussin (lisävaruste) hävittäminen

- Kytke pölynimuri pois päältä.
- Odota pari minuuttia, että pöly ehtii laskeutua.
- Käytä tarkoitukseen soveltuvaa hengityssuojainta.
- Irrota sykloni säiliöstä.
- Poista pölypussi varovasti säiliöstä.
- Sulje pölypussi huolellisesti pussiin kiinnitetyllä nippusiteellä.
- Hävitä imuroitu materiaali lakisääteisten määräysten mukaisesti.

4 Laitteen käytön jälkeen

4.1 Kuljetus

Liitä yhdysletku laitteen molempiin liitäntöihin. Kuljeta laite tällä tavalla.

4.2 Puhdistus

VAROITUS!

Epäasianmukaisen puhdistuksen aiheuttama vaara!
Laitteet, joita ei huolleta asianmukaisesti, aiheuttavat vaaran käyttäjälle.
- Elintarviketehtaissa käytettäessä: Puhdista ja desinfioi laite välittömästi käytön jälkeen kontaminaation välttämiseksi.

- Älä käytä syttyviä puhdistusaineita.
- Älä käytä puhdistamiseen höyrypesuria äläkä painepesuria.

HUOMAUTUS

Hapot, asetoni ja liuottimet voivat vaurioittaa laitetta.

- Puhdista laitteen osat vedellä.
- Pyyhi yläosa kostealla liinalla.
- Anna säiliön ja tarvikkeiden kuivua.

4.3 Varastointi

HUOMIO

Säilytä laitetta kuivassa paikassa suojassa sateelta ja hallalta. Tämä laite on varastoitava sisätilassa.

4.4 Laitteen kierrätys

Käytöstä poistettu laite on tehtävä käyttökelvottomaksi. Älä hävitä sähkölaitteita tavallisen talousjätteen mukana.



Laitteisiin merkitty yliviivattu jäteastiasymboli tarkoittaa, että sähkö- ja elektroniikkalaiteromua ei saa hävittää yhdessä tavallisen talousjätteen mukana. Ihmisten terveydelle ja ympäristölle aiheutuvien negatiivisten vaikutusten välttämiseksi laitteet on hävitettävä toimittamalla ne erikseen niille varattuihin keräyspisteisiin.
Kodin sähkö- ja elektroniikkalaitteiden käyttäjien tulee käyttää paikallisia keräyspisteitä. Ota huomioon, että tavalliset sähkö- ja elektroniikkalaitteet voi toimittaa hävitettäviksi myös kyseisiä laitteita myyviin myymälöihin. Annamme mielellämme lisätietoa asianmukaisista hävitysvaihtoehdoista.

5 Vianpoisto ja korjaukset

VAROITUS!

Epäasianmukaisesti korjatut pölynimurit aiheuttavat vaaran käyttäjälle!

- Korjaustöitä saavat tehdä ainoastaan pätevät ammattihenkilöt esimerkiksi huoltopalvelun työntekijät.
- Käytä vain aitoja varaosia.

HUOMAUTUS

Toimintahäiriöt eivät aina johdu laitteessa olevista vioista.

5.1 Syklonilevyn irrotus

Jos sykloni on tukkeutunut, imuteho laskee. Poista tukos seuraavasti:

- Irrota imuletku laitteesta.
- Irrota sykloni.
- Irrota sisäpuolella oleva punainen syklonilevy irrottamalla kolme ruuvia.
- Liitä imuletku pölynimuriin.
- Puhdista sykloni imuroimalla.
- Kiinnitä syklonilevy takaisin paikalleen.
- Aseta sykloni paikalleen säiliön päälle.
- Liitä letkut.

6 Lisätietoja

6.1 Vastuuvapausilmoitus

Valmistaja ja valmistajan edustaja eivät vastaa vahingoista tai menetyksistä, joiden syynä on liiketoiminnan keskeytyminen johtuen tuotteesta tai siitä, ettei tuotetta mahdollisesti voida käyttää.
Valmistaja ja tämän edustaja eivät vastaa vahingoista, joiden syynä on epäasiallinen käyttö tai käyttö yhdessä muiden valmistajien tuotteiden kanssa.

6.2 Tekniset tiedot

		VCE-PS 25 Cyclone
Erotusaste - Puupöly - Mineraalipöly	%	 > 99 > 90
Suurin erotettavissa oleva hiukkaskoko	mm	20
Paino (sis. yhdysletku)	kg	4,1
Mitat PxLxK	mm	430x330x380
Korkeus H yhdysletku kiinnitettynä	mm	450
Yhdysletkun pituus	mm	900
Yhdysletkun halkaisija	mm	49
Säiliön tilavuus	l	25
Ympäristöolosuhteet:		
Lämpötila-alue	°C	0 - 40
Ilmankosteusalue	%	5 - 95

Σύντομες οδηγίες

Μέρη της συσκευής:

1 Σύνδεση εύκαμπτου σωλήνα αναρρόφησης
2 Σύνδεση εύκαμπτου σωλήνα σύνδεσης
3 Κυκλώνας
4 Κλιπ ασφάλισης (2 x)
5 Δοχείο
6 Εύκαμπτος σωλήνας σύνδεσης (σκούπα)

Εικονογραφημένες σύντομες οδηγίες
Ο στόχος των εικονογραφημένων σύντομων οδηγιών είναι να σας υποστηρίξουν κατά τη θέση σε λειτουργία, τη χρήση και την αποθήκευση της συσκευής. Οι οδηγίες αποτελούνται από 2 παραγράφους, οι οποίες επισημαίνονται με τα παρακάτω σύμβολα:

A

Προετοιμασία
ΠΑΡΑΚΑΛΩ ΔΙΑΒΑΣΤΕ ΠΡΙΝ ΑΠΟ ΤΗ ΧΡΗΣΗ ΤΟ ΕΓΧΕΙΡΙΔΙΟ ΟΔΗΓΙΩΝ ΧΡΗΣΗΣ!
1A - Αποσυσκευασία συσκευής και αξεσουάρ
2A - Απευθείας στερέωση
3A - Αφαίρεση του κυκλώνα
4A - Τοποθέτηση της σακούλας απορριμμάτων
5A - Σύνδεση με ηλεκτρική σκούπα και εργαλείο
6A - Τοποθέτηση / αφαίρεση μούφας για τον εύκαμπτο σωλήνα σύνδεσης

B

Χειρισμός / λειτουργία / απόρριψη
1B - Απόρριψη της σακούλας PE
2B - Μεταφορά
3B - Αφαίρεση της πλάκας κυκλώνα

1 Υποδείξεις ασφαλείας



Αυτό το έγγραφο περιλαμβάνει τις σύντομες οδηγίες και σημαντικές πληροφορίες ασφαλείας για τη συσκευή. Πρέπει να διαβάσετε προσεκτικά αυτές τις οδηγίες χρήσης, πριν θέσετε για πρώτη φορά σε λειτουργία τη συσκευή. Φυλάξτε αυτές τις οδηγίες για περαιτέρω χρήση.
Περισσότερες πληροφορίες
Περισσότερες πληροφορίες για τη συσκευή θα βρείτε στην ιστοσελίδα μας www.flex-tools.com.
Σε περίπτωση ερωτήσεων, παρακαλώ απευθυνθείτε στο σέρβις της FLEX στη χώρα σας.
Βλέπε πίσω πλευρά αυτού του εγγράφου.

1.1 Σήμανση υποδείξεων

ΚΙΝΔΥΝΟΣ

Κίνδυνος, ο οποίος μπορεί να οδηγήσει σε σοβαρές ζημιές και σοβαρούς τραυματισμούς, ακόμη και θανατηφόρους.

ΠΡΟΕΙΔΟΠΟΙΗΣΗ!

Κίνδυνος, ο οποίος μπορεί να οδηγήσει σε σοβαρούς τραυματισμούς, ακόμη και θανατηφόρους.

ΠΡΟΣΟΧΗ

Κίνδυνος, ο οποίος μπορεί να οδηγήσει σε ελαφρούς τραυματισμούς και ελαφρές ζημιές.

ΥΠΟΔΕΙΞΗ

Επισημαίνει υποδείξεις ή οδηγίες, οι οποίες διευκολύνουν την εργασία και διασφαλίζουν την ασφαλή λειτουργία.

1.2 Κανόνες χρήσης

Η συσκευή μπορεί να χρησιμοποιηθεί μόνο σε συνδυασμό με ηλεκτρική σκούπα. Προσέξτε επίσης το εγχειρίδιο οδηγιών χρήσης της ηλεκτρικής σκούπας.

Η συσκευή επιτρέπεται:
- Να χρησιμοποιείται μόνο από άτομα, στα οποία έχουν δοθεί οδηγίες για τη σωστή χρήση της και στα οποία έχει ανατεθεί ρητά ο χειρισμός της.
- Να λειτουργεί μόνο υπό επίβλεψη.
- Αυτή η συσκευή δεν επιτρέπεται να χρησιμοποιείται από άτομα (συμπεριλ. των παιδιών) με σωματικούς ή πνευματικούς περιορισμούς ή χωρίς επαρκείς εμπειρίες και γνώσεις.
- Τα παιδιά θα πρέπει να επιβλέπονται, για να διασφαλιστεί ότι δεν χρησιμοποιούν τη συσκευή για παιχνίδι.
- Μη στρέφετε το ακροφύσιο, τον εύκαμπτο σωλήνα ή τον άκαμπτο σωλήνα επάνω σε ανθρώπους ή ζώα.

Εκτός από αυτές τις οδηγίες και τους κανονισμούς για την πρόληψη ατυχημάτων που ισχύουν στη χώρα σας, πρέπει επίσης να τηρούνται οι κανονισμοί για την ασφάλεια και την υπεύθυνη χρήση.

Το προσωπικό χειρισμού της συσκευής πρέπει να ενημερώνεται πριν από την εργασία σχετικά με:
- Τον χειρισμό της συσκευής
- Τους κινδύνους που προκύπτουν από το αναρροφούμενο υλικό
- Την ασφαλή απόρριψη του αναρροφούμενου υλικού

1.3 Ενδεδειγμένη και σύμφωνη με τις προδιαγραφές χρήση

Αυτή η συσκευή προορίζεται για την αναρρόφηση μεγάλων ποσοτήτων σκόνης. Διαχωρίζει ένα μεγάλο μέρος του υλικού από το ρεύμα αναρρόφησης, πριν αυτό φτάσει στην ηλεκτρική σκούπα.
Η σύνδεση εύκαμπτου σωλήνα είναι κατάλληλη για τις σειρές ISP, ISC και uClean καθώς και για πολλές συσκευές άλλων κατασκευαστών.
Η συσκευή είναι κατάλληλη για την αναρρόφηση των εξής:
- Σκόνη της κατηγορίας σκόνης L
- Χονδροί ρύποι με μέγεθος κόκκων έως 20 mm

Χρησιμοποιήστε μόνο συσκευές / αξεσουάρ με αντιστατική προστασία (γείωση, πρέπει να υπάρχει αγωγός προστασίας).

Αυτή η συσκευή είναι κατάλληλη αποκλειστικά για εμπορική χρήση, όπως για παράδειγμα σε ξενοδοχεία, σχολεία, νοσοκομεία, εργοστάσια, καταστήματα, γραφεία ή επιχειρήσεις ενοικίασης. Αυτή η συσκευή είναι επίσης κατάλληλη για βιομηχανική χρήση, όπως σε εργοστάσια, εργοτάξια και συνεργεία. Τα ατυχήματα από λάθος χρήση μπορούν να αποτρέπονται μόνο από τους χρήστες της συσκευής.

ΔΙΑΒΑΣΤΕ ΚΑΙ ΤΗΡΗΣΤΕ ΟΛΕΣ ΤΙΣ ΥΠΟΔΕΙΞΕΙΣ ΑΣΦΑΛΕΙΑΣ.

Οποιαδήποτε άλλη χρήση θεωρείται μη ενδεδειγμένη χρήση. Ο κατασκευαστής δεν αναλαμβάνει καμία ευθύνη για τυχόν ζημιές που οφείλονται σε τέτοια χρήση. Η ευθύνη για τον κίνδυνο που οφείλεται σε τέτοια χρήση βαραίνει αποκλειστικά τον χρήστη. Η ενδεδειγμένη χρήση περιλαμβάνει τη σωστή λειτουργία καθώς και την τακτική συντήρηση και την επισκευή σύμφωνα με τις οδηγίες του κατασκευαστή.

1.4 Μη ενδεδειγμένη χρήση

Η συσκευή δεν είναι κατάλληλη για την αναρρόφηση των παρακάτω υλικών:
- Σκόνες των κατηγοριών σκόνης M και H
- Εύφλεκτοι ή εκρηκτικοί διαλύτες, συμπεριλ. υγρών όπως βενζίνη, λάδι, αλκοόλη και αραιωτικά
- Υλικά εμποτισμένα με διαλύτες
- Διαβρωτικά υλικά (π.χ. οξέα, αλκαλικά διαλύματα)
- Χημικά δραστικές ουσίες, οι οποίες οδηγούν σε δημιουργία θερμότητας, οξέων / βάσεων, αερίων κ.λπ. (π.χ. δραστικές ουσίες δύο συστατικών, αλουμίνιο και νερό).
- Εκρηκτικές σκόνες
- Υλικά (ρινίσματα), τα οποία είναι θερμότερα από 60 °C σκόνης που περιέχει αμίαντο
- Αναρρόφηση των παραπάνω αποκλεισμένων υλικών

Η συσκευή δεν προορίζεται για:
- Χρήση της ηλεκτρικής σκούπας σε εκρήξιμα περιβάλλοντα
- Στήριξη της ηλεκτρικής σκούπας στη συσκευή
- Χρήση από ακατάλληλα άτομα (κάτω των 18 ετών, άτομα υπό την επήρεια ναρκωτικών ουσιών)
- Χρήση ακατάλληλων αναλώσιμων υλικών
- Φωτιά ή έκρηξη της ηλεκτρικής σκούπας και της συσκευής με τους αντίστοιχα επακόλουθους κινδύνους για τον χειριστή λόγω εγκαυμάτων ή εκτοξευόμενων μερών, εισπνοή ενδεχομένως τοξικών ουσιών
- Αναρρόφηση αμιάντου. Κίνδυνος για τον χειριστή ή άλλα άτομα στο περιβάλλον λόγω της εισπνοής βλαβερών ουσιών.



Κατηγορία σκόνης L (IEC 60335-2-69): Οι ηλεκτρικές σκούπες της κατηγορίας σκόνης L είναι κατάλληλες για την αναρρόφηση ξηρών, μη εύφλεκτων, βλαβερών για την υγεία ειδών σκόνης με μέγιστη επιτρεπόμενη συγκέντρωση (όριο επαγγελματικής έκθεσης) > 1 mg/m³.



Κατηγορία σκόνης M (IEC 60335-2-69): Οι ηλεκτρικές σκούπες της κατηγορίας M είναι κατάλληλες για την αναρρόφηση ξηρών, μη εύφλεκτων ειδών σκόνης, μη εύφλεκτων υγρών, σκόνης ξύλου και επικίνδυνων ειδών σκόνης με τιμή ορίου επαγγελματικής έκθεσης ≥ 0,1 mg/m³.

Οι ηλεκτρικές σκούπες της κατηγορίας H είναι κατάλληλες για την αναρρόφηση ξηρών, μη εύφλεκτων ειδών σκόνης, καρκινογόνων και νοσογόνων σωματιδίων καθώς και μη εύφλεκτων υγρών, σκόνης ξύλων και επικίνδυνων ειδών σκόνης όλων των βαθμίδων συγκέντρωσης.

Κατά τη χρήση συσκευών αναρρόφησης σκόνης, πρέπει να τηρείται ο επαρκής ρυθμός ανταλλαγής αέρα M, όταν ο αέρας εξαγωγής της σκούπας διοχετεύεται στον εσωτερικό χώρο. Παρακαλώ προσέξτε πριν από τη θέση σε λειτουργία τους κανονισμούς που ισχύουν στη χώρα σας.

1.5 Εγγύηση

Για την εγγύηση ισχύουν οι γενικοί όροι συναλλαγών της εταιρείας μας.
Ο κατασκευαστής δεν φέρει καμία ευθύνη για ζημιές που τυχόν προκληθούν λόγω μη εγκεκριμένων τροποποιήσεων στη συσκευή, χρήσης λανθασμένων βουρτσών ή χρήσης της συσκευής εκτός του προβλεπόμενου σκοπού χρήσης της.

1.6 Σημαντικές υποδείξεις ασφαλείας

ΠΡΟΕΙΔΟΠΟΙΗΣΗ

⚠
- Μη χρησιμοποιείτε τη συσκευή σε εκρήξιμα περιβάλλοντα.
- Διατηρήστε τη συσκευή μακριά από εύφλεκτα αέρια και υλικά.
- Μη χρησιμοποιείτε τη συσκευή σε περιβάλλον με αερόλυμα.
- Σε περίπτωση χρήσης σε επιχειρήσεις επεξεργασίας τροφίμων: Καθαρίστε και απολυμάνετε τη συσκευή αμέσως μετά από τη χρήση της, για να αποφευχθεί τυχόν επιμόλυνση.
- Μη χρησιμοποιείτε εύφλεκτα καθαριστικά μέσα.
- Μην καθαρίζετε με συσκευές καθαρισμού με ατμό ή συσκευές καθαρισμού υψηλής πίεσης.
- Μην αφήνετε τη συσκευή χωρίς επίβλεψη.
- Μη στέκεστε ή κάθεστε ποτέ επάνω στη συσκευή.
- Τοποθετήστε τη συσκευή μόνο επάνω σε οριζόντιες επιφάνειες.
- Κίνδυνος πτώσης κατά την πραγματοποίηση εργασιών σε σκάλες. Φροντίστε για ασφαλή στήριξη.
- Μην τραβάτε, τσακίζετε ή συνθλίβετε τον εύκαμπτο σωλήνα αναρρόφησης επάνω από αιχμηρές ακμές.
- Τακτοποιήστε τον εύκαμπτο σωλήνα αναρρόφησης πάντοτε κατά τέτοιον τρόπο, ώστε να μην μπορεί κανείς να σκοντάψει σε αυτόν.
- Μην ανασηκώνετε τη συσκευή από το καπάκι της.
- Μη χρησιμοποιείτε τη συσκευή και τα αξεσουάρ της στις παρακάτω περιπτώσεις:
  - Η συσκευή παρουσιάζει εμφανή ζημιά, π.χ. ρωγμές στο περίβλημα, ζημιά λόγω αιχμηρών ακμών.
  - Σε περίπτωση υποψίας για μη εμφανή ελαττώματα, π.χ. μετά από πτώση
- Μη χρησιμοποιείτε τη συσκευή σε ανοιχτό χώρο κατά τη διάρκεια καταιγίδων.
- Φορέστε ωτοασπίδες κατά την εργασία.
- Απενεργοποιήστε αμέσως την ηλεκτρική σκούπα, εάν διαπιστώσετε ελάττωμα.

- Μη θέτετε σε λειτουργία τη συσκευή, εάν έχει υποστεί ζημιά.
- Μην αφήνετε τα παιδιά να παίζουν με αναλώσιμα υλικά ή υλικά συσκευασίας, όπως π.χ. πλαστικές σακούλες.
- Μην αφήνετε τα παιδιά να παίζουν με μικροεξαρτήματα.

2 Υποδείξεις κινδύνου

2.1 Επικίνδυνη σκόνη

ΠΡΟΕΙΔΟΠΟΙΗΣΗ

⚠ Επικίνδυνα υλικά.
Η εισπνοή επικίνδυνων ειδών σκόνης μπορεί να οδηγήσει σε σοβαρές ασθένειες των πνευμόνων:
- Μην αναρροφάτε σκόνες που περιέχουν αμίαντο.
- Φορέστε κατάλληλα μέσα ατομικής προστασίας.
- Καθαρίστε την ηλεκτρική σκούπα πριν από την αποσυναρμολόγηση.
- Φροντίστε για επαρκή αερισμό του χώρου εργασίας.
- Καθαρίστε την περιοχή συντήρησης μετά την εργασία.

ΠΡΟΣΟΧΗ

⚠ Εάν αναρροφηθούν τέτοια υλικά, ενδέχεται να προκληθεί κίνδυνος για το περιβάλλον.
- Απορρίψτε τα υλικά αναρρόφησης σύμφωνα με τις προδιαγραφές.

2.2 Ανταλλακτικά και αξεσουάρ

ΠΡΟΣΟΧΗ

⚠ Ανταλλακτικά και αξεσουάρ.
Η χρήση μη γνήσιων ανταλλακτικών εξαρτημάτων και αξεσουάρ ενδέχεται να επηρεάσει την ασφάλεια της συσκευής.

Χρησιμοποιήστε μόνο γνήσια ανταλλακτικά εξαρτήματα και αξεσουάρ της FLEX. Τα σημαντικά ανταλλακτικά εξαρτήματα για την εργασιακή ασφάλεια του χειριστή ή τη λειτουργία της συσκευής, παρατίθενται στη συνέχεια:

Περιγραφή	Αρ. παραγγελίας
Σετ εύκαμπτου σωλήνα σύνδεσης - 1x εύκαμπτος σωλήνας σύνδεσης με μούφα 2x 90° 49 mm	533558

2.3 Εκρήξιμα ή εύφλεκτα περιβάλλοντα

ΠΡΟΣΟΧΗ

⚠ Αυτή η συσκευή δεν είναι κατάλληλη για χρήση σε εκρήξιμα ή εύφλεκτα περιβάλλοντα καθώς και σε περιβάλλοντα, στα οποία μπορεί να προκληθούν τέτοιου είδους κίνδυνοι λόγω πτητικών υγρών ή εύφλεκτων αερίων ή ατμών.

3 Χειρισμός και λειτουργία

3.1 Πριν από τη θέση σε λειτουργία

Αποσυσκευάστε τη συσκευή και ελέγξτε την για πληρότητα της παράδοσης και τυχόν ζημιές μεταφοράς.

ΠΡΟΕΙΔΟΠΟΙΗΣΗ!

⚠ Κίνδυνος ηλεκτροπληξίας λόγω απουσίας γείωσης!
- Χρησιμοποιήστε μόνο συσκευές με αντιστατική προστασία.

3.2 Στερέωση της συσκευής στην ηλεκτρική σκούπα

Η συσκευή παραδίδεται με το σύστημα τοποθέτησης Metabox για τη στερέωση σε σκούπες ISP, με πλάκες προσαρμογέα Smartfix και Unifix καθώς και όλες τις συνδέσεις Metabox.
Εναλλακτικά, η συσκευή μπορεί επίσης να τοποθετηθεί στο δάπεδο ή επάνω σε οποιαδήποτε επιφάνεια κοντά στην περιοχή εργασίας.

3.3 Απευθείας στερέωση σε ηλεκτρικές σκούπες

Η συσκευή μπορεί να τοποθετηθεί απευθείας σε ηλεκτρικές σκούπες με συνδέσεις συμβατές με το σύστημα Metabox.
- Τοποθετήστε το δοχείο επάνω στην ηλεκτρική σκούπα.
- Κλείστε τα κλιπ ασφάλισης, για να στερεώσετε το δοχείο.

3.4 Σακούλα απορριμμάτων (προαιρετικά)

Εάν απαιτείται, η συσκευή μπορεί να χρησιμοποιηθεί με σακούλα απορριμμάτων PE.

- Ανοίξτε τα κλιπ ασφάλισης στις πλαϊνές πλευρές του κυκλώνα.
- Εάν απαιτείται, αφαιρέστε την υπάρχουσα σακούλα PE ή αδειάστε το δοχείο.
- Τοποθετήστε μια καινούργια σακούλα απορριμμάτων στο δοχείο.
- Διπλώστε τη σακούλα επάνω από το άκρο του δοχείου. Βεβαιωθείτε ότι οι οπές βρίσκονται στο εσωτερικό της συσκευής.
- Διπλώστε τη σακούλα επάνω από το άκρο του δοχείου. Βεβαιωθείτε ότι οι οπές βρίσκονται στο εσωτερικό της συσκευής.
- Τοποθετήστε τον κυκλώνα επάνω στο δοχείο.
- Κλείστε τα κλιπ ασφάλισης. Βεβαιωθείτε ότι δεν προκαλείται ζημιά στη σακούλα απορριμμάτων από τα κλιπ.

3.5 Σύνδεση του εύκαμπτου σωλήνα με την ηλεκτρική σκούπα και το εργαλείο

- Συνδέστε τον εύκαμπτο σωλήνα σύνδεσης με την υποδοχή σύνδεσης εύκαμπτου σωλήνα σύνδεσης της συσκευής και την είσοδο αναρρόφησης της ηλεκτρικής σκούπας.
- Συνδέστε τον εύκαμπτο σωλήνα αναρρόφησης με την υποδοχή σύνδεσης εύκαμπτου σωλήνα αναρρόφησης της συσκευής και τη σύνδεση αναρρόφησης του ηλεκτρικού εργαλείου.

3.6 Τοποθέτηση / αφαίρεση μούφας για τον εύκαμπτο σωλήνα σύνδεσης

Ο εύκαμπτος σωλήνας σύνδεσης μπορεί να χρησιμοποιηθεί με μια μούφα.

- Πιέστε τη μούφα επάνω στον εύκαμπτο σωλήνα σύνδεσης και σφίξτε την, περιστρέφοντάς την ταυτόχρονα αριστερόστροφα.
- Τραβήξτε τη μούφα από τον εύκαμπτο σωλήνα σύνδεσης και αποσυνδέστε την, περιστρέφοντάς την ταυτόχρονα αριστερόστροφα.

3.7 Θέση σε λειτουργία

ΠΡΟΕΙΔΟΠΟΙΗΣΗ!

⚠ Κίνδυνος για την υγεία, λόγω επικίνδυνων ειδών σκόνης!
- Προσέξτε τις υποδείξεις ασφαλείας.

ΠΡΟΕΙΔΟΠΟΙΗΣΗ!

⚠ Υπάρχει κίνδυνος πυρκαγιάς! Κίνδυνος έκρηξης! Κίνδυνος ηλεκτροπληξίας!
- Προσέξτε τις υποδείξεις ασφαλείας.

- Βεβαιωθείτε ότι όλα τα μέρη της συσκευής είναι στεγνά.
- Για την αναρρόφηση αιθάλης, τσιμέντου, γύψου ή παρόμοιας σκόνης: Τοποθετήστε προαιρετικά τη σακούλα απορριμμάτων PE μέσα στο δοχείο σκόνης.

3.8 Αφαίρεση του υλικού που έχει αναρροφηθεί

- Απενεργοποιήστε την ηλεκτρική σκούπα.
- Περιμένετε μερικά λεπτά, μέχρι να κάτσει η σκόνη.
- Φορέστε κατάλληλη μάσκα προστασίας της αναπνοής.
- Ανοίξτε τα κλιπ ασφάλισης.
- Αφαιρέστε το επάνω τμήμα της συσκευής από το δοχείο.
- Αδειάστε το δοχείο.
- Απορρίψτε το υλικό που έχει αναρροφηθεί σύμφωνα με τις νομικές διατάξεις.

3.9 Απόρριψη της σακούλας απορριμμάτων PE (προαιρετικά)

- Απενεργοποιήστε την ηλεκτρική σκούπα.
- Περιμένετε μερικά λεπτά, μέχρι να κάτσει η σκόνη.
- Φορέστε κατάλληλη μάσκα προστασίας της αναπνοής.
- Αφαιρέστε τον κυκλώνα από το δοχείο.
- Αφαιρέστε τη σακούλα απορριμμάτων προσεκτικά από το δοχείο.
- Κλείστε τη σακούλα απορριμμάτων προσεκτικά με τον σφιγκτήρα καλωδίων που είναι στερεωμένος στη σακούλα.
- Απορρίψτε το υλικό που έχει αναρροφηθεί σύμφωνα με τις νομικές διατάξεις.

4 Μετά τη χρήση της συσκευής

4.1 Μεταφορά

Συνδέστε τον εύκαμπτο σωλήνα σύνδεσης με τις δύο συνδέσεις της συσκευής. Μεταφέρετε έτσι τη συσκευή.

4.2 Καθαρισμός

ΠΡΟΕΙΔΟΠΟΙΗΣΗ!

⚠ Κίνδυνος λόγω μη ενδεδειγμένου καθαρισμού! Οι συσκευές που δεν συντηρούνται σύμφωνα με τις προδιαγραφές, αποτελούν κίνδυνο για τον χρήστη.
- Σε περίπτωση χρήσης σε επιχειρήσεις επεξεργασίας τροφίμων: Καθαρίστε και απολυμάνετε τη συσκευή αμέσως μετά από τη χρήση της, για να αποφευχθεί τυχόν επιμόλυνση.
- Μη χρησιμοποιείτε εύφλεκτα καθαριστικά μέσα.
- Μην καθαρίζετε με συσκευές καθαρισμού με ατμό ή συσκευές καθαρισμού υψηλής πίεσης.

ΥΠΟΔΕΙΞΗ

Τα οξέα, η ακετόνη και οι διαλύτες μπορούν να προκαλέσουν ζημιά στη συσκευή.

- Καθαρίστε τα επιμέρους τμήματα της συσκευής με νερό.
- Σκουπίστε την επάνω πλευρά με ένα υγρό πανί.
- Αφήστε το δοχείο και τα αξεσουάρ να στεγνώσουν.

4.3 Αποθήκευση

ΠΡΟΣΟΧΗ

Αποθηκεύστε τη συσκευή σε ένα στεγνό, προστατευμένο από τη βροχή και τον παγετό μέρος. Αυτή η συσκευή πρέπει να αποθηκεύεται σε εσωτερικούς χώρους κτιρίων.

4.4 Ανακύκλωση της συσκευής

Αχρηστεύστε τη συσκευή μετά από το τέλος της διάρκειας ζωής της.
Μην απορρίπτετε τις ηλεκτρικές συσκευές στα οικιακά απορρίμματα.

Η σήμανση των συσκευών με το διαγραμμένο σύμβολο κάδου απορριμμάτων καταδεικνύει ότι οι παλαιές ηλεκτρικές και ηλεκτρονικές συσκευές δεν επιτρέπεται να απορρίπτονται μαζί με τα μη διαχωρισμένα οικιακά απορρίμματα. Για να αποφευχθούν οι αρνητικές επιπτώσεις στην ανθρώπινη υγεία και στο περιβάλλον, οι συσκευές πρέπει να συγκεντρώνονται ξεχωριστά στα προβλεπόμενα σημεία συγκέντρωσης.
Οι χρήστες ηλεκτρικών και ηλεκτρονικών οικιακών συσκευών πρέπει να χρησιμοποιούν τις δημοτικές εγκαταστάσεις συγκέντρωσης. Παρακαλώ να λάβετε υπόψη ότι οι κοινές ηλεκτρικές και ηλεκτρονικές συσκευές του εμπορίου δεν επιτρέπεται να απορρίπτονται μέσω των δημοτικών εγκαταστάσεων συγκέντρωσης. Μπορούμε να σας ενημερώσουμε ευχαρίστως σχετικά με τις κατάλληλες δυνατότητες απόρριψης.

5 Αντιμετώπιση βλαβών και επισκευές

ΠΡΟΕΙΔΟΠΟΙΗΣΗ!

Οι ηλεκτρικές σκούπες που έχουν επισκευαστεί με μη ενδεδειγμένο τρόπο αποτελούν κίνδυνο για τον χρήστη!

- Οι επισκευές πρέπει να πραγματοποιούνται μόνο από εξειδικευμένο προσωπικό, όπως π.χ. το προσωπικό του τμήματος εξυπηρέτησης πελατών.
- Χρησιμοποιήστε μόνο γνήσια ανταλλακτικά εξαρτήματα.

ΥΠΟΔΕΙΞΗ

Οι δυσλειτουργίες δεν οφείλονται πάντοτε σε ελαττώματα της συσκευής.

5.1 Αφαίρεση της πλάκας κυκλώνα

Εάν ο κυκλώνας είναι βουλωμένος, μειώνεται η ισχύς αναρρόφησης. Αποκαταστήστε την έμφραξη ως εξής:

- Αποσυνδέστε τον εύκαμπτο σωλήνα αναρρόφησης από τη συσκευή.
- Αφαιρέστε τον κυκλώνα.
- Αφαιρέστε την κόκκινη πλάκα κυκλώνα στην εσωτερική πλευρά ξεβιδώνοντας τις τρεις βίδες.
- Συνδέστε τον εύκαμπτο σωλήνα αναρρόφησης στην ηλεκτρική σκούπα.
- Καθαρίστε τον κυκλώνα μέσω αναρρόφησης.
- Στερεώστε και πάλι την πλάκα κυκλώνα.
- Επανατοποθετήστε τον κυκλώνα επάνω στο δοχείο.
- Συνδέστε τους εύκαμπτους σωλήνες.

6 Περισσότερες πληροφορίες

6.1 Αποκλεισμός ευθύνης

Ο κατασκευαστής και ο αντιπρόσωπός του δεν αναλαμβάνουν καμία ευθύνη για τυχόν ζημιές και διαφυγόντα κέρδη λόγω διακοπής της λειτουργίας της επιχείρησης, που προκλήθηκαν από το προϊόν ή από τη μη εφικτή χρήση του προϊόντος.
Ο κατασκευαστής και ο αντιπρόσωπός του δεν φέρουν καμία ευθύνη για ζημιές που προκλήθηκαν από μη ενδεδειγμένη χρήση ή σε συνδυασμό με προϊόντα άλλων κατασκευαστών.

6.2 Τεχνικά χαρακτηριστικά

		VCE-PS 25 Cyclone
Βαθμός διαχωρισμού - Σκόνη ξύλου - Ανόργανη σκόνη	%	 > 99 > 90
Μέγιστο διαχωριζόμενο μέγεθος σωματιδίων	mm	20
Βάρος (συμπεριλ. του εύκαμπτου σωλήνα σύνδεσης)	kg	4,1
Διαστάσεις ΜxΠxΥ	mm	430x330x380
Ύψος H με τοποθετημένο εύκαμπτο σωλήνα σύνδεσης	mm	450
Μήκος εύκαμπτου σωλήνα σύνδεσης	mm	900
Διάμετρος εύκαμπτου σωλήνα σύνδεσης	mm	49
Όγκος δοχείου	l	25
Συνθήκες περιβάλλοντος:		
Περιοχή θερμοκρασίας	°C	0 - 40
Περιοχή ατμοσφαιρικής υγρασίας	%	5 - 95

Kısa kullanım kılavuzu

Cihazın parçaları:

1 Emme hortumu bağlantısı
2 Bağlantı hortumu bağlantısı
3 Siklon
4 Kapatma klipsi (2 x)
5 Hazne
6 Bağlantı hortumu (vakumlayıcı)

Resimli kısa kullanım kılavuzu
Resimli kısa kullanım kılavuzu; cihazı devreye alma, kullanma ve depolama konusunda size destek olmayı amaçlamaktadır. Bu kılavuz; aşağıdaki sembollerle tanımlanan 2 bölüme ayrılmıştır:

A

Hazırlık
KULLANMADAN ÖNCE LÜTFEN KULLANIM KILAVUZUNU OKUYUN!
1A - Cihazı ve aksesuarları paketinden çıkarma
2A - Doğrudan sabitleme
3A - Siklonun çıkarılması
4A - Atık torbasını yerleştirme
5A - Toz emici ve uçlarla bağlantı
6A - Bağlantı hortumu manşonunun takılması/ çıkarılması

B

Kullanım/Çalıştırma/İmha etme
1B - PE torbasının imha edilmesi
2B - Taşıma
3B - Siklon plakasının çıkarılması

1 Güvenlik uyarıları



Bu belge, kısa kullanım kılavuzunu ve cihazla ilgili önemli güvenlik bilgilerini içerir. Cihazı ilk kez kullanmadan önce bu kullanım kılavuzunu dikkatlice okumalısınız. Bu kılavuzu ileride kullanmak üzere saklayın.
Daha fazla bilgi
Cihazla ilgili daha fazla bilgiyi www.flex-tools.com web sitemizde bulabilirsiniz.
Herhangi bir sorunuz varsa, lütfen ülkenizdeki FLEX hizmetiyle iletişime geçin.
Bu belgenin arkasına bakın.

1.1 Uyarıların tanımlanması

TEHLİKE

Ciddi hasara ve yaralanmaya, hatta ölüme yol açabilecek bir tehlike.

UYARI!

Ciddi yaralanmalara, hatta ölüme yol açabilecek bir tehlike.

DİKKAT

Hafif yaralanmalara ve hasarlara yol açabilecek bir tehlike.

BİLGİ

İşi kolaylaştıran ve güvenli çalışmayı sağlayan notları veya talimatları tanımlar.

1.2 Kullanım kuralları

Bu cihaz yalnızca toz emiciyle birlikte çalıştırılabilir. Lütfen toz emicinin kullanım talimatlarına da dikkat edin.

Bu cihaz
- yalnızca doğru kullanım konusunda eğitim almış ve çalıştırma konusunda görevlendirilmiş kişiler tarafından kullanılabilir
- yalnızca gözetim altında çalıştırılabilir
- Bu cihaz, fiziksel veya zihinsel engelleri olan veya yeterli deneyim ve bilgiye sahip olmayan kişiler (çocuklar dahil) tarafından kullanılmamalıdır.
- Aletle oynamamalarını sağlamak için çocukların gözetim altında tutulması gerekir.
- Başlığı, hortumu veya boruyu insanlara veya hayvanlara doğrultmayın.

Bu kılavuza ve ülkenizdeki kaza önleme düzenlemelerine ek olarak, güvenlik ve sorumlu kullanıma ilişkin düzenlemelere de dikkat edilmelidir.

Cihazı kullanan personel çalışmaya başlamadan önce aşağıdaki konularda bilgilendirilmelidir:
- Cihazın kullanımı
- Vakumlanacak malzemeden kaynaklanan tehlikeler
- Vakumlanan malzemenin güvenli bir şekilde imha edilmesi

1.3 Kullanım amacı ve usulüne uygun kullanım

Bu cihaz büyük miktarlarda tozun vakumlanması için tasarlanmıştır. Malzemenin büyük bir kısmını, toz emiciye ulaşmadan önce emme akışından ayırır. Hortum bağlantısı; ISP, ISC ve uClean serilerinin yanı sıra diğer üreticilerin birçok cihazı için de uygundur. Bu cihaz şunların vakumlanması için uygundur:

- Toz sınıfı L olan tozlar
- Tane büyüklüğü 20 mm'ye kadar olan kaba kirler

Yalnızca antistatik cihazlar/aksesuarlar kullanın (topraklama, koruyucu iletken sağlanmalıdır).

Bu cihaz sadece ticari kullanımlar için uygundur; örneğin oteller, okullar, hastaneler, fabrikalar, mağazalar, ofisler veya kiralık işletmeler.
Bu cihaz aynı zamanda fabrikalar, şantiyeler ve atölyeler gibi endüstriyel kullanımlara da uygundur.
Yanlış kullanımdan kaynaklanan kazalar ancak aletin kullanıcıları tarafından önlenebilir.

TÜM GÜVENLİK UYARILARINI OKUYUN VE DİKKAT EDİN.

Bunun dışındaki her türlü kullanım, uygunsuz kullanım olarak kabul edilir. Üretici bu tür bir kullanımdan kaynaklanan hasarlardan dolayı sorumluluk kabul etmez. Bu tür bir kullanıma ilişkin risk yalnızca kullanıcıya aittir. Amacına uygun kullanım, üreticinin talimatlarına uygun olarak doğru çalışmayı ve düzenli bakım ve onarımı içerir.

1.4 Usulüne uygun olmayan kullanım

Bu cihaz aşağıdaki malzemelerin vakumlanması için uygun değildir:

- M ve H toz sınıflarına ait tozlar
- Benzin, yağ, alkol, inceltici gibi sıvılar dahil yanıcı veya patlayıcı solventler
- Solventlerle emprenye edilmiş maddeler
- Aşındırıcı maddeler (örneğin asitler, alkaliler)
- Isı, asit/baz, gaz vb. oluşumuna yol açan kimyasal açıdan reaktif maddeler (örn. iki bileşenli reaktif maddeler, alüminyum ve su).
- Patlayıcı tozlar
- 60°C'den sıcak malzemeler (talaşlar) veya asbest içeren toz
- Yukarıda hariç tutulan malzemelerin vakumlanması

Cihaz aşağıdakiler için tasarlanmamıştır:

- Toz emicinin potansiyel olarak patlayıcı ortamlarda kullanılması
- Toz emicinin cihaz üzerinde taşınması
- Uygun olmayan kişiler tarafından kullanılması (18 yaş altı, uyuşturucu etkisi altındaki kişiler)
- Uygun olmayan sarf malzemelerinin kullanılması
- Toz emicinin ve cihazın yanması veya patlaması, bunun sonucunda yanıklar veya fırlayan parçalar nedeniyle kullanıcı için tehlikeler, olası toksik maddelerin solunması
- Asbest vakumlanması. Zararlı maddelerin solunması nedeniyle operatör veya bölgedeki diğer kişiler için tehlike.



Toz sınıfı L (IEC 60335-2-69): Toz sınıfı L olan toz emiciler, izin verilen maksimum konsantrasyonu (AGW) > 1 mg/m³ olan kuru, yanıcı olmayan, tehlikeli tozların vakumlanması için uygundur.



Toz sınıfı M (IEC 60335-2-69): Toz sınıfı M olan toz emiciler; kuru, yanıcı olmayan tozlar, yanıcı olmayan sıvılar, ahşap tozu ve AGW değeri ≥ 0,1 mg/m³ olan tehlikeli tozların vakumlanması için uygundur.

H sınıfı toz emiciler kuru, yanıcı olmayan tozları, kanserojen ve patojen partikülleri ve yanıcı olmayan sıvıları, ahşap tozunu ve tüm konsantrasyon seviyelerindeki tehlikeli tozları süpürmek için uygundur.

Toz emiciler kullanılırken, vakumlayıcıdan çıkan atık hava odaya üflendiğinde yeterli hava değişim oranının (M) sağlanmasına dikkat edilmelidir.
İşletime almadan önce lütfen ülkenizde geçerli olan yönetmelikleri dikkate alın.

1.5 Garanti

Garanti için genel hüküm ve koşullarımız geçerlidir. Üretici; cihazda yetkisiz değişiklikler yapılmasından, yanlış fırça kullanılmasından veya cihazın kullanım amacı dışında kullanılmasından kaynaklanan hasarlardan sorumlu değildir.

1.6 Önemli güvenlik uyarıları

UYARI

⚠
- Cihazı potansiyel olarak patlayıcı ortamlarda çalıştırmayın.
- Cihazı yanıcı gazlardan ve maddelerden uzak tutun.
- Cihazı aerosol ortamında çalıştırmayın.
- Gıda işleme şirketlerinde kullanım için: Kirlenmeyi önlemek için cihazı kullandıktan hemen sonra temizleyin ve dezenfekte edin.
- Yanıcı temizlik maddeleri kullanmayın.
- Buhar jetleri veya yüksek basınçlı temizleyicilerle temizlemeyin.

- Cihazı gözetimsiz bırakmayın.
- Asla cihazın üzerine basmayın veya oturmayın.
- Cihazı yalnızca yatay yüzeylere konumlandırın.
- Merdivenlerde çalışırken düşme tehlikesi. Yere sağlam basınız.
- Emme hortumunu keskin kenarlar üzerinden çekmeyin, bükmeyin veya sıkmayın.
- Emme hortumunu daima hiç kimsenin takılıp düşmeyeceği şekilde yerleştirin.
- Cihazı kapağından tutarak kaldırmayın.
- Cihazı ve aksesuarlarını aşağıdaki durumlarda kullanmayın:
  - Cihaz gözle görülür şekilde hasar görmüşse, örn. gövdede çatlaklar, keskin kenarlar nedeniyle hasar.
  - Gizli kusurlardan şüpheleniliyorsa, örn. düşme sonrasında
- Fırtınalı havalarda cihazı açık alanda kullanmayın.
- Çalışırken koruyucu kulaklık takın.
- Bir kusur fark ettiğinizde, toz emiciyi derhal kapatın.
- Arızalı bir cihazı kullanmayın.
- Çocukların sarf malzemeleri veya ambalaj malzemeleriyle oynamasına izin vermeyin, örn. plastik poşetler.
- Çocukların küçük parçalarla oynamasına izin vermeyin.

2 Tehlike uyarıları

2.1 Tehlikeli toz

UYARI

⚠ Tehlikeli maddeler.
Tehlikeli tozların solunması ciddi akciğer hastalıklarına yol açabilir:
- Asbest içeren tozları vakumlamayın.
- Uygun kişisel koruyucu ekipman kullanın.
- Demonte etmeden önce toz emiciyi temizleyin.
- Çalışma yerinin yeterince havalandırılmasını sağlayın.
- Çalışma sonrasında bakım alanını temizleyin.

DİKKAT

⚠ Bu tür maddelerin vakumlanması çevresel tehlike oluşturabilir.
- Vakumlanan maddeyi yönetmeliklere uygun şekilde imha edin.

2.2 Yedek parçalar ve aksesuarlar

DİKKAT

⚠ Yedek parçalar ve aksesuarlar.
Orijinal olmayan yedek parça ve aksesuarların kullanılması, cihazın güvenliğini tehlikeye atabilir.

Yalnızca FLEX'in orijinal yedek parçalarını ve aksesuarlarını kullanın. Kullanıcının güvenliği veya cihazın işlevi için önemli olan yedek parçalar aşağıda listelenmiştir:

Tanım	Sipariş no.
Bağlantı hortumu seti - 1x bağlantı hortumu ve 2x 90° manşon 49 mm	533558

2.3 Patlayıcı veya yanıcı ortamlar

DİKKAT

Bu cihaz, potansiyel olarak patlayıcı veya yanıcı atmosferlerde veya uçucu sıvıların veya yanıcı gazların veya buharların bu tür tehlikelere neden olabileceği ortamlarda kullanım için uygun değildir.

3 Kullanım ve çalıştırma

3.1 Cihazı kullanmaya başlamadan önce

Cihazı ambalajdan çıkarın, teslimat kapsamının eksiksiz olduğunu ve nakliye hasarları olmadığını kontrol edin.

UYARI!

Topraklama eksikliği nedeniyle elektrik çarpması tehlikesi!
- Yalnızca antistatik cihazları kullanın.

3.2 Cihazın toz emiciye takılması

Cihaz; ISP vakumlayıcılarına, Smartfix, Unifix adaptör plakalarına ve tüm Metabox arabirimlerine bağlantı için Metabox montaj sistemi ile birlikte teslim edilir.
Cihaz, alternatif olarak zemine veya çalışma alanının yakınındaki herhangi bir yüzeye de kurulabilir.

3.3 Toz emicilere doğrudan bağlantı

Cihaz, Metabox uyumlu bağlantılarla doğrudan toz emicilere bağlanabilir.
- Hazneyi toz emicinin üzerine yerleştirin.
- Hazneyi sabitlemek için kapatma klipslerini kapatın.

3.4 Atık torbası (opsiyonel)

Gerektiğinde cihaz PE atık torbasıyla birlikte kullanılabilir.
- Siklonun yanlarındaki kapatma klipslerini açın.
- Gerekirse mevcut PE torbasını çıkarın veya hazneyi boşaltın.
- Yeni atık torbasını hazneye yerleştirin.
- Torbayı kabın kenarına doğru katlayın. Deliklerin cihazın içinde olduğundan emin olun.
- Torbayı kabın kenarına doğru katlayın. Deliklerin cihazın içinde olduğundan emin olun.
- Siklonu haznenin üzerine yerleştirin.
- Kapatma klipslerini kapatın. Atık torbasının klipsler nedeniyle zarar görmediğinden emin olun.

3.5 Hortumun toz emiciye ve uca bağlanması

- Bağlantı hortumunu, cihazın bağlantı hortumu bağlantısına ve toz emicinin emme girişine bağlayın.
- Emme hortumunu, cihazdaki emme hortumu bağlantısına ve elektrikli el aletindeki emme bağlantısına bağlayın.

3.6 Bağlantı hortumu manşonunun takılması/ çıkarılması

Bağlantı hortumu bir manşonla birlikte kullanılabilir.
- Manşonu bağlantı hortumunun üzerine bastırın ve aynı zamanda saat yönünün tersine doğru sıkın.
- Manşonu bağlantı hortumundan çekin ve aynı zamanda saat yönünün tersine çevirin.

3.7 Devreye alma

UYARI!

Tehlikeli tozlar nedeniyle sağlık tehlikesi!
- Güvenlik uyarılarına dikkat edin.

UYARI!

Yangın tehlikesi mevcuttur! Patlama tehlikesi! Elektrik çarpması tehlikesi!
- Güvenlik uyarılarına dikkat edin.

- Cihazın tüm parçalarının kuru olduğundan emin olun.
- Kurum, çimento, sıva veya benzeri tozları vakumlamak için: İsteğe bağlı olarak PE boşaltma torbasını ilgili toz haznesine yerleştirin.

3.8 Vakumlanan malzemenin çıkarılması

- Toz emiciyi kapatın.
- Tozun çökmesi için birkaç dakika bekleyin.
- Uygun bir solunum maskesi takın.
- Kapatma klipslerini açın.
- Cihazın üst kısmını hazneden çıkarın.
- Hazneyi boşaltın.
- Vakumlanan malzemeyi yasal düzenlemelere uygun olarak imha edin.

3.9 PE atık torbasının (opsiyonel) imha edilmesi

- Toz emiciyi kapatın.
- Tozun çökmesi için birkaç dakika bekleyin.
- Uygun bir solunum maskesi takın.
- Siklonu hazneden çıkarın.
- Atık torbasını dikkatlice hazneden çıkarın.
- Atık torbasını, torbaya bağlı kablo bağıyla dikkatlice kapatın.
- Vakumlanan malzemeyi yasal düzenlemelere uygun olarak imha edin.

4 Cihazı kullandıktan sonra

4.1 Taşıma

Bağlantı hortumunu cihazdaki iki bağlantı noktasına bağlayın. Cihazı bu şekilde taşıyın.

4.2 Temizlik

UYARI!

Usulüne uygun olmayan temizlik nedeniyle tehlike!
Bakımı düzgün yapılmayan cihazlar kullanıcı için tehlike oluşturur.

- Gıda işleme şirketlerinde kullanım için: Kirlenmeyi önlemek için cihazı kullandıktan hemen sonra temizleyin ve dezenfekte edin.
- Yanıcı temizlik maddeleri kullanmayın.
- Buhar jetleri veya yüksek basınçlı temizleyicilerle temizlemeyin.

BİLGİ

Asitler, aseton ve solventler cihaza zarar verebilir.

- Cihazın parçalarını su ile temizleyin.
- Üst kısmını nemli bir bezle silin.
- Hazne ve aksesuarların kurumasını bekleyin.

4.3 Depolama

DİKKAT

Cihazı yağmurdan ve dondan korunan kuru bir yerde saklayın. Bu cihaz kapalı alanda depolanmalıdır.

4.4 Cihazın geri dönüşümü

Eski cihazı kullanılamaz hale getirin.
Elektrikli cihazları ev atıklarıyla birlikte atmayın.



Üzerinde çarpı işaretli çöp kutusu sembolü bulunan cihazlar, atık elektrikli ve elektronik ekipmanların ayrıştırılmamış evsel atıklarla birlikte atılmaması gerektiğini belirtir. İnsan sağlığı ve çevre üzerindeki olumsuz etkilerden kaçınmak için, cihazlar belirlenen toplama noktalarında ayrı olarak toplanmalıdır.
Elektrikli ve elektronik ev aletleri kullanıcıları, belediyenin toplama tesislerini kullanmalıdır. Piyasada satılan elektrikli ve elektronik aletlerin, belediyelerin toplama noktalarına atılamayacağını lütfen unutmayın. Uygun imha seçenekleri hakkında sizi bilgilendirmekten memnuniyet duyarız.

5 Sorun giderme ve onarımlar

UYARI!

Usulüne uygun şekilde onarılmayan toz emiciler kullanıcı için tehlike oluşturur!

- Onarımlar yalnızca yetkili personel (örn. müşteri hizmetleri) tarafından yapılmalıdır.
- Yalnızca orijinal yedek parçaları kullanın.

BİLGİ

Arızalar her zaman cihazdaki kusurlardan kaynaklanmaz.

5.1 Siklon plakasının çıkarılması

Siklon tıkanırsa, emiş gücü azalır. Tıkanıklığı şu şekilde giderin:

- Emme hortumunu cihazdan çekin.
- Siklonu çıkarın.
- Üç vidayı gevşeterek iç taraftaki kırmızı siklon plakasını çıkarın.
- Emme hortumunu toz emiciye bağlayın.
- Siklonu vakumlayarak temizleyin.
- Siklon plakasını yeniden takın.
- Siklonu tekrar haznenin üzerine yerleştirin.
- Hortumları bağlayın.

6 Daha fazla bilgi

6.1 Feragatname

Üretici ve temsilcisi, üründen veya ürünün kullanılamamasından kaynaklanan ticari faaliyetlerin kesintiye uğramasından kaynaklanan zararlardan ve kar kaybından sorumlu değildir.
Üretici ve temsilcisi, yanlış kullanımdan veya diğer üreticilerin ürünleriyle birlikte kullanımdan kaynaklanan hasarlardan sorumlu değildir.

6.2 Teknik özellikler

		VCE-PS 25 Cyclone
Ayırma derecesi - Ahşap tozu - Mineral tozu	%	 > 99 > 90
Maksimum ayrılabilir parçacık boyutu	mm	20
Ağırlık (bağlantı hortumu dahil)	kg	4,1
Boyutlar UxGxY	mm	430x330x380
Bağlantı hortumu takılıyken yükseklik (H)	mm	450
Bağlantı hortumunun uzunluğu	mm	900
Bağlantı hortumunun çapı	mm	49
Hazne hacmi	l	25
Ortam koşulları:		
Sıcaklık aralığı	°C	0 - 40
Nem aralığı	%	5 - 95

Skrócona instrukcja

Części urządzenia:

1 Przyłącze węża ssącego
2 Przyłącze węża połączeniowego
3 Cyklon
4 Klips zamykający (2 x)
5 Zbiornik
6 Wąż połączeniowy (ssawa)

Ilustrowana skrócona instrukcja
Ilustrowana skrócona instrukcja ma pomagać podczas uruchamiania, używania i przechowywania urządzenia. Instrukcja jest podzielona na 2 punkty, oznaczone poniższymi symbolami:

A

Przygotowanie
PRZED UŻYCIEM PRZECZYTAĆ INSTRUKCJĘ OBSŁUGI!
1A - Rozpakowanie urządzenia i wyposażenia dodatkowego
2A - Mocowanie bezpośrednie
3A - Zdjęcie cyklonu
4A - Włożenie worka na odpady
5A - Połączenie z odkurzaczem i narzędziem
6A - Mocowanie/zdejmowanie złączki węża połączeniowego

B

Obsługa/eksploatacja/utylizacja
1B – Utylizacja worka PE
2B – Transport
3B – Usuwanie płyty cyklonu

1 Wskazówki bezpieczeństwa



Ten dokument zawiera skróconą instrukcję oraz ważne informacje bezpieczeństwa dotyczące urządzenia. Przed pierwszym uruchomieniem urządzenia należy uważnie przeczytać instrukcję obsługi. Zachować tę instrukcję do późniejszego zastosowania.
Więcej informacji
Więcej informacji na temat urządzenia znajduje się na naszej stronie internetowej www.flex-tools.com. W razie pytań należy zwrócić się do serwisu FLEX w swoim kraju.
Patrz na odwrocie dokumentu.

1.1 Oznaczenie wskazówek

NIEBEZPIECZEŃSTWO



Niebezpieczeństwo, które może spowodować poważne szkody i obrażenia ciała, nawet śmiertelne.

OSTRZEŻENIE!



Niebezpieczeństwo, które może spowodować poważne obrażenia ciała, nawet śmiertelne.

PRZESTROGA



Niebezpieczeństwo, które może spowodować lżejsze obrażenia ciała i szkody.

WSKAZÓWKA



Oznacza wskazówki lub instrukcje ułatwiające pracę oraz bezpieczną eksploatację.

1.2 Zasady użytkowania

Urządzenie może być użytkowane tylko w połączeniu z odkurzaczem. Przestrzegać również instrukcji obsługi odkurzacza.

Urządzenie może
- być użytkowane tylko przez osoby poinstruowane w zakresie prawidłowego stosowania, którym jednoznacznie zlecono obsługę
- być użytkowane tylko pod nadzorem
- To urządzenie nie może być użytkowane przez osoby (w tym dzieci) z ograniczonymi zdolnościami fizycznymi lub mentalnymi lub bez dostatecznego doświadczenia i wiedzy.
- Dzieci muszą być nadzorowane, aby zapewnić, że nie bawią się urządzeniem.
- Nie kierować dyszy, węża ani rury na ludzi lub zwierzęta.

Oprócz niniejszej instrukcji i przepisów o zapobieganiu wypadkom w swoim kraju należy przestrzegać również przepisów bezpieczeństwa i odpowiedzialnego korzystania.

Przed rozpoczęciem pracy należy poinformować personel obsługi urządzenia o:
- użytkowaniu urządzenia
- niebezpieczeństwach powodowanych przez zasysany materiał
- bezpiecznym usuwaniu zassanego materiału

1.3 Cel i użytkowanie zgodne z przeznaczeniem

Urządzenie jest przeznaczone do zasysania większych ilości pyłu. Oddziela dużą część materiału od strumienia zasysania, zanim ten dotrze do odkurzacza.
Przyłącze węża jest przystosowane do serii ISP, ISC i uClean i wielu urządzeń innych producentów.
Urządzenie jest przeznaczone do odsysania
- pyłu klasy pyłowej L
- grubego brudu o wielkości ziarna 20 mm

Stosować tylko antystatyczne urządzenia / części wyposażenie dodatkowego (musi być uziemienie, przewód ochronny).

To urządzenie jest przeznaczone wyłącznie do użytkowania komercyjnego, na przykład w hotelach, szkołach, szpitalach, fabrykach, sklepach, biurach lub wypożyczalniach.
To urządzenie jest przeznaczone również do zastosowań przemysłowych, np. w fabrykach, na placach budowy i w warsztatach.
Wypadkom z powodu użytkowania niezgodnego z przeznaczeniem mogą zapobiec tylko użytkownicy urządzenia.

PRZECZYTAĆ WSZYSTKIE WSKAZÓWKI BEZPIECZEŃSTWA I ICH PRZESTRZEGAĆ.

Wszelkie inne zastosowanie jest uznawane za niewłaściwe. Producent nie ponosi odpowiedzialności za szkody wynikające z takiego użytkowania. Ryzyko takiego użytkowania ponosi wyłącznie użytkownik. Zastosowanie zgodne z przeznaczeniem obejmuje prawidłową eksploatację oraz regularną konserwację i naprawę zgodnie z instrukcją producenta.

1.4 Użytkowanie niezgodne z przeznaczeniem

Urządzenie nie jest przystosowane do zasysania poniższych materiałów:
- pyły klasy pyłowej M i H
- palne lub wybuchowe rozpuszczalniki, łącznie z cieczami takimi jak benzyna, olej, alkohol, rozcieńczalnik
- substancje zaimpregnowane rozpuszczalnikiem
- substancje agresywne (np. kwasy, ługi)
- substancje reagujące chemicznie, powodujące powstawanie ciepła, kwasów/zasad, gazów itd. (np. reakcyjne substancje dwuskładnikowe, aluminium i woda).
- pyły wybuchowe
- materiały (wióry) o temperaturze wyższej niż 60°C, pyły zawierające azbest
- zasysanie wykluczonych powyżej materiałów

Urządzenie nie jest przeznaczone do:
- stosowania odkurzacza w otoczeniach zagrożonych wybuchem
- noszenia odkurzacza na urządzeniu
- stosowania przez nieodpowiednie osoby (poniżej 18. roku życia, osoby pod wpływem narkotyków)
- stosowania nieodpowiednich materiałów eksploatacyjnych
- Pożar lub wybuch odkurzacza i urządzenia skutkujący niebezpieczeństwami dla operatora z powodu oparzeń lub odrzucanych części, wdychania możliwie trujących substancji
- zasysania azbestu. Niebezpieczeństwo dla operatora lub innych osób w otoczeniu z powodu wdychania szkodliwych substancji.



Klasa pyłowa L (IEC 60335-2-69): Odkurzacze klasy pyłowej L są przeznaczone do zasysania suchych, niepalnych i szkodliwych dla zdrowia pyłów o maksymalnym dozwolonym stężeniu (AGW) > 1 mg/m³.



Klasa pyłowa M (IEC 60335-2-69): Odkurzacze klasy M są przeznaczone do zasysania suchych, niepalnych pyłów, niepalnych cieczy, pyłu drzewnego i niebezpiecznych pyłów o wartości AGW ≥ 0,1 mg/m³.

Odkurzacze klasy H są przeznaczone do zasysania suchych, niepalnych pyłów, cząstek rakotwórczych i wywołujących choroby oraz do niepalnych cieczy, pyłów drzewnych i niebezpiecznych pyłów o każdym stopniu stężenia.

W przypadku stosowania odpylaczy należy zwrócić uwagę na dostateczną prędkość wymiany powietrza M, jeśli powietrze wylotowe ssawy jest nadmuchiwane do pomieszczenia. Przed uruchomieniem należy uwzględnić przepisy obowiązujące w danym kraju.

1.5 Gwarancja

W odniesieniu do gwarancji obowiązują ogólne warunki handlowe.
Producent nie odpowiada za szkody powstałe w wyniku niezatwierdzonych modyfikacji urządzenia, stosowania niewłaściwych szczotek lub stosowania urządzenia niezgodnie z przewidzianym przeznaczeniem.

1.6 Ważne wskazówki bezpieczeństwa

OSTRZEŻENIE

- Nie użytkować urządzenia w otoczeniach zagrożonych wybuchem.
- Nie zbliżać urządzenia do gazów palnych.
- Nie użytkować urządzenia w pobliżu aerozolu.
- W przypadku stosowania w zakładach przetwórstwa żywności: Czyścić i dezynfekować urządzenie od razu po użyciu, aby uniknąć zanieczyszczenia.
- Nie stosować palnych środków czyszczących.
- Nie czyścić strumienicami parowymi ani myjkami wysokociśnieniowymi.
- Nie pozostawiać pracującego urządzenia bez nadzoru.
- Nie siadać ani nie stawać na urządzeniu.
- Ustawiać urządzenie tylko na powierzchniach poziomych.
- Niebezpieczeństwo upadku podczas prac na schodach. Zapewnić stabilne ustawienie.
- Nie ciągnąć, nie zaginać ani nie zgniatać węża ssącego na ostrych krawędziach.
- Układać wąż ssący tak, aby nikt się o niego nie potknął.
- Nie podnosić urządzenia za pokrywę.
- Nie używać urządzenia ani jego wyposażenia dodatkowego w poniższych przypadkach:
  - Urządzenie jest wyraźnie uszkodzone, np. pęknięcia w obudowie, uszkodzenie z powodu ostrych krawędzi.
  - Przypuszczenie wad ukrytych, np. po upadku
- Nie stosować urządzenia na zewnątrz w czasie burz.
- Podczas pracy nosić nauszniki.
- Odkurzacz wyłączać niezwłocznie po stwierdzeniu usterki.
- Nie uruchamiać uszkodzonego urządzenia.
- Nie pozwalać, aby dzieci bawiły się materiałami eksploatacyjnymi lub opakowaniowymi, np. torbami plastikowymi.
- Nie dopuszczać, aby dzieci bawiły się drobnymi elementami.

2 Wskazówki dotyczące niebezpieczeństw

2.1 Niebezpieczny pył

OSTRZEŻENIE

Substancje niebezpieczne. Wdychanie niebezpiecznych pyłów może powodować poważne choroby płuc:

- Nie zasysać pyłów zawierających azbest.

- Nosić środki ochrony osobistej.
- Przed demontażem wyczyścić odkurzacz.
- Zapewnić dostateczną wentylację stanowiska pracy.
- Po pracy wyczyścić obszar konserwacji.

PRZESTROGA

Jeśli takie substancje zostaną zassane, może to oznaczać zagrożenie dla środowiska.
- Utylizować zassany materiał zgodnie z przepisami.

2.2 Części zamienne i wyposażenie dodatkowe

PRZESTROGA

Części zamienne i wyposażenie dodatkowe. Stosowanie nieoryginalnych części zamiennych i wyposażenia dodatkowego może niekorzystnie wpłynąć na bezpieczeństwo urządzenia.

Stosować tylko oryginalne części zamienne i wyposażenie dodatkowe FLEX. Części zamienne istotne dla bezpieczeństwa pracy operatora lub działania urządzenia podano poniżej:

Opis	Nr części
Zestaw węży połączeniowych – 1 wąż połączeniowy ze złączką 2 x 90° 49 mm	533558

2.3 Otoczenia zagrożone wybuchem lub palne

PRZESTROGA

To urządzenie nie jest przeznaczone do zastosowania w otoczeniach zagrożonych wybuchem lub palnych ani w takich, gdzie lotne ciecze lub opary mogą powodować takie niebezpieczeństwa.

3 Obsługa i eksploatacja

3.1 Przed uruchomieniem

Rozpakować urządzenie i sprawdzić pod kątem kompletności dostawy i ewentualnych uszkodzeń transportowych.

OSTRZEŻENIE!

Niebezpieczeństwo porażenia prądem z powodu braku uziemienia!
- Stosować tylko urządzenia antystatyczne.

3.2 Mocowanie urządzenia na odkurzaczu

Urządzenie jest dostarczane z systemem montażowym Metabox do mocowania na ssawach ISP, ze Smartfix, płytami adaptera Unifix i wszystkimi złączami Metabox.
Alternatywnie urządzenie można ustawić również na podłodze lub dowolnej powierzchni w pobliżu obszaru roboczego.

3.3 Bezpośrednie mocowanie na odkurzaczu

Urządzenie można mocować bezpośrednio na odkurzaczu za pomocą przyłączy zgodnych z Metabox.
- Ustawić zbiornik na odkurzaczu.
- Zamknąć klipsy zamykające, aby zamocować zbiornik.

3.4 Worek na odpady (opcjonalnie)

W razie konieczności urządzenie można stosować z workiem na odpady PE.
- Otworzyć klipsy zamykające po bokach cyklonu.
- W razie potrzeby wyjąć włożony worek PE lub opróżnić zbiornik.
- Włożyć nowy worek na odpady w zbiornik.
- Złożyć worek na krawędzi zbiornika. Zwrócić uwagę, aby otwory znajdowały się we wnętrzu urządzenia.
- Złożyć worek na krawędzi zbiornika. Zwrócić uwagę, aby otwory znajdowały się we wnętrzu urządzenia.
- Założyć cyklon na zbiornik.
- Zamknąć klipsy zamykające. Uważać, aby nie uszkodzić klipsami worka na odpady.

3.5 Połączenie węża z odkurzaczem i narzędziem

- Wąż połączeniowy połączyć z przyłączem węża połączeniowego na urządzeniu i wejściem ssania odkurzacza.
- Wąż ssący połączyć z przyłączem węża ssącego na urządzeniu oraz z przyłączem ssania narzędzia elektrycznego.

3.6 Mocowanie/zdejmowanie złączki węża połączeniowego

Wąż połączeniowy można stosować ze złączką.
- Wcisnąć złączkę na wąż połączeniowy i dokręcić przeciwnie do ruchu wskazówek zegara.
- Zdjąć złączkę z węża połączeniowego i odkręcić przeciwnie do ruchu wskazówek zegara.

3.7 Uruchomienie

OSTRZEŻENIE!

Niebezpieczeństwo dla zdrowia z powodu niebezpiecznych pyłów!
- Przestrzegać wskazówek bezpieczeństwa.

OSTRZEŻENIE!

Istnieje niebezpieczeństwo wybuchu pożaru! Zagrożenie wybuchem! Niebezpieczeństwo porażenia elektrycznego!

- Przestrzegać wskazówek bezpieczeństwa.

- Upewnić się, że wszystkie części urządzenia są suche.
- W przypadku zasysania rdzy, cementu, gipsu lub tym podobnych pyłów: opcjonalnie włożyć worek na odpady PE w zbiornik pyłu.

3.8 Usuwanie odessanego materiału

- Wyłączyć odkurzacz.
- Odczekać kilka minut, aż pył się ułoży.
- Nosić odpowiednią maskę oddechową.
- Otworzyć klipsy zamykające.
- Zdjąć górną część urządzenia ze zbiornika.
- Wysypać zawartość zbiornika.
- Odessany materiał zutylizować zgodnie z przepisami ustawowymi.

3.9 Zutylizować worek na odpady PE (opcjonalnie)

- Wyłączyć odkurzacz.
- Odczekać kilka minut, aż pył się ułoży.
- Nosić odpowiednią maskę oddechową.
- Wyjąć cyklon ze zbiornika.
- Ostrożnie wyjąć worek na odpady ze zbiornika.
- Starannie zamknąć worek na odpady za pomocą opaski kablowej zamocowanej na worku.
- Odessany materiał zutylizować zgodnie z przepisami ustawowymi.

4 Po użyciu urządzenia

4.1 Transport

Połączyć wąż połączeniowy z obydwoma przyłączami urządzenia. Przetransportować urządzenie.

4.2 Czyszczenie

OSTRZEŻENIE!

Niebezpieczeństwo z powodu nieprawidłowego czyszczenia!

Urządzenia, które nie będą konserwowane prawidłowo, stanowią niebezpieczeństwo dla użytkownika.

- W przypadku stosowania w zakładach przetwórstwa żywności: Urządzenie czyścić i dezynfekować od razu po użyciu, aby uniknąć zanieczyszczenia.
- Nie stosować palnych środków czyszczących.
- Nie czyścić strumienicami parowymi ani myjkami wysokociśnieniowymi.

WSKAZÓWKA

Kwasy, aceton i rozpuszczalniki mogą uszkodzić urządzenie.

- Części urządzenia czyścić wodą.
- Wytrzeć górną stronę wilgotną ścierką.
- Odczekać, aż zbiornik i wyposażenie dodatkowe wyschną.

4.3 Przechowywanie

PRZESTROGA

Urządzenie przechowywać w suchym miejscu zabezpieczonym przed deszczem i mrozem. To urządzenie należy przechowywać we wnętrzu budynku.

4.4 Recykling urządzenia

Wyłączyć z eksploatacji urządzenie, jeśli jego okres użytkowania się zakończył.
Nie utylizować urządzenia z odpadami domowymi.



Symbol przekreślonego kosza na śmieci oznacza, że zużytych urządzeń elektrycznych i elektronicznych nie wolno utylizować z niesegregowanymi odpadami domowymi. Aby uniknąć negatywnego wpływu na zdrowie człowieka i środowiska, urządzenia te należy zbierać oddzielnie w przeznaczonych do tego punktach zbiórki. Użytkownicy elektrycznych i elektronicznych urządzeń AGD muszą korzystać z gminnych zakładów zbiórki. Należy pamiętać, że powszechnie dostępnych urządzeń elektrycznych i elektronicznych nie można utylizować w gminnych zakładach zbiórki. Z przyjemnością poinformujemy o właściwych możliwościach utylizacji.

5 Usuwanie błędów i naprawy

OSTRZEŻENIE!

Nieprawidłowo naprawione odkurzacze stanowią niebezpieczeństwo dla użytkownika!

- Naprawy powinien przeprowadzać tylko wykwalifikowany personel, np. dział obsługi klienta.
- Stosować tylko oryginalne części zamienne.

WSKAZÓWKA

Nieprawidłowe działanie nie zawsze wynika z uszkodzenia urządzenia.

5.1 Usuwanie płyty cyklonu

Jeśli cyklon jest zatkany, zmniejsza się wydajność ssania. Zator należy likwidować w poniższy sposób:
- Zdjąć wąż ssący z urządzenia.
- Zdjąć cyklon.
- Wyjąć czerwoną płytę cyklonu po wewnętrznej stronie przez odkręcenie trzech śrub.
- Podłączyć wąż ssący do odkurzacza.
- Wyczyścić cyklon przez odsysanie.
- Ponownie zamocować płytę cyklonu.
- Założyć ponownie cyklon na zbiornik.
- Połączyć węże.

6 Więcej informacji

6.1 Wykluczenie odpowiedzialności

Producent nie odpowiada za szkody i stracone zyski spowodowane przerwą w działalności gospodarczej, której przyczyną był jego wyrób lub niemożliwość zastosowania tegoż.
Producent i jego przedstawiciel nie odpowiadają za szkody spowodowane niewłaściwym użyciem urządzenia lub powstałe przy użyciu urządzenia w powiązaniu z wyrobami innych producentów.

6.2 Dane techniczne

		VCE-PS 25 Cyclone
Stopień separacji - pył drzewny - pył mineralny	%	 > 99 > 90
Maksymalna wielkość cząstek możliwa do separacji	mm	20
Ciężar (z wężem połączeniowym)	kg	4,1
Wymiary dł. x szer. x wys.	mm	430 x 330 x 380
Wysokość z zamontowanym wężem połączeniowym	mm	450
Długość węża połączeniowego	mm	900
Średnica węża połączeniowego	mm	49
Pojemność zbiornika	l	25
Warunki otoczenia:		
Zakres temperatury	°C	0–40
Zakres wilgotności powietrza	%	5–95

Rövid útmutató

A készülék részei:

1 Szívótömlő csatlakozója
2 Összekötő tömlő csatlakozója
3 Ciklonszeparátor
4 Zárókapocs (2 x)
5 Tartály
6 Összekötő tömlő (elszívó)

Illusztrált rövid útmutató
Az illusztrált rövid útmutató a készülék üzembe helyezéséhez, használatához és tárolásához nyújt segítséget. Az útmutató 2 részből áll, amelyeket a következő szimbólumok jelölnek:

A

Előkészítés
A HASZNÁLAT ELŐTT OLVASSA EL A HASZNÁLATI ÚTMUTATÓT!
1A - Készülék és tartozékok kicsomagolása
2A - Közvetlen rögzítés
3A - A ciklonszeparátor eltávolítása
4A - Szemeteszsák behelyezése
5A - Összekapcsolás a porszívóval és a szerszámmal
6A - Összekötő tömlő karmantyújának rögzítése/ eltávolítása

B

Használat/Üzemeltetés/Ártalmatlanítás
1B - A műanyag tasakok ártalmatlanítása
2B - Szállítás
3B - Ciklonlemez eltávolítása

1 Biztonsági utasítások



A jelen dokumentum a készülékre vonatkozó rövid útmutatót és fontos biztonsági információkat tartalmaz. A készülék első üzembe helyezése előtt figyelmesen olvassa el ezt a használati útmutatót. Őrizze meg a jelen útmutatót a későbbi használathoz.
További információk
A készülékkel kapcsolatban további információkat a weboldalunkon talál: www.flex-tools.com.
Ha bármilyen kérdése van, kérjük, forduljon az Ön országában működő FLEX szervizhez.
Lásd a jelen dokumentum hátoldalát.

1.1 A tudnivalók jelölése

VESZÉLY

Veszély, amely súlyos károkat és sérüléseket, akár halálos kimenetelű sérüléseket is okozhat.

FIGYELMEZTETÉS!

Veszély, amely súlyos sérüléseket, akár halálos kimenetelű sérüléseket is okozhat.

VIGYÁZAT

Veszély, amely könnyebb sérülésekhez és károkhoz vezethet.

MEGJEGYZÉS

A munkát megkönnyítő és a biztonságos működést biztosító megjegyzéseket vagy utasításokat jelöli.

1.2 Használati szabályok

A készülék csak porszívóval együtt használható. Vegye figyelembe a porszívó használati útmutatóját is.

A készülék
- csak olyan személyek által használható, akiket betanítottak a helyes használatra, és akiknek kifejezetten engedélyezték a készülék üzemeltetését
- csak felügyelet mellett használható
- Ezt a készüléket nem használhatják olyan személyek (beleértve a gyerekeket is), akik fizikai vagy szellemi fogyatékossággal élnek, vagy nem rendelkeznek megfelelő tapasztalattal, illetve ismeretekkel.
- A gyerekeket felügyelni kell, hogy ne játszhassanak a készülékkel.
- Ne irányítsa a fúvókát, a tömlőt vagy a csövet emberekre.

A jelen utasításon és az Ön országában érvényes balesetvédelmi előírásokon kívül a biztonságra és a felelős használatra vonatkozó előírásokat is be kell tartani.

A készüléket üzemeltető személyzetet tájékoztatni kell a következőkről:
- hogyan kell kezelni a készüléket
- a felszívandó anyag által okozott veszélyekről
- a felszívott anyag biztonságos ártalmatlanításáról

1.3 Cél és rendeltetésszerű használat

Ezt a készüléket nagy mennyiségű por felszívására tervezték. Leválasztja az anyag nagy részét a szívóáramról, mielőtt az elérné a porszívót.
A tömlőcsatlakozó alkalmas az ISP, ISC és uClean sorozathoz, valamint más gyártók számos készülékéhez.
A készülék a következők elszívására alkalmas:
- L porosztályba sorolt porok
- durva szennyeződések 20 mm-es szemcseméretig

Csak antisztatikus készülékeket/tartozékokat használjon (földelést, védővezetőt kell biztosítani).

Ez a készülék csak kereskedelmi célú felhasználásra alkalmas, például szállodákban, iskolákban, kórházakban, gyárakban, üzletekben, irodákban vagy bérbeadó cégeknél.
Ez a készülék ipari felhasználásra is alkalmas gyárakban, építkezéseken és műhelyekben.
A helytelen használatból eredő baleseteket csak a készülék használói tudják megelőzni.

OLVASSA EL ÉS TARTSA BE VALAMENNYI BIZTONSÁGI UTASÍTÁST.

Minden más használat nem rendeltetésszerű használatnak minősül. A gyártó nem vállal felelősséget az ilyen jellegű használatból eredő károkért. Az ilyen használattal járó kockázatokért kizárólag a felhasználó a felelős. A rendeltetésszerű használat magában foglalja a helyes üzemeltetést, valamint a rendszeres karbantartást és javítást a gyártó utasításainak megfelelően.

1.4 Nem rendeltetésszerű használat

A készülék nem alkalmas a következő anyagok felszívására:
- M és H porosztályba sorolt porok,
- gyúlékony vagy robbanásveszélyes oldószerek, beleértve az olyan folyadékokat, mint a benzin, olaj, alkohol, hígító,
- oldószerrel átitatott anyagok,
- agresszív anyagok (pl. savak, lúgok),
- kémiailag reaktív anyagok, amelyek hő, savak/bázisok, gázok stb. képződéséhez vezetnek (pl. reaktív kétkomponensű anyagok, alumínium és víz).
- robbanásveszélyes porok,
- 60 °C-nál melegebb anyagok (forgácsok), azbeszttartalmú por,
- A fentiekben kizárt anyagok felszívása

A készülék nem alkalmas a következőkre:
- a porszívó robbanásveszélyes környezetben történő használata
- a porszívó készüléken történő szállítása
- nem alkalmas személyek általi használat (18 év alatt, kábítószer hatása alatt álló személyek)
- nem megfelelő fogyóeszközök használata
- A porszívó és a készülék kigyulladása vagy robbanása, melyek következtében a kezelő égési sérülések vagy szétrepülő alkatrészek, esetleg mérgező anyagok belélegzése miatti veszélynek van kitéve
- azbeszt felszívása. A kezelőt, illetve a közelben tartózkodó más személyeket fenyegető veszély káros anyagok belélegzése miatt.



L porosztály (IEC 60335-2-69): Az L porosztályú porszívók száraz, nem gyúlékony, veszélyes porok felszívására alkalmasak, amelyek megengedett legnagyobb koncentrációja (AGW) > 1 mg/m³.



M porosztály (IEC 60335-2-69): Az M osztályú porszívók száraz, nem gyúlékony porok, nem gyúlékony folyadékok, fapor és veszélyes porok felszívására alkalmasak ≥ 0,1 mg/m³ AGW-értékkel.

A H kategóriába tartozó porszívók alkalmasak száraz, nem gyúlékony porok, rákkeltő és patogén részecskék, valamint nem gyúlékony folyadékok, fapor és veszélyes porok felszívására minden koncentrációban.

Porelszívók használata esetén biztosítani kell a megfelelő M légcserét, ha a kifúvott levegőt a helyiségbe vezetik. Kérjük, az üzembe helyezés előtt vegye figyelembe az országában érvényes előírásokat.

1.5 Garancia

A garanciára az általános szerződési feltételeink vonatkoznak.
A gyártó nem vállal felelősséget a készülék engedély nélküli módosításából, a nem megfelelő kefék használatából vagy a készülék nem rendeltetésszerű használatából eredő károkért.

1.6 Fontos biztonsági utasítások

FIGYELMEZTETÉS

⚠
- Ne használja a készüléket robbanásveszélyes környezetben.
- Tartsa távol a készüléket a gyúlékony gázoktól és anyagoktól.

- Ne használja a készüléket aeroszolokat tartalmazó környezetben.
- Élelmiszer-feldolgozó üzemekben történő felhasználás esetén: A használat után azonnal tisztítsa meg és fertőtlenítse a készüléket a fertőzés elkerülése érdekében.
- Ne használjon gyúlékony tisztítószereket.
- Ne tisztítsa gőztisztítóval, illetve magasnyomású mosóberendezésekkel.
- Ne hagyja a készüléket felügyelet nélkül.
- Soha ne üljön rá és ne álljon fel a készülékre.
- Állítsa a készüléket vízszintes felületre.
- Leesés veszélye lépcsőkön végzett munka során. Ügyeljen a stabilitásra.
- Ne húzza, hajlítsa vagy szorítsa be a szívótömlőt éles széleken.
- A szívótömlőt mindig úgy fektesse le, hogy senki ne botolhasson bele.
- Ne emelje fel a készüléket a fedélnél fogva.
- Ne használja a készüléket és tartozékait a következő esetekben:
  - A készülék láthatóan sérült, pl. repedések a házon, éles szélek okozta sérülések.
  - Rejtett hibák gyanúja esetén, pl. leesés után
- Ne használja a készüléket a szabadban vihar idején.
- A munkavégzés ideje alatt viseljen hallásvédőt.
- Ha hibát észlel, azonnal kapcsolja ki a porszívót.
- Ne helyezzen üzembe meghibásodott készüléket.
- Ne engedje, hogy a gyerekek fogyóeszközökkel vagy csomagolóanyagokkal, pl. műanyag zacskókkal játsszanak..
- Ne engedje, hogy a gyerekek az apró alkatrészekkel játsszanak.

2 Veszélyjelzések

2.1 Veszélyes por

FIGYELMEZTETÉS

⚠ Veszélyes anyagok.
A veszélyes porok belélegzése súlyos tüdőbetegségekhez vezethet:

- Ne szívjon fel azbesztartalmú porokat.
- Viseljen megfelelő személyi védőfelszerelést.
- Leszerelés előtt tisztítsa meg a porszívót.
- Gondoskodjon a munkaterület megfelelő szellőzéséről.
- A munkavégzés után takarítsa ki a karbantartási területet.

VIGYÁZAT

Az ilyen porok felszívása környezetkárosítással járhat.
- A felszívott anyagot az előírásoknak megfelelően ártalmatlanítsa.

2.2 Pótalkatrészek és tartozékok

VIGYÁZAT

Pótalkatrészek és tartozékok
A nem eredeti pótalkatrészek és tartozékok használata veszélyeztetheti a készülék biztonságát.

Csak a FLEX eredeti pótalkatrészeit és tartozékait használja. A kezelő biztonsága vagy a készülék működése szempontjából fontos pótalkatrészek az alábbiakban vannak felsorolva:

Megnevezés	Rendelési sz.
Összekötő tömlő készlet - 1x összekötő tömlő 2x 90°-os karmantyúval 49 mm	533558

2.3 Robbanásveszélyes vagy gyúlékony környezetek

VIGYÁZAT

Ez a készülék nem alkalmas robbanásveszélyes vagy gyúlékony környezetben való használatra, illetve olyan környezetben, ahol illékony folyadékok vagy gyúlékony gázok vagy gőzök ilyen veszélyeket okozhatnak.

3 Kezelés és használat

3.1 Üzembe helyezés előtt

Csomagolja ki a készüléket, és vizsgálja meg a szállítmány teljességét és a szállítási sérüléseket.

FIGYELMEZTETÉS!

Elektromos áramütés veszélye hiányzó földelés miatt!
- Csak antisztatikus készülékeket használjon.

3.2 A készülék rögzítése a porszívón

A készüléket az ISP elszívókhoz való rögzítéshez szükséges Metabox rögzítőrendszerrel, Smartfix, Unifix adapterlemezekkel és az összes Metabox csatlakozóelemmel szállítjuk.
Alternatív megoldásként a készülék a padlón vagy a munkaterület közelében lévő bármely felületen is elhelyezhető.

3.3 Közvetlen rögzítés porszívókon

A készülék közvetlenül csatlakoztatható a Metabox-kompatibilis csatlakozókkal rendelkező porszívókhoz.
- Állítsa a tartályt a porszívóra.
- A tartály rögzítéséhez zárja a zárókapcsokat.

3.4 Szemeteszsák (opcionális)

Szükség esetén a készülék műanyag szemeteszsákkal is használható.
- Nyissa ki a zárókapcsokat a ciklonszeparátor oldalain.
- Szükség esetén távolítsa el a meglévő műanyag zsákot, vagy ürítse ki a tartályt.
- Helyezzen új szemeteszsákot a tartályba.
- Hajtsa rá a zsákot a tartály szélére. Ügyeljen ara, hogy a lyukak a készülék belsejében legyenek.
- Hajtsa rá a zsákot a tartály szélére. Ügyeljen ara, hogy a lyukak a készülék belsejében legyenek.
- Helyezze a ciklonszeparátort a tartályra.
- Zárja a zárókapcsokat. Ügyeljen arra, hogy a kapcsok ne sértsék meg a hulladékgyűjtő zsákot.

3.5 A tömlő csatlakoztatása a porszívóhoz és a szerszámhoz

- Csatlakoztassa az összekötő tömlőt a készülék összekötőtömlő-csatlakozójához és a porszívó szívónyílásához.
- Csatlakoztassa a szívótömlőt a készülék szívótömlő-csatlakozójához és az elektromos szerszám szívócsatlakozójához.

3.6 Összekötő tömlő karmantyújának rögzítése/eltávolítása

Az összekötő tömlő egy karmantyúval használható.
- Nyomja a karmantyút az összekötő tömlőre, és közben, és húzza meg az óramutató járásával ellentétes irányban.
- Húzza le a karmantyút az összekötő tömlőről és tekerje le az óramutató járásával ellentétes irányban.

3.7 Üzembe helyezés

FIGYELMEZTETÉS!

Egészségügyi kockázat a veszélyes porok miatt!
- Vegye figyelembe a biztonsági utasításokat.

FIGYELMEZTETÉS!

Tűzveszély áll fenn! Robbanásveszély! Elektromos áramütés veszélye!
- Vegye figyelembe a biztonsági utasításokat.

- Győződjön meg arról, hogy a készülék minden alkatrésze száraz.
- Korom, cement, gipsz vagy hasonló por felszívásához: Opcionálisan helyezze a műanyag szemeteszsákot a portartályba.

3.8 Az elszívott anyag eltávolítása

- Kapcsolja ki a porszívót.
- Várjon néhány percet, amíg a por leülepszik.
- Viseljen megfelelő légzésvédő maszkot.
- Nyissa ki a zárókapcsokat.

- Távolítsa el a készülék felső részét a tartályról.
- Billentse ki a tartályt.
- Az elszívott anyagot a törvényi előírásoknak megfelelően ártalmatlanítsa.

3.9 A műanyag szemeteszsák ártalmatlanítása (opcionális)

- Kapcsolja ki a porszívót.
- Várjon néhány percet, amíg a por leülepszik.
- Viseljen megfelelő légzésvédő maszkot.
- Távolítsa el a ciklonleválasztót a tartályról.
- Óvatosan távolítsa el a szemeteszsákot a tartályból.
- Óvatosan zárja le a szemeteszsákot a zsákra rögzített kábelkötöző segítségével.
- Az elszívott anyagot a törvényi előírásoknak megfelelően ártalmatlanítsa.

4 A készülék használata után

4.1 Szállítás

Csatlakoztassa az összekötő tömlőt a készüléken lévő két csatlakozóhoz. Így szállítsa a készüléket.

4.2 Tisztítás

FIGYELMEZTETÉS!

Veszély a szakszerűtlenül végzett tisztítás miatt!
A nem megfelelően karbantartott készülékek kockázatot jelentenek a felhasználóra nézve.

- Élelmiszer-feldolgozó üzemekben történő felhasználás esetén: A használat után azonnal tisztítsa meg és fertőtlenítse a készüléket a fertőzésveszély elkerülése érdekében.
- Ne használjon gyúlékony tisztítószereket.
- Ne tisztítsa gőztisztítóval, illetve magasnyomású mosóberendezésekkel.

MEGJEGYZÉS

A savak, aceton és oldószerek károsíthatják a készüléket.

- A készülék alkatrészeit vízzel tisztítsa.
- A felső részt egy nedves kendővel törölje le.
- Hagyja megszáradni a tartályt és a tartozékokat.

4.3 Tárolás

VIGYÁZAT

A készüléket esőtől és fagytól védett, száraz helyen tárolja. Ezt a készüléket épületen belül kell tárolni.

4.4 A készülék újrahasznosítása

Tegye használhatatlanná a kidobásra váró készüléket. Az elektromos készülékeket ne dobja a háztartási hulladékba.



Az áthúzott szemeteskuka szimbólum azt jelzi, hogy az elhasználódott elektromos és elektronikus berendezéseket nem szabad a nem szelektált háztartási hulladékkal együtt kidobni. Az emberi egészségre és a környezetre gyakorolt negatív hatások elkerülése érdekében a készülékeket külön kell gyűjteni a kijelölt gyűjtőhelyeken. Az elektromos és elektronikus háztartási készülékek felhasználóinak a kommunális gyűjtőrendszereket kell használniuk. Felhívjuk figyelmét, hogy a kereskedelmi forgalomban kapható elektromos és elektronikus készülékek nem ártalmatlaníthatók a kommunális gyűjtőpontokon keresztül. Szívesen tájékoztatjuk Önt a megfelelő ártalmatlanítási lehetőségekről.

5 Hibaelhárítás és javítások

FIGYELMEZTETÉS!

A szakszerűtlenül megjavított porszívók veszélyt jelentenek a felhasználóra!

- A javításokat csak szakképzett személyzet, pl. ügyfélszolgálat végezheti.
- Csak eredeti pótalkatrészeket használjon.

MEGJEGYZÉS

A meghibásodások nem mindig a készülék hibáiból adódnak.

5.1 A ciklonlemez eltávolítása

Ha a ciklonleválasztó eltömődött, csökken a szívóteljesítmény. Szüntesse meg a dugulást a következőkben leírtak szerint:

- Húzza le a szívótömlőt a készülékről.
- Távolítsa el a ciklonleválasztót.
- Távolítsa el a piros ciklonlemezt a belső oldalon a három csavar meglazításával.
- Csatlakoztassa a szívótömlőt a porszívóhoz.
- Tisztítsa meg a ciklonleválasztót porszívózással.
- Rögzítse újra a ciklonlemezt.
- Helyezze a ciklonleválasztót a tartályra.
- Kösse össze a tömlőket.

6 További információk

6.1 A felelősség kizárása

A gyártó cég és képviselői nem felelnek az olyan károkért vagy az üzletmenet megszakadása miatt elmaradt nyereségért, amelyeket a termék vagy a termék nem megengedett használata okozott. A gyártó cég és képviselői nem felelnek az olyan károkért, amelyek szakszerűtlen használat miatt vagy más gyártó cégek gyártmányaival összefüggésben keletkeztek.

6.2 Műszaki adatok

		VCE-PS 25 Cyclone
Leválasztási fok - Fapor - Ásványi por	%	 > 99 > 90
Maximális leválasztható részecskeméret	mm	20
Súly (összekötő tömlővel)	kg	4,1
Határméret HoxSzéxMa	mm	430x330x380
Magasság (Ma) felszerelt összekötő tömlővel	mm	450
Összekötő tömlő hossza	mm	900
Összekötő tömlő átmérője	mm	49
Tartálytérfogat	l	25
Környezeti feltételek:		
Hőmérséklet-tartomány	°C	0 - 40
Páratartalom tartománya	%	5 - 95

Stručný návod

Součásti zařízení:

1 Přípojka sací hadice
2 Přípojka spojovací hadice
3 Cyklon
4 Uzavírací spona (2×)
5 Nádoba
6 Spojovací hadice (vysavač)

Stručný návod s obrázky
Stručný návod s obrázky vám pomůže při uvedení do provozu, používání a skladování zařízení. Návod je rozdělený na 2 části, které jsou označené následujícími symboly:

A

Příprava
PŘED POUŽITÍM SI PŘEČTĚTE NÁVOD K OBSLUZE!
1A – Vybalení zařízení a příslušenství
2A – Přímé upevnění
3A – Odstranění cyklonu
4A – Nasazení sáčku na prach
5A – Připojení k vysavači a nářadí
6A – Nasazení/odstranění objímky pro spojovací hadici

B

Obsluha/provoz/likvidace
1B – Likvidace PE sáčku
2B – Přeprava
3B – Odstranění cyklonové desky

1 Bezpečnostní pokyny



Tento dokument obsahuje stručný návod a důležité bezpečnostní informace k zařízení. Před prvním uvedením zařízení do provozu si musíte pozorně přečíst tento návod k obsluze. Tento návod uschovejte pro pozdější použití.
Další informace
Další informace k zařízení najdete na našich internetových stránkách www.flex-tools.com.
S případnými dotazy se obraťte na servis FLEX ve své zemi.
Viz zadní stranu tohoto dokumentu.

1.1 Označení upozornění

NEBEZPEČÍ

Nebezpečí, které může způsobit závažné škody a těžká poranění, i smrtelná.

VAROVÁNÍ!

Nebezpečí, které může způsobit těžká poranění, i smrtelná.

POZOR

Nebezpečí, které může způsobit lehká poranění a malé škody.

UPOZORNĚNÍ

Označuje upozornění nebo pokyny, které usnadňují práci a zabezpečují bezpečný provoz.

1.2 Pravidla používání

Zařízení lze používat pouze ve spojení s vysavačem. Řiďte se také návodem k obsluze vysavače.

Zařízení smí
- používat pouze osoby, které jsou poučené o správném používání a byly výslovně pověřeny jeho obsluhou;
- pracovat pouze pod dozorem.
- Toto zařízení nesmí používat osoby (včetně dětí) s tělesnými či duševními omezeními nebo bez dostatečných zkušeností a znalostí.
- Děti musí být pod dohledem, aby bylo zajištěno, že si nebudou se zařízením hrát.
- Hubici, hadici či trubku nemiřte na osoby nebo zvířata.

Kromě tohoto návodu a předpisů pro prevenci úrazů ve vaší zemi se musí dodržovat také předpisy týkající se bezpečnosti a zodpovědného používání.

Obsluhující personál tohoto zařízení musí být před prací informován:
- o zacházení se zařízením;
- o nebezpečích vyplývajících z vysávaného materiálu;
- o bezpečném odstranění vysátého materiálu.

1.3 Účel a použití v souladu s určením

Toto zařízení je určené pro vysávání velkého množství prachu. Odlučuje velkou část materiálu z nasátého proudu, než se dostane do vysavače. Přípojka hadice je vhodná pro série ISP, ISC a uClean a dále pro velké množství zařízení jiných výrobců.
Zařízení je vhodné pro odsávání

- prachu třídy L;
- hrubých nečistot do zrnitosti 20 mm.

Používejte pouze antistatická zařízení/příslušenství (uzemnění, musí existovat ochranný vodič).

Toto zařízení je určené výhradně pro komerční použití, například v hotelech, školách, nemocnicích, továrnách, obchodech, kancelářích nebo v půjčovnách.
Toto zařízení je vhodné také pro průmyslové použití, např. v továrnách, na stavbách nebo v dílnách.
Nehodám způsobeným nesprávným používáním mohou zabránit pouze uživatelé zařízení.

PŘEČTĚTE SI VŠECHNY BEZPEČNOSTNÍ POKYNY A DODRŽUJTE JE.

Jakékoliv jiné použití je považováno za nesprávné použití. Výrobce neodpovídá za škody způsobené takovým použitím. Riziko při takovém použití nese výhradně uživatel. Správné používání zahrnuje správný provoz, pravidelnou údržbu a opravy podle návodu výrobce.

1.4 Použití v rozporu s určením

Zařízení není vhodné pro vysávání následujících materiálů:

- prach třídy M a H;
- hořlavá nebo výbušná rozpouštědla, včetně kapalin jako benzín, olej, alkohol, ředidla;
- látky naimpregnované rozpouštědlem;
- agresivní látky (např. kyseliny, louhy);
- chemicky reagující látky, které způsobují vznik tepla, kyseliny/zásady, plyny atd. (např. reakční dvousložkové látky, hliník a voda);
- výbušný prach;
- materiály (třísky), které mají vyšší teplotu než 60 °C, prach obsahující azbest;
- vysávání výše uvedených vyloučených materiálů.

Zařízení není určené pro:

- použití vysavače ve výbušném prostředí;
- přenášení vysavače za zařízení;
- použití nevhodnými osobami (mladší 18 let, osoby pod vlivem drog);
- použití nevhodného spotřebního materiálu;
- požár nebo výbuch vysavače a zařízení s vyplývajícím nebezpečím pro obsluhu způsobeným popálením nebo odlétávajícími díly, vdechnutí případně jedovatých látek;
- vysávání azbestu; nebezpečí pro obsluhu nebo jiné osoby v okolí způsobené vdechováním škodlivých látek.



Třída prachu L (IEC 60335-2-69): Vysavače třídy prachu L jsou vhodné pro vysávání suchého, nehořlavého, zdraví škodlivého prachu s maximální přípustnou koncentrací (AGW) > 1 mg/m³.



Třída prachu M (IEC 60335-2-69): Vysavače třídy M jsou vhodné pro vysávání suchého, nehořlavého prachu, nehořlavých kapalin, dřevěného prachu a nebezpečného prachu s hodnotou AGW ≥ 0,1 mg/m³.

Vysavače třídy H jsou vhodné pro vysávání suchého, nehořlavého prachu, rakovinotvorných a choroboplodných částic a nehořlavých kapalin, dřevěného prachu a nebezpečného prachu všech stupňů koncentrace.

Při použití odlučovačů prachu se musí dbát na dostatečnou míru výměny vzduchu M, když se výstupní vzduch vysavače vypouští do prostoru.
Při uvedení do provozu dodržujte předpisy platné ve vaší zemi.

1.5 Záruka

Pro záruku platí naše Všeobecné obchodní podmínky. Výrobce neodpovídá za škody, které vzniknou v důsledku neschválených úprav zařízení, použití nesprávných kartáčů nebo použití zařízení k jinému než určenému účelu použití.

1.6 Důležité bezpečnostní pokyny

VAROVÁNÍ

⚠

- Nepoužívejte zařízení ve výbušném prostředí.
- Chraňte zařízení před hořlavými plyny a látkami.
- Nepoužívejte zařízení v prostředí s aerosoly.
- Při použití v provozech zpracovávajících potraviny: Zařízení ihned po použití vyčistěte a vydezinfikujte, abyste zabránili kontaminaci.
- Nepoužívejte hořlavé čisticí prostředky.
- Nečistěte parními čističi nebo vysokotlakými čističi.

- Nenechávejte zařízení bez dozoru.
- Nikdy si na zařízení nestoupejte nebo nesedejte.
- Zařízení postavte vždy na vodorovnou plochu.
- Nebezpečí pádu při práci na schodech. Zajistěte stabilní postavení.
- Sací hadici netahejte, nezalamujte nebo neskřípněte o ostré hrany.
- Sací hadici veďte vždy tak, aby o ni nikdo nemohl zakopnout.
- Nezvedejte zařízení za víko.
- Zařízení a jeho příslušenství nepoužívejte v následujících případech:
  – zařízení je viditelně poškozené, např. praskliny v krytu, poškození o ostré hrany;
  – při podezření na skryté vady, např. po pádu.
- Nepoužívejte zařízení při bouřce venku.
- Při práci noste chrániče sluchu.
- Jakmile zjistíte závadu, ihned vypněte vysavač.
- Vadné zařízení nespouštějte.
- Nedovolte dětem, aby si hrály se spotřebním nebo obalovým materiálem, např. plastovými sáčky.
- Nedovolte dětem, aby si hrály s drobnými díly.

2 Upozornění na nebezpečí

2.1 Nebezpečný prach

VAROVÁNÍ

⚠ Nebezpečné látky. Vdechování nebezpečného prachu může způsobit těžké onemocnění plic:
- Nevysávejte prach obsahující azbest.
- Noste vhodné osobní ochranné prostředky.
- Vysavač před demontáží vyčistěte.
- Postarejte se o dostatečné větrání pracoviště.
- Po práci vyčistěte prostor, ve kterém se prováděla údržba.

POZOR

⚠ Při vysávání takových látek může dojít k ohrožení životního prostředí.
- Vysátý materiál zlikvidujte v souladu s předpisy.

2.2 Náhradní díly a příslušenství

POZOR

⚠ Náhradní díly a příslušenství. Používání jiných než originálních náhradních dílů a příslušenství může zhoršit bezpečnost zařízení.

Používejte pouze originální náhradní díly a příslušenství FLEX. Náhradní díly, které jsou důležité pro bezpečnou práci obsluhy nebo funkci zařízení, jsou uvedeny níže:

Popis	Obj. č.
Sada spojovací hadice – 1× spojovací hadice s 2× objímkou 90° 49 mm	533558

2.3 Výbušná nebo vznětlivá prostředí

POZOR

⚠ Toto zařízení není vhodné pro použití ve výbušných či vznětlivých prostředích nebo v prostředích, ve kterých mohou taková nebezpečí vzniknout v důsledku těkavých kapalin či vznětlivých plynů nebo výparů.

3 Obsluha a provoz

3.1 Před uvedením do provozu

Vybalte zařízení a zkontrolujte, zda je dodávka úplná a zda nedošlo k poškození při přepravě.

VAROVÁNÍ!

Nebezpečí úrazu elektrickým proudem při chybějícím uzemnění!
- Používejte pouze antistatická zařízení.

3.2 Upevnění zařízení na vysavač

Zařízení se dodává s montážním systémem Metabox pro upevnění na vysavače ISP, se Smartfix, adaptéry Unifix a všemi rozhraními Metabox. Alternativně lze zařízení postavit také na zem nebo na libovolnou plochu v blízkosti pracovní oblasti.

3.3 Upevnění přímo na vysavače

Zařízení lze upevnit přímo na vysavače s připojením kompatibilním se systémem Metabox.
- Umístěte nádobu na vysavač.
- Pro upevnění nádoby zavřete uzavírací spony.

3.4 Sáček na prach (volitelné)

V případě potřeby je možné používat zařízení s PE sáčkem na prach.
- Otevřete uzavírací spony na stranách cyklonu.
- Případně vyjměte vložený PE sáček nebo vyprázdněte nádobu.
- Vložte do nádoby nový sáček na prach.
- Přehrňte sáček přes okraj nádoby. Dbejte na to, aby otvory byly uvnitř zařízení.
- Přehrňte sáček přes okraj nádoby. Dbejte na to, aby otvory byly uvnitř zařízení.
- Nasaďte na nádobu cyklon.
- Zavřete uzavírací spony. Dbejte na to, aby spony nepoškodily sáček na prach.

3.5 Připojení hadice k vysavači a nářadí

- Spojovací hadici připojte k přípojce pro spojovací hadici na zařízení a k sacímu hrdlu vysavače.
- Sací hadici připojte k přípojce pro sací hadici na zařízení a k sacímu hrdlu elektrického nářadí.

3.6 Nasazení/odstranění objímky pro spojovací hadici

Spojovací hadici lze používat s objímkou.
- Nasaďte objímku na spojovací hadici a současně ji utáhněte proti směru hodinových ručiček.
- Stáhněte objímku ze spojovací hadice a současně ji vyšroubujte proti směru hodinových ručiček.

3.7 Uvedení do provozu

VAROVÁNÍ!

Nebezpečí ohrožení zdraví nebezpečným prachem!
- Dodržujte bezpečnostní pokyny.

VAROVÁNÍ!

Nebezpečí požáru! Nebezpečí výbuchu! Nebezpečí úrazu elektrickým proudem!
- Dodržujte bezpečnostní pokyny.

- Zajistěte, aby byly všechny součásti zařízení suché.
- Pro vysávání sazí, cementu, sádry nebo podobného prachu: Volitelně nasaďte do nádoby na prach PE sáček na prach.

3.8 Odstranění vysátého materiálu

- Vypněte vysavač.
- Počkejte několik minut, než se prach usadí.
- Noste vhodný respirátor.
- Otevřete uzavírací spony.
- Sejměte horní část zařízení z nádoby.
- Vyprázdněte nádobu.
- Odsátý materiál zlikvidujte podle zákonných předpisů.

3.9 Likvidace PE sáčku na prach (volitelné)

- Vypněte vysavač.
- Počkejte několik minut, než se prach usadí.
- Noste vhodný respirátor.
- Odstraňte z nádoby cyklon.
- Sáček na prach opatrně vyjměte z nádoby.
- Sáček na prach pečlivě uzavřete kabelovou páskou, která je připevněná na sáčku.
- Odsátý materiál zlikvidujte podle zákonných předpisů.

4 Po použití zařízení

4.1 Přeprava

Spojovací hadici připojte k oběma přípojkám na zařízení. Zařízení přepravujte v tomto stavu.

4.2 Čištění

VAROVÁNÍ!

Nebezpečí při nesprávném čištění! Zařízení, u kterých se neprovádí řádná údržba, představují pro uživatele nebezpečí.
- Při použití v provozech zpracovávajících potraviny: Zařízení ihned po použití vyčistěte a vydezinfikujte, abyste zabránili kontaminaci.
- Nepoužívejte hořlavé čisticí prostředky.
- Nečistěte parními čističi nebo vysokotlakými čističi.

UPOZORNĚNÍ

Kyseliny, aceton a rozpouštědla mohou zařízení poškodit.

- Součásti zařízení čistěte vodou.
- Povrch otřete vlhkým hadrem.
- Nádobu a příslušenství nechte uschnout.

4.3 Skladování

POZOR

Zařízení skladujte na suchém místě, chráněném proti dešti a mrazu. Toto zařízení se musí skladovat uvnitř budov.

4.4 Recyklace zařízení

U zařízení, které dosloužilo, se musí zabránit možnosti jeho použití.
Elektrická zařízení nevyhazujte do domovního odpadu.



Symbol přeškrtnuté popelnice na zařízeních upozorňuje, že stará elektrická a elektronická zařízení se nesmí likvidovat společně se smíšeným domovním odpadem. Aby se zabránilo negativním důsledkům pro lidské zdraví a životní prostředí, musí se zařízení odevzdat zvlášť na určených sběrných místech.
Uživatelé elektrických a elektronických domácích spotřebičů musí použít komunální sběrny.
Upozorňujeme, že běžně prodávaná elektrická a elektronická zařízení se nesmí likvidovat prostřednictvím komunálních sběrných míst. Rádi vás budeme informovat o vhodných možnostech likvidace.

5 Odstraňování poruch a opravy

VAROVÁNÍ!

Neodborně opravené vysavače představují pro uživatele nebezpečí!

- Opravy smí provádět pouze kvalifikovaný personál, např. zákaznický servis.
- Používejte pouze originální náhradní díly.

UPOZORNĚNÍ

Nesprávné funkce nemusí být vždy způsobené závadou zařízení.

5.1 Odstranění cyklonové desky

Když je cyklon ucpaný, klesne sací výkon. Odstraňte ucpání následujícím způsobem:
- Odpojte sací hadici ze spotřebiče.
- Odstraňte cyklon.
- Povolením tří šroubů odstraňte cyklonovou desku na vnitřní straně.
- Připojte sací hadici k vysavači.
- Vyčistěte cyklon vysátím.
- Znovu upevněte cyklonovou desku.
- Nasaďte cyklon zpět na nádobu.
- Připojte hadice.

6 Další informace

6.1 Vyloučení odpovědnosti

Výrobce a jeho zástupce neodpovídají za škody a ušlý zisk vlivem přerušení obchodní činnosti, která byla způsobená výrobkem nebo eventuálně nemožností jeho použití.
Výrobce a jeho zástupce neodpovídají za škody, které byly způsobeny nesprávným použitím nebo ve spojení s výrobky jiných výrobců.

6.2 Technické údaje

		VCE-PS 25 Cyclone
Stupeň odlučování – Dřevěný prach – Minerální prach	%	 > 99 > 90
Maximální velikost filtrovaných částic	mm	20
Hmotnost (vč. spojovací hadice)	kg	4,1
Rozměry D × Š × V	mm	430 × 330 × 380
Výška H s namontovanou spojovací hadicí	mm	450
Délka spojovací hadice	mm	900
Průměr spojovací hadice	mm	49
Objem nádoby	l	25
Podmínky prostředí:		
Rozsah teploty	°C	0–40
Rozsah vlhkosti vzduchu	%	5–95

Krátky návod

Diely zariadenia:

1 Prípojka sacej hadice
2 Prípojka spojovacej hadice
3 Cyklón
4 Uzatváracia svorka (2×)
5 Nádoba
6 Spojovacia hadica (vysávač)

Ilustrovaný krátky návod
Ilustrovaný krátky návod vám má poskytnúť podporu pri uvedení do prevádzky, používaní a skladovaní zariadenia. Návod sa člení na 2 odseky, ktoré sú označené nasledujúcimi symbolmi:

A

Príprava
PRED POUŽÍVANÍM SI PREČÍTAJTE TENTO NÁVOD NA OBSLUHU!
1A – Vybalenie zariadenie a príslušenstva
2A – Priame upevnenie
3A – Odstránenie cyklónu
4A – Vloženie likvidačného vrecka
5A – Spojenie s vysávačom a náradím
6A – Upevnenie/odstránenie objímky pre spojovaciu hadicu

B

Obsluha/prevádzka/likvidácia
1B – Likvidácia PE vrecka
2B – Preprava
3B – Odstránenie cyklónovej dosky

1 Bezpečnostné pokyny



Tento dokument obsahuje krátky návod a dôležité bezpečnostné informácie týkajúce sa zariadenia. Musíte si starostlivo prečítať tento návod na obsluhu, kým zariadenie prvýkrát uvediete do prevádzky. Uschovajte si tento návod na neskoršie použitie.
Ďalšie informácie
Ďalšie informácie o zariadení nájdete na našej internetovej stránke www.flex-tools.com.
V prípade otázok sa obráťte na servis FLEX vo vašej krajine.
Pozri zadnú stranu tohto dokumentu.

1.1 Označenie upozornení

NEBEZPEČENSTVO



Nebezpečenstvo, ktoré môže viesť k ťažkým škodám a zraneniam, dokonca k smrteľným.

VAROVANIE!



Nebezpečenstvo, ktoré môže viesť k ťažkým zraneniam, dokonca k smrteľným.

POZOR



Nebezpečenstvo, ktoré môže viesť k ľahším zraneniam a poškodeniam.

UPOZORNENIE



Označuje upozornenia a pokyny, ktoré uľahčujú prácu a zaručujú bezpečnú prevádzku.

1.2 Pravidlá používania

Zariadenie sa môže prevádzkovať len v spojení s vysávačom. Rešpektujte aj návod na obsluhu vysávača.

Zariadenie sa smie
- používať len osobami, ktoré boli poučené o správnom používaní a explicitne boli poverené obsluhou
- prevádzkovať len pod dohľadom
- Toto zariadenie nesmú používať osoby (vrátane detí) s telesnými alebo duševnými obmedzeniami alebo bez dostatočných skúseností a poznatkov.
- Deti musia byť pod dohľadom, aby sa so zariadením nehrali.
- Nesmerujte dýzu, hadicu ani rúrku na osoby ani zvieratá.

Okrem tohto návodu a pokynov na ochranu zdravia pri práci platných vo vašej krajine je nutné dodržiavať aj pravidlá bezpečnosti a zodpovedného používania.

Personál obsluhy zariadenia musí byť pred prácou informovaný o:
- manipulácii so zariadením,
- nebezpečenstvách, ktoré predstavuje vysávaný materiál,
- bezpečnom odstraňovaní vysávaného materiálu.

1.3 Účel a použitie v súlade s určením

Toto zariadenie je určené na odsávanie veľkých množstiev prachu. Odlučuje veľkú časť materiálu z odsávaného prúdu, kým sa dostane k vysávaču. Hadicová prípojka je vhodná pre série ISP, ISC a uClean, ako aj pre mnohé zariadenia iných výrobcov.
Zariadenie je vhodné na odsávanie
- prachu triedy prachu L
- veľkej nečistoty až do zrnitosti 20 mm

Používajte len antistatické zariadenia/diely príslušenstva (uzemnenie, ochranné vodiče musia byť prítomné).

Toto zariadenie je vhodné výlučne na komerčné použitie, napríklad v hoteloch, školách, nemocniciach, podnikoch, obchodoch, kanceláriách alebo v požičovniach.
Toto zariadenie je vhodné aj na priemyselné použitie, ako v podnikoch, na stavbách a v dielňach.
Nehodám spôsobeným nesprávnym používaním môžu zabrániť len používatelia zariadenia.

PREČÍTAJTE SI A DODRŽIAVAJTE VŠETKY BEZPEČNOSTNÉ POKYNY.

Akékoľvek iné použitie sa považuje sa použitie v rozpore s určením. Výrobca nepreberá záruka za škody, ktoré vzniknú v dôsledku takéhoto používania. Riziko sa takéto používanie nesie len používateľ. Používanie v súlade s určením obsahuje správnu prevádzku a pravidelnú údržbu a opravu podľa návodu výrobcu.

1.4 Používanie v rozpore s určením

Zariadenie nie je vhodné na vysávanie nasledujúcich materiálov:
- prach tried prachu M a H
- horľavé alebo výbušné hasiace prostriedky, vrátane kvapalín, ako sú benzín, olej, alkohol, riedidlo
- látky impregnované rozpúšťadlami
- agresívne látky (napr. kyseliny, lúhy)
- chemicky reaktívne látky, ktoré vedú k vzniku tepla, kyselín/zásad, plynov atď. (napr. reaktívne dvojzložkové látky, hliník a voda).
- výbušný prach
- Materiály (triesky) teplejšie ako 60 °C alebo prach obsahujúci azbest
- Vysávanie materiálov vylúčených vyššie

Zariadenie nie je určené na:
- používanie vysávača v potenciálne výbušnej atmosfére
- nosenie vysávača na zariadení
- používanie nevhodnými osobami (do 18 rokov, osobami pod vplyvom drog)
- používanie nevhodných spotrebných materiálov
- požiar a výbuch vysávača a zariadenia s následnými nebezpečenstvami pre personál obsluhy následkom popálenín alebo odletujúcich dielov, vdýchnutie možných jedovatých látok
- vysávanie azbestu. Nebezpečenstvo pre personál obsluhy alebo iné osoby v okolí následkom vdýchnutia škodlivých látok.



Trieda prachu L (IEC 60335-2-69): Vysávače triedy prachu L sa hodia na vysávanie suchých, nehorľavých, zdravie ohrozujúcich druhov prachu s maximálnou koncentráciou (AGW) > 1 mg/m³.



Trieda prachu M (IEC 60335-2-69): Vysávače triedy M sa hodia na vysávanie suchých, nehorľavých druhov prachu, nehorľavých kvapalín, drevného prachu a nebezpečných druhov prachu s hodnotou AGW ≥ 0,1 mg/m³.

Vysávače triedy H sa hodia na vysávanie suchých, nehorľavých druhov prachu, karcinogénnych a choroboplodných častíc, ako aj nehorľavých kvapalín, drevného prachu a nebezpečného prachu všetkých stupňov koncentrácie.

Pri používaní odprašovačov sa musí dbať na dostatočnú rýchlosť výmeny vzduchu M, ak odpadový vzduch vysávač vyfukuje do miestnosti. Pred uvedením do prevádzky rešpektujte predpisy platné vo vašej krajine.

1.5 Záruka

Pre záruku platia naše všeobecné obchodné podmienky.
Výrobca neručí za škody, ktoré vzniknú v dôsledku nevhodných modifikácií na zariadení, používaním nesprávnych kief alebo používaním zariadenia mimo určeného účelu použitia.

1.6 Dôležité bezpečnostné pokyny

VAROVANIE

⚠
- Neprevádzkujte zariadenie v potenciálne výbušnej atmosfére.
- Udržujte zariadenie v dostatočnej vzdialenosti od horľavých plynov a látok.

- Neprevádzkujte zariadenie v aerosólovom okolí.
- Pri používaní v podnikoch spracujúcich potraviny: Vyčistite a dezinfikujte zariadenie ihneď po použití, aby ste zabránili kontaminácii.
- Nepoužívajte horľavé čistiace prostriedky.
- Nečistite parnými generátormi ani vysokotlakovými čističmi.
- Zariadenie nenechávajte bez dozoru.
- Nikdy sa nestavajte ani si nesadajte na zariadenie.
- Postavte zariadenie len na horizontálne plochy.
- Nebezpečenstvo zrútenia pri prácach na schodoch. Postarajte sa o bezpečnú stabilitu.
- Neťahajte, nezalamujte ani nestláčajte saciu hadicu cez ostré hrany.
- Ukladajte saciu hadicu vždy tak, aby sa o ňu nemohol nikto potknúť.
- Nezdvíhajte zariadenie za kryt.
- Nepoužívajte zariadenie a jeho príslušenstvo v nasledujúcich prípadoch:
  - Zariadenie je viditeľne poškodené, napr. trhliny v telese, poškodenie ostrými hranami.
  - V prípade podozrenia na skryté nedostatky, napr. po páde
- Nepoužívajte zariadenie počas búrky v exteriéri.
- Pri práci noste ochranu sluchu.
- Ihneď vypnite vysávač, ak zistíte poškodenie.
- Neuvádzajte poškodené zariadenie do prevádzky.
- Nedovoľte deťom, aby sa hrali so spotrebným alebo obalovým materiálom, napr. plastovými vreckami.
- Nedovoľte deťom, aby sa hrali s malými dielmi.

2 Upozornenia na nebezpečenstvá

2.1 Nebezpečný prach

VAROVANIE

⚠ Nebezpečné látky. Vdýchnutie nebezpečného prachu môže viesť k ochoreniu pľúc:

- Nevysávajte prach obsahujúci azbest.
- Noste vhodné osobné ochranné pracovné prostriedky.
- Pred demontážou vyčistite vysávač.
- Postarajte sa o dostatočné vetranie pracoviska.
- Po práci vyčistite priestor údržby.

POZOR

⚠ Ak sa vysávajú takéto látky, môže to predstavovať ohrozenie životného prostredia.

- Povysávaný materiál zlikvidujte v súlade s predpismi.

2.2 Náhradné diely a príslušenstvo

POZOR

Náhradné diely a príslušenstvo.
Používanie neoriginálnych náhradných dielov a príslušenstva môže negatívne ovplyvniť bezpečnosť zariadenia.

Používajte len originálne náhradné diely a príslušenstvo značky FLEX. Náhradné diely, ktoré sú významné pre bezpečnosť práce personálu obsluhy alebo funkciu zariadenia, sú uvedené v ďalšom texte:

Opis	Obj. č.
Súprava spojovacia hadica – 1× spojovacia hadica s 2× 90° spojkou 49 mm	533558

2.3 Prostredie s rizikom explózie alebo vznietenia

POZOR

Toto zariadenie nie je vhodné na používanie v prostredí s nebezpečenstvom explózie alebo vznietenia alebo v takých prostrediach, v ktorých môžu vplyvom prchavých kvapalín alebo horľavých plynov alebo výparov vzniknúť takéto nebezpečenstvá.

3 Obsluha a prevádzka

3.1 Pred uvedením do prevádzky

Vybaľte zariadenie, skontrolujte kompletnosť dodávky a prepravné poškodenia.

VAROVANIE!

Nebezpečenstvo zásahu elektrickým prúdom v dôsledku chybného uzemnenia!
- Používajte len antistatické zariadenia.

3.2 Upevnenie zariadenia na vysávači

Zariadenie sa dodáva s montážnym systémom Metabox na upevnenie na vysávačoch ISP, s adaptérovými doskami Smartfix, Unifix a všetkými rozhraniami Metabox.
Alternatívne sa môže zariadenie inštalovať na zemi alebo na ľubovoľnej ploche v blízkosti pracovnej oblasti.

3.3 Priame upevnenie na vysávačoch

Zariadenie sa môže upevniť priamo na vysávačoch s prípojkami kompatibilnými s Metabox.
- Postavte nádobu na vysávač.
- Zatvorte uzatváracie svorky, aby ste upevnili nádobu.

3.4 Vrecko na odpad (voliteľne)

V prípade potreby sa môže zariadenie používať s vreckom na odpad z PE.
- Otvorte uzatváracie svorky na stranách cyklóna.
- V prípade potreby odstráňte prítomné vrecko z PE alebo vyprázdnite nádobu.
- Vložte nové vrecko na odpad do nádoby.
- Zahnite vrecko cez okraj nádoby. Dbajte na to, aby boli otvory vo vnútri zariadenia.
- Zahnite vrecko cez okraj nádoby. Dbajte na to, aby boli otvory vo vnútri zariadenia.
- Nasaďte cyklón na nádobu.
- Zatvorte uzatváracie svorky. Dbajte na to, aby klipsy nepoškodili likvidačné vrecko.

3.5 Spojenie hadice s vysávačom a náradím

- Prepojte spojovaciu hadicu s prípojkou spojovacej hadice zariadenia a nasávacím vstupom vysávača.
- Prepojte saciu hadicu s prípojkou sacej hadice zariadenia a so sacou prípojkou elektronáradia.

3.6 Upevnenie/odstránenie spojky pre spojovaciu hadicu

Spojovacia hadica sa môže používať so spojkou.
- Zatlačte spojku na spojovaciu hadicu a súčasne zakrúťte proti smeru pohybu hodinových ručičiek.
- Stiahnite spojku zo spojovacej hadice a súčasne odkrúťte proti smeru pohybu hodinových ručičiek.

3.7 Uvedenie do prevádzky

VAROVANIE!

Ohrozenie zdravia nebezpečným prachom!
- Rešpektujte bezpečnostné upozornenia.

VAROVANIE!

Hrozí nebezpečenstvo požiaru!
Nebezpečenstvo výbuchu! Nebezpečenstvo zásahu elektrickým prúdom!
- Rešpektujte bezpečnostné upozornenia.

- Zabezpečte, aby boli všetky diely zariadenia suché.
- Na vysávanie sadze, cementu, sadry alebo podobného prachu: Voliteľne vložte do nádoby na prach vrecko na odpad z PE.

3.8 Odstránenie odsatého materiálu

- Vypnite vysávač.
- Počkajte niekoľko minút, kým prach neusadne.
- Noste vhodnú dýchaciu masku.
- Otvorte uzatváracie svorky.
- Odstráňte horný diel zariadenia z nádoby.
- Vyklopte nádobu.
- Zlikvidujte povysávaný materiál podľa zákonných predpisov.

3.9 Likvidácia vrecka na odpad z PE (voliteľná možnosť)

- Vypnite vysávač.
- Počkajte niekoľko minút, kým prach neusadne.
- Noste vhodnú dýchaciu masku.
- Odstráňte cyklón z nádoby.
- Opatrne odstráňte vrecko na odpad z nádoby.

- Starostlivo uzatvorte vrecko na odpad pomocou káblových pások upevnených na vrecku.
- Zlikvidujte povysávaný materiál podľa zákonných predpisov.

4 Po používaní zariadenia

4.1 Preprava

Prepojte spojovaciu hadicu s obomi prípojkami zariadenia. Takto prepravujte zariadenie.

4.2 Čistenie

VAROVANIE!

Nebezpečenstvo neodborného čistenia! Zariadenia, na ktorých sa nevykonáva riadna údržba, predstavujú nebezpečenstvo pre používateľa.

- Pri používaní v podnikoch spracujúcich potraviny: Zariadenie hneď po použití vyčistite a dezinfikujte, aby ste zabránili kontaminácii.
- Nepoužívajte horľavé čistiace prostriedky.
- Nečistite parnými generátormi ani vysokotlakovými čističmi.

UPOZORNENIE

Kyseliny, acetón a rozpúšťadlá môžu poškodiť zariadenie.

- Diely zariadenia vyčistite vodou.
- Vrchnú stranu pretrite vlhkou handričkou.
- Nádobu a príslušenstvo nechajte vysušiť.

4.3 Skladovanie

POZOR

Zariadenie uschovajte na suchom mieste chránenom pred dažďom a mrazom. Toto zariadenie sa musí skladovať vo vnútri budovy.

4.4 Recyklácia zariadenia

Zariadenie, ktoré už doslúžilo, znefunkčnite. Nelikvidujte elektrické zariadenia s komunálnym odpadom.



Zariadenia, ktoré sú označené prečiarknutým symbolom smetného koša, upozorňujú na to, že sa staré elektrické a elektronické zariadenia nesmú likvidovať spolu s netriedeným komunálnym odpadom. Aby sa zabránilo negatívnym vplyvom na ľudské zdravie a životné prostredie, musia sa zariadenia zberať separovane na určených zberných miestach.
Používatelia elektrických a elektronických domácich zariadení musia používať komunálne zberné zariadenia. Vezmite na vedomie, že sa bežné elektrické a elektronické zariadenia nesmú likvidovať prostredníctvom komunálnych zberných miest. Radi vás budeme informovať o vhodných možnostiach likvidácie.

5 Odstraňovanie chýb a opravy

VAROVANIE!

Neodborne opravené vysávače predstavujú nebezpečenstvo pre používateľa!

- Opravy by mal vykonávať len kvalifikovaný personál, napr. zákaznícky servis.
- Používajte len originálne náhradné diely.

UPOZORNENIE

Chybné funkcie nie sú vždy spôsobené chybami zariadenia.

5.1 Odstránenie cyklónovej dosky

Ak je cyklón upchatý, klesá sací výkon. Upchatie odstráňte takto:

- Stiahnite saciu hadicu zo zariadenia.
- Odstráňte cyklón.
- Červenú cyklónovú dosku na vnútornej strane odstráňte uvoľnením troch skrutiek.
- Pripojte saciu hadicu na vysávač.
- Vysávaním vyčistite cyklón.
- Znova upevnite cyklónovú dosku.
- Cyklón znova nasaďte na nádobu.
- Prepojte hadice.

6 Ďalšie informácie

6.1 Vylúčenie zodpovednosti

Výrobca a jeho zástupca neručia za škody a ušlý zisk vplyvom prerušenia obchodnej činnosti, ktorá bola spôsobená výrobkom alebo eventuálne nemožnosťou jeho použitia.
Výrobca a jeho zástupca neručia za škody, ktoré boli spôsobené neodborným použitím alebo v spojení s výrobkami iných výrobcov.

6.2 Technické údaje

		VCE-PS 25 Cyclone
Stupeň odlučovania – Drevný prach – Minerálny prach	%	 > 99 > 90
Maximálne oddeliteľná veľkosť častíc	mm	20
Hmotnosť (vrát. spojovacej hadice)	kg	4,1
Rozmery d × š × v	mm	430 × 330 × 380
Výška s namontovanou spojovacou hadicou	mm	450
Dĺžka spojovacej hadice	mm	900
Priemer spojovacej hadice	mm	49
Objem nádoby	l	25
Okolité podmienky:		
Rozsah teploty	°C	0 – 40
Oblasť vlhkosti vzduchu	%	5 – 95

Kratke upute

Dijelovi uređaja:

1 Priključak usisnog crijeva
2 Priključak spojnog crijeva
3 Ciklon
4 Zatvarač (2 x)
5 Spremnik
6 Spojno crijevo (usisavač)

Ilustrirane kratke upute
Ilustrirane kratke upute trebaju vam pomoći pri puštanju u rad, korištenju i skladištenju uređaja. Upute su podijeljene u 2 odlomka koji su označeni sljedećim simbolima:

A

Priprema
PRIJE KORIŠTENJA PROČITAJTE UPUTE ZA UPORABU!
1A – Raspakiravanje uređaja i pribora
2A – Izravno pričvršćivanje
3A – Uklanjanje ciklona
4A – Umetanje vrećice za zbrinjavanje
5A – Povezivanje s usisavačem i alatom
6A – Stavljanje/skidanje kolčaka za spojno crijevo

B

Rukovanje/rad/zbrinjavanje
1B – Zbrinjavanje PE vrećice
2B – Transport
3B – Skidanje ciklonske ploče

1 Sigurnosne napomene



Ovaj dokument sadrži kratke upute i važne sigurnosne informacije o uređaju. Morate pažljivo pročitati ove upute za uporabu prije prvog stavljanja uređaja u pogon. Sačuvajte ove upute za buduću uporabu.
Dodatne informacije
Dodatne informacije o uređaju naći ćete na našoj internetskoj stranici www.flex-tools.com.
Ako imate bilo kakvih pitanja, obratite se FLEX servisu u svojoj zemlji.
Pogledajte poleđinu ovog dokumenta.

1.1 Označavanje znakova

OPASNOST

Opasnost koja može dovesti do ozbiljnih šteta i ozljeda, čak i smrti.

UPOZORENJE!

Opasnost koja može dovesti do ozbiljnih ozljeda, čak i smrti.

OPREZ

Opasnost koja može dovesti do lakših ozljeda i šteta.

NAPOMENA

Označava napomene ili upute koje olakšavaju rad i osiguravaju siguran rad.

1.2 Pravila korištenja

Uređaj može raditi samo zajedno s usisavačem. Pridržavajte se i uputa za uporabu usisavača.

Uređaj smiju
- koristiti samo osobe koje su upućene u ispravnu uporabu i koje su izričito ovlaštene za rukovanje
- i samo pod nadzorom
- Ovaj uređaj ne smiju koristiti osobe (uključujući djecu) s tjelesnim ili mentalnim ograničenjima ili bez dovoljnog iskustva i znanja.
- Djeca moraju biti pod nadzorom kako bi se osiguralo da se ne igraju s uređajem.
- Ne usmjeravajte četku, crijevo ili cijev na ljude ili životinje.

Osim ovih uputa i propisa o sprječavanju nesreća u vašoj zemlji morate se pridržavati i propisa o sigurnosti i odgovornom korištenju.

Osoblje koje rukuje uređajem mora biti upoznato prije rada o sljedećem:
- rukovanjem uređaja
- opasnostima koje proizlaze iz materijala koji treba usisati
- sigurnom uklanjanju usisanog materijala

1.3 Svrha i namjenska uporaba

Ovaj je uređaj namijenjen za usisavanje velike količine prašine. Odvaja veliki dio materijala od usisne struje prije nego što stigne do usisavača. Priključak crijeva je prikladan za ISP, ISC i uClean serije kao i za brojne uređaje drugih proizvođača. Uređaj je prikladan za usisavanje

- prašine klase prašine L
- krupne prljavštine do granulacije od 20 mm

Upotrebljavajte samo antistatičke uređaje/dijelove pribora (uzemljenje, zaštitni vodič moraju biti osigurani).

Ovaj uređaj je namijenjen samo za komercijalnu uporabu, npr. u hotelima, školama, bolnicama, tvornicama, trgovinama, uredima ili za iznajmljivanje. Ovaj uređaj je također namijenjen za industrijsku uporabu, npr. u tvornicama, na gradilištima i u radionicama. Samo korisnik uređaja može spriječiti nesreće uzrokovane nenamjenskom uporabom.

PROČITAJTE I POŠTUJTE SVE SIGURNOSNE NAPOMENE.

Svaka druga uporaba smatra se nenamjenskom uporabom. Proizvođač ne preuzima nikakvu odgovornost za štete nastale takvom uporabom. Rizik za takvu uporabu snosi isključivo korisnik. Ispravna uporaba uključuje pravilan rad i redovito održavanje i popravak u skladu s uputama proizvođača.

1.4 Nenamjenska uporaba

Uređaj nije prikladan za usisavanje sljedećih materijala:

- prašina klase prašine M i H
- zapaljivih ili eksplozivnih otapala, uključujući tekućine, npr. benzin, ulje, alkohol, razrjeđivač
- materijale impregnirane otapalom
- agresivnih tvari (npr. kiseline, lužine)
- kemijski reaktivnih tvari koje dovode do nastajanja topline, kiseline/baza, plinova itd. (npr. reaktivne dvokomponentne tvari, aluminij i voda).
- eksplozivnih prašina
- materijala (strugotine) topliji od 60°C ili prašina koja sadrži azbest
- usisavanje gore isključenih materijala

Uređaj nije namijenjen za:

- uporabu usisavača u okolini ugroženoj eksplozijom
- nošenje usisavača na uređaju
- uporabu od strane neprikladnih osoba (mlađih od 18 godina, osoba pod utjecajem droge)
- uporabu neprikladnih potrošnih materijala
- požar ili eksploziju usisavača i uređaja s time rezultirajućim opasnostima za korisnika zbog opeklina ili letećih dijelova, udisanja mogućih otrovnih supstanci
- usisavanje azbesta. Opasnost za korisnika ili druge osobe u okolini zbog udisanja štetnih tvari.



Klasa prašine L (IEC 60335-2-69): Usisavači klase prašine L prikladni su za usisavanje suhih, nezapaljivih prašina i prašina koje mogu ugroziti zdravlje maksimalne dopuštene koncentracije (AGW) > 1 mg/m³.



Klasa prašine M (IEC 60335-2-69): Usisavači klase prašine M prikladni su za usisavanje suhih, nezapaljivih prašina, nezapaljivih tekućina, drvene prašine i opasnih prašina AGW vrijednosti ≥ 0,1 mg/m³.

Usisavači klase prašine H prikladni su za usisavanje suhih, nezapaljivih prašina, čestica koje mogu uzrokovati rak i bolesti te nezapaljivih tekućina, drvene prašine i opasnih prašina svih stupnjeva koncentracije.

Pri uporabi uređaja za uklanjanje prašine mora se paziti na dovoljan broj izmjena zraka ako se u prostoriju vraća odlazni zrak usisavača. Prije uporabe pridržavajte se važećih propisa u svojoj zemlji.

1.5 Jamstvo

Za jamstvo vrijede naši opći uvjeti poslovanja. Proizvođač ne snosi odgovornost za štetu nastalu neovlaštenim izmjenama uređaja, uporabom pogrešnih četki ili uporabom uređaja izvan predviđene namjene.

1.6 Važne sigurnosne napomene

UPOZORENJE

⚠

- Ne radite s uređajem u okolini ugroženoj eksplozijom.
- Uređaj držite dalje od zapaljivih plinova i tvari.
- Ne radite s uređajem u okolini s aerosolom.
- Pri uporabi u pogonima za preradu hrane: Očistite i dezinficirajte uređaj odmah nakon uporabe kako biste izbjegli kontaminaciju.
- Ne upotrebljavajte zapaljiva sredstva za čišćenje.
- Nemojte čistiti parnim ili visokotlačnim čistačima.
- Ne ostavljajte uređaj bez nadzora.

- Nije dozvoljeno stajati ili sjediti na uređaju.
- Stavite uređaj samo na vodoravnu površinu.
- Opasnost od pada pri radu na stepenicama. Zauzmite siguran i stabilan položaj tijela.
- Nemojte povlačiti, savijati ili prignječiti usisno crijevo preko oštrih rubova.
- Položite usisno crijevo tako da se nitko ne može spotaknuti.
- Nemojte podizati uređaj za poklopac.
- Ne upotrebljavajte uređaj i njegov pribor u sljedećim slučajevima:
  – Uređaj je vidljivo oštećen, npr. pukotine u kućištu, oštećenje zbog oštrih rubova.
  – U slučaju sumnje na skrivene nedostatke, npr. nakon pada
- Uređaj ne koristite na otvorenom u slučaju nevremena.
- Nosite zaštitne slušalice tijekom rada.
- Odmah isključite usisavač ako primijetite kvar.
- Ne stavljate neispravan uređaj u pogon.
- Ne dopustite djeci da se igraju s potrošnim ili ambalažnim materijalom, npr. plastičnim vrećicama.
- Ne dopustite djeci da se igraju sa sitnim dijelovima.

2 Upozorenja na opasnost

2.1 Opasna prašina

UPOZORENJE

⚠ Opasne tvari.
Udisanje opasne prašine može dovesti do ozbiljnih plućnih bolesti:
- Ne usisavajte prašine koje sadrže azbest.
- Nosite prikladnu osobnu zaštitnu opremu.
- Očistite usisavač prije demontaže.
- Pobrinite se za dovoljno prozračivanje radnog mjesta.
- Po završetku radova očistite područje održavanja.

OPREZ

⚠ Ako se takve tvari usisavaju, to može predstavljati opasnost za okoliš.
- Propisno zbrinite usisani materijal.

2.2 Rezervni dijelovi i pribor

OPREZ

⚠ Rezervni dijelovi i pribor.
Uporaba neoriginalnih rezervnih dijelova i pribora može utjecati na sigurnost uređaja.

Upotrebljavajte samo originalne FLEX rezervne dijelove i pribor. U nastavku su navedeni rezervni dijelovi koji su važni za radnu sigurnost korisnika ili rad uređaja:

Opis	Narudžbeni broj
Komplet spojnih crijeva – 1 spojno crijevo s 2x 90° kolčak 49 mm	533558

2.3 Okolina ugrožena eksplozijom ili zapaljiva okolina

OPREZ

⚠ Ovaj uređaj nije prikladan za korištenje u okolini ugroženoj eksplozijom ili zapaljivoj okolini ili u takvoj okolini u kojoj hlapljive tekućine ili zapaljivi plinovi ili pare mogu stvoriti takve opasnosti.

3 Rukovanje i rad

3.1 Prije stavljanja u rad

Raspakirajte uređaj i provjerite cjelovitost isporuke te ima li oštećenja nastalih prilikom transporta.

UPOZORENJE!

Opasnost od električnog udara zbog nedostatka uzemljenja!
- Upotrebljavajte samo antistatičke uređaje.

3.2 Pričvršćivanje uređaja na usisavač

Uređaj se isporučuje s Metabox sustavom za montažu za pričvršćivanje na ISP usisavače, sa Smartfix, Unifix adapterskim pločama i svim Metabox sučeljima.
Alternativno se uređaj može postaviti na pod ili na bilo koju površinu u blizini područja rada.

3.3 Izravno pričvršćivanje na usisavače

Uređaj se može postaviti izravno na usisavače pomoću Metabox kompatibilnih priključaka.
- Stavite spremnik na usisavač.
- Zatvorite zatvarače kako biste pričvrstili spremnik.

3.4 Vrećica za zbrinjavanje (opcionalno)

Ako je potrebno, uređaj se može koristiti s PE vrećicom za zbrinjavanje.
- Otvorite zatvarače na stranama ciklona.
- Eventualno izvadite postojeću PE vrećicu ili ispraznite spremnik.
- Umetnite novu vrećicu za zbrinjavanje u spremnik.
- Presavijte vrećicu preko ruba spremnika. Pazite da su rupe u unutrašnjosti uređaja.
- Presavijte vrećicu preko ruba spremnika. Pazite da su rupe u unutrašnjosti uređaja.
- Stavite ciklon na spremnik.
- Zatvorite zatvarače. Pazite da zatvarači ne oštete vrećicu za zbrinjavanje.

3.5 Spajanje crijeva s usisavačem i alatom

- Spojite spojno crijevo s priključkom spojnog crijeva na uređaju i usisnim otvorom usisavača.
- Spojite usisno crijevo s priključkom usisnog crijeva na uređaju i usisnim priključkom električnog alata.

3.6 Stavljanje/skidanje kolčaka za spojno crijevo

Spojno crijevo može se koristiti s kolčakom .
- Pritisnite kolčak na spojno crijevo i istovremeno zategnite u smjeru suprotnom od kazaljke na satu.
- Skinite kolčak s spojnog crijeva i istovremeno okrenite u smjeru suprotnom od kazaljke na satu.

3.7 Stavljanje u rad

UPOZORENJE!

Opasnost po zdravlje zbog opasnih prašina!
- Pridržavajte se sigurnosnih napomena.

UPOZORENJE!

Postoji opasnost od požara! Opasnost od eksplozije! Opasnost od električnog udara!
- Pridržavajte se sigurnosnih napomena.

- Provjerite jesu li svi dijelovi uređaja suhi.
- Za usisavanje čađe, cementa, gipsa ili slične prašine: Opcionalno stavite PE vrećicu pražnjenje u spremnik za prašinu.

3.8 Uklanjanje usisanog materijala

- Isključite usisavač.
- Pričekajte nekoliko minuta dok se prašina ne slegne.
- Nosite prikladnu zaštitnu masku.
- Otvorite zatvarače.
- Skinite gornji dio uređaja sa spremnika.
- Ispraznite spremnik.
- Zbrinite usisani materijal u skladu sa zakonskim propisima.

3.9 Zbrinjavanje vrećice za zbrinjavanje (opcionalno)

- Isključite usisavač.
- Pričekajte nekoliko minuta dok se prašina ne slegne.
- Nosite prikladnu zaštitnu masku.
- Skinite ciklon sa spremnika.
- Pažljivo izvadite vrećicu za zbrinjavanje iz spremnika.
- Pažljivo zatvorite vrećicu za zbrinjavanje kabelskom vezicom pričvršćenom na vrećici.
- Zbrinite usisani materijal u skladu sa zakonskim propisima.

4 Nakon uporabe uređaja

4.1 Transport

Spojite spojno crijevo s dvama priključcima na uređaju. Tako transportirajte uređaj.

4.2 Čišćenje

UPOZORENJE!

Opasnost zbog nepravilnog čišćenja!
Uređaji koji se nepravilno održavaju predstavljaju opasnost za korisnika.
- Pri uporabi u pogonima za preradu hrane: Očistite i dezinficirajte uređaj odmah nakon uporabe kako biste izbjegli kontaminaciju.
- Ne upotrebljavajte zapaljiva sredstva za čišćenje.
- Nemojte čistiti parnim ili visokotlačnim čistačima.

NAPOMENA

Kiseline, aceton i otapala mogu oštetiti uređaj.

- Dijelove uređaja očistite vodom.
- Gornju stranu obrišite vlažnom krpom.
- Ostavite spremnik i pribor da se osuše.

4.3 Skladištenje

OPREZ

Uređaj čuvajte na suhom mjestu zaštićenom od kiše i mraza. Ovaj uređaj treba skladištiti u unutrašnjosti zgrade.

4.4 Recikliranje uređaja

Istrošeni uređaj učinite neupotrebljivim.
Ne bacajte električne alate u kućni otpad.



Uređaji označeni simbolom prekrižene kante za smeće označavaju da se stari električni i elektronički uređaji ne smiju odlagati s neodvojenim kućnim otpadom. Kako bi se izbjegli negativni utjecaji na ljudsko zdravlje i okoliš, uređaji se moraju prikupljati odvojeno na određenim sabirnim mjestima.
Korisnici električnih i elektroničkih kućanskih uređaja moraju koristiti komunalne sabirne centre. Imajte na umu da se standardni električni i elektronički uređaji ne smiju odlagati na komunalnim sabirnim mjestima. Rado ćemo vas obavijestiti o prikladnim mogućnostima zbrinjavanja.

5 Uklanjanje kvara i popravci

UPOZORENJE!

Nepropisno popravljeni usisavači predstavljaju opasnost za korisnika!

- Popravke treba obavljati samo kvalificirano osoblje, npr. servisna služba.
- Upotrebljavajte samo originalne rezervne dijelove.

NAPOMENA

Neispravnosti nisu uvijek posljedica kvarova na uređaju.

5.1 Skidanje ciklonske ploče

Ako je ciklon začepljen, smanjuje se usisna snaga. Uklonite začepljenje na sljedeći način:

- Skinite usisno crijevo s uređaja.
- Skinite ciklon.
- Skinite crvenu ciklonsku ploču na unutarnjoj strani otpuštanjem triju vijaka.
- Priključite usisno crijevo na usisavač.
- Očistite ciklon usisavanjem.
- Ponovno pričvrstite ciklonsku ploču.
- Ponovno stavite ciklon na spremnik.
- Spojite crijeva.

6 Dodatne informacije

6.1 Isključenje jamstva

Proizvođač i njegov zastupnik ne jamče za štete te neostvarenu dobit uslijed prekida poslovne djelatnosti koji je prouzročen proizvodom ili nemogućnošću uporabe proizvoda.
Proizvođač i njegov zastupnik ne jamče za štete koje su prouzročene nenamjenskom uporabom ili u kombinaciji s proizvodima drugih proizvođača.

6.2 Tehnički podaci

		VCE-PS 25 Cyclone
Stupanj odvajanja – drvena prašina – mineralna prašina	%	 > 99 > 90
Maksimalna veličina čestica koje se mogu odvojiti	mm	20
Težina (uklj. spojno crijevo)	kg	4,1
Dimenzije DxŠxV	mm	430x330x380
Visina H s montiranim spojnim crijevom	mm	450
Duljina spojnog crijeva	mm	900
Promjer spojnog crijeva	mm	49
Zapremnina spremnika	l	25
Uvjeti okoline:		
Područje temperature	°C	0 – 40
Raspon vlažnosti zraka	%	5 – 95

Kratka navodila

Deli naprave:

1 Priključek gibke sesalne cevi
2 Priključek gibke priklopne cevi
3 Ciklonska enota
4 Zapiralna spona (2 x)
5 Posoda
6 Priklopna cev (sesalnik)

Kratka navodila s slikami
Kratka navodila s slikami so namenjena za pomoč pri zagonu, uporabi in hrambi naprave. Navodila za uporabo so razdeljena v 2 razdelka, označena z naslednjima simboloma:

A

Priprava
PRED UPORABO PREBERITE NAVODILA ZA UPORABO!
1A – Odstranitev naprave in pribora iz embalaže
2A – Neposredna pritrditev
3A – Odstranitev ciklonske enote
4A – Vstavitev vrečke za umazanijo
5A – Priklop sesalnika na orodje
6A – Namestitev/odstranitev objemke za priklopno cev

B

Uporaba/delovanje/ravnanje z odpadnim materialom
1B – Zavrženje vrečke PE
2B – Transport
3B – Odstranitev plošče ciklonske enote

1 Varnostna opozorila



Dokument vsebuje kratka navodila ter pomembne varnostne informacije o napravi. Pred prvim zagonom naprave natančno preberite ta navodila za uporabo. Navodila shranite za poznejšo uporabo.
Dodatne informacije
Dodatne informacije o napravi so na voljo na naši spletni strani www.flex-tools.com.
Če imate vprašanja, se obrnite na servis FLEX v vaši državi.
Glejte zadnjo stran tega dokumenta.

1.1 Oznake opozoril

NEVARNOST



Nevarnost, ki lahko privede do velike gmotne škode in hudih ali celo smrtnih telesnih poškodb.

OPOZORILO!



Nevarnost, ki lahko privede do hudih ali celo smrtnih telesnih poškodb.

PREVIDNO



Nevarnost, ki lahko privede do lažjih telesnih poškodb in manjše gmotne škode.

NAPOTEK



Označuje napotke ali navodila za lažje delo ali varno uporabo.

1.2 Pravila za uporabo

Napravo je mogoče uporabljati le v kombinaciji s sesalnikom. Upoštevajte tudi navodila za uporabo sesalnika.

Napravo lahko
- uporabljajo le osebe, seznanjene z njeno pravilno uporabo, ki jim je bila uporaba naprave izrecno zaupana
- uporabljate le pod nadzorom
- Naprave ne smejo uporabljati osebe (vključno z otroki) s telesnimi ali duševnimi oviranostmi ali osebe brez primernih izkušenj in znanja.
- Otroke je treba nadzorovati in jim preprečiti igro z orodjem.
- Šobe ter gibke in toge cevi ne usmerjajte proti osebam ali živalim.

Poleg teh navodil in predpisov za preprečevanje nesreč pri delu v vaši državi je treba upoštevati tudi pravila o varnosti in odgovorni uporabi.

Uporabnike naprave je treba obvestiti o naslednjem:
- načinu uporabe naprave
- nevarnostih, povezanih s snovjo, ki jo sesate
- varni odstranitvi snovi, ki ste jo posesali

1.3 Namen in namenska uporaba

Naprava je namenjena za sesanje velikih količin prahu. Velik del snovi izloči iz toka vsesanega zraka, še preden doseže sesalnik.
Cevni priključek je primeren za linije ISP, ISC in uClean ter številne naprave drugih proizvajalcev.
Naprava je primerna za sesanje

- prahu razreda L
- grobe umazanije z drobci do velikosti 20 mm

Uporabljajte le antistatične naprave/pribor (z obvezno ozemljitvijo, zaščitnim vodom).

Naprava je namenjena izključno za komercialno uporabo, npr. v hotelih, šolah, bolnišnicah, tovarnah, podjetjih in pisarnah, ter izposojo.
Naprava je primerna za industrijsko uporabo v tovarnah, na gradbiščih in v delavnicah.
Nesreče zaradi nenamenske uporabe lahko preprečijo le uporabniki naprave.

PREBERITE IN UPOŠTEVAJTE VSA VARNOSTNA OPOZORILA.

Vsi drugi načini uporabe veljajo za nenamenske. Proizvajalec ne prevzema odgovornosti za škodo, nastalo zaradi nenamenske uporabe. Tveganje za takšno uporabo v celoti prevzema uporabnik. Namenska uporaba vključuje pravilno delovanje ter redno vzdrževanje in popravila v skladu z navodili proizvajalca.

1.4 Nenamenska uporaba

Naprava ni primerna za sesanje naslednjih snovi:

- prahu razreda M ali H
- vnetljivih ali eksplozivnih topil, vključno s tekočinami, kot so bencin, olje, alkohol, razredčila
- snovi, impregniranih s topili
- jedkih snovi (npr. kislin, lugov)
- kemijsko reaktivnih snovi, ki pri reakciji oddajajo toploto ali iz katerih nastanejo kisline/baze, plini itd. (npr. reaktivne dvokomponentne snovi, aluminij in voda).
- eksplozivnega prahu
- materialov (odrezkov) s temperaturo nad 60 °C prahu, ki vsebuje azbest
- Sesanje snovi, prepovedanih zgoraj

Naprava ni namenjena za:

- uporabo sesalnika v okoljih, v katerih lahko pride do eksplozije
- prenašanje sesalnika na napravi
- uporabo s strani neprimernih oseb (mladoletnih oseb ali oseb pod vplivom prepovedanih snovi)
- uporabo neprimerna potrošnega materiala
- požar ali eksplozija sesalnika in naprave s posledično nevarnostjo za uporabnika zaradi opeklin ali letečih delov, vdihavanja morebitnih strupenih snovi
- sesanje azbesta. Nevarnost za uporabnike in druge osebe v okolici zaradi vdihavanja škodljivih snovi.



Razred prahu L (IEC 60335-2-69): Sesalniki za prah razreda L so primerni za sesanje suhega negorljivega in zdravju škodljivega prahu s koncentracijo (mejna vrednost za poklicno izpostavljenost) do > 1 mg/m³.



Razred prahu M (IEC 60335-2-69): Sesalniki za prah razreda M so primerni za sesanje suhega negorljivega prahu, negorljivih tekočin, lesnega prahu in nevarnega prahu z mejno vrednostjo za poklicno izpostavljenost do ≥ 0,1 mg/m³.

Sesalniki za prah razreda H so primerni za sesanje suhega negorljivega prahu, rakotvornih in patogenih delcev ter negorljivih tekočin, lesnega prahu in nevarnega prahu vseh koncentracij.

Pri uporabi odpraševalnikov je treba vzdrževati stopnjo izmenjave zraka M, če se odpadni zrak iz sesalnika dovaja v prostor. Pred zagonom poskrbite za spoštovanje vseh predpisov, veljavnih v vaši državi.

1.5 Garancija

Za garancijo veljajo naši splošni pogoji poslovanja. Proizvajalec ne odgovarja za škodo, nastalo zaradi neodobrenega spreminjanja naprave, uporabe napačnih krtač ali nenamenske uporabe naprave.

1.6 Pomembna varnostna opozorila

OPOZORILO

⚠

- Naprave ne uporabljajte v okoljih, v katerih lahko pride do eksplozije.
- Naprave ne izpostavljajte vnetljivim plinom in snovem.
- Naprave ne uporabljajte v okoljih, v katerih so prisotni aerosoli.
- Pri uporabi v živilskopredelovalnih obratih: Napravo očistite in razkužite takoj po uporabi, da preprečite kontaminacijo.
- Ne uporabljajte vnetljivih čistil.
- Naprave ne čistite s parnimi ali visokotlačnimi čistilniki.

- Naprave ne puščajte brez nadzora.
- Ne stojte na napravi ali sedajte nanjo.
- Napravo odložite le na ravne površine.
- Nevarnost padca pri delu na stopnicah. Poskrbite, da lahko stabilno stojite.
- Gibke sesalne cevi ne vlecite ali upogibajte čez ostre robove in je ne pritiskajte nanje.
- Gibko sesalno cev vedno položite tako, da se ne more nihče spotakniti obnjo.
- Naprave ne dvigajte za pokrov.
- Naprave in pribora ne uporabljajte v naslednjih primerih:
  – Na napravi so vidne poškodbe, npr. praske na ohišju, poškodbe zaradi ostrih robov.
  – Če sumite, da so na napravi prisotne skrite pomanjkljivosti, npr. po padcu
- Med nevihtami naprave ne uporabljajte na prostem.
- Pri delu uporabljajte zaščito za sluh.
- Če odkrijete pomanjkljivost, sesalnik takoj izklopite.
- Okvarjene naprave ne uporabljajte.
- Otrokom ne dovolite, da bi se igrali s potrošnim ali embalažnim materialom, npr. plastičnimi vrečkami.
- Otroci se ne smejo igrati z majhnimi deli.

2 Opozorila o nevarnosti

2.1 Nevaren prah

OPOZORILO

⚠ Nevarne snovi.
Vdihavanje nevarnih snovi lahko povzroči huda pljučna obolenja:
- Ne sesajte prahu, ki vsebuje azbest.
- Uporabljajte primerno osebno zaščitno opremo.
- Pred razstavljanjem sesalnika ga očistite.
- Poskrbite za primerno prezračevanje delovnega mesta.
- Vzdrževalno območje po zaključku del očistite.

PREVIDNO

⚠ Če sesate takšne snovi, lahko s tem ogrozite okolje.
- Posesane snovi zavrzite v skladu s predpisi.

2.2 Nadomestni deli in pribor

PREVIDNO

⚠ Nadomestni deli in pribor.
Uporaba neoriginalnih nadomestnih delov in pribora lahko negativno vpliva na varnost naprave.

Uporabljajte le nadomestne dele in pribor FLEX. Nadomestni deli, ki so pomembni za zagotavljanje varnosti uporabnika pri delu ali pravilno delovanje naprave, so navedeni v nadaljevanju:

Opis	Kataloška št.
Komplet priklopne cevi – 1x priklopna cev z 2x 90-stopinjsko objemko 49 mm	533558

2.3 Potencialno eksplozivna ali vnetljiva okolja

PREVIDNO

Naprava ni primerna za uporabo v potencialno eksplozivnih ali vnetljivih okoljih ter okoljih, v katerih lahko hlapljive tekočine ali vnetljivi plini ali hlapi povzročijo takšne nevarnosti.

3 Uporaba in delovanje

3.1 Pred prvim zagonom

Napravo odstranite iz embalaže in preverite, ali je pošiljka popolna in ali se je med transportom poškodovala.

OPOZORILO!

Nevarnost električnega udara zaradi neozemljene naprave!
- Uporabljajte le antistatične naprave.

3.2 Pritrditev naprave na sesalnik

Naprava je dobavljena z montažnim sistemom Metabox za pritrditev na sesalnike ISP, z adapterskimi ploščami Smartfix in Unifix in vsemi vmesniki Metabox.
Napravo lahko postavite tudi na tla ali drugo površino v bližini delovnega območja.

3.3 Neposredna pritrditev na sesalnik

Napravo lahko pritrdite neposredno na sesalnik s priključkom, združljivim s sistemom Metabox.
- Posodo namestite na sesalnik.
- Za pritrditev posode zaprite zapiralni sponi.

3.4 Vrečka za umazanijo (dodatna oprema)

Po potrebi lahko uporabite vrečko PE za umazanijo.
- Razprite zapiralni sponi na obeh straneh ciklonske enote.
- Po potrebi odstranite vrečko PE (če je nameščena) ali izpraznite posodo.
- V posodo vstavite novo vrečko za umazanijo.
- Vrečko povlecite čez rob posode. Prepričajte se, da so odprtine v notranjosti naprave.
- Vrečko povlecite čez rob posode. Prepričajte se, da so odprtine v notranjosti naprave.
- Ciklonsko enoto namestite na posodo.
- Zaprite zapiralni sponi. Poskrbite, da sponi ne poškodujeta vrečke za umazanijo.

3.5 Priklop gibke cevi na sesalnik in orodje

- Priklopno cev priključite na priključek za priklopno cev naprave in odprtino za vsesavanje na sesalniku.
- Gibko sesalno cev priključite na priključek za sesanje na napravi in priključek za sesanje na električnem orodju.

3.6 Namestitev/odstranitev objemke za priklopno cev

Za priklopno cev je na voljo objemka.
- Objemko potisnite na priklopno cev in jo obenem zavrtite v levo.
- Objemko snemite s priklopne cevi in obenem zavrtite v desno.

3.7 Zagon

OPOZORILO!

Nevarnost za zdravje zaradi nevarnega prahu!
- Upoštevajte varnostna opozorila.

OPOZORILO!

Obstaja nevarnost požara! Nevarnost eksplozije! Nevarnost električnega udara!
- Upoštevajte varnostna opozorila.

- Poskrbite, da so vsi deli naprave suhi.
- Za sesanje saj, cementa, mavca in podobnega prahu: V posodo za prah lahko vstavite vrečko PE za umazanijo.

3.8 Odstranjevanje posesanih snovi

- Sesalnik izklopite.
- Počakajte nekaj minut, da se prah usede.
- Uporabljajte primerno zaščitno masko za dihala.
- Razprite zapiralni sponi.
- Zgornji del naprave odstranite s posode.
- Iztresite posodo.
- Posesano snov zavrzite v skladu s zakonskimi predpisi.

3.9 Zavrženje vrečke za umazanijo (dodatna oprema)

- Sesalnik izklopite.
- Počakajte nekaj minut, da se prah usede.
- Uporabljajte primerno zaščitno masko za dihala.
- Ciklonsko enoto odstranite s posode.
- Vrečko za umazanijo previdno odstranite iz posode.
- Vrečko za umazanijo previdno zavežite s kabelsko vezico, pritrjeno na vrečko.
- Posesano snov zavrzite v skladu s zakonskimi predpisi.

4 Po uporabi naprave

4.1 Transport

Priklopno cev priključite na oba priključka naprave. Napravo prenašajte v tem položaju.

4.2 Čiščenje

OPOZORILO!

Nevarnost zaradi nestrokovnega čiščenja!
Naprave, ki se ne vzdržujejo strokovno, predstavljajo nevarnost za uporabnika.

- Pri uporabi v živilskopredelovalnih obratih: Napravo očistite in razkužite takoj po uporabi, da preprečite kontaminacijo.
- Ne uporabljajte vnetljivih čistil.
- Naprave ne čistite s parnimi ali visokotlačnimi čistilniki.

NAPOTEK

Kisline, aceton in topila lahko poškodujejo napravo.

- Dele naprave sperite z vodo.
- Zgornji del naprave obrišite z vlažno krpo.
- Posoda in pribor naj se pred ponovno uporabo posušijo.

4.3 Shranjevanje

PREVIDNO

Napravo shranjujte le na suhem mestu, zaščitenim pred dežjem in zmrzaljo. Napravo morate shranjevati v notranjosti zgradb.

4.4 Recikliranje naprave

Odsluženo napravo onesposobite.
Električnih naprav ne smete odlagati med gospodinjske odpadke.



Naprave, označene s simbolom prečrtanega koša za odpadke, pomenijo, da se odpadna električna in elektronska oprema ne sme odlagati skupaj z nesortiranimi gospodinjskimi odpadki. Da bi preprečili negativne učinke na zdravje ljudi in okolje, je treba naprave zbirati ločeno na namenskih zbirnih mestih. Uporabniki električnih in elektronskih gospodinjskih aparatov morajo uporabljati komunalno infrastrukturo za zbiranje odpadkov. Upoštevajte, da komercialnih električnih in elektronskih naprav ni dovoljeno odlagati na komunalne zbirne točke. Z veseljem vas bomo podali več informacij o ustreznih možnostih odstranjevanja med odpadke.

5 Odpravljanje napak in popravila

OPOZORILO!

Nestrokovno popravljeni sesalniki predstavljajo nevarnost za uporabnika!

- Popravila lahko izvaja le usposobljeno osebje, npr. servisna služba.
- Uporabljajte le originalne nadomestne dele.

NAPOTEK

Napačno delovanje ni vedno posledica okvare naprave.

5.1 Odstranitev plošče ciklonske enote

Če je ciklonska enota zamašena, se sesalna moč zmanjša. Zamašitev odstranite po naslednjem postopku:

- Gibko sesalno cev snemite z naprave.
- Odstranite ciklonsko enoto.
- Rdečo ploščo ciklonske enote na notranji strani odstranite tako, da odvijete vse tri vijake.
- Gibko sesalno cev priključite na sesalnik.
- Ciklonsko enoto očistite s sesalnikom.
- Znova pritrdite ploščo ciklonske enote.
- Ciklonsko enoto znova namestite na posodo.
- Priključite vse cevi.

6 Dodatne informacije

6.1 Omejitev odgovornosti

Proizvajalec in njegov zastopnik nista odgovorna za kakršno koli škodo ali izgubo dobička zaradi prekinitve poslovanja, ki je posledica izdelka ali nezmožnosti uporabe izdelka.
Proizvajalec in njegov zastopnik nista odgovorna za kakršno koli škodo, ki bi nastala zaradi nepravilne uporabe električnega orodja ali njegove uporabe z izdelki drugih proizvajalcev.

6.2 Tehnični podatki

		VCE-PS 25 Cyclone
Stopnja izločanja – lesni prah – mineralni prah	%	 > 99 > 90
Največja velikost delcev, ki jih je še mogoče izločiti	mm	20
Teža (vključno s priklopno cevjo)	kg	4,1
Dimenzije d x š x v	mm	430 x 330 x 380
Višina V z nameščeno priklopno cevjo	mm	450
Dolžina priklopne cevi	mm	900
Premer priklopne cevi	mm	49
Prostornina posode	l	25
Okoljski pogoji:		
Temperaturni razpon	°C	0 - 40
Razpon vlage	%	5 - 95

Instrucţiuni pe scurt

Piesele aparatului:

1 racord pentru furtunul de aspirare
2 racord pentru furtunul de conectare
3 ciclon
4 clemă de blocare (2 bucăţi)
5 rezervor
6 furtun de conectare (aspirator)

Instrucţiuni pe scurt ilustrate
Instrucţiunile pe scurt ilustrate sunt concepute pentru a vă ajuta în cazul punerii în funcţiune, utilizării şi depozitării aparatului. Instrucţiunile sunt împărţite în 2 secţiuni, care sunt marcate cu următoarele simboluri:

A

Pregătirea
ÎNAINTE DE UTILIZARE, VĂ RUGĂM SĂ CITIŢI MANUALUL DE UTILIZARE!
1A - Despachetarea aparatului şi accesoriilor
2A - Fixarea directă
3A - Scoaterea ciclonului
4A - Introducerea sacului de eliminare
5A - Conectarea la aspirator şi la sculă
6A - Mufă pentru racordarea/scoaterea furtunului de conectare

B

Operarea/Funcţionarea/Eliminarea
1B - Eliminarea sacului din PE
2B - Transportul
3B - Scoaterea plăcii ciclonului

1 Instrucţiuni privind siguranţa



Acest document conţine instrucţiunile pe scurt, precum informaţii importante privind siguranţa aparatului. Înainte de prima punere în funcţiune a aparatului, trebuie să citiţi cu atenţie acest manual de utilizare. Păstraţi acest manual în vederea consultării ulterioare.
Informaţii suplimentare
Pentru informaţii suplimentare referitoare la aparat, accesaţi site-ul nostru web www.flex-tools.com.
Dacă aveţi întrebări, vă rugăm să contactaţi unitatea de service FLEX din ţara dumneavoastră.
Consultaţi informaţiile de pe versoul acestui document.

1.1 Marcarea observaţiilor

PERICOL

Un pericol care poate provoca prejudicii şi răniri grave, chiar mortale.

AVERTISMENT!

Un pericol care poate provoca răniri grave, chiar mortale.

ATENŢIE

Un pericol care poate provoca răniri uşoare şi prejudicii.

OBSERVAŢIE

Marchează observaţii sau indicaţii care facilitează lucrul şi asigură funcţionarea în siguranţă.

1.2 Reguli de utilizare

Aparatul poate fi utilizat numai împreună cu un aspirator. Respectaţi, de asemenea, manualul de utilizare a aspiratorului.

Acest aparat poate fi utilizat
- numai de persoane care au fost instruite cu privire la utilizarea corectă şi care au fost însărcinate explicit cu utilizarea acestuia
- numai sub supraveghere
- Acest aparat nu poate fi utilizat de persoane (inclusiv copii) cu dizabilităţi fizice sau psihice sau de persoane care nu dispun de experienţă sau cunoştinţe suficiente.
- Copiii nu trebuie lăsaţi să se joace cu aparatul.
- Nu orientaţi duza, furtunul sau ţeava spre persoane sau animale.

În plus faţă de acest manual şi de prevederile de protecţie împotriva accidentelor din ţara dumneavoastră, trebuie să fie respectate şi prevederile privind siguranţa şi utilizarea responsabilă.

Înainte de începerea lucrului, personalul care operează aparatul trebuie să fie informat referitor la următoarele aspecte:
- manevrarea aparatului
- pericolele comportate de materialele care trebuie aspirate
- eliminarea în siguranţă a materialului aspirat

1.3 Scopul şi utilizarea conform destinaţiei

Acest aparat este destinat aspirării unor cantităţi mari de praf. Acesta separă o mare parte a materialului din fluxul de aspirare, înainte ca acesta să ajungă în aspirator.
Racordul furtunului este adecvat pentru seriile ISP, ISC şi uClean, precum şi pentru multe aparate de la alţi producători.
Aparatul este adecvat pentru aspirarea
- pulberilor din clasa de pulberi L
- murdăriei grosiere cu o granulaţie de până la 20 mm

Utilizaţi numai aparate/accesorii antistatice (trebuie să existe împământare, conductoare de protecţie).

Acest aparat este adecvat numai pentru utilizarea comercială, de exemplu, în hoteluri, şcoli, spitale, fabrici, magazine, birouri sau în activităţi de închiriere.
Acest aparat este adecvat, de asemenea, pentru utilizarea industrială, de exemplu, în fabrici, pe şantiere şi în ateliere.
Accidentele cauzate de utilizarea necorespunzătoare pot fi prevenite numai de către utilizatorii aparatului.

CITIŢI ŞI RESPECTAŢI TOATE INSTRUCŢIUNILE PRIVIND SIGURANŢA.

Orice altă utilizare este considerată ca fiind necorespunzătoare. Producătorul nu îşi asumă nicio răspundere pentru prejudiciile rezultate în urma unei astfel de utilizări. Riscul pentru o astfel de utilizare îi revine exclusiv utilizatorului. Utilizarea corespunzătoare include operarea corectă, precum şi efectuarea regulată a lucrărilor de întreţinere şi reparaţie conform instrucţiunilor producătorului.

1.4 Utilizarea neprevăzută

Aparatul nu este adecvat pentru aspirarea următoarelor materiale:
- pulberi din clasele de pulberi M şi H
- solvenţi inflamabili sau explozivi, inclusiv lichide precum benzină, ulei, alcool, diluanţi
- materiale impregnate cu solvenţi
- substanţe agresive (de exemplu, acizi, soluţii bazice)
- substanţe reactive chimic, care duc la generarea de căldură şi la formarea de acizi/baze, gaze etc. (de exemplu, substanţe bicomponente reactive, aluminiu şi apă).
- pulberi explozive
- materiale (aşchii) mai fierbinţi de 60°C sau praf care conţin azbest
- aspirarea de materiale care nu au fost menţionate în prezentarea de mai sus

Acest aparat nu este adecvat pentru:
- utilizarea aspiratorului în medii cu pericol de explozie
- transportarea aspiratorului pe aparat
- utilizarea de către persoane neautorizate (cu vârsta sub 18 ani, persoane aflate sub influenţa drogurilor)
- utilizarea de materiale consumabile neadecvate
- incendiu sau explozie a aspiratorului şi a aparatului, care comportă pericole pentru utilizator, din cauza producerii de arsuri sau pieselor proiectate în aer şi a inhalării de substanţe potenţial toxice
- în cazul aspirării de azbest, sunt comportate pericole pentru utilizator şi celelalte persoane din mediu, din cauza inhalării de substanţe nocive



Clasa de pulberi L (IEC 60335-2-69): Aspiratoarele din clasa de pulberi L sunt adecvate pentru aspirarea pulberilor uscate, neinflamabile, nocive pentru sănătate, cu o concentraţie maximă admisă (AGW) > 1 mg/m³.



Clasa de pulberi M (IEC 60335-2-69): Aspiratoarele din clasa M sunt adecvate pentru aspirarea pulberilor uscate, neinflamabile, lichidelor neinflamabile, pulberilor de lemn şi pulberilor periculoase cu o valoare AGW ≥ 0,1 mg/m³.

Aspiratoarele din clasa H sunt adecvate pentru aspirarea pulberilor uscate, neinflamabile, particulelor cancerigene şi patogene, precum şi a lichidelor neinflamabile, pulberilor de lemn şi pulberilor periculoase cu toate nivelurile de concentraţie.

La utilizarea de aspiratoare, trebuie să fie asigurată o rată suficientă de schimb a aerului M în încăpere atunci când aerul uzat de la aspirator este suflat în încăpere. Înainte de punerea în funcţiune, vă rugăm să respectaţi reglementările aflate în vigoare în ţara dumneavoastră.

1.5 Garanţia

Pentru garanţie se aplică termenii şi condiţiile noastre generale.
Producătorul nu îşi asumă răspunderea pentru prejudiciile rezultate în cazul efectuării de modificări neautorizate la aparat, în cazul utilizării unor perii greşite sau în cazul utilizării aparatului în alte scopuri decât cele prevăzute.

1.6 Instrucţiuni importante privind siguranţa

AVERTISMENT

- Nu utilizaţi aparatul în medii cu pericol de explozie.
- Ţineţi aparatul la distanţă de gazele şi substanţele inflamabile.
- Nu utilizaţi aparatul în medii cu aerosoli.
- În cazul utilizării în unităţi de procesare a alimentelor: Curăţaţi şi dezinfectaţi aparatul imediat după utilizare, pentru a evita contaminarea.
- Nu utilizaţi produse de curăţare inflamabile.
- Nu-l curăţaţi cu aparate cu jet de aburi sau cu curăţitoare cu înaltă presiune.
- Nu lăsaţi aparatul nesupravegheat.
- Nu vă aşezaţi şi nu vă urcaţi niciodată pe aparat.
- Aşezaţi aparatul numai pe suprafeţe orizontale.
- Pericol de cădere în timpul lucrului pe scări. Asiguraţi-vă că aveţi o poziţie sigură.
- Nu trageţi, nu îndoiţi şi nu striviţi furtunul de aspirare atunci când îl treceţi peste muchii ascuţite.
- Amplasaţi întotdeauna furtunul de aspirare astfel încât să nu se poată împiedica nimeni de el.
- Nu ridicaţi aparatul ţinându-l de capac.
- Nu utilizaţi aparatul şi accesoriile acestuia dacă:
  - aparatul este deteriorat în mod vizibil, de exemplu, prezintă fisuri în carcasă, deteriorări cauzate de muchii ascuţite,
  - suspectaţi prezenţa unor deficienţe ascunse, de exemplu, după căderea aparatului
- Nu utilizaţi aparatul în aer liber în timpul intemperiilor.
- În timpul lucrului, purtaţi căşti antifonice.
- Deconectaţi imediat aspiratorul în cazul în care constataţi un defect.
- Nu puneţi în funcţiune un aparat defect.
- Nu permiteţi copiilor să se joace cu materialele consumabile sau cu materialele de ambalare, de exemplu, cu pungile din plastic.
- Nu permiteţi copiilor să se joace cu piesele mici.

2 Informaţii privind pericolele

2.1 Pulberi periculoase

AVERTISMENT

Substanţe periculoase. Inhalarea de pulberi periculoase poate provoca afecţiuni pulmonare grave:

- Nu aspiraţi pulberi care conţin azbest.
- Purtaţi echipament individual de protecţie adecvat.

- Curăţaţi aspiratorul înainte de demontare.
- Asiguraţi o ventilaţie suficientă a spaţiului de lucru.
- După finalizarea lucrului, curăţaţi zona de întreţinere.

ATENŢIE

Dacă sunt aspirate astfel de substanţe, acest lucru poate reprezenta un pericol pentru mediu.

- Eliminaţi conform prevederilor materialul aspirat.

2.2 Piesele de schimb şi accesoriile

ATENŢIE

Piesele de schimb şi accesoriile.
Utilizarea de piese de schimb şi accesorii neoriginale poate afecta siguranţa aparatului.

Utilizaţi numai piese de schimb şi accesorii originale marca FLEX. Piesele de schimb care sunt importante pentru siguranţa la postul de lucru al utilizatorului sau pentru funcţionarea aparatului sunt specificate mai jos:

Descriere	Cod de comandă
Set furtun de conectare - 1 furtun de conectare cu 2 mufe de 90° şi 49 mm	533558

2.3 Medii cu potenţial exploziv sau inflamabile

ATENŢIE

Acest aparat nu este adecvat pentru utilizarea în medii cu potenţial exploziv sau inflamabile sau în medii în care pot fi provocate astfel de pericole din cauza lichidelor volatile sau gazelor ori vaporilor inflamabili.

3 Operarea şi funcţionarea

3.1 Înainte de punerea în funcţiune

Despachetaţi aparatul şi verificaţi dacă pachetul de livrare este complet sau dacă s-au produs deteriorări în timpul transportului.

AVERTISMENT!

Pericol de electrocutare din cauza absenţei împământării!

- Utilizaţi numai aparate antistatice.

3.2 Fixarea aparatului la aspirator

Aparatul este furnizat împreună cu sistemul de montare Metabox pentru a fi fixat la aspiratoarele ISP, prin intermediul Smartfix, al plăcilor adaptoare Unifix şi al tuturor interfeţelor Metabox.
Alternativ, aparatul poate fi amplasat şi pe sol sau pe o suprafaţă oarecare în apropierea suprafeţei de lucru.

3.3 Fixare directă la aspiratoare

Aparatul poate fi conectat direct la aspiratoare prin intermediul racordurilor compatibile Metabox.

- Aşezaţi rezervorul pe aspirator.
- Închideţi clemele de blocare, pentru a fixa rezervorul.

3.4 Sac de eliminare (opţional)

Dacă este necesar, aparatul poate fi utilizat împreună cu un sac de eliminare din PE.

- Deschideţi clemele de blocare de pe părţile laterale ale ciclonului.
- Dacă este necesar, scoateţi sacul din PE existent sau goliţi rezervorul.
- Introduceţi noul sac de eliminare în rezervor.
- Pliaţi sacul peste marginea rezervorului. Asiguraţi-vă că găurile se află în interiorul aparatului.
- Pliaţi sacul peste marginea rezervorului. Asiguraţi-vă că găurile se află în interiorul aparatului.
- Aşezaţi ciclonul pe rezervor.
- Închideţi clemele de blocare. Asiguraţi-vă că sacul de eliminare nu este deteriorat de cleme.

3.5 Conectarea furtunului la aspirator şi la sculă

- Conectaţi furtunul de conectare la racordul pentru furtunul de conectare al aparatului şi la orificiul de aspirare al aspiratorului.
- Conectaţi furtunul de aspirare la racordul pentru furtunul de aspirare al aparatului şi la racordul de aspirare al sculei electrice.

3.6 Mufa pentru racordarea/scoaterea furtunului de conectare

Furtunul de conectare poate fi utilizat împreună cu o mufă .

- Apăsaţi mufa pe furtunul de conectare şi, simultan, strângeţi-o în sens antiorar.
- Trageţi mufa de pe furtunul de conectare şi, simultan, rotiţi-o în sens antiorar.

3.7 Punerea în funcţiune

AVERTISMENT!

Pericol pentru sănătate din cauza pulberilor periculoase!

- Respectaţi instrucţiunile privind siguranţa.

AVERTISMENT!

Există pericolul de incendiu! Pericol de explozie! Pericol de electrocutare!
- Respectaţi instrucţiunile privind siguranţa.

- Asiguraţi-vă că toate piesele aparatului sunt uscate.
- Pentru aspirarea funinginii, cimentului, gipsului sau altor pulberi similare: Opţional, introduceţi sacul de eliminare din PE în rezervorul de colectare a prafului.

3.8 Eliminarea materialului aspirat

- Opriţi aspiratorul.
- Aşteptaţi câteva minute până când praful s-a aşezat.
- Purtaţi o mască de protecţie respiratorie adecvată.
- Deschide clemele de blocare.
- Scoateţi partea superioară a aparatului de pe rezervor.
- Rabataţi rezervorul.
- Eliminaţi materialul aspirat în conformitate cu reglementările legale.

3.9 Eliminarea sacului de eliminare din PE (opţional)

- Opriţi aspiratorul.
- Aşteptaţi câteva minute până când praful s-a aşezat.
- Purtaţi o mască de protecţie respiratorie adecvată.
- Scoateţi ciclonul de pe rezervor.
- Scoateţi cu atenţie sacul de eliminare din rezervor.
- Închideţi cu atenţie sacul de eliminare cu ajutorul colierului din plastic fixat pe acesta.
- Eliminaţi materialul aspirat în conformitate cu reglementările legale.

4 După utilizarea aparatului

4.1 Transportul

Racordaţi furtunul de conectare la cele două racorduri ale aparatului. Transportaţi astfel aparatul.

4.2 Curăţarea

AVERTISMENT!

Pericol în cazul curăţării necorespunzătoare! Aparatele care nu sunt întreţinute în mod corespunzător reprezintă un pericol pentru utilizator.
- În cazul utilizării în unităţi de procesare a alimentelor: Curăţaţi şi dezinfectaţi aparatul imediat după utilizare, pentru a evita contaminarea.
- Nu utilizaţi produse de curăţare inflamabile.
- Nu-l curăţaţi cu aparate cu jet de aburi sau cu curăţitoare cu înaltă presiune.

OBSERVAŢIE

Acizii, acetona şi solvenţii pot deteriora aparatul.

- Curăţaţi cu apă piesele aparatului.
- Ştergeţi partea superioară cu o lavetă umedă.
- Lăsaţi rezervorul şi accesoriile să se usuce.

4.3 Depozitarea

ATENŢIE

Depozitaţi aparatul într-un loc uscat, ferit de ploaie şi îngheţ. Acest aparat trebuie să fie depozitat în interiorul clădirilor.

4.4 Reciclarea aparatului

Scoateţi din uz aparatul uzat.
Nu eliminaţi aparatele electrice împreună cu deşeurile menajere.



Aparatele marcate cu simbolul de tomberon barat indică faptul că deşeurile de echipamente electrice şi electronice nu trebuie să fie eliminate împreună cu deşeurile menajere nesortate. Pentru a evita efectele negative asupra sănătăţii persoanelor şi asupra mediului, aparatele trebuie să fie predate separat la centrele de colectare prevăzute în acest scop.
Utilizatorii aparatelor electrice şi electronice de uz casnic trebuie să se adreseze centrelor de colectare municipale. Vă rugăm să reţineţi că aparatele electrice şi electronice uzuale din comerţ nu pot fi eliminate prin intermediul centrelor de colectare municipale. Vă stăm cu plăcere la dispoziţie, pentru a vă informa cu privire la posibilităţile de eliminare adecvate.

5 Remedierea defecţiunilor şi reparaţiile

AVERTISMENT!

Aspiratoarele reparate în mod necorespunzător reprezintă un pericol pentru utilizator!

- Lucrările de reparaţii trebuie să fie efectuate numai de către personal calificat, de exemplu, serviciul de asistenţă tehnică.
- Utilizaţi numai piese de schimb originale.

OBSERVAŢIE

Disfuncţionalităţile nu sunt cauzate întotdeauna de defecţiunile aparatului.

5.1 Scoaterea plăcii ciclonului

Atunci când ciclonul este blocat, puterea de aspirare scade. Eliminaţi înfundarea după cum urmează:
- Desfaceţi furtunul de aspirare de la aparat.
- Scoateţi ciclonul.
- Scoateţi placa roşie a ciclonului de pe partea interioară; pentru aceasta, desfaceţi cele trei şuruburi.
- Racordaţi furtunul de aspirare la aspirator.
- Curăţaţi prin aspirare ciclonul.
- Fixaţi la loc placa ciclonului.
- Aşezaţi din nou ciclonul pe rezervor.
- Conectaţi furtunurile.

6 Informaţii suplimentare

6.1 Declaraţie de declinare a responsabilităţii

Producătorul şi reprezentantul său nu îşi asumă răspunderea pentru prejudiciile şi pierderile financiare cauzate de întreruperea activităţii din cauza produsului sau imposibilităţii de utilizare a produsului. Producătorul şi reprezentantul său nu îşi asumă răspunderea pentru prejudiciile rezultate în cazul utilizării necorespunzătoare sau în combinaţie cu produse de la alţi producători.

6.2 Date tehnice

		VCE-PS 25 Cyclone
Grad de separare - Pulberi de lemn - Pulberi minerale	%	 > 99 > 90
Dimensiunea maximă a particulelor separabile	mm	20
Greutate (inclusiv furtunul de conectare)	kg	4,1
Dimensiuni LxlxÎ	mm	430x330x380
Înălţimea Î cu furtunul de conectare montat	mm	450
Lungimea furtunului de conectare	mm	900
Diametrul furtunului de conectare	mm	49
Volumul rezervorului	l	25
Condiţii ambientale:		
Interval de temperatură	°C	0 - 40
Interval de umiditate a aerului	%	5 - 95

Кратко ръководство

Части на уреда:

1 Връзка за смукателния маркуч
2 Връзка за свързващ маркуч
3 Циклон
4 Щипка за затваряне (2 x)
5 Контейнер
6 Свързващ маркуч (прахосмукачка)

Илюстрирано кратко ръководство
Илюстрираното кратко ръководство има за цел да Ви помогне при пускането в експлоатация, използването и съхранението на уреда.
Ръководството е разделено на 2 части, които са обозначени със следните символи:

A

Подготовка
МОЛЯ, ПРОЧЕТЕТЕ РЪКОВОДСТВОТО ЗА ЕКСПЛОАТАЦИЯ ПРЕДИ УПОТРЕБА!
1A – Разопаковане на устройството и принадлежностите
2A – Директен монтаж
3A – Отстраняване на циклона
4A – Поставяне на торбата за изхвърляне
5A – Свързване с прахосмукачка и инструмент
6A – Прикрепване/отстраняване на муфата за свързващия маркуч

B

Управление/експлоатация/изхвърляне
1B – Изхвърляне на полиетиленовата торба
2B – Транспортиране
3B – Отстраняване на циклонната плочка

1 Указания за безопасност



Този документ съдържа кратко ръководство и важна информация за безопасността на уреда. Преди да използвате уреда за първи път, трябва да прочетете внимателно това ръководство за експлоатация. Запазете това ръководство за бъдещи справки.
Допълнителна информация
Допълнителна информация за уреда можете да намерите на нашия уебсайт www.flex-tools.com. Ако имате въпроси, моля, свържете се със сервиза на FLEX във Вашата страна.
Вж. обратната страна на този документ.

1.1 Обозначение на указанията

ОПАСНОСТ

Опасност, която може да доведе до сериозни повреди и наранявания, дори с фатален край.

ПРЕДУПРЕЖДЕНИЕ!

Опасност, която може да доведе до сериозни наранявания, дори до фатален край.

ВНИМАНИЕ

Опасност, която може да доведе до леки наранявания и повреди.

УКАЗАНИЕ

Посочва указания или инструкции, които улесняват работата и осигуряват безопасна работа.

1.2 Правила за употреба

Уредът може да се използва само в комбинация с прахосмукачка. Спазвайте и ръководството за експлоатация на прахосмукачката.

Устройството може
- да сеизползва само от лица, които са били инструктирани за правилната му употреба и изрично упълномощени да го използват
- да се използва само под наблюдение
- Този уред не трябва да се използва от лица (включително деца) с физически или психически увреждания или без достатъчно опит и познания.
- Децата трябва да се наблюдават, за да се гарантира, че не си играят със зарядното устройство.
- Не насочвайте дюзата, маркуча или тръбата към хора или животни.

В допълнение към това ръководство и разпоредбите за предотвратяване на злополуки във Вашата страна, трябва да се спазват и разпоредбите за безопасност и отговорна употреба.

Персоналът, работещ с уреда, трябва да бъде информиран за следното преди започване на работа:
- боравенето с уреда
- опасности, произтичащи от материала, който трябва да се почиства
- безопасното отстраняване на поетия материал

1.3 Цел и употреба по предназначение

Този уред е предназначен за почистване на големи количества прах. Той отделя голяма част от материала от засмукващия поток, преди той да достигне прахосмукачката.
Връзката на маркуча е подходяща за сериите ISP, ISC и uClean, както и за много уреди на други производители.
Уредът е подходящ за почистване на
- прахове от клас L
- груби замърсявания с размер на частиците до 20 mm

Използвайте само антистатични уреди/ принадлежности (трябва да се предвиди заземяване, защитен проводник).

Този уред е подходящ само за търговска употреба, например в хотели, училища, болници, фабрики, магазини, офиси или фирми за отдаване под наем.
Този уред е подходящ и за промишлена употреба в заводи, на строителни площадки и в работилници.
Инцидентите, причинени от неправилна употреба, могат да бъдат предотвратени само от потребителите на уреда.

ПРОЧЕТЕТЕ И СПАЗВАЙТЕ ВСИЧКИ УКАЗАНИЯ ЗА БЕЗОПАСНОСТ.

Всяка друга употреба се счита за неправилна. Производителят не носи отговорност за повреди в резултат на такава употреба. Рискът от такава употреба се носи единствено от потребителя.
Правилната употреба включва правилна експлоатация, както и редовна поддръжка и ремонт в съответствие с инструкциите на производителя.

1.4 Неправилна употреба

Уредът не е подходящ за почистване на следните материали:
- прахове от клас M и H
- запалими или експлозивни разтворители, включително течности като бензин, масло, алкохол, разредител
- тъкани, импрегнирани с разтворител
- агресивни вещества (напр. киселини, основи)
- химически реактивни вещества, които водят до генериране на топлина, киселини/ основи, газове и т.н. (напр. реактивни двукомпонентни вещества, алуминий и вода).
- експлозивни прахове
- материали (стружки) с температура, по-висока от 60 °C, азбестосъдържащ прах
- почистване на материалите, изброени по-горе

Уредът не е предназначен за:
- използване на прахосмукачката в потенциално експлозивна атмосфера
- пренасяне на прахосмукачката върху уреда
- употреба от неподходящи лица (под 18-годишна възраст, лица под въздействието на наркотици)
- използване на неподходящи консумативи
- пожар или експлозия на прахосмукачката и уреда с произтичащите от това опасности за оператора поради изгаряния или летящи части, вдишване на евентуални токсични вещества
- почистване на азбест. Опасност за оператора или други лица в близост поради вдишване на вредни вещества.



Клас прах L (IEC 60335-2-69): Прахосмукачките от клас L са подходящи за почистване на сухи, незапалими, вредни прахове с максимално допустима концентрация (OEL) > 1 mg/m³.



Клас прах M (IEC 60335-2-69): Прахосмукачките от клас M са подходящи за почистване на сухи, незапалими прахове, незапалими течности, дървесен прах и опасни прахове със стойност на OEL ≥ 0,1 mg/m³.

Прахосмукачките от клас H са подходящи за почистване на сухи, незапалими прахове, канцерогенни и патогенни частици, както и на незапалими течности, дървесен прах и опасни прахове с всички нива на концентрация.

При употребата на прахосмукачки трябва да се осигури достатъчен въздухообмен M, когато отработеният въздух от прахосмукачката се издухва в помещението. Преди пускане в експлоатация спазвайте разпоредбите, приложими във Вашата страна.

1.5 Гаранция

За гаранцията се прилагат нашите общи условия. Производителят не носи отговорност за повреди, причинени от неразрешени промени в уреда, използване на неправилни четки или употреба на уреда извън предназначението му.

1.6 Важни инструкции за безопасност

ПРЕДУПРЕЖДЕНИЕ

- Не използвайте уреда в потенциално взривоопасна атмосфера.
- Дръжте уреда далеч от запалими газове и вещества.
- Не работете с уреда в аерозолна среда.
- За употреба в предприятия за преработка на храни: Почиствайте и дезинфекцирайте уреда веднага след употреба, за да избегнете замърсяване.
- Не използвайте запалими почистващи препарати.
- Не почиствайте с пароструйки или почистващи препарати под високо налягане.
- Не оставяйте уреда без надзор.
- Никога не стойте или сядайте върху уреда.
- Поставяйте уреда само върху хоризонтални повърхности.
- Опасност от падане при работа по стълби. Осигурете стабилна основа.
- Не дърпайте, не огъвайте и не притискайте смукателния маркуч през остри ръбове.
- Винаги поставяйте смукателния маркуч така, че никой да не може да се спъне в него.
- Не вдигайте уреда за капака.
- Не използвайте уреда и неговите принадлежности в следните случаи:
  – Уредът е видимо повреден, напр. пукнатини в корпуса, повреди от остри ръбове.
  – При съмнение за скрити дефекти, например след падане
- Не използвайте уреда на открито по време на гръмотевични бури.
- Носете защита на слуха, когато работите.
- Изключете прахосмукачката незабавно, ако забележите повреда.
- Не използвайте дефектен уред.
- Не позволявайте на децата да си играят с консумативи или опаковъчни материали, напр. пластмасови торбички.
- Не позволявайте на децата да си играят с малките части.

2 Предупреждения за опасност

2.1 Опасен прах

ПРЕДУПРЕЖДЕНИЕ

⚠ Опасни вещества. Вдишването на опасни прахове може да доведе до сериозни белодробни заболявания:
- Не почиствайте прах, съдържащ азбест.
- Носете подходящи лични предпазни средства.
- Почистете прахосмукачката, преди да я разглобите.
- Уверете се, че работното място е достатъчно проветрено.
- След работа почиствайте зоната за поддръжка.

ВНИМАНИЕ

⚠ Ако такива вещества попаднат в уреда, това може да представлява риск за околната среда.
- Изхвърлете засмукания материал в съответствие с нормативните изисквания.

2.2 Резервни части и принадлежности

ВНИМАНИЕ

⚠ Резервни части и принадлежности. Употребата на неоригинални резервни части и принадлежности може да наруши безопасността на уреда.

Използвайте само оригинални резервни части и принадлежности от FLEX. Резервните части, които са важни за безопасността на оператора или за функционирането на уреда, са изброени по-долу:

Описание	Поръчка №
Комплект свързващи маркучи – 1x свързващ маркуч с 2x 90° муфа 49 mm	533558

2.3 Експлозивни или възпламеними среди

ВНИМАНИЕ

⚠ Този уред не е подходящ за използване в потенциално експлозивна или възпламенима среда или в среда, в която летливи течности или възпламеними газове или пари могат да предизвикат подобни опасности.

3 Управление и експлоатация

3.1 Преди пускане в експлоатация

Разопаковайте уреда и проверете доставката за цялостност и транспортни повреди.

ПРЕДУПРЕЖДЕНИЕ!

⚠ Опасност от токов удар поради липсващо заземяване!
- Използвайте само антистатични уреди.

3.2 Закрепване на уреда към прахосмукачката

Уредът се доставя с монтажната система Metabox за закрепване към прахосмукачки ISP, с адаптерни пластини Smartfix, Unifix и всички интерфейси Metabox.
Алтернативно уредът може да се постави и на пода или на друга повърхност в близост до работната зона.

3.3 Директно закрепване към прахосмукачки

Уредът може да се свързва директно към прахосмукачки със съвместими с Metabox връзки.
- Поставете контейнера върху прахосмукачката.
- Затворете затварящите щипки, за да закрепите контейнера.

3.4 Торба за изхвърляне (опционално)

Ако е необходимо, уредът може да се използва с полиетиленова торба за изхвърляне.
- Отворете заключващите щипки отстрани на циклона.
- Ако е необходимо, отстранете наличната полиетиленова торба или изпразнете контейнера.
- Поставете нова торбичка за изхвърляне в контейнера.
- Прегънете торбичката през ръба на контейнера. Уверете се, че отворите са от вътрешната страна на уреда.
- Прегънете торбичката през ръба на контейнера. Уверете се, че отворите са от вътрешната страна на уреда.
- Поставете циклона върху контейнера.
- Затворете затварящите щипки. Уверете се, че торбата за изхвърляне не е повредена от щипките.

3.5 Свързване на маркуча към прахосмукачката и инструмента

- Свържете свързващия маркуч към връзката за свързващия маркуч на уреда и към смукателния вход на прахосмукачката.
- Свържете смукателния маркуч към връзката на смукателния маркуч на уреда и към смукателната връзка на електроинструмента.

3.6 Прикрепване/отстраняване на муфата за свързващия маркуч

Свързващият маркуч може да се използва с муфа.

- Натиснете муфата върху свързващия маркуч и едновременно с това я завъртете обратно на часовниковата стрелка, за да я затегнете.
- Издърпайте муфата от свързващия маркуч и едновременно с това я завъртете обратно на часовниковата стрелка.

3.7 Пускане в експлоатация

ПРЕДУПРЕЖДЕНИЕ!

Опасност за здравето поради опасни прахове!
- Спазвайте инструкциите за безопасност.

ПРЕДУПРЕЖДЕНИЕ!

Има опасност от пожар! Опасност от експлозия! Опасност от токов удар!
- Спазвайте инструкциите за безопасност.

- Уверете се, че всички части на уреда са сухи.
- За почистване на сажди, цимент, мазилка и други подобни: Като опция поставете полиетиленовата торбичка за изпразване в контейнера за прах.

3.8 Отстраняване на извлечения материал

- Изключете прахосмукачката.
- Изчакайте няколко минути, за да се утаи прахът.
- Носете подходяща респираторна маска.
- Отворете затварящите щипки.
- Извадете горната част на уреда от контейнера.
- Изпразнете контейнера.
- Изхвърляйте извлечения материал в съответствие със законовите разпоредби.

3.9 Изхвърляне на полиетиленовата торба за изхвърляне (опционално)

- Изключете прахосмукачката.
- Изчакайте няколко минути, за да се утаи прахът.
- Носете подходяща респираторна маска.
- Извадете циклона от контейнера.
- Внимателно извадете торбата за изхвърляне от контейнера.
- Внимателно запечатайте торбата за изхвърляне с кабелната превръзка, прикрепена към торбата.
- Изхвърляйте извлечения материал в съответствие със законовите разпоредби.

4 След употреба на уреда

4.1 Транспортиране

Свържете свързващия маркуч към двете връзки на уреда. Транспортирайте уреда по този начин.

4.2 Почистване

ПРЕДУПРЕЖДЕНИЕ!

Опасност поради неправилно почистване! Уредите, които не се поддържат правилно, представляват риск за потребителя.
- При употреба в предприятия за преработка на храни: Почистете и дезинфекцирайте уреда веднага след употреба, за да избегнете замърсяване.
- Не използвайте запалими почистващи препарати.
- Не почиствайте с пароструйки или почистващи препарати под високо налягане.

УКАЗАНИЕ

Киселините, ацетонът и разтворителите могат да повредят уреда.

- Почиствайте с вода частите на уреда.
- Избършете горната част с влажна кърпа.
- Оставете контейнера и принадлежностите да изсъхнат.

4.3 Съхранение

ВНИМАНИЕ

Съхранявайте уреда на сухо място, защитено от дъжд и замръзване. Този уред трябва да се съхранява на закрито.

4.4 Рециклиране на уреда

Направете излезлия от употреба уред неизползваем.
Не изхвърляйте електрическите уреди заедно с битовите отпадъци.



Уредите, обозначени със символа на зачеркнат контейнер за отпадъци, показват, че отпадъците от електрическо и електронно оборудване не трябва да се изхвърлят заедно с неразделени битови отпадъци. За да се избегнат отрицателни въздействия върху човешкото здраве и околната среда, уредите трябва да се събират разделно в определените за целта пунктове за събиране. Потребителите на електрически и електронни домакински уреди трябва да използват общинските съоръжения за събиране на отпадъци. Имайте предвид, че наличните в търговската мрежа електрически и електронни уреди не могат да се изхвърлят в общинските пунктове за събиране на отпадъци. Ще се радваме да Ви информираме за подходящите възможности за изхвърляне.

5 Отстраняване на неизправности и поправки

ПРЕДУПРЕЖДЕНИЕ!

Неправилно ремонтираните прахосмукачки представляват опасност за потребителя!

- Поправките трябва да се извършват само от квалифициран персонал, напр. от отдела за обслужване на клиенти.
- Използвайте само оригинални резервни части.

УКАЗАНИЕ

Не винаги неизправностите се дължат на дефекти в уреда.

5.1 Отстраняване на циклонната плочка

Ако циклонът е запушен, смукателната мощност намалява. Отстранете запушването по следния начин:

- Отстранете смукателния маркуч от уреда.
- Премахнете циклона.
- Свалете червената циклонна плочка от вътрешната страна, като разхлабите трите винта.
- Свържете смукателния маркуч към прахосмукачката.
- Почистете циклона с прахосмукачка.
- Поставете отново циклонната плочка.
- Поставете циклона обратно върху контейнера.
- Свържете маркучите.

6 Допълнителна информация

6.1 Изключване на отговорност

Производителят и неговите представители не отговарят за нанесени повреди и пропуснати ползи поради прекратяване на работата, които са причинени от продукта или от невъзможността да се използва продуктът.
Производителят и неговите представители не носят отговорност за повреди, причинени от неправилна употреба или в комбинация с продукти на други производители.

6.2 Технически данни

		VCE-PS 25 Cyclone
Ефективност на разделяне – Дървесен прах – Минерален прах	%	 > 99 > 90
Максимален размер на отделяните частици	mm	20
Тегло (вкл. свързващия маркуч)	kg	4,1
Размери ДхШхВ	mm	430x330x380
Височина B с монтиран свързващ маркуч	mm	450
Дължина на свързващия маркуч	mm	900
Диаметър на свързващия маркуч	mm	49
Обем на контейнера	l	25
Условия на средата:		
Температурен диапазон	°C	0 – 40
Диапазон на влажност	%	5 – 95

Краткое руководство

Части устройства:

1 Разъем для всасывающего шланга
2 Разъем для соединительного шланга
3 Циклон
4 Фиксатор (2 шт.)
5 Контейнер
6 Соединительный шланг (пылесос)

Иллюстрированное краткое руководство
Иллюстрированное краткое руководство будет полезно при вводе в эксплуатацию, использовании и хранении прибора. Руководство разделено на два раздела, обозначенных следующими символами:

A

Подготовка
ПЕРЕД ИСПОЛЬЗОВАНИЕМ ПРОЧТИТЕ РУКОВОДСТВО ПО ЭКСПЛУАТАЦИИ!
1A – Распаковка устройства и принадлежностей
2A – Прямое крепление
3A – Снятие циклона
4A – Установка мешка-сборника
5A – Соединение с пылесосом и инструментом
6A – Присоединение/снятие муфты для подсоединения шланга

B

Управление/эксплуатация/утилизация
1B – Утилизация полиэтиленового мешка
2B – Транспортировка
3B – Снятие пластины циклона

1 Указания по технике безопасности



В этом документе содержится краткое руководство и важные сведения о безопасности устройства. Перед первым использованием устройства внимательно прочтите это руководство по эксплуатации. Сохраните его для дальнейшего использования.
Дополнительная информация
Дополнительную информацию об устройстве см. на нашем сайте www.flex-tools.com.
Если у вас возникли вопросы, обратитесь в сервисную службу FLEX в своей стране.
См. обратную сторону данного документа.

1.1 Маркировка указаний

ОПАСНО



Опасность, которая может привести к существенному ущербу и травмам, в том числе с летальным исходом.

ОСТОРОЖНО!



Опасность, которая может привести к тяжелым травмам, в том числе с летальным исходом.

ВНИМАНИЕ



Опасность, которая может привести к легким травмам и незначительному ущербу.

УКАЗАНИЕ



Указывает на примечания или инструкции, облегчающие работу и обеспечивающие безопасность эксплуатации.

1.2 Правила использования

Устройство можно эксплуатировать только в сочетании с пылесосом. Соблюдайте также указания в руководстве по эксплуатации пылесоса.

Важные указания.
- Устройство должно эксплуатироваться только теми лицами, которые прошли инструктаж по правильному использованию и получили явное разрешение на эксплуатацию.
- Устройство должно эксплуатироваться только под надзором.
- Устройство не должно использоваться лицами (включая детей) с физическими или умственными особенностями или без достаточного опыта и знаний.
- Детям запрещается играть с устройством — необходимо обеспечить надзор!
- Не направляйте сопло, шланг или трубу на людей или животных.

Помимо данного руководства и правил по предотвращению несчастных случаев, действующих в вашей стране, необходимо также соблюдать правила безопасности и ответственного использования.

Перед началом работы персонал, обслуживающий устройство, должен быть проинформирован:
- о порядке обращения с устройством;
- рисках, связанных с всасываемым материалом;
- безопасном удалении всасываемого материала.

1.3 Назначение и предполагаемое использование

Это устройство предназначено для всасывания больших объемов пыли. Оно отделяет значительную часть материала от потока всасываемого воздуха, прежде чем он попадет в пылесос.
Разъем для шланга подходит для серий ISP, ISC и uClean, а также для многих устройств других производителей.
Устройство предназначено для сбора:
- пыли класса L;
- крупных загрязнений размером до 20 мм.

Используйте только антистатические устройства/принадлежности (необходимо обеспечить заземление, защитный проводник).

Это устройство подходит только для коммерческого использования, например, в гостиницах, школах, больницах, на заводах, в магазинах, офисах или для сдачи в аренду.
Это устройство также подходит для промышленного использования на заводах, строительных площадках и в мастерских.
Несчастные случаи вследствие ненадлежащего использования могут предотвратить только пользователи устройства.

ПРОЧИТАЙТЕ И СОБЛЮДАЙТЕ ВСЕ УКАЗАНИЯ ПО БЕЗОПАСНОСТИ.

Любое другое использование считается ненадлежащим. Производитель не несет ответственности за ущерб, возникший в результате такого использования. Риск такого использования лежит исключительно на пользователе. Правильное использование подразумевает правильную эксплуатацию, а также регулярное техническое обслуживание и ремонт в соответствии с инструкциями производителя.

1.4 Использование не по назначению

Устройство не подходит для сбора следующих материалов:
- пыли класса M и H;
- легковоспламеняющихся или взрывоопасных растворителей, включая такие жидкости, как бензин, масло, спирт, разбавители;
- материалов, пропитанных растворителями;
- агрессивных веществ (например, кислот, щелочей);
- химически активных веществ, продуктом реакций которых становится тепло, образование кислот/щелочей, газов и т. д. (например, реактивные двухкомпонентные вещества, алюминий и вода);
- взрывоопасной пыли;
- материалов (стружка) с температурой выше 60 °C, асбестосодержащей пыли.
- Сбор исключенных выше материалов запрещен.

Не разрешается:
- использование пылесоса во взрывоопасных зонах;
- переноска пылесоса, удерживая его за устройство;
- использование людьми, не имеющими разрешения на эксплуатацию (в возрасте до 18 лет; лица, находящиеся под воздействием наркотиков);
- использование неподходящих расходных материалов
- возгорание или взрыв пылесоса и устройства с вторичными рисками для оператора в виде ожогов или разлетающихся частей, вдыхания возможных токсичных веществ;
- сбор асбеста (опасность для оператора и других находящихся поблизости лиц, обусловленная вдыханием вредных веществ).



Класс пыли L (IEC 60335-2-69): пылесосы класса L предназначены для сбора сухой, невоспламеняющейся, опасной для здоровья пыли с предельно допустимой концентрацией (ПДК) > 1 мг/м³.



Класс пыли M (IEC 60335-2-69): пылесосы класса M предназначены для сбора сухой, невоспламеняющейся пыли, негорючих жидкостей, древесной пыли и опасной пыли с ПДК ≥ 0,1 мг/м³.

Пылесосы класса H предназначены для сбора сухой, негорючей пыли, канцерогенных и патогенных частиц, а также негорючих жидкостей, древесной пыли и опасной пыли любой концентрации.

При использовании пылесосов необходимо обеспечить достаточную кратность воздухообмена M при выпуске отработанного воздуха из пылесоса в помещение. Перед вводом в эксплуатацию выполните действующие в вашей стране правила.

1.5 Гарантия

Гарантия регламентируется нашими общими положениями и условиями.
Производитель не несет ответственности за ущерб, вызванный внесением несанкционированных изменений в устройство, использованием неправильных щеток или использованием устройства не по назначению.

1.6 Важные указания по технике безопасности

ОСТОРОЖНО

⚠
- Не эксплуатируйте устройство во взрывоопасных средах.
- Храните устройство вдали от горючих газов и веществ.
- Не используйте устройство в аэрозольной среде.
- При использовании на предприятиях пищевой промышленности: очищайте и дезинфицируйте устройство сразу после использования для предотвращения контаминации.
- Не используйте легковоспламеняющиеся моющие средства.
- Не используйте для очистки струю пара или мойки высокого давления.
- Не оставляйте устройство без присмотра.
- Не садитесь и не вставайте на устройство.
- Устанавливайте устройство только на горизонтальные поверхности.
- Риск падения при работе на лестнице. Обеспечьте надежную опору.
- Не тяните, не перегибайте и не протягивайте всасывающий шланг через острые кромки.
- Прокладывайте всасывающий шланг так, чтобы никто не мог о него споткнуться.
- Не поднимайте устройство за крышку.
- Не используйте устройство и его принадлежности в следующих случаях:
  – устройство имеет видимые повреждения, например трещины на корпусе, повреждения острыми кромками;
  – при подозрении на скрытые дефекты, например, после падения.
- Не используйте устройство на открытом воздухе во время грозы.
- При работе пользуйтесь средствами защиты органов слуха.
- При обнаружении неисправности немедленно выключите пылесос.

- Не эксплуатируйте неисправное устройство.
- Не позволяйте детям играть с расходными материалами или упаковочными материалами, например пластиковыми пакетами.
- Не позволяйте детям играть с мелкими деталями.

2 Предупреждения об опасности

2.1 Опасная пыль

ОСТОРОЖНО

⚠ Опасные вещества. Вдыхание опасной пыли может привести к серьезным заболеваниям легких:

- Не собирайте пыль с содержанием асбеста.
- Используйте подходящие средства индивидуальной защиты.
- Очищайте пылесос перед разборкой.
- Обеспечьте достаточную вентиляцию рабочего места.
- Очистите зону обслуживания после работы.

ВНИМАНИЕ

⚠ Сбор таких веществ может привести к ущербу для окружающей среды.

- Утилизируйте собранный материал надлежащим образом.

2.2 Запасные части и принадлежности

ВНИМАНИЕ

⚠ Запасные части и принадлежности. Использование неоригинальных запасных частей и принадлежностей может снизить уровень безопасности устройства.

Используйте только оригинальные запасные части и принадлежности FLEX. Ниже перечислены запасные части, которые важны для безопасности оператора или функционирования прибора:

Описание	№ для заказа
Комплект соединительных шлангов — один соединительный шланг с двумя муфтами с поворотом на 90° 49 мм	533558

2.3 Взрывоопасные или легковоспламеняющиеся среды

ВНИМАНИЕ

⚠ Это устройство не предназначено для использования во взрывоопасной или легковоспламеняющейся среде, а также в условиях возможной опасности вследствие присутствия летучих жидкостей, легковоспламеняющихся газов или паров.

3 Эксплуатация и управление

3.1 Перед вводом в эксплуатацию

Распакуйте изделие и проверьте поставку на комплектность и отсутствие транспортных повреждений.

ОСТОРОЖНО!

⚠ Опасность поражения электрическим током вследствие отсутствия заземления!

- Используйте только антистатические устройства.

3.2 Присоединение устройства к пылесосу

Устройство поставляется с монтажной системой Metabox для крепления к пылесосам ISP, с адаптерными пластинами Smartfix, Unifix и всеми интерфейсами Metabox.
Кроме того, устройство можно поставить на пол или на любую поверхность рядом с рабочей зоной.

3.3 Прямое присоединение к пылесосам

Устройство может быть присоединено непосредственно к пылесосам, оснащенным совместимыми с Metabox разъемами.

- Установите контейнер на пылесос.
- Закройте фиксаторы, чтобы закрепить контейнер.

3.4 Мешок-сборник (опция)

При необходимости устройство можно использовать с полиэтиленовым мешком-сборником.

- Раскройте фиксаторы по бокам циклона.
- При необходимости снимите имеющийся полиэтиленовый мешок или опорожните контейнер.
- Вставьте новый мешок-сборник в контейнер.
- Загните мешок за кромку контейнера. Убедитесь, что отверстия находятся внутри устройства.
- Загните мешок за кромку контейнера. Убедитесь, что отверстия находятся внутри устройства.
- Установите циклон на контейнер.
- Закройте фиксаторы. Убедитесь, что мешок-сборник не поврежден фиксаторами.

3.5 Присоединение шланга к пылесосу и инструменту

- Подсоедините соединительный шланг к соединительному шлангу устройства и всасывающему отверстию пылесоса.
- Подсоедините всасывающий шланг к всасывающему разъему устройства и разъему для пылесоса на электроинструменте.

3.6 Присоединение/снятие муфты для подсоединения шланга

Соединительный шланг можно использовать с муфтой.

- Прижмите муфту к соединительному шлангу и одновременно закрутите против часовой стрелки.
- Снимите муфту с соединительного шланга и одновременно открутите против часовой стрелки.

3.7 Ввод в эксплуатацию

ОСТОРОЖНО!

Опасность для здоровья вследствие вредной пыли!

- Соблюдайте указания по технике безопасности.

ОСТОРОЖНО!

Опасность возгорания! Опасность взрыва! Опасность поражения электрическим током!

- Соблюдайте указания по технике безопасности.

- Убедитесь, что все части устройства сухие.
- При сборе сажи, цементной, гипсовой и подобной пыли: при необходимости вставьте полиэтиленовый мешок-сборник в контейнер для пыли.

3.8 Удаление собранного материала

- Выключите пылесос.
- Выждите несколько минут, чтобы пыль осела.
- Наденьте подходящую респираторную маску.
- Раскройте фиксаторы.
- Извлеките верхнюю часть устройства из контейнера.
- Опрокиньте контейнер.
- Утилизируйте собранный материал в соответствии с предписаниями законодательства.

3.9 Утилизация полиэтиленового мешка-сборника (опция)

- Выключите пылесос.
- Выждите несколько минут, чтобы пыль осела.
- Наденьте подходящую респираторную маску.
- Извлеките циклон из контейнера.
- Осторожно извлеките мешок-сборник из контейнера.
- Аккуратно закройте мешок-сборник кабельной стяжкой, прикрепленной к мешку.
- Утилизируйте собранный материал в соответствии с предписаниями законодательства.

4 После использования устройства

4.1 Транспортировка

Подсоедините соединительный шланг к двум разъемам на устройстве. Транспортируйте устройство указанным образом.

4.2 Очистка

ОСТОРОЖНО!

Опасность вследствие неправильной очистки!
Устройства, не обслуживаемые должным образом, представляют опасность для пользователя.

- При использовании на предприятиях пищевой промышленности: очищайте и дезинфицируйте устройство сразу после использования для предотвращения контаминации.
- Не используйте легковоспламеняющиеся моющие средства.
- Не используйте для очистки струю пара или мойки высокого давления.

УКАЗАНИЕ

Кислоты, ацетон и растворители могут повредить устройство.

- Очистите детали устройства водой.
- Протрите верхнюю часть влажной салфеткой.
- Дайте контейнеру и принадлежностям высохнуть.

4.3 Хранение

ВНИМАНИЕ

Храните устройство в сухом месте, защищенном от дождя и мороза. Это устройство должно храниться в помещениях.

4.4 Вторичная переработка устройства

Приведите отслужившее свой срок устройство в состояние, непригодное для использования. Не утилизируйте электроприборы вместе с бытовыми отходами.



Маркировка в виде перечеркнутого символа мусорного бака на устройствах указывает на то, что отработанное электрическое и электронное оборудование нельзя утилизировать вместе с несортированными бытовыми отходами. Чтобы избежать негативного воздействия на здоровье людей и окружающую среду, бытовую технику необходимо утилизировать отдельно в специально отведенных для этого местах. Пользователям бытовых электрических и электронных приборов следует использовать муниципальные пункты сбора отходов. Обратите внимание, что коммерческие электрические и электронные приборы не могут быть утилизированы в муниципальных пунктах сбора. Мы будем рады сообщить вам о подходящих вариантах утилизации.

5 Устранение неисправностей и ремонт

ОСТОРОЖНО!

Неправильно отремонтированные пылесосы представляют опасность для пользователя!

- Ремонт должен выполняться только квалифицированным персоналом, например в сервисной службе.
- Используйте только оригинальные запасные части.

УКАЗАНИЕ

Нарушения функционирования не всегда связаны с дефектами устройства.

5.1 Снятие пластины циклона

Если циклон засорен, мощность всасывания снижается. Устраните засорение следующим образом:

- Снимите всасывающий шланг с устройства.
- Снимите циклон.
- Снимите красную пластину циклона с внутренней стороны, открутив три винта.
- Подсоедините всасывающий шланг к пылесосу.
- Очистите циклон пылесосом.
- Установите на место пластину циклона.
- Снова установите циклон на контейнер.
- Подсоедините шланги.

6 Дополнительная информация

6.1 Отказ от ответственности

Производитель и его представитель не несут ответственности за ущерб и упущенную прибыль в результате прерывания деловой деятельности, которые были обусловлены изделием или невозможностью использования изделия. Производитель и его представитель не несут ответственности за повреждения, возникшие в результате использования изделия не по назначению или при его использовании с изделиями других изготовителей.

6.2 Технические данные

		VCE-PS 25 Cyclone
Эффективность сбора – древесная пыль – минеральная пыль	%	 > 99 > 90
Максимальный размер отделяемых частиц	мм	20
Масса (включая соединительный шланг)	кг	4,1
Размеры Д x Ш x В	мм	430 x 330 x 380
Высота H с установленным соединительным шлангом	мм	450
Длина соединительного шланга	мм	900
Диаметр соединительного шланга	мм	49
Объем контейнера	л	25
Условия окружающей среды:		
Диапазон температуры	°C	0–40
Диапазон влажности	%	5–95

Lühijuhend

Seadme osad

1 Imivooliku liitmik
2 Ühendusvooliku liitmik
3 Tsüklon
4 Sulgeklamber (2 ×)
5 Mahuti
6 Ühendusvoolik (imur)

Joonistega lühijuhend
Joonistega lühijuhend on abiks seadme kasutuselevõtul, kasutamisel ja hoidmisel. Juhend koosneb 2 jaotisest, mida tähistavad järgmised sümbolid.

A

Ettevalmistamine
ENNE SEADME KASUTAMIST LUGEGE KASUTUSJUHENDIT!
1A – seadme ja tarvikute lahtipakkimine
2A – otsene kinnitamine
3A – tsükloni eemaldamine
4A – tolmukoti paigaldamine
5A – ühendamine tolmuimeja ja tööriistaga
6A – ühendusvooliku muhvi paigaldamine/ eemaldamine

B

Kasutamine/jäätmekäitlus
1B – PE-koti jäätmekäitlus
2B – transport
3B – tsüklonplaadi eemaldamine

1 Ohutusjuhised



See dokument sisaldab lühijuhendit ja seadme olulist ohutusteavet. Enne seadme esmakordset kasutuselevõttu tuleb see kasutusjuhend hoolikalt läbi lugeda. Hoidke kasutusjuhendit hilisemaks kasutamiseks alles.
Lisateave
Lisateavet seadme kohta leiate meie veebilehelt www.flex-tools.com.
Küsimuste korral pöörduge oma riigi FLEXi teeninduse poole.
Vt selle dokumendi tagakülge.

1.1 Juhiste tähistus

OHT

Oht, mis võib tekitada tõsiseid kahjustusi ja vigastusi, ka surmaga lõppevaid.

HOIATUS!

Oht, mis võib tekitada tõsiseid vigastusi, ka surmaga lõppevaid.

ETTEVAATUST

Oht, mis võib tekitada kergemaid vigastusi ja kahjustusi.

JUHIS

Tähistab juhiseid ja suuniseid, mis tööd hõlbustavad ja tagavad ohutu töö.

1.2 Kasutusreeglid

Seade on kasutatav ainult koos tolmuimejaga. Järgige ka tolmuimeja kasutusjuhendit.

Seadet tohib
- kasutada ainult inimene, keda on õige kasutamise osas juhendatud ja kellele on sõnaselgelt antud seadme kasutusülesanne;
- kasutada ainult järelevalve all.
- Seadet ei tohi kasutada isikud (kaasa arvatud lapsed), kes on kehalise või vaimse puudega või piisavate kogemuste ja teadmisteta.
- Tuleb jälgida, et lapsed seadmega ei mängiks.
- Ärge suunake düüsi, voolikut ega toru inimestele ega loomadele.

Lisaks sellele juhendile ja kasutusriigis kehtivatele õnnetuste vältimise eeskirjadele tuleb järgida ka ohutuse ja vastutustundliku kasutuse eeskirju.

Seadme käitajaid tuleb enne töö algust teavitada:
- seadme käsitsemisest;
- sisseimetavast materjalist tingitud ohtudest;
- sisseimetud materjali ohutust kõrvaldamisest.

1.3 Kasutuseesmärk ja otstarbekohane kasutamine

Seade on mõeldud suurte tolmukoguste imemiseks. See eraldab suure osa materjali imivoolust välja, enne kui see tolmuimejasse jõuab.
Voolikuliitmik ühildub seeriatega ISP, ISC ja uClean ning paljude teiste tootjate seadmetega.
Seade on mõeldud järgmise imemiseks:
- tolmuklassi L tolm;
- jäme mustus kuni 20 mm suuruste osakestega.

Kasutage ainult antistaatilisi seadmeid/tarvikuid (olemas peab olema maandus ja kaitsejuht).

Seade on mõeldud ainult äriliseks kasutamiseks, nagu nt hotellides, koolides, haiglates, vabrikutes, ärides, büroodes või rendifirmades.
Seade sobib tööstuslikuks kasutamiseks, nagu vabrikutes, ehitusplatsidel ja töökodades.
Väärkasutamisest tingitud õnnetusi saab vältida ainult seadme kasutaja.

LUGEGE JA JÄRGIGE KÕIKI OHUTUSJUHISEID.

Mistahes muud kasutusviisi loetakse nõuetevastaseks. Tootja ei vastuta sellisest kasutamisest tingitud kahjude eest. Kogu sellisest kasutamisest tulenevat riski kannab kasutaja. Eesmärgile vastav kasutamine hõlmab seadme õiget käitamist ning regulaarset hooldust ja parandust tootja juhendi kohaselt.

1.4 Mitteotstarbekohane kasutamine

Seade ei sobi järgmiste materjalide imemiseks:
- tolmuklassi M või H kuuluv tolm;
- tule- või plahvatusohtlikud lahustid, sealhulgas vedelikud, nagu bensiin, õli, alkohol, lahjendi;
- lahustiga immutatud ained;
- sööbivad ained (nt happed, leelised);
- keemiliselt reaktiivsed ained, mille tõttu tekib soojus, happed/alused, gaasid vms (nt reaktiivsed kahekomponentsed ained, alumiinium ja vesi);
- plahvatusohtlik tolm;
- materjal (laastud), mille temperatuur ületab 60 °C; asbesti sisaldav tolm.
- Ülalpool keelatud materjalide imemine

Seade ei ole ette nähtud järgmiseks:
- tolmuimeja kasutamine plahvatusohtlikus keskkonnas;
- tolmuimeja kandmine seadme küljes;
- kasutamine keelatud isikute poolt (alla 18 aasta vanused või ravimite/narkootikumide mõju all olevad isikud);
- ebasobivate kulumaterjalide kasutamine;
- tolmuimeja ja seadme süttimine või plahvatus koos sellest kasutaja jaoks tulenevate ohtudega (põletused, eemalepaiskuvad osad, mürgiste ainete sissehingamine);
- asbesti sisseimemine. Oht kasutajale või teistele läheduses viibivatele isikutele kahjulike ainete sissehingamisel.



Tolmuklass L (IEC 60335-2-69): tolmuklassi L tolmuimejad sobivad kuiva, mittesüttiva, tervistkahjustava tolmu imemiseks suurima lubatud kontsentratsiooniga (OEL) > 1 mg/m³.



Tolmuklass M (IEC 60335-2-69): klassi M tolmuimejad sobivad kuiva mittesüttiva tolmu, mittesüttivate vedelike, puidutolmu ja ohtliku tolmu imemiseks OEL-väärtusega ≥ 0,1 mg/m³.

Klassi H tolmuimejad sobivad kuiva mittesüttiva tolmu, kantserogeensete ja patogeensete osakeste ning mittesüttivate vedelike, puidutolmu ja ohtliku tolmu imemiseks igas kontsentratsioonis.

Tolmupüünise kasutamisel tuleb jälgida, et õhuvahetuse määr M oleks piisav, kui imurist väljuv õhk puhutakse ruumi. Enne kasutuselevõttu tutvuge kasutusriigis kehtivate eeskirjadega.

1.5 Garantii

Garantii puhul kehtivad meie üldtingimused.
Tootja ei vastuta kahjude eest, mis tekivad seadme lubamatu muutmise, valede harjade kasutamise või seadme kasutamise tõttu muul kui ettenähtud kasutuseesmärgil.

1.6 Olulised ohutusjuhised

HOIATUS

⚠
- Ärge kasutage seadet plahvatusohtlikus keskkonnas.
- Hoidke seadet eemal tuleohtlikest gaasidest ja ainetest.
- Ärge kasutage seadet aerosooli sisaldavas keskkonnas.
- Toiduainetööstuses kasutamise korral: puhastage ja desinfitseerige seade kohe pärast kasutamist, et kontaminatsiooni vältida.
- Ärge kasutage tuleohtlikke puhastusvahendeid.
- Ärge puhastage seadet aurupesuri ega survepesuriga.

- Ärge jätke seadet järelevalveta.
- Ärge seiske ega istuge seadmel.
- Asetage seade alati horisontaalsele pinnale.
- Trepil töötamisel võib seade alla kukkuda. Paigutage see stabiilselt.
- Ärge tõmmake, voltige ega muljuge imivoolikut üle teravate servade.
- Paigutage imivoolik alati nii, et selle otsa ei saaks komistada.
- Ärge tõstke seadet kaanest.
- Ärge kasutage seadet ega selle tarvikuid järgmistel juhtudel.
  – Seade on nähtavalt kahjustatud, nt praod korpuses, teravate servade tekitatud vigastused.
  – Kahtlustate võimalikke kahjustusi, nt pärast seadme kukkumist.
- Ärge kasutage seadet äikesega väljas.
- Kandke töötades kuulmiskaitset.
- Lülitage tolmuimeja kohe välja, kui märkate defekti.
- Ärge pange defektset seadet tööle.
- Ärge laske lastel mängida kulu- ega pakendimaterjalidega, nt kilekottidega.
- Ärge laske lastel väikeste osadega mängida.

2 Ohusuunised

2.1 Ohtlik tolm

HOIATUS

⚠ Ohtlikud ained.
Ohtliku tolmu sissehingamine võib tekitada raskeid kopsuhaigusi.
- Ärge imege asbesti sisaldavat tolmu.
- Kandke vastavaid isikukaitsevahendeid.
- Enne koost lahti võtmist puhastage tolmuimeja.
- Hoolitsege selle eest, et töökoht oleks piisavalt õhutatud.
- Pärast tööd puhastage hooldusruum.

ETTEVAATUST

⚠ Selliste ainete imemisel võidakse keskkonda ohustada.
• Kõrvaldage sisseimetud materjal nõuetekohaselt.

2.2 Varuosad ja tarvikud

ETTEVAATUST

⚠ Varuosad ja tarvikud.
Muude kui originaalvaruosade ja -tarvikute kasutamine võib seadme ohutust vähendada.
Kasutage ainult ettevõtte FLEX originaalvaruosi ja -tarvikuid. Kasutaja ohutuse või seadme talitluse mõttes olulised varuosad on järgmised.

Kirjeldus	Tellimisnumber
Ühendusvooliku komplekt – 1 × ühendusvoolik, 2 × 90° muhv 49 mm	533558

2.3 Plahvatus- või tuleohtlik keskkond

ETTEVAATUST

⚠ Seade ei ole ette nähtud kasutamiseks plahvatus- või tuleohtlikus keskkonnas ega sellises keskkonnas, kus lenduvate vedelike või tuleohtlike gaaside või aurude tõttu selline oht tekkida võib.

3 Kasutamine

3.1 Enne kasutuselevõttu

Võtke seade pakendist välja ja kontrollige, kas tarne sisaldab kõiki ettenähtud osi ning kas transportimisel ei ole tekkinud kahjustusi.

HOIATUS!

Elektrilöögioht maanduse puudumisel!
• Kasutage ainult antistaatilisi seadmeid.

3.2 Seadme kinnitamine tolmuimeja külge

Seade tarnitakse Metabox-paigaldussüsteemiga ISP-tolmuimejate külge kinnitamiseks, koos Smartfixi, Unifix-adapterplaatide ja kõigi Metabox-liidestega.
Seadme saab asetada ka põrandale või suvalisele pinnale tööpiirkonna lähedal.

3.3 Otsekinnitus tolmuimeja külge

Seadme saab kinnitada otse Metaboxiga ühilduvate liitmikega tolmuimeja külge.
- Asetage mahuti tolmuimejale.
- Mahuti kinnitamiseks sulgege sulgeklambrid.

3.4 Tolmukott (lisavarustus)

Vajaduse korral võib seadet kasutada PE-tolmukotiga.
- Avage sulgeklambrid tsükloni külgedel.
- Vajaduse korral eemaldage olemasolev PE-kott või tühjendage mahuti.
- Pange mahutisse uus tolmukott.
- Voltige kott üle mahuti serva. Jälgige, et avad oleksid seadme sisemuses.
- Voltige kott üle mahuti serva. Jälgige, et avad oleksid seadme sisemuses.
- Asetage tsüklon mahutile.
- Sulgege sulgeklambrid. Jälgige, et klambrid ei vigastaks tolmukotti.

3.5 Vooliku ühendamine tolmuimeja ning tööriistaga

- Ühendage ühendusvoolik seadme ühendusvooliku liitmikuga ja tolmuimeja imisisendiga.
- Ühendage imivoolik seadme imivooliku liitmikuga ja elektrilise tööriista imiliitmikuga.

3.6 Ühendusvooliku muhvi paigaldamine/ eemaldamine

Ühendusvoolikut saab kasutada muhviga.
- Lükake muhv ühendusvoolikule ja keerake samal ajal vastupäeva kinni.
- Tõmmake muhv ühendusvoolikult ära ja keerake samal ajal vastupäeva lahti.

3.7 Kasutuselevõtt

HOIATUS!

Oht tervisele ohtliku tolmu tõttu!
• Järgige ohutusjuhiseid.

HOIATUS!

Tuleoht! Plahvatusoht! Elektrilöögioht!
• Järgige ohutusjuhiseid.

- Veenduge, et kõik seadme osad oleksid kuivad.
- Tahma, tsemendi, kipsi või sarnase tolmu imemiseks: tolmumahutisse võib panna PE-tühjenduskoti.

3.8 Sisseimetud materjali eemaldamine

- Lülitage tolmuimeja välja.
- Oodake paar minutit, kuni tolm on settinud.
- Kandke sobivat hingamiskaitsemaski.
- Avage sulgeklambrid.
- Eemaldage seadme ülemine osa mahutilt.
- Kallake mahuti tühjaks.
- Kõrvaldage sisseimetud materjal vastavalt seadusenõuetele.

3.9 PE-tolmukoti (lisavarustus) kõrvaldamine

- Lülitage tolmuimeja välja.
- Oodake paar minutit, kuni tolm on settinud.
- Kandke sobivat hingamiskaitsemaski.
- Eemaldage tsüklon mahutilt.
- Võtke tolmukott ettevaatlikult mahutist välja.
- Sulgege tolmukott hoolikalt koti külge kinnitatud kaablisidemega.
- Kõrvaldage sisseimetud materjal vastavalt seadusenõuetele.

4 Pärast seadme kasutamist

4.1 Transport

Ühendage ühendusvoolik seadme mõlema liitmikuga. Transportige seadet sellisel viisil.

4.2 Puhastamine

HOIATUS!

Valest puhastamisest tingitud oht!
Seadmed, mida nõuetekohaselt ei hooldata, ohustavad kasutajat.
- Toiduainetööstuses kasutamise korral: puhastage ja desinfitseerige seade kohe pärast kasutamist, et kontaminatsiooni vältida.
- Ärge kasutage tuleohtlikke puhastusvahendeid.
- Ärge puhastage seadet aurupesuri ega survepesuriga.

JUHIS

Happed, atsetoon ja lahustid võivad seadet kahjustada.

- Puhastage seadme osad veega.
- Pühkige seadme ülemine külg niiske lapiga puhtaks.
- Laske mahutil ja tarvikutel kuivada.

4.3 Hoidmine

ETTEVAATUST

Hoidke seadet kuivas, vihma ja pakase eest kaitstud kohas. Seadet tuleb hoida siseruumis.

4.4 Seadme ringlussevõtt

Muutke tööea lõppu jõudnud toode kasutuskõlbmatuks.
Ärge visake elektriseadmeid ära koos olmejäätmetega.



Läbikriipsutatud prügikonteineri sümbol seadmel viitab sellele, et elektrilisi ja elektroonilisi seadmeid ei tohi koos sortimata olmejäätmetega ära visata. Negatiivsete mõjude vältimiseks inimeste tervisele ja keskkonnale tuleb seadmed anda sorditult vastavatesse kogumiskohtadesse.
Elektriliste ja elektrooniliste majapidamisseadmete kasutajad peavad tarvitama kommunaalset kogumistaristut. Tavalisi elektri- ja elektroonikaseadmeid ei tohi jäätmekäitlusse anda kommunaalsete kogumiskohtade kaudu. Anname teile sobivate jäätmekäitlusvõimaluste kohta meeleldi teavet.

5 Vigade kõrvaldamine ja parandamine

HOIATUS!

Mittenõuetekohaselt parandatud tolmuimejad ohustavad kasutajat!

- Parandusi peaks tegema ainult kvalifitseeritud personal, nt klienditeenindus.
- Kasutage ainult originaalvaruosi.

JUHIS

Väärtalitlus ei tulene alati seadme defektidest.

5.1 Tsüklonplaadi eemaldamine

Kui tsüklon on ummistunud, siis imivõimsus väheneb. Kõrvaldage ummistus järgmiselt.

- Tõmmake imivoolik seadmelt ära.
- Eemaldage tsüklon.
- Eemaldage sisekülgelt punane tsüklonplaat, keerates kolm kruvi lahti.
- Ühendage imivoolik tolmuimejaga.
- Puhastage tsüklon imemisega.
- Paigaldage tsüklonplaat tagasi.
- Asetage tsüklon mahutile tagasi.
- Ühendage voolikud.

6 Lisateave

6.1 Vastutuse välistus

Tootja ja tema esindaja ei vastuta kahju ega töö katkemisest tingitud tulukaotuse eest, mille põhjustab toode või olukord, mis ei võimalda toodet kasutada. Tootja ja tema esindaja ei vastuta kahju eest, mis on tekkinud seadme otstarbele mittevastava kasutamise või teiste tootjate toodete kasutamise tagajärjel.

6.2 Tehnilised andmed

		VCE-PS 25 Cyclone
Eraldusmäär – puidutolm – mineraaltolm	%	 > 99 > 90
Suurim eraldatavate osakeste suurus	mm	20
Kaal (koos ühendusvoolikuga)	kg	4,1
Mõõtmed P × L × K	mm	430 × 330 × 380
Kõrgus K koos paigaldatud ühendusvoolikuga	mm	450
Ühendusvooliku pikkus	mm	900
Ühendusvooliku läbimõõt	mm	49
Mahuti maht	l	25
Keskkonnatingimused:		
temperatuurivahemik	°C	0–40
õhuniiskuse vahemik	%	5–95

Trumpa iliustruota instrukcija

Įrenginio dalys:

1 Siurbimo žarnos jungtis
2 Jungiamosios žarnos jungtis
3 Ciklonas
4 Uždarymo spaustukas (2 x)
5 Talpykla
6 Jungiamoji žarna (siurbtuvas)

Trumpa iliustruota instrukcija
Trumpa iliustruota instrukcija Jums pasitarnaus įrenginio eksploatavimo, naudojimo ir laikymo metu. Instrukcija padalinta į 2 skyrius, pažymėtus šiais simboliais:

A

Pasiruošimas
PRIEŠ NAUDOJIMĄ PRAŠOME PERSKAITYTI NAUDOJIMO INSTRUKCIJĄ!
1A - Išpakuokite įrenginį ir priedus
2A - Tiesioginis tvirtinimas
3A - Ciklono pašalinimas
4A - Išmetamo maišelio įdėjimas
5A - Sujungimas su dulkių siurbliu ir įrankiu
6A - Pritvirtinkite/nuimkite jungiamosios žarnos movą

B

Valdymas/eksploatavimas/išmetimas
1B - Polietileninio maišelio išmetimas
2B - Transportavimas
3B- Cikloninės plokštės pašalinimas

1 Saugos informacija



Šiame dokumente pateikta trumpa instrukcija, taip pat svarbi įrenginio saugos informacija. Prieš naudodami įrenginį pirmą kartą, turite atidžiai perskaityti naudojimo instrukciją. Išsaugokite šią instrukciją, kad galėtumėte ja pasinaudoti ateityje.
Kita informacija
Kitą informaciją apie įrenginį rasite mūsų interneto svetainėje www.flex-tools.com.
Kilus klausimams, prašome kreiptis į „FLEX“ klientų aptarnavimo skyrių, esantį Jūsų šalyje.
Žr. kitą dokumento pusę.

1.1 Nurodymų žymėjimas

PAVOJUS

Pavojus, galintis sukelti rimtą žalą, sunkius ir net mirtinus sužeidimus.

ĮSPĖJIMAS!

Pavojus, galintis sukelti sunkius ir net mirtinus sužeidimus.

ATSARGIAI

Pavojus, galintis sukelti nedidelius sužeidimus ir žalą.

NURODYMAS

Žymi nurodymus ir instrukcijas, kurie palengvina darbą ir užtikrina saugų eksploatavimą.

1.2 Naudojimo taisyklės

Įrenginį galima eksploatuoti tik kartu su dulkių siurbliu. Taip pat laikykitės dulkių siurblio naudojimo instrukcijos.

Įrenginys gali
- būti naudojamas tikasmenų, kurie buvo išmokyti jį teisingai naudoti ir kuriems buvo aiškiai pavesta jį valdyti
- būti eksploatuojamas tik prižiūrint
- Šio įrenginio negali naudoti asmenys (įskaitant vaikus) su fiziniais ir psichiniais trūkumais arba neturintys pakankamai patirties ir žinių.
- Vaikai turi būti prižiūrimi, kad būtų užtikrinta, jog jie su įrenginiu nežais.
- Nenukreipkite antgalio, žarnos ar vamzdžio į žmones ar gyvūnus.

Be šios instrukcijos ir Jūsų šalyje galiojančių nelaimingų atsitikimų prevencijos taisyklių taip pat reikia laikytis saugos ir atsakingo naudojimo taisyklių.

Prieš pradedant darbą, įrenginio operatorius turi būti informuojamas apie:
- įrenginio naudojimą
- susiurbiamos medžiagos keliamą pavojų
- saugų susiurbtos medžiagos pašalinimą

1.3 Paskirtis ir naudojimas pagal paskirtį

Šis įrenginys skirtas susiurbti didelį dulkių kiekį. Jis atskiria didelę medžiagos dalį nuo siurbimo srauto, kol ji pasiekia dulkių siurblį.
Žarnos jungtis tinka „ISP“, „ISC“ ir „uClean“ serijoms, taip pat daugeliui kitų gamintojų įrenginių.
Įrenginys tinka siurbti

- L klasės dulkes
- grubius nešvarumus, esant grūdelio dydžiui iki 20 mm

Naudokite tik antistatinius įrenginius/priedus (turi būti įžeminimas, apsauginis laidininkas).

Šis įrenginys yra skirtas tik komerciniam naudojimui, pavyzdžiui, viešbučiuose, mokyklose, ligoninėse, gamyklose, parduotuvėse, biuruose arba esant skolinimosi sandoriui.
Šis įrenginys taip pat skirtas pramoniniam naudojimui, pvz., gamyklose, statybvietėse ir dirbtuvėse.
Už dėl netinkamo naudojimo galinčius įvykti nelaimingus atsitikimus atsakingi patys įrenginio naudotojai.

PERSKAITYKITE VISUS SAUGOS NURODYMUS IR JŲ LAIKYKITĖS.

Bet koks kitoks naudojimas laikomas netinkamu. Gamintojas neprisiima atsakomybės už žalą, atsiradusią dėl tokio naudojimo. Tokio naudojimo rizika tenka tik naudotojui. Naudojimas pagal paskirtį apima teisingą eksploatavimą, taip pat reguliarią techninę priežiūrą ir remontą pagal gamintojo pateiktą instrukciją.

1.4 Netinkamas naudojimas

Įrenginys netinka siurbti šias medžiagas:

- M ir H klasių dulkes
- degius ir sprogius tirpiklius, įskaitant tokius skysčius kaip benzinas, alyva, alkoholis, skiediklis
- tirpikliu impregnuotas medžiagas
- agresyvias medžiagas (pvz., rūgštis, šarmus)
- chemiškai reaguojančias medžiagas, dėl kurių susidaro šiluma, rūgštys/šarmai, dujos ir kt. (pvz., reaktyvios dvikomponentės medžiagos, aliuminis ir vanduo)
- sprogias dulkes
- medžiagas (drožles), kurios yra karštesnės nei 60 °C, ir asbesto turinčias dulkes
- Aukščiau neįtrauktų medžiagų siurbimas

Įrenginys nėra skirtas:

- naudoti dulkių siurblį potencialiai sprogioje aplinkoje
- nešti dulkių siurblį ant įrenginio
- naudoti netinkamiems asmenims (iki 18 metų amžiaus, asmenims, apsvaigusiems nuo narkotikų)
- naudoti netinkamas eksploatacines medžiagas
- Dulkių siurblio ir įrenginio užsidegimas ar sprogimas, sukėlęs operatoriui pavojų dėl nudegimų arba iškritusių dalių, galimai nuodingų medžiagų įkvėpimo
- siurbti asbestą. Operatoriui ar kitiems asmenims aplinkoje kylantis pavojus dėl teršalų įkvėpimo.



L dulkių klasė (IEC 60335-2-69): L klasės dulkių siurbliai tinka siurbti sausoms, nedegioms, sveikatai pavojingoms dulkėms, kurių didžiausia leistina koncentracija (profesinio poveikio ribinė vertė) yra > 1 mg/m³.



M dulkių klasė (IEC 60335-2-69): M klasės dulkių siurbliai tinka siurbti sausoms, nedegioms dulkėms, nedegiems skysčiams, medienos dulkėms ir pavojingoms dulkėms, kurių profesinio poveikio ribinė vertė yra ≥ 0,1 mg/m³.

H klasės dulkių siurbliai tinka siurbti visų koncentracijos lygių sausoms, nedegioms dulkėms, kancerogeninėms ir patogeninėms dalelėms, taip pat nedegiems skysčiams, medienos dulkėms ir pavojingoms dulkėms.

Naudojant dulkių surinkėjus, turi būti užtikrinama pakankama oro apykaitos norma M, kai iš siurblio išmetamas oras pučiamas į patalpą. Prieš pradedant eksploatuoti, prašome laikytis Jūsų šalyje galiojančių taisyklių.

1.5 Garantija

Garantijai taikomos mūsų bendrosios prekybos sąlygos. Gamintojas neatsako už žalą, atsiradusią dėl neleistinų įrenginio modifikacijų, netinkamų šepečių naudojimo arba įrenginio naudojimo ne pagal paskirtį.

1.6 Svarbi saugos informacija

ĮSPĖJIMAS!

⚠

- Nenaudokite įrenginio potencialiai sprogioje aplinkoje.
- Laikykite įrenginį toliau nuo degių dujų ir medžiagų.
- Nenaudokite įrenginio aerozolių aplinkoje.
- Naudojant maisto perdirbimo įmonėse: Išvalykite ir dezinfekuokite įrenginį tuojau pat po naudojimo, kad išvengti užteršimo.
- Nenaudokite degių valymo priemonių.
- Nevalykite naudodami valymo garais įrenginius ar aukšto slėgio valiklius.

- Nepalikite įrenginio be priežiūros.
- Niekada nestovėkite ir nesėdėkite ant įrenginio.
- Įrenginį dėkite tik ant horizontalių paviršių.
- Pavojus nukristi dirbant ant laiptų. Pasirūpinkite saugiu pagrindu.
- Netraukite, nelenkite ir nespauskite siurbimo žarnos per aštrius kraštus.
- Siurbimo žarną nutieskite visada taip, kad niekas už jos neužkliūtų.
- Nekelkite įrenginio laikydami jį už dangčio.
- Nenaudokite įrenginio ir jo priedų tokiais atvejais:
  - Įrenginys akivaizdžiai pažeistas, pvz., yra korpuso įtrūkimų, pažeidimų dėl aštrių kraštų.
  - Jei įtariami paslėpti defektai, pvz., po nukritimo
- Nenaudokite įrenginio lauke audros metu.
- Dirbdami dėvėkite klausos apsaugos priemones.
- Tuojau pat išjunkite dulkių siurblį, jei aptikote defektą.
- Nenaudokite defektų turinčio įrenginio.
- Neleiskite vaikams žaisti su eksploatacine arba pakavimo medžiaga, pvz., plastikiniais maišeliais.
- Neleiskite vaikams žaisti su mažomis detalėmis.

2 Teiginiai apie pavojų

2.1 Pavojingos dulkės

ĮSPĖJIMAS!

⚠ Pavojingos medžiagos. Pavojingų dulkių įkvėpimas gali sukelti sunkias plaučių ligas:
- Nesiurbkite dulkių, kuriose yra asbesto.
- Dėvėkite tinkamas asmenines saugos priemones.
- Išvalykite dulkių siurblį prieš išmontavimą.
- Užtikrinkite tinkamą darbo vietos vėdinimą.
- Baigę darbą, išvalykite techninės priežiūros zoną.

ATSARGIAI

⚠ Jei tokios medžiagos susiurbiamos, tai gali kelti pavojų aplinkai.
- Susiurbtą medžiagą išmeskite laikydamiesi taisyklių.

2.2 Atsarginės dalys ir priedai

ATSARGIAI

⚠ Atsarginės dalys ir priedai.
Neoriginalių atsarginių dalių ir priedų naudojimas gali pakenkti įrenginio saugai.

Naudokite tik originalias „FLEX“ atsargines dalis ir priedus. Dalys, kurios yra svarbios operatoriaus darbo saugai arba įrenginio veikimui, yra išvardytos žemiau:

Aprašymas	Užsakymo Nr.
Jungiamosios žarnos komplektas - 1x jungiamoji žarna su 2x 90° mova 49 mm	533558

2.3 Potencialiai sprogi ir degi aplinka

ATSARGIAI

⚠ Šis įrenginys nėra skirtas naudoti potencialiai sprogioje ar degioje aplinkoje arba tokioje aplinkoje, kurioje toks pavojus gali kilti dėl lakiųjų skysčių arba degių dujų ar garų.

3 Valdymas ir eksploatavimas

3.1 Prieš pradėdami eksploatuoti,

išpakuokite įrenginį, patikrinkite, ar yra pristatytos visos dalys ir ar transportuojant nebuvo padaryta žala.

ĮSPĖJIMAS!

Elektros smūgio pavojus dėl trūkstamo įžeminimo!
- Naudokite tik antistatinius įrenginius.

3.2 Įrenginio pritvirtinimas prie dulkių siurblio

Įrenginys tiekiamas kartu su „Metabox“ montavimo sistema, skirta tvirtinimui prie „ISP“ siurblių, su „Smartfix“, „Unifix“ adapterių plokštėmis ir visomis „Metabox“ sąsajomis.
Įrenginį taip pat galima pastatyti ant grindų ar bet kokio paviršiaus, esančio šalia darbo zonos.

3.3 Tiesioginis tvirtinimas prie dulkių siurblių

Įrenginys gali būti tiesiogiai tvirtinamas prie dulkių siurblių su prie „Metabox“ priderintomis jungtimis.
- Pastatykite talpyklą ant dulkių siurblio.
- Uždarykite uždarymo spaustukus, kad pritvirtinti talpyklą.

3.4 Išmetamas maišelis (pasirinktinai)

Jei reikia, įrenginys gali būti naudojamas kartu su išmetamu polietileniniu maišeliu.
- Atidarykite ciklono šonuose esančius uždarymo spaustukus.
- Prireikus, pašalinkite turimą polietileninį maišelį arba ištuštinkite talpyklą.
- Įdėkite į talpyklą naują išmetamą maišelį.
- Užlenkite maišelį ant talpyklos krašto. Įsitikinkite, kad skylės yra įrenginio viduje.
- Užlenkite maišelį ant talpyklos krašto. Įsitikinkite, kad skylės yra įrenginio viduje.
- Pastatykite talpyklą ant dulkių siurblio.
- Uždarykite uždarymo spaustuką. Įsitikinkite, kad išmetamo maišelio nepažeis spaustukai.

3.5 Žarnos prijungimas prie dulkių siurblio ir įrankio.

- Prijunkite jungiamąją žarną prie įrenginio jungiamosios žarnos jungties ir dulkių siurblio siurbimo angos.
- Prijunkite siurbimo žarną prie įrenginio siurbimo žarnos jungties ir elektrinio įrankio siurbimo jungties.

3.6 Pritvirtinkite/nuimkite jungiamosios žarnos movą

Jungiamąją žarną galima naudoti kartu su mova.
- Užmaukite movą ant jungiamosios žarnos ir tuo pat metu priveržkite pasukdami prieš laikrodžio rodyklę.
- Užmaukite movą ant jungiamosios žarnos ir tuo pat metu priveržkite pasukdami prieš laikrodžio rodyklę.

3.7 Eksploatavimas

ĮSPĖJIMAS!

Pavojus sveikatai dėl pavojingų dulkių!
- Laikykitės saugos taisyklių.

ĮSPĖJIMAS!

Kyla gaisro pavojus! Sprogimo pavojus! Elektros smūgio pavojus!
- Laikykitės saugos taisyklių.

- Įsitikinkite, kad visos įrenginio dalys yra sausos.
- Norėdami susiurbti suodžius, cementą, tinką ar panašias dulkes: Pasirinktinai įdėkite ištuštinimui skirtą polietileninį maišelį į dulkių talpyklą.

3.8 Susiurbtos medžiagos pašalinimas

- Išjunkite dulkių siurblį.
- Palaukite kelias minutes, kol dulkės nusės.
- Dėvėkite tinkamą respiratorių.
- Atidarykite uždarymo spaustuką.
- Pašalinkite viršutinę įrenginio dalį iš talpyklos.
- Ištuštinkite talpyklą.
- Susiurbtą medžiagą išmeskite vadovaudamiesi teisės aktais.

3.9 Išmetamo polietileninio maišelio išmetimas (pasirinktinai)

- Išjunkite dulkių siurblį.
- Palaukite kelias minutes, kol dulkės nusės.
- Dėvėkite tinkamą respiratorių.
- Pašalinkite cikloną iš talpyklos.
- Atsargiai pašalinkite išmetamą maišelį iš talpyklos.
- Atsargiai uždarykite išmetamą maišelį su prie maišelio pritvirtintu kabelio raiščiu.
- Susiurbtą medžiagą išmeskite vadovaudamiesi teisės aktais.

4 Po įrenginio naudojimo

4.1 Transportavimas

Prijunkite jungiamąją žarną prie abiejų įrenginio jungčių. Transportuokite įrenginį taip.

4.2 Valymas

ĮSPĖJIMAS!

Pavojus dėl netinkamo valymo!
Netinkamai prižiūrimi įrenginiai kelia pavojų naudotojui.
- Naudojant maisto perdirbimo įmonėse: Išvalykite ir dezinfekuokite įrenginį tuojau pat po naudojimo, kad išvengti užteršimo.
- Nenaudokite degių valymo priemonių.
- Nevalykite naudodami valymo garais įrenginius ar aukšto slėgio valiklius.

NURODYMAS

Rūgštys, acetonas ir tirpikliai gali pažeisti įrenginį.

- Nuvalykite įrenginio dalis vandeniu.
- Nuvalykite viršutinę dalį drėgna šluoste.
- Leiskite išdžiūti talpyklai ir priedams.

4.3 Laikymas

ATSARGIAI

Laikykite įrenginį sausoje, nuo lietaus ir šalčio apsaugotoje vietoje. Įrenginys turi būti laikomas pastato viduje.

4.4 Įrenginio perdirbimas

Atitarnavusį įrenginį paverskite netinkamu naudoti. Nemeskite elektrinių įrenginių į buitines atliekas.



Įrenginiai, pažymėti perbrauktu šiukšliadėžės simboliu, nurodo, kad seni elektriniai ir elektroniniai įrenginiai negali būti išmetami kartu su nerūšiuotomis buitinėmis atliekomis. Siekiant išvengti neigiamo poveikio žmonių sveikatai ir aplinkai, įrenginiai turi būti atskirai surenkami tam numatytose surinkimo vietose.
Elektrinių ir elektroninių buitinių prietaisų naudotojai turi naudotis komunalinių atliekų surinkimo įrenginiais. Atkreipkite dėmesį, kad parduodami elektriniai ir elektroniniai įrenginiai negali būti išmetami komunalinių atliekų surinkimo vietose. Mes mielai Jus informuosime apie tinkamas išmetimo galimybes.

5 Gedimų šalinimas ir remontas

ĮSPĖJIMAS!

Netinkamai suremontuoti dulkių siurbliai kelia pavojų naudotojui!

- Remontą turėtų atlikti tik kvalifikuoti darbuotojai, pvz., klientų aptarnavimo skyrius.
- Naudokite tik originalias atsargines dalis.

NURODYMAS

Gedimai ne visada atsiranda dėl defektų.

5.1 Cikloninės plokštės pašalinimas

Jei ciklonas užsikimšęs, siurbimo galia sumažėja. Užsikimšimą pašalinti taip:

- Nuimkite žarną nuo įrenginio.
- Pašalinkite cikloną.
- Pašalinkite viduje esančią raudonos spalvos cikloninę plokštę atsukdami tris varžtus.
- Prijunkite siurbimo žarną prie dulkių siurblio.
- Išvalykite cikloną siurbdami.
- Vėl pritvirtinkite cikloninę plokštę.
- Vėl padėkite cikloną ant talpyklos.
- Prijunkite žarnas.

6 Kita informacija

6.1 Atsakomybės apribojimas

Gamintojasir jo atstovas neatsako už žalą ir dėl darbinės veiklos nutraukimo negautą pelną, kuriuos sukėlė gaminys arba negalimas gaminio naudojimas.
Gamintojas ir jo atstovas neatsako už žalą, atsiradusią dėl netinkamo naudojimo arba naudojimo kartu su kitų gamintojų gaminiais .

6.2 Techniniai duomenys

		VCE-PS 25 ciklonas
Atskyrimo laipsnis - Medienos dulkės - Mineralinės dulkės	%	 > 99 > 90
Didžiausias dalelių dydis, kurį galima atskirti	mm	20
Svoris (įskaitant jungiamąją žarną)	kg	4,1
Matmenys LxBxH	mm	430x330x380
Aukštis H su sumontuota jungiamaja žarna	mm	450
Jungiamosios žarnos ilgis	mm	900
Jungiamosios žarnos skersmuo	mm	49
Talpyklos tūris	l	25
Aplinkos sąlygos:		
Temperatūros diapazonas	°C	0 - 40
Oro drėgmės diapazonas	%	5 - 95

Īsā pamācība

Iekārtas daļas:

1 Sūkšanas šļūtenes pieslēguma vieta
2 Savienojuma šļūtenes pieslēguma vieta
3 Ciklons
4 Fiksējošā skava (2 x)
5 Tvertne
6 Savienojuma šļūtene (putekļsūcējs)

Ilustrēta īsā pamācība
Ilustrētā īsā pamācība jums noderēs, uzsākot iekārtas ekspluatāciju, kā arī lietojot un uzglabājot to. Pamācība sastāv no 2 daļām, kuras ir apzīmētas ar šādiem simboliem:

A

Sagatavošanās
LŪDZU, IZLASIET LIETOŠANAS PAMĀCĪBU PIRMS LIETOŠANAS!
1A – iekārtas un piederumu izsaiņošana
2A – tiešā piestiprināšana
3A – ciklona noņemšana
4A – utilizācijas maisiņa ievietošana
5A – savienošana ar putekļsūcēju un instrumentu
6A – savienojuma šļūtenes uzmavas uzlikšana/ noņemšana

B

Lietošana/darbība/utilizācija
1B – polietilēna maisiņa utilizācija
2B –transportēšana
3B – ciklona plāksnes noņemšana

1 Drošības norādījumi



Šis dokuments ietver īso pamācību un svarīgu drošības informāciju par iekārtu. Jums šī lietošanas pamācība rūpīgi jāizlasa pirms pirmās iekārtas lietošanas reizes. Saglabājiet šo pamācību turpmākai lietošanai.
Plašāka informācija
Plašāka informācija par iekārtu ir atrodama mūsu tīmekļa vietnē www.flex-tools.com.
Jautājumu gadījumā, lūdzu, vērsieties pie FLEX-Service savā valstī.
Skatiet šī dokumenta aizmuguri.

1.1 Norāžu apzīmējumi

BĪSTAMI

Bīstamība, kas var radīt nopietnus bojājumus un smagas vai pat nāvējošas traumas.

BRĪDINĀJUMS!

Bīstamība, kas var radīt smagas vai pat nāvējošas traumas.

UZMANĪBU

Bīstamība, kas var radīt vieglākas traumas un bojājumus.

NORĀDE

Apzīmē norādes, kas atvieglo darbu un nodrošina drošu darbību.

1.2 Lietošanas noteikumi

Iekārtu car lietot tikai kopā ar putekļsūcēju. Ievērojiet arī putekļsūcēja lietošanas pamācību.

Iekārtu drīkst
- lietot tikai personas, kuras ir informētas par pareizu lietojumu un kurām ir skaidri uzdota iekārtas lietošana
- lietot tikai ar uzraudzību
- Šo iekārtu nedrīkst lietot personas (tostarp bērni) ar fiziskiem vai garīgiem ierobežojumiem vai bez pietiekamas pieredzes un zināšanām.
- Bērni ir jāpieskata, lai nodrošinātu, ka viņi nerotaļājas ar ierīci.
- Nevērsiet sprauslu, šļūteni vai cauruli pret cilvēkiem vai dzīvniekiem.

Papildus šai pamācībai un jūsu valstī spēkā esošajiem noteikumiem par negadījumu novēršanu jāievēro arī drošības un atbildīgas lietošanas noteikumi.

Iekārtu apkalpojošais personāls pirms darba jāinformē par šādām tēmām:
- apiešanās ar iekārtu
- no sūcamā materiāla izrietošā bīstamība
- droša sasūktā materiāla utilizācija

1.3 Mērķis un paredzētais lietojums

Šī iekārta ir paredzēta liela putekļu daudzuma savākšanai. Tā no iesūktā gaisa plūsmas atdala lielu daļu materiāla, pirms plūsma nonāk putekļsūcējā. Šļūtenes pieslēguma vieta ir piemērota ISP, ISC un uClean sērijas iekārtām, kā arī daudzām citu ražotāju iekārtām.
Iekārta ir piemērota šādu materiālu sūkšanai:
- Putekļu klases L putekļi
- Rupjie gruži ar daļiņas lielumu līdz 20 mm

Izmantojiet tikai antistatiskas iekārtas/piederumus (jānodrošina zemējums, aizsargvads).

Šī iekārta ir paredzēta tikai komerciālai lietošanai, piemēram, viesnīcās, skolās, slimnīcās, rūpnīcās, veikalos, birojos vai nomas punktos.
Šī iekārta ir piemērota arī rūpnieciskai lietošanai, piemēram, rūpnīcās, būvlaukumos un darbnīcās.
Negadījumus, kas rodas nepareizas izmantošanas dēļ, var novērst tikai paši ierīces lietotāji.

IZLASIET UN IEVĒROJIET VISAS DROŠĪBAS NORĀDES.

Visi citi pielietojumi ir uzskatāmi par paredzētajam lietojumam neatbilstošiem. Ražotājs nekādā gadījumā neuzņemas atbildību par šāda lietojuma rezultātā radītiem zaudējumiem. Ar šādu lietojumu saistīto risku pilnībā uzņemas lietotājs. Pareiza lietošana ietver pareizu ekspluatāciju, kā arī regulāru apkopi un remontu saskaņā ar ražotāja norādījumiem.

1.4 Neatbilstošs lietojums

Iekārta nav piemērota šādu materiālu sūkšanai:
- Putekļu klases M vai H putekļi
- uzliesmojoši vai sprādzienbīstami šķīdinātāji, tostarp tādi šķidrumi kā benzīns, eļļa, alkohols, šķīdinātāji
- ar šķīdinātāju impregnētas vielas
- kodīgas vielas (piemēram, skābes, sārmi)
- ķīmiski reaģējošas vielas, kas izraisa siltuma, skābju/sārmu, gāzu utt. rašanos (piemēram, reaktīvas divkomponentu vielas, alumīnijs un ūdens).
- sprādzienbīstami putekļi
- par 60 °C karstāki materiāli (skaidas), azbestu saturoši putekļi
- Iepriekšminēto aizliegto materiālu sūkšana

Iekārta nav paredzēta šādam lietojumam:
- putekļsūcēja lietošana sprādzienbīstamā vidē
- putekļsūcēja pārvietošana, turot aiz iekārtas
- nepiemērotu personu veikta lietošana (18 gadu vecumu nesasniegušas personas, personas narkotisko vielu ietekmē)
- nepiemērotu palīgmateriālu izmantošana
- Putekļsūcēja un iekārtas aizdegšanās vai eksplozija, kas rada apdraudējumu lietotājam apdegumu vai lidojošu detaļu dēļ, potenciāli toksisku vielu ieelpošana
- azbesta sūkšana. Apdraudējums lietotājam vai citiem apkārtnē esošajiem cilvēkiem kaitīgu vielu ieelpošanas dēļ.



Putekļu klase L (IEC 60335-2-69): Putekļu klases L putekļsūcēji ir piemēroti sausu, neuzliesmojošu, veselībai bīstamu putekļu sūkšanai ar maksimālo pieļaujamo koncentrāciju (AER) > 1 mg/m³.



Putekļu klase M (IEC 60335-2-69): M klases putekļsūcēji ir piemēroti sausu, neuzliesmojošu putekļu, neuzliesmojošu šķidrumu, koksnes putekļu un bīstamu putekļu, kuru AER vērtība ir ≥ 0,1 mg/m³, sūkšanai.

H klases putekļsūcēji ir piemēroti sausu, neuzliesmojošu putekļu, kancerogēnu un patogēnu daļiņu un neuzliesmojošu šķidrumu, koksnes putekļu un bīstamu putekļu sūkšanai jebkādā koncentrācijā.

Lietojot putekļsūcējus, ja izplūdes gaiss tiek izpūsts telpā, ir jānodrošina pietiekams gaisa apmaiņas ātrums M. Pirms ekspluatācijas uzsākšanas, lūdzu, nodrošiniet savā valstī spēkā esošo noteikumu ievērošanu.

1.5 Garantija

Garantijai tiek piemēroti mūsu vispārīgie komercnoteikumi.
Ražotājs neuzņemas atbildību par bojājumiem, kuru cēlonis ir neatļautas iekārtas izmaiņas, nepareizu birstu izmantošana vai iekārtas lietošanas ne tās paredzētajam mērķim.

1.6 Svarīgi drošības norādījumi

BRĪDINĀJUMS

⚠
- Nelietojiet iekārtu sprādzienbīstamā vidē.
- Turiet iekārtu prom no uzliesmojošām gāzēm un vielām.
- Nelietojiet iekārtu vidē, kur gaisā ir aerosoli.
- Lietojot pārtikas pārstrādes rūpnīcās: Uzreiz pēc lietošanas iztīriet un dezinficējiet iekārtu, lai novērstu piesārņojumu.

- Neizmantojiet uzliesmojošus tīrīšanas līdzekļus.
- Netīriet ar tvaika strūklas vai augstpiediena tīrīšanas iekārtām.
- Neatstājiet iekārtu bez uzraudzības.
- Nestāviet un nesēdiet uz iekārtas.
- Novietojiet iekārtu tikai uz horizontālām virsmām.
- Strādājot uz kāpnēm, pastāv apgšāsnās risks. Pievērsiet uzmanību stabilam novietojumam.
- Nevelciet, nelokiet un nespiediet sūkšanas šļūteni pāri asām malām.
- Vienmēr novietojiet sūkšanas šļūteni tā, lai aiz tās neviens nepakluptu.
- Neceliet iekārtu aiz vāka.
- Nelietojiet iekārtu un tās piederumus šādos gadījumos:
  - Iekārtai ir redzami bojājumi, piemēram, plaisas korpusā, asu malu radīti bojājumi.
  - Pastāv aizdomas par slēptiem bojājumiem, piemēram, pēc iekārtas kritiena
- Nelietojiet iekārtu ārpus telpām negaisa laikā.
- Darba laikā lietojiet dzirdes aizsardzības aprīkojumu.
- Konstatējot defektu, nekavējoties izslēdziet putekļsūcēju.
- Nelietojiet bojātu iekārtu.
- Neļaujiet bērniem rotaļāties ar palīgmateriāliem vai iepakojuma materiāliem, piemēram, plastmasas maisiņiem.
- Neļaujiet bērniem rotaļāties ar sīkajām detaļām.

2 Bīstamības norādījumi

2.1 Bīstami putekļi

BRĪDINĀJUMS

⚠ Bīstamas vielas.
Bīstamu putekļu ieelpošana var izraisīt smagas plaušu saslimšanas:

- Nesūciet azbestu saturošus putekļus.
- Lietojiet piemērotu individuālo aizsargaprīkojumu.
- Pirms demontāžas iztīriet putekļsūcēju.
- Nodrošiniet pienācīgu darba vietas vēdināšanu.
- Pēc darba satīriet apkopes zonu.

UZMANĪBU

⚠ Sūcot šādas vielas, var rasties apdraudējums videi.

- Utilizējiet sasūkto materiālu atbilstoši noteikumiem.

2.2. Rezerves daļas un piederumi

UZMANĪBU

Rezerves daļas un piederumi
Neoriģinālu rezerves daļu un piederumu izmantošana var ietekmēt iekārtas drošību.
Izmantojiet tikai FLEX oriģinālās rezerves daļas un piederumus. Tālāk ir norādītas lietotāja darba drošībai vai iekārtas darbībai svarīgās rezerves daļas:

Apraksts	Pasūtījuma Nr.
Savienojuma šļūtenes komplekts – 1x savienojuma šļūtene ar 2x 90° uzmavām 49 mm	533558

2.3 Sprādzienbīstama vai uzliesmojoša vide

UZMANĪBU

Šī iekārta nav piemērota lietošanai sprādzienbīstamā vai uzliesmojošā vidē vai vidē, kur šādu apdraudējumu var radīt gaistoši šķidrumi vai uzliesmojošas gāzes vai tvaiki.

3 Lietošana un darbība

3.1 Pirms ekspluatācijas

Izņemiet iekārtu no iepakojuma, pārbaudiet komplektāciju un iespējamos transportēšanas bojājumus.

BRĪDINĀJUMS!

Elektrošoka risks zemējuma neesamības gadījumā!
- Izmantojiet tikai antistatiskas iekārtas.

3.2 Iekārtas piestiprināšana putekļsūcējam

Iekārtas komplektācijā ietilpst Metabox montāžas sistēma stiprināšanai pie ISP putekļsūcējiem ar Smartfix, Unifix adaptera plāksnēm un visām Metabox saskarnēm.
Iekārtu var uzstādīt arī uz grīdas vai jebkuras virsmas darba zonas tuvumā.

3.3 Tieša piestiprināšana putekļsūcējiem

Iekārtu var piestiprināt tieši putekļsūcējam, izmantojot ar Metabox saderīgos pieslēgumus.
- Novietojiet tvertni uz putekļsūcēja.
- Aizveriet fiksējošās skavas, lai tvertni piestiprinātu.

3.4 Utilizācijas maisiņš (neobligāti)

Nepieciešamības gadījumā iekārtu var lietot kopā ar polietilēna utilizācijas maisiņu.
- Atveriet fiksējošās skavas ciklona sānos.
- Izņemiet polietilēna maisiņu vai iztukšojiet tvertni.
- Ievietojiet tvertnē jaunu utilizācijas maisiņu.
- Nolokiet maisiņu pāri tvertnes malai. Pievērsiet uzmanību tam, lai caurumi atrastos iekārtas iekšpusē.
- Nolokiet maisiņu pāri tvertnes malai. Pievērsiet uzmanību tam, lai caurumi atrastos iekārtas iekšpusē.
- Novietojiet ciklonu uz tvertnes.
- Aizveriet fiksējošās skavas. Raugieties, lai skavas nesabojātu utilizācijas maisiņu.

3.5 Šļūtenes savienošana ar putekļsūcēju un instrumentu

- Savienojiet savienojuma šļūteni ar iekārtas savienojuma šļūtenes pieslēguma vietu un putekļsūcēja sūkšanas atveri.
- Savienojiet sūkšanas šļūteni ar iekārtas sūkšanas šļūtenes pieslēguma vietu un elektroinstrumenta sūkšanas pieslēguma vietu.

3.6 Savienojuma šļūtenes uzmavas uzlikšana/noņemšana

Savienojuma šļūteni var izmantot kopā ar uzmavu.
- Uzspiediet uzmavu savienojuma šļūtenei, vienlaikus griežot to pretēji pulksteņrādītāja virzienam.
- Novelciet uzmavu no savienojuma šļūtenes, vienlaikus griežot to pretēji pulksteņrādītāja virzienam.

3.7 Ekspluatācijas uzsākšana

BRĪDINĀJUMS!

Bīstamu putekļu radīts apdraudējums veselībai!
- Ievērojiet drošības norādes.

BRĪDINĀJUMS!

Pastāv aizdegšanās risks! Eksplozijas risks! Elektrošoka risks!
- Ievērojiet drošības norādes.

- Pārbaudiet, vai visas iekārtas detaļas ir sausas.
- Lai sūktu kvēpus, cementu, apmetumu vai tamlīdzīgus putekļus: Pēc izvēles ievietojiet putekļu tvertnē polietilēna iztukšojamo maisiņu.

3.8 Sasūktā materiāla utilizācija

- Izslēdziet putekļsūcēju.
- Pāris minūtes pagaidiet, līdz nosēžas putekļi.
- Valkājiet piemērotu masku elpceļu aizsardzībai.
- Atveriet fiksējošās skavas.
- Noņemiet iekārtas augšējo daļu no tvertnes.
- Izberiet tvertnes saturu.
- Utilizējiet sasūkto materiālu atbilstoši spēkā esošajiem noteikumiem.

3.9 Polietilēna utilizācijas maisiņa utilizācija (pēc izvēles)

- Izslēdziet putekļsūcēju.
- Pāris minūtes pagaidiet, līdz nosēžas putekļi.
- Valkājiet piemērotu masku elpceļu aizsardzībai.
- Noņemiet ciklonu no tvertnes.
- Uzmanīgi izņemiet utilizācijas maisiņu no tvertnes.

- Rūpīgi aizveriet utilizācijas maisiņu ar tam piestiprināto stieplīti.
- Utilizējiet sasūkto materiālu atbilstoši spēkā esošajiem noteikumiem.

4 Pēc iekārtas lietošanas

4.1 Transportēšana

Savienojiet savienojuma šļūteni ar abām iekārtas pieslēguma vietām. Tā arī transportējiet iekārtu.

4.2 Tīrīšana

BRĪDINĀJUMS!

Nepareizas tīrīšanas radīts apdraudējums! Iekārtas, kurām nav pienācīgi veikta apkope, apdraud lietotāju.

- Lietojot pārtikas pārstrādes rūpnīcās: Uzreiz pēc lietošanas iztīriet un dezinficējiet iekārtu, lai novērstu piesārņojumu.
- Neizmantojiet uzliesmojošus tīrīšanas līdzekļus.
- Netīriet ar tvaika strūklas vai augstspiediena tīrīšanas iekārtām.

NORĀDE

Skābes, acetons un šķīdinātāji var radīt iekārtas bojājumus.

- Tīriet iekārtas detaļas ar ūdeni.
- Noslaukiet augšpusi ar mitru drānu.
- Nožāvējiet tvertni un piederumus.

4.3 Uzglabāšana

UZMANĪBU

Glabājiet iekārtu sausā vietā, kur tā ir pasargāta no lietus un sala. Šī iekārta ir jāuzglabā iekštelpās.

4.4 Iekārtas pārstrāde

Padariet nokalpojušo iekārtu nelietojamu.
Neizmetiet elektroiekārtas sadzīves atkritumos.



Iekārtas, kas apzīmētas ar pārsvītrotas miskastes simbolu, norāda, ka tās kā elektriskās un elektroniskās ierīces pēc lietošanas nedrīkst izmest kopā ar nešķirotiem sadzīves atkritumiem. Lai novērstu negatīvu ietekmi uz cilvēku veselību un vidi, iekārtas ir jāsavāc atsevišķi tam paredzētajos savākšanas punktos. Elektrisko un elektronisko sadzīves iekārtu lietotājiem jāizmanto komunālie atkritumu savākšanas mehānismi. Lūdzu, ņemiet vērā, ka komerciāli pieejamās elektriskās un elektroniskās ierīces nedrīkst izmest komunālajos atkritumu savākšanas punktos. Mēs jūs labprāt informēsim par piemērotajiem utilizācijas veidiem.

5 Kļūdu novēršana un remonts

BRĪDINĀJUMS!

Putekļsūcēji, kuriem nav pienācīgi veikta apkope, apdraud lietotāju!

- Remontu drīkst veikt tikai kvalificēts personāls, piemēram, klientu apkalpošanas dienesta pārstāvji.
- Izmantojiet tikai oriģinālās rezerves daļas.

NORĀDE

Darbības traucējumi ne vienmēr liecina par iekārtas defektiem.

5.1 Ciklona plāksnes noņemšana

Ciklonam aizsērējot, samazinās sūkšanas jauda.
Likvidējiet aizsērējumu šādi:

- Noņemiet sūkšanas šļūteni no iekārtas.
- Noņemiet ciklonu.
- Noņemiet sarkano ciklona plāksni iekšpusē, atskrūvējot trīs skrūves.
- Piestipriniet sūkšanas šļūteni putekļsūcējam.
- Iztīriet ciklonu ar putekļsūcēju.
- Piestipriniet ciklona plāksni atpakaļ.
- Novietojiet ciklonu atpakaļ uz tvertnes.
- Savienojiet šļūtenes.

6 Plašāka informācija

6.1 Atruna par atbildību

Ražotājs un viņa pārstāvis neatbild par zaudējumiem un peļņas zudumiem uzņēmuma darbības pārtraukšanas gadījumā, kurš tika izraisīts ražojuma vai ražojuma neiespējamās izmantošanas dēļ. Ražotājs un viņa pārstāvis neatbild par materiālajiem zaudējumiem, kuri tika izraisīti, ierīci neprasmīgi izmantojot vai izmantojot to savienojumā ar citu ražotāju izstrādājumiem.

6.2 Tehniskā informācija

		VCE-PS 25 Cyclone
Atdalīšanas efektivitāte - Koka putekļi - Minerālu putekļi	%	 > 99 > 90
Maksimālais atdalāmais daļiņas lielums	mm	20
Svars (iesk. savienojuma šļūteni)	kg	4,1
Izmēri GxPxA	mm	430x330x380
Augstums H ar uzstādītu savienojuma šļūteni	mm	450
Savienojuma šļūtenes garums	mm	900
Savienojuma šļūtenes diametrs	mm	49
Tvertnes tilpums	l	25
Vides apstākļi:		
Temperatūras diapazons	°C	0 - 40
Gaisa mitruma līmenis	%	5 - 95

2.6 المواصفات الفنية

		VCE-PS 25 Cyclone
درجة الفصل - غبار الخشب - الغبار المعدني	%	 > 99 > 90
الحد الأقصى لحجم الجسيمات القابلة للفصل	مم	20
الوزن (شامل خرطوم التوصيل)	كجم	4,1
الأبعاد طول x عرض x ارتفاع	مم	
الارتفاع H مع خرطوم التوصيل المركب	مم	450
طول خرطوم التوصيل	مم	900
قطر خرطوم التوصيل	مم	49
سعة الفلتر	l	25
الظروف المحيطة:		
نطاق درجة الحرارة	°م	40 - 0
نطاق رطوبة الهواء	%	95 - 5

4.4 إعادة تدوير الجهاز

قم بتكهين الجهاز المُستهلك.
لا تتخلص من الأجهزة الكهربائية ضمن المخلفات المنزلية.



تشير الأجهزة المميزة برمز سلة المهملات المشطوب إلى أنه لا يجوز التخلص من الأجهزة الإلكترونية والكهربائية ضمن النفايات المنزلية غير المنفصلة. ويجب تجميع الأجهزة بشكل منفصل في مراكز التجميع المخصصة لذلك لتفادي الآثار السلبية على صحة الأفراد وعلى البيئة.
يجب على مستخدمي الأجهزة المنزلية الكهربائية والإلكترونية استخدام مرافق التجميع المحلية. ويُرجى مراعاة أنه لا يجوز التخلص من الأجهزة الكهربائية والإلكترونية المتداولة في الأسواق عبر مراكز التجميع المحلية. ويسعدنا إعلامك بخصوص الخيارات المناسبة للتخلص من المنتجات.

5 تحري الأعطال والإصلاحات

تحذير!

تشكل المكانس الكهربائية التي تم إصلاحها بشكل غير سليم خطرًا على المستخدم!

- يجب ألا يتم إجراء الإصلاحات إلا من قبل أفراد مؤهلين. مثل خدمة العملاء.
- استخدم قطع الغيار الأصلية فقط.

احترس

لا ترجع الأعطال دائمًا إلى عيوب في الجهاز.

1.5 فك لوح أداة الشفط الدوّامية

في حالة انسداد أداة الشفط الدوّامية، تنخفض قوة الشفط.
قم بإزالة الانسداد كما يلي:

- اخلع خرطوم الشفط من الجهاز.
- قم بفك أداة الشفط الدوّامية.
- قم بفك لوح أداة الشفط الدوّامية الأحمر الموجود في الداخل عن طريق فك البراغي الثلاثة.
- قم بتوصيل خرطوم الشفط بالمكنسة الكهربائية.
- قم بتنظيف أداة الشفط الدوّامية بالمكنسة الكهربائية.
- قم بتثبيت لوح أداة الشفط الدوّامية مرة أخرى.
- ضع أداة الشفط الدوّامية على الحاوية مرة أخرى.
- قم بتوصيل الخراطيم.

6 المزيد من المعلومات

1.6 إخلاء المسؤولية

الجهة الصانعة وممثلها ليسوا مسؤولين عن الأضرار والأرباح المفقودة بسبب انقطاع العمليات التجارية الذي نتج بسبب المنتج أو عدم القدرة على استخدام المنتج.
الجهة الصانعة وممثلها ليسوا مسؤولين عن الأضرار التي تنشأ بسبب الاستخدام غير السليم للمنتج أو استخدامه مع منتجات جهات مصنعة أخرى.

3.3 قبل التشغيل لأول مرة

يمكن تركيب الجهاز مباشرةً على المكانس الكهربائية المزودة بوصلات متوافقة مع نظام Metabox.

- ضع الحاوية على المكنسة الكهربائية.
- أغلق مشابك الإغلاق لتثبيت الحاوية.

4.3 كيس التخلص من النفايات (اختياري)

إذا لزم الأمر، يمكن استخدام الجهاز مع كيس التخلص من النفايات المصنوع من البولي إيثيلين.

- افتح مشابك الإغلاق على جانبي أداة الشفط الدوّامية.
- إذا لزم الأمر، قم بإزالة كيس البولي إيثيلين الموجود أو قم بإفراغ الحاوية.
- أدخل كيس تخلص من النفايات جديد في الحاوية.
- قم بطي الكيس على حافة الحاوية. تأكد من وجود الثقوب داخل الجهاز.
- قم بطي الكيس على حافة الحاوية. تأكد من وجود الثقوب داخل الجهاز.
- ضع أداة الشفط الدوّامية على الحاوية.
- أغلق مشابك الإغلاق. تأكد من عدم تلف كيس التخلص من النفايات بسبب المشابك.

5.3 توصيل الخرطوم بالمكنسة الكهربائية والأداة

- قم بتوصيل خرطوم التوصيل بوصلة خرطوم التوصيل الخاصة بالجهاز وبمدخل الشفط الخاص بالمكنسة الكهربائية.
- قم بتوصيل خرطوم الشفط بوصلة خرطوم الشفط الخاصة بالجهاز وبوصلة الشفط الخاصة بالأداة الكهربائية.

6.3 توصيل الخرطوم بالمكنسة الكهربائية والأداة

يمكن استخدام خرطوم التوصيل بجلبة واحدة.

- اضغط الجلبة على خرطوم التوصيل وأحكم ربطها في نفس الوقت بإدارتها عكس اتجاه حركة عقارب الساعة.
- اسحب الجلبة من خرطوم التوصيل وأدرها في نفس الوقت عكس اتجاه حركة عقارب الساعة.

7.3 توصيل الخرطوم بالمكنسة الكهربائية والأداة

تحذير!

خطر على الصحة بسبب الغبار الخطير!

- احرص على مراعاة إرشادات الأمان.

تحذير!

هناك خطر اندلاع حريق! خطر الانفجار! خطر التعرض لصدمة كهربائية!

- احرص على مراعاة إرشادات الأمان.

- تأكد من جميع أجزاء الجهاز جافة.
- لتنظيف السخام أو الأسمنت أو الجص أو الغبار المشابه: قم بشكل اختياري بإدخال كيس التفريغ المصنوع من البولي إيثيلين في حاوية الغبار.

8.3 إزالة المواد التي تم شفطها

- أوقف المكنسة الكهربائية.
- انتظر بضع دقائق حتى يستقر الغبار.
- احرص على ارتداء كمامة تنفس واقية مناسبة.
- افتح مشابك الإغلاق.
- قم بإزالة الجزء العلوي للجهاز من الحاوية.
- أفرغ الحاوية.
- تخلّص من المواد التي تم شفطها وفقًا للوائح القانونية.

9.3 التخلص من كيس التخلص من النفايات المصنوع من البولي إيثيلين (اختياري)

- أوقف المكنسة الكهربائية.
- انتظر بضع دقائق حتى يستقر الغبار.
- احرص على ارتداء كمامة تنفس واقية مناسبة.
- قم بفك أداة الشفط الدوّامية من الحاوية.
- قم بإزالة كيس التخلص من النفايات من الحاوية بعناية.
- قم بإغلاق كيس التخلص من النفايات بعناية بواسطة رابط الكابلات المثبت.
- تخلّص من المواد التي تم شفطها وفقًا للوائح القانونية.

4 بعد استخدام الجهاز

1.4 النقل

قم بتوصيل خرطوم التوصيل بالوصلتين الموجودتين بالجهاز. وانقل الجهاز على هذا النحو.

2.4 النقل

تحذير!

خطر بسبب التنظيف غير السليم!
الأجهزة التي لا تتم صيانتها بشكل صحيح تشكل خطرًا على المستخدم.

- في حالة الاستخدام في شركات تصنيع الأغذية: قم بتنظيف الجهاز وتعقيمه مباشرة بعد الاستخدام لتجنب التلوث.
- لا تستخدم مواد التنظيف القابلة للاشتعال.
- لا تنظف بنفاثات البخار أو المنظفات عالية الضغط.

احترس

قد تتسبب الأحماض والأسيتون والمذيبات في تلف الجهاز.

- قم بتنظيف أجزاء الجهاز بالماء.
- امسح الجزء العلوي بقطعة قماش مبللة.
- اترك الحاوية والملحقات تجف.

3.4 التخزين

تحذير!

احرص على حفظ الجهاز في مكان جاف. يتمتع بالحماية من الأمطار والصقيع. يجب تخزين هذا الجهاز داخل المبنى.

- لا تضع الجهاز إلا على الأسطح الأفقية.
- خطر السقوط عند العمل على السلالم. تأكد من الوقوف بشكل آمن.
- لا تقم بسحب خرطوم الشفط أو ثنيه أو الضغط عليه فوق الحواف الحادة.
- قم دائمًا بتمديد خرطوم الشفط بحيث لا يتعثر به أحد.
- لا ترفع الجهاز من الغطاء.
- لا تستخدم الجهاز وملحقاته في الحالات التالية:

- الجهاز تالف بشكل واضح، على سبيل المثال شقوق في جسم الجهاز، أو وجود أضرار بسبب الحواف الحادة.

- في حالة الاشتباه في وجود عيوب خفية، على سبيل المثال بعد السقوط

- لا تستخدم الجهاز في الهواء الطلق أثناء العواصف الرعدية.
- قم بارتداء واقي السمع أثناء العمل.
- أوقف المكنسة الكهربائية على الفور إذا لاحظت وجود عيب.
- لا تقم بتشغيل جهاز معيب.
- لا تسمح للأطفال باللعب بالمواد الاستهلاكية أو مواد التغليف، مثل الأكياس البلاستيكية.
- لا تسمح للأطفال باللعب بالأجزاء الصغيرة.

2 إرشادات الأخطار

1.2 الغبار الخطير

تحذير

⚠ مواد خطرة.
يمكن أن يؤدي استنشاق الغبار الخطير إلى أمراض رئوية خطيرة:

- لا تنظف الغبار الذي يحتوي على الأسبستوس.
- احرص على ارتداء تجهيزات الحماية الشخصية المناسبة.
- نظّف المكنسة قبل تفكيكها.
- احرص على توفير تهوية كافية بمكان العمل.
- قم بتنظيف منطقة الصيانة بعد العمل.

احترس

⚠ في حالة شفط مثل هذه المواد، فقد يعني هذا تعرض البيئة للخطر.

- احرص على التخلص من مخلفات الشفط طبقاً للتعليمات.

2.2 قطع الغيار والملحقات

احترس

⚠ قطع الغيار والملحقات.
استخدام قطع غيار وملحقات غير أصلية يمكن أن يؤثر سلباً على سلامة الجهاز.
اقتصر على استخدام قطع الغيار والملحقات الأصلية من FLEX.
قطع الغيار المهمة لسلامة العمل بالنسبة للمستخدم أو لوظيفة الجهاز مذكورة فيما يلي:

الوصف	رقم الطلب
طقم خرطوم التوصيل - 1 خرطوم توصيل مع جلبتين °90 مقاس 49 مم	533558

3.2 البيئات المنطوية على خطر الانفجار أو القابلة للاشتعال

احترس

⚠ هذا الجهاز غير مناسب للاستخدام في البيئات المعرضة لخطر الانفجار أو القابلة للاشتعال، أو البيئات التي يمكن أن تنشأ فيها مثل هذه الأخطار من خلال السوائل المتطايرة أو الغازات أو الأبخرة القابلة للاشتعال.

3 الاستعمال والتشغيل

1.3 قبل التشغيل لأول مرة

أخرج الجهاز من مواد التغليف وتأكد من اكتمال الأجزاء الموردة وتحقق من عدم وجود أضرار ناجمة عن النقل.

تحذير!

⚠ خطر التعرض لصدمة كهربائية بسبب نقص التأريض!

- استخدم الأجهزة المضادة للكهرباء الساكنة فقط.

2.3 قبل التشغيل لأول مرة

يتم توريد الجهاز مزودًا بنظام التركيب Metabox للتثبيت على المكانس الكهربائية من طراز ISP مع لوحات مهائية Smartfix و Unifix وجميع واجهات Metabox.
بدلاً من ذلك، يمكن أيضًا وضع الجهاز على الأرض أو على أي سطح بالقرب من منطقة العمل.

الدليل الموجز

أجزاء الجهاز:

1. وصلة خرطوم الشفط
2. وصلة خرطوم التوصيل
3. أداة الشفط الدوّامية
4. مشبك الإغلاق (2 قطعة)
5. الخزان
6. خرطوم التوصيل (مكنسة كهربائية)

الدليل الموجز المصور

من شأن الدليل الموجز المصور مساعدتك أثناء تشغيل الجهاز واستخدامه وتخزينه. وهذا الدليل مقسم إلى فصلين مميزين بالرموز التالية:

A

التحضير

اقرأ دليل التشغيل قبل الاستخدام!

اقرأ دليل التشغيل قبل الاستخدام!

1A - إخراج الجهاز وملحقاته من مواد التغليف

2A - التثبيت المباشر

3A - فك أداة الشفط الدوّامية

4A - تركيب كيس التخلص من النفايات

5A - التوصيل بالمكنسة الكهربائية والأداة

6A - تركيب/فك جلبة خرطوم التوصيل

B

الاستعمال/التشغيل/التخلص النهائي

1B - التخلص من كيس البولي إيثيلين

2B - النقل

3B - فك لوح أداة الشفط الدوّامية

1 إرشادات الأمان



يحتوي هذا الكتيب على تعليمات استخدام موجزة وإرشادات أمان هامة تخص الجهاز. يجب عليك قراءة دليل الاستخدام هذا بعناية، قبل تشغيل الجهاز للمرة الأولى. احتفظ بهذا الدليل لاستخدامه فيما بعد.

معلومات أخرى

تجد المزيد من المعلومات الخاصة بالجهاز في موقعنا على الإنترنت www.flex-tools.com.

إذا كانت لديك أية أسئلة، فيرجى الاتصال بمركز خدمة FLEX الموجود في بلدك.

انظر الصفحة الخلفية لهذا المستند.

1.1 العلامات المميزة للإرشادات

خطر



خطر يمكن أن يؤدي إلى أضرار جسيمة وإصابات بالغة أو حتى الوفاة.

تحذير!



خطر يمكن أن يؤدي إلى إصابات بالغة أو حتى الوفاة.

احترس



خطر يمكن أن يؤدي إلى إصابات وأضرار طفيفة.

احترس



يشير إلى الإرشادات أو التعليمات التي تسهل العمل وتضمن التشغيل الآمن.

2.1 قواعد الاستخدام

لا يمكن تشغيل الجهاز إلا مع مكنسة كهربائية. احرص على مراعاة دليل تشغيل المكنسة الكهربائية.

لا يجوز استخدام الجهاز

- إلا من قبل أشخاص مدربين على الاستخدام الصحيح ولديهم تكليف صريح باستخدام الجهاز
- إلا تحت إشراف ومراقبة
- لا يجوز استخدام هذا الجهاز من قبل الأشخاص (بما فيهم الأطفال) الذين يعانون من قصور جسدي أو عقلي أو ليست لديهم الخبرات والدراية الكافية.
- يجب مراقبة الأطفال ضمانًا لعدم قيامهم بالعبث بالجهاز.
- لا توجه الفوهة أو الخرطوم أو الأنبوب إلى الأشخاص أو الحيوانات.

إلى جانب هذا الدليل وتشريعات الوقاية من الحوادث السارية في بلدك توجد تشريعات خاصة بالسلامة والاستخدام المسؤول يجب مراعاتها.

يجب تعريف فريق استخدام الجهاز قبل بداية العمل بما يلي:

- طريقة استخدام الجهاز
- الأخطار الناجمة عن المواد المراد شفطها
- الطريقة الآمنة للتخلص من المواد المشفوطة

3.1 الغرض والاستخدام المطابق للتعليمات

هذا الجهاز مخصص لتنظيف كميات كبيرة من الغبار. وهو يقوم بفصل نسبة كبيرة من المواد عن تدفق الشفط قبل وصولها إلى المكنسة الكهربائية.
وصلة الخرطوم مناسبة لسلسلة طرازات ISP و ISC و uClean وكذلك للعديد من أجهزة الشركات المصنعة الأخرى.
يصلح الجهاز لتنظيف ما يلي

- الغبار من فئة الغبار L
- الغبار الخشن الذي يصل حجم حبيباته إلى 20 مم

استخدم فقط الأجهزة/أجزاء الملحقات المضادة للكهرباء الساكنة (يجب توفير التأريض والموصل الأرضي).

كما أن هذا الجهاز مخصص فقط للاستخدام التجاري، في الفنادق مثلاً والمدارس والمستشفيات والمحلات والمكاتب أو في أعمال التأجير.
هذا الجهاز مناسب أيضًا للاستخدام الصناعي، في المصانع مثلاً ومواقع العمل والورش الفنية.
لا يمكن منع الحوادث الناجمة عن سوء الاستخدام إلا من قِبل مستخدمي الجهاز.

احرص على قراءة جميع إرشادات الأمان والالتزام بها.

أي استخدام من أي نوع آخر يعد استخداماً غير صحيح. لا تتحمل الجهة الصانعة أية مسؤولية عن الأضرار الناجمة عن أي استخدام من هذا القبيل. ومخاطر هذا النوع من الاستخدام تقع على عاتق المستخدم نفسه. الاستخدام المطابق للغرض يعني التشغيل الصحيح والصيانة المنتظمة وإجراء أعمال الإصلاح وفقًا لدليل الجهة الصانعة.

4.1 الاستخدام غير المطابق للغرض

الجهاز غير مناسب لتنظيف المواد التالية:

- الغبار من فئة الغبار M و H
- المذيبات القابلة للاشتعال أو للانفجار، بما في ذلك السوائل مثل البنزين والزيت والكحول والمخففات
- الأقمشة المشبعة بالمذيبات
- المواد الأكالة (مثل الأحماض والقلويات)
- المواد المتفاعلة كيميائيًا التي تؤدي إلى تكوين حرارة وأحماض/قلويات وغازات وما إلى ذلك (مثل المواد التفاعلية المكونة من عنصرين، والألومنيوم، والماء).
- أنواع الغبار القابلة للانفجار
- المواد (البرادة) التي تزيد حرارتها عن 60° م، الغبار المحتوي على الأسبستوس
- شفط المواد المستثناة أعلاه

الجهاز ليس مخصصًا لما يلي:

- استخدام المكنسة الكهربائية في البيئات المحيطة المعرضة لخطر الانفجار
- حمل المكنسة الكهربائية من الجهاز
- الاستخدام من قِبل أشخاص غير مناسبين (أقل من 18 عامًا، أشخاص تحت تأثير المخدرات))
- استخدام مواد استهلاكية غير مناسبة
- حريق أو انفجار المكنسة الكهربائية والجهاز مع ما ينتج عن ذلك من مخاطر على المستخدم بسبب الحروق أو الأجزاء المتطايرة، واستنشاق مواد قد تكون سامة
- شفط الأسبستوس. خطر على المستخدم أو الأشخاص الآخرين في المنطقة المحيطة بسبب استنشاق المواد الضارة.



فئة الغبار L (IEC 60335-2-69):
المكنسة الكهربائية لفئة الغبار L مناسبة لتنظيف أنواع الغبار الجافة غير القابلة للاشتعال وغير المضرة بالصحة بتركيز أقصى مسموح به > 1 مجم/م³.



فئة الغبار M (IEC 60335-2-69):
المكنسة الكهربائية من الفئة M مناسبة لتنظيف أنواع الغبار الجافة غير القابلة للاشتعال، والسوائل غير القابلة للاشتعال، وغبار الخشب وأنواع الغبار الخطيرة بتركيز أقصى مسموح به ≤ 0.1 مجم/م³.

المكنسة الكهربائية من الفئة H مناسبة لتنظيف أنواع الغبار الجافة غير القابلة للاشتعال، والجسيمات المسببة للسرطان والمسببة للأمراض، وكذلك السوائل غير القابلة للاشتعال وغبار الخشب وأنواع الغبار الخطيرة بجميع مستويات تركيزها.

في حالة استخدام أجهزة شفط الغبار، يجب مراعاة أن يكون هناك معدل كاف لتجديد الهواء M، إذا كان هواء صرف المكنسة يتم تفريغه في الغرفة. رجاءً التزم باللوائح السارية في بلدك قبل تشغيل الجهاز.

5.1 الضمان

تسري على الضمان الشروط والأحكام العامة الخاصة بنا. لا تتحمل الجهة الصانعة أية مسؤولية عن الأضرار الناجمة عن إجراء تعديلات غير مصرح بها على الجهاز أو عن استخدام فرشات خاطئة أو استخدام الجهاز في غير الأغراض المخصص لها.

6.1 إرشادات تحذيرية مهمة

تحذير

- **لا تقم بتشغيل الجهاز في البيئات المحيطة المعرضة لخطر الانفجار.**
- **احتفظ بالجهاز بعيدًا عن الغازات والمواد القابلة للاشتعال.**
- **لا تستخدم مواد التنظيف القابلة للاشتعال.**
- **لا تنظف بنفاثات البخار أو المنظفات عالية الضغط.**
- **لا تترك الجهاز دون مراقبة.**
- **لا تقف أو تجلس على الجهاز أبدًا.**

FLEX

FLEX-Elektrowerkzeuge GmbH
Bahnhofstr. 15
71711 Steinheim/Murr

Tel. +49 (0) 7144 828-0
Fax +49 (0) 7144 25899

info@flex-tools.com
www.flex-tools.com

533508 / 09–2024 / Für Druckfehler keine Gewähr. Technische Änderungen vorbehalten.