FLEX

GBC-A

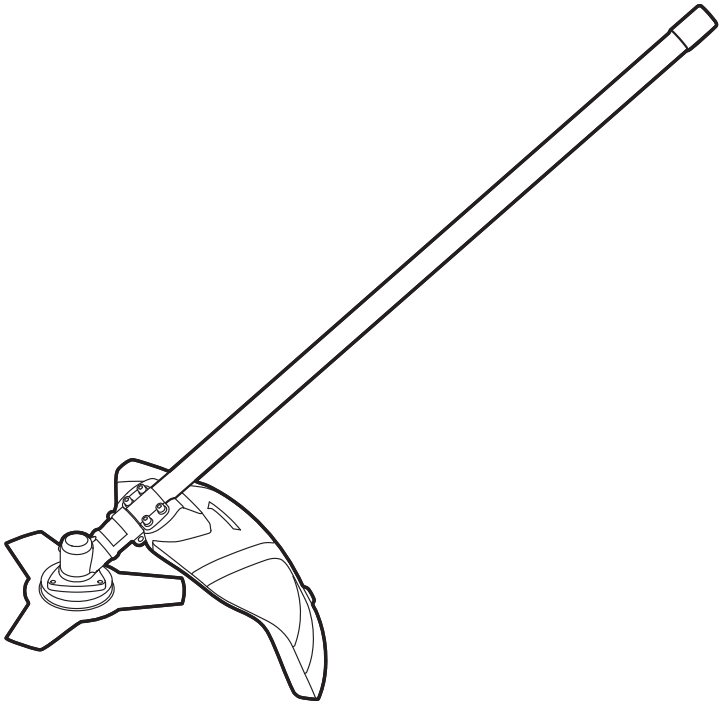

de Originalbetriebsanleitung 5
en Original operating instructions 14
fr Notice d'instructions d'origine 22
it Istruzioni per l'uso originali 31
es Instrucciones de funcionamiento originales 40
pt Instruções de serviço originais 49
nl Originele gebruiksaanwijzing 58
da Originale driftsvejledning 67
no Originale driftsanvisningen 75
sv Originalbruksanvisning 83
fi Alkuperäinen käyttöohjekirja 91
el Αυθεντικές οδηγίες χειρισμού 99
tr Orijinal işletme kılavuzu 109
pl Instrukcja oryginalna 117
hu Eredeti üzemeltetési útmutató 126
cs Originální návod k obsluze 135
sk Originálny návod na obsluhu 143
hr Originalna uputa za rad 151
sl Izvirno navodilo za obratovanje 159
ro Instrucţiuni de funcţionare originale 167
bg Оригинално упътване за експлоатация 176
ru Оригинальная инструкция по эксплуатации 185
et Originaalkasutusjuhend 195
lt Originali naudojimo instrukcija 203
lv Lietošanas pamācības oriģināls 211
ar ترجمة لإرشادات التشغيل الأصلية 219

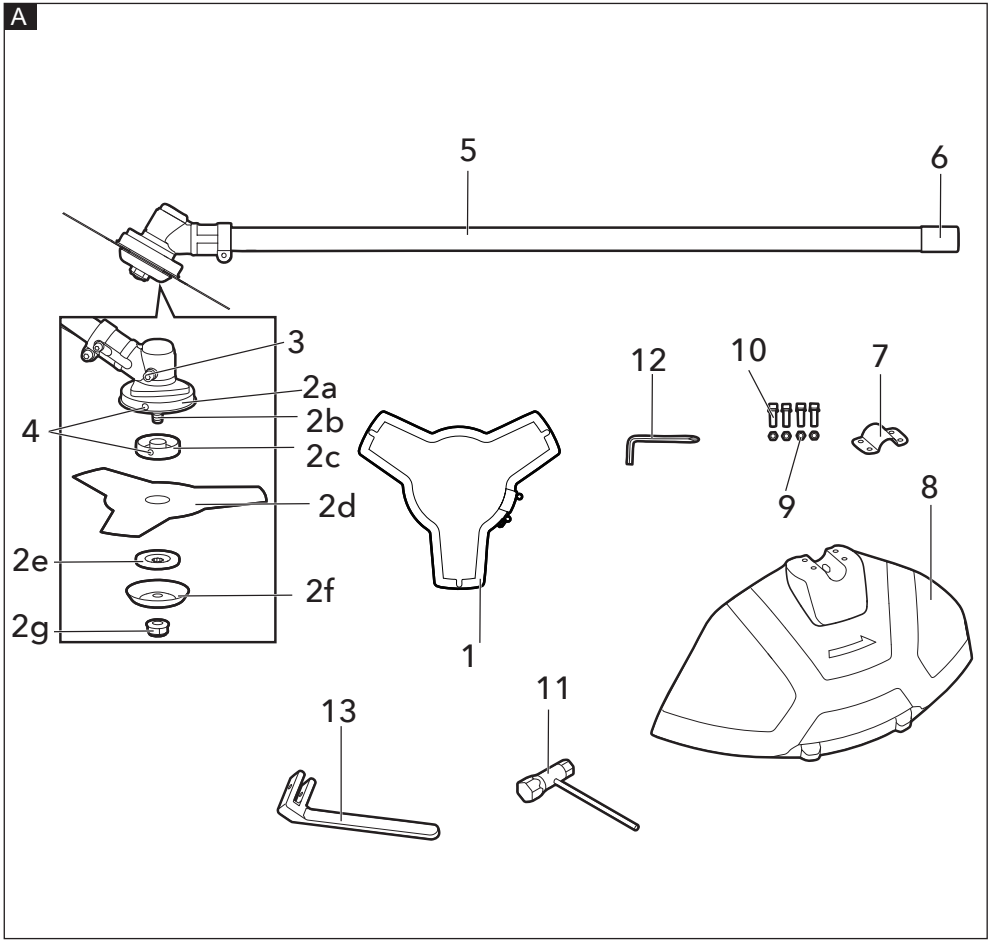
A
5
6
3
2a
4
2b
2c
2d
2e
2f
2g
1
12
10
7
9
8
13
11

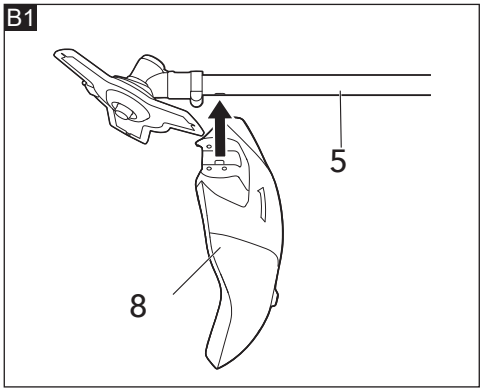
B1
5
8

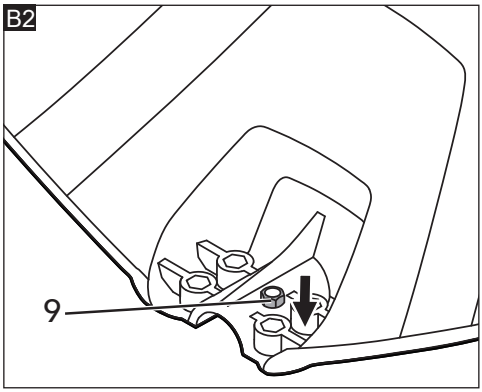
B2
9

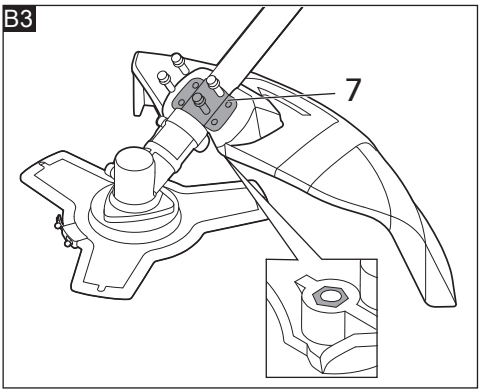
B3
7

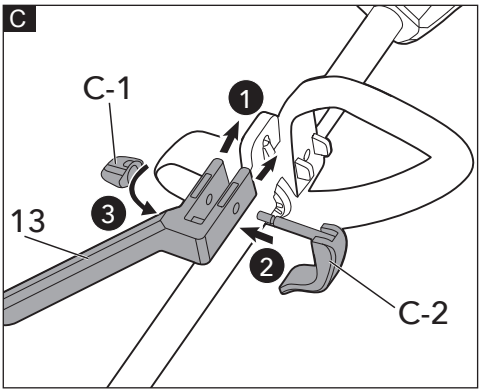
C
C-1
1
3
13
2
C-2


D

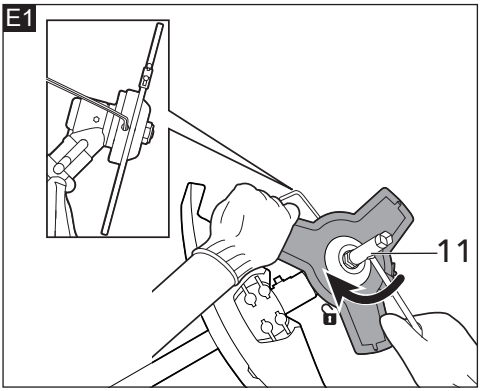
E1
11

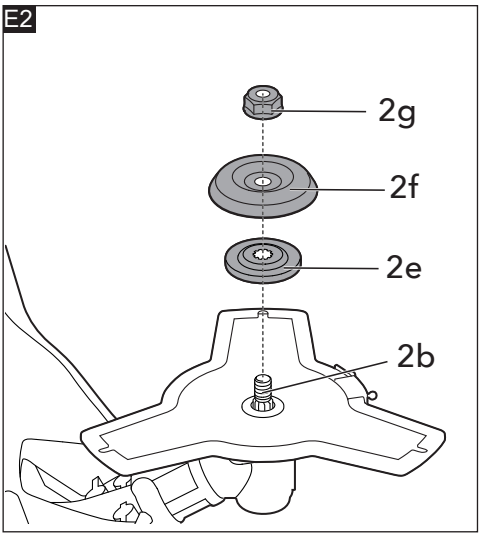
E2
2g
2f
2e
2b

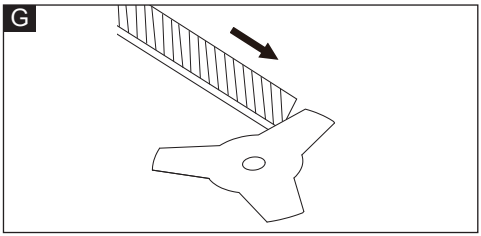
G

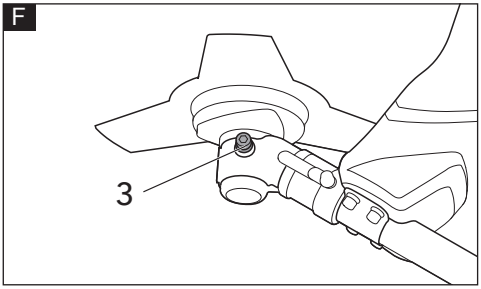
F
3

Inhalt

In diesem Handbuch verwendete Symbole . 6
Symbole auf dem Produkt 6
Wichtige Sicherheitshinweise 6
Geräuschpegel und Schwingungen 7
Technische Daten 8
Übersicht 8
Bedienung 8
Wartung und Pflege 11
Entsorgungshinweise 12
CE-Konformitätserklärung 12
Haftungsausschluss 12

In diesem Handbuch verwendete Symbole

⚠ ***WARNUNG!***
Kennzeichnet eine drohende Gefahr. Die Nichtbeachtung dieser Warnung kann zum Tod oder zu schweren Verletzungen führen.

⚠ ***VORSICHT!***
Kennzeichnet eine möglicherweise gefährliche Situation. Die Nichtbeachtung dieser Warnung kann zu leichten Verletzungen oder Sachschäden führen.

i ***ANMERKUNG***
Kennzeichnet Anwendungstipps und wichtige Informationen.

Symbole auf dem Produkt


Lesen Sie vor dem Einschalten des Elektrowerkzeugs die Bedienungsanleitung.


Augenschutz tragen


Tragen Sie einen Gehörschutz


Kopfschutz tragen


Handschutz tragen


Rutschfestes Schuhwerk tragen


Achten Sie auf Rückschlag des Messers


Akku vor der Wartung abnehmen.


Vorsicht vor herausgeschleuderten Gegenständen

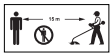
Zwischen der Maschine und Passanten muss ein Sicherheitsabstand von mindestens 15 m eingehalten werden.


Vor Regen schützen

CE-Kennzeichnung

UKCA-Kennzeichnung

Wichtige Sicherheitshinweise

⚠ ***WARNUNG!***
Bevor Sie das Elektrowerkzeug verwenden, lesen Sie bitte die nachfolgenden Hinweise und handeln Sie entsprechend:

- *die vorliegende Bedienungsanleitung,*
- *die „Allgemeinen Sicherheitshinweise" zur Handhabung von Elektrowerkzeugen im beiliegenden Heft (Broschüre-Nr.: 315915),*
- *die aktuell gültigen Betriebsvorschriften und die Unfallverhütungsvorschriften.*
- *die Bedienungsanleitung FLEX Kombimotor GPH 18-EC.*

Dieses Elektrowerkzeug befindet sich auf dem neuesten Stand der Technik und wurde in Übereinstimmung mit den anerkannten Sicherheitsvorschriften konstruiert.

Dennoch kann das Elektrowerkzeug während der Verwendung eine Gefahr für das Leben und die Gesundheit der Bedienperson oder

eines Dritten darstellen oder das Elektrowerkzeug oder andere Gegenstände können beschädigt werden.

Das Elektrowerkzeug darf nur

- *bestimmungsgemäß und*
- *in einwandfreiem Zustand verwendet werden.*

Mängel, die die Sicherheit beeinträchtigen, müssen unverzüglich behoben werden.

Bestimmungsgemäße Verwendung

Das Motorsensen-Anbauwerkzeug ist zum Schneiden von Gras, zum Auslichten von Wildwuchs und Gestrüpp sowie zum Durchforsten von Jungwuchs mit einem maximalen Stammdurchmesser von 2 cm bestimmt, und zwar ausschließlich mit dem nachfolgenden FLEX Kombimotor GPH 18-EC oder einem später von FLEX eingeführten Kombimotor.

Sicherheitshinweise für das Motorsensen-Anbauwerkzeug

- **Verwenden Sie die Maschine nicht bei schlechtem Wetter, insbesondere nicht bei Blitzgefahr.** Dadurch wird die Gefahr eines Blitzeinschlags verringert.
- **Untersuchen Sie den Bereich, in dem die Maschine verwendet werden soll, gründlich auf wild lebende Tiere.** Tiere können beim Betrieb der Maschine verletzt werden.
- **Untersuchen Sie gründlich den Bereich, in dem die Maschine verwendet werden soll, und entfernen Sie alle Steine, Stöcke, Drähte, Knochen und andere Fremdkörper.** Weggeschleuderte Gegenstände können zu Verletzungen führen.
- **Überprüfen Sie vor Verwendung der Maschine, dass die Schneide, der Schneidfaden oder die Messereinheit nicht beschädigt sind.** Beschädigte Teile erhöhen das Verletzungsrisiko.
- **Befolgen Sie die Anweisungen zum Wechseln des Zubehörs.** Unsachgemäß festgezogene Sicherungsmuttern oder Schrauben können das Messer beschädigen oder zum Lösen bringen.
- **Die Nenndrehzahl des Schneidwerkzeugs muss mindestens der auf der Maschine angegebenen Maximaldrehzahl entsprechen.** Wird ein Schneidwerkzeug über seine Maximaldrehzahl hinaus betrieben, kann es abbrechen und zerspringen.
- **Tragen Sie Augen-, Gehör-, Kopf- und Handschutz.** Angemessene Schutzausrüstung verringert die Gefahr von Verletzungen durch umhergeschleudertes Schnittgut oder durch Berührung des Schneidfadens oder des Messers.
- **Tragen Sie beim Gebrauch der Maschine immer rutschfeste Sicherheitsschuhe. Verwenden Sie die Maschine nicht barfuß oder mit offenen Sandalen.** Nur so lassen sich Fußverletzungen durch Kontakt mit einem rotierenden Schneidwerkzeug, Mähfaden oder Messer vermeiden.
- **Tragen Sie beim Gebrauch der Maschine immer eine lange Hose.** Auf unbedeckten Hautstellen besteht die Gefahr von Verletzungen durch umhergeschleudertes Schnittgut.
- **Halten Sie umstehende Personen fern, während Sie die Maschine verwenden.** Umhergeschleudertes Schnittgut kann zu schweren Verletzungen führen.
- **Verwenden Sie beim Bedienen der Maschine immer zwei Hände.** Wenn Sie die Maschine mit beiden Händen halten, wird ein Kontrollverlust vermieden.
- **Halten Sie die Maschine nur an den isolierten Griffflächen, da der Schneidfaden oder das Messer mit verdeckten Kabeln in Berührung kommen kann.** Bei Kontakt des Mähfadens oder Messers mit einem stromführenden Kabel können blanke Metallteile der Maschine unter Strom gesetzt werden und für den Bediener zu einer Stromschlaggefahr werden.
- **Haben Sie immer einen sicheren Stand und bedienen Sie die Maschine nur, wenn Sie auf dem Boden stehen.** Rutschige oder instabile Oberflächen können zu einem Verlust des Gleichgewichts oder der Kontrolle über die Maschine führen.
- **Betreiben Sie die Maschine nicht an zu steilen Hängen.** Dadurch wird die Gefahr von Kontrollverlust, Ausrutschen und Stürzen und damit einhergehenden Verletzungen verringert.
- **Achten Sie bei der Arbeit an Hängen immer auf sicheren Stand. Arbeiten Sie immer parallel zum Hang und nicht auf- oder abwärts, und seien Sie äußerst vorsichtig bei Richtungswechsel.** Dadurch

wird die Gefahr von Kontrollverlust, Ausrutschen und Stürzen und damit einhergehenden Verletzungen verringert.

- **Halten Sie alle Körperteile vom Schneidwerkzeug, vom Faden oder vom Messer fern, wenn die Maschine in Betrieb ist. Bevor Sie die Maschine starten, vergewissern Sie sich, dass das Schneidwerkzeug, der Faden oder das Messer nichts berühren.** Ein Moment der Unaufmerksamkeit während der Bedienung der Maschine kann zu Verletzungen der Bedienperson oder von umstehenden Personen führen.
- **Halten Sie die Maschine nicht über Hüfthöhe.** So vermeiden Sie eine versehentliche Berührung des Schneidwerkzeugs oder Messers und behalten eine bessere Kontrolle der Maschine in unerwarteten Situationen.
- **Achten Sie beim Schneiden von unter Spannung stehenden Büschen oder jungen Bäumen auf Rückfederung.** Wenn die Spannung in den Holzfasern freigesetzt wird, kann der Busch oder Ast den Bediener treffen und/oder die Maschine außer Kontrolle bringen.
- **Seien Sie besonders vorsichtig beim Schneiden von Gestrüpp und jungen Trieben.** Das dünne Schnittgut kann vom Messer erfasst und in Ihre Richtung geschleudert werden oder Sie aus dem Gleichgewicht bringen.
- **Behalten Sie die Kontrolle über die Maschine, und berühren Sie keine Schneidwerkzeuge, Schneidfäden oder Messer und andere gefährliche, sich bewegende Teile, während diese noch in Bewegung sind.** Dies reduziert das Verletzungsrisiko durch bewegliche Teile.
- **Tragen Sie die Maschine im ausgeschalteten Zustand und in sicherem Abstand von Ihrem Körper.** Die richtige Handhabung der Maschine verringert die Wahrscheinlichkeit eines versehentlichen Kontakts mit einem sich bewegenden Schneidwerkzeug, Faden oder Messer.
- **Vor dem Transportieren oder Verstauen sollten Sie immer die Schutzhüllen an den Metallschneiden anbringen.** Die richtige Handhabung der Maschine verringert die Wahrscheinlichkeit eines versehentlichen Kontakts mit dem Schneidwerkzeug.
- **Verwenden Sie nur vom Hersteller angegebene Schneidwerkzeuge, Schneidfäden, Schneidköpfe und Messer.** Falsche Ersatzteile können das Bruch- und Verletzungsrisiko erhöhen.
- **Schalten Sie die Maschine aus und nehmen Sie den Akku heraus, bevor Sie eingeklemmtes Schnittgut entfernen oder die Maschine warten.** Das unerwartete Ingangsetzen der Maschine, während Sie eingeklemmtes Schnittgut entfernen oder die Maschine warten, kann schwere Verletzungen verursachen.

Ursachen für Rückstöße und diesbezügliche Warnhinweise

Die Stoßenergie eines Messers ist eine plötzliche Seitwärts-, Vorwärts- oder Rückwärtsbewegung der Maschine, die auftreten kann, wenn die Schneidvorrichtung in einem Gegenstand festsitzt oder diesen erfasst, wie z. B. bei einem Setzling oder einem Baumstumpf. Der Rückstoß kann so heftig sein, dass die Maschine und/oder die Bedienperson in eine beliebige Richtung gestoßen werden kann. Dabei geht die Kontrolle über die Maschine unter Umständen verloren.
Der Rückstoß und die damit verbundenen Gefahren lassen sich durch die folgenden geeigneten Gegenmaßnehmen vermeiden.

- **Halten Sie die Maschine mit beiden Händen gut fest und halten Sie die Arme so, dass Sie die auftretenden Rückstoßkräfte abfangen können. Positionieren Sie Ihren Körper auf der linken Seite der Maschine.** Wenn sich die Maschine unerwartet bewegt, kann die Verletzungsgefahr durch den Rückstoß der Schneidvorrichtung steigen. Durch geeignete Vorsichtsmaßnahmen seitens der Bedienperson lassen sich die Rückstoßkräfte gut kontrollieren.
- **Falls die Schneidvorrichtung verkantet oder der Schnitt aus bestimmten Gründen unterbrochen wird, schalten Sie die Maschine aus und halten Sie sie gut fest, bis die Schneidvorrichtung bis zum Stillstand ausgelaufen ist. Falls die Schneidvorrichtung verkantet, sollten Sie nie versuchen, die Maschine aus dem Material zu entfernen oder nach hinten zu ziehen, während sich die Schneidvorrichtung noch in Bewegung befindet.**

Andernfalls besteht die Gefahr, dass die Schneidvorrichtung zurückschnellt. Suchen Sie nach der Ursache für die Blockade und stellen Sie den Mangel ab.

- **Verwenden Sie keine stumpfen oder beschädigten Schneidvorrichtungen.** Stumpfe oder beschädigte Schneiden erhöhen die Gefahr des Verkantens oder die Fanggefahr von Gegenständen. Dadurch steigt wiederum die Rückstoßgefahr.
- **Behalten Sie das zu durchtrennende Material immer gut im Blick.** Rückstöße treten eher an Stellen auf, an denen das zu schneidende Material schwer einsehbar ist.
- **Wenn Sie während des Maschinenbetriebs von einer anderen Person angesprochen werden, schalten Sie die Maschine aus.** Im Falle eines Rückstoßes besteht erhöhte Verletzungsgefahr, wenn diese von der in Bewegung befindlichen Schneidvorrichtung getroffen wird.

i ***ANMERKUNG***

Weitere spezifische Sicherheitshinweise finden Sie in der Bedienungsanleitung Ihres Kombimotors.

Geräuschpegel und Schwingungen

Die Geräusch- und Vibrationswerte wurden gemäß EN 62841 ermittelt.

Der mit A bewertete Geräuschpegel des Elektrowerkzeugs beträgt normalerweise:

– Schalldruckpegel L_{pA}: 83 dB(A)
– Unsicherheit: K = 3 dB(A)
– Schallleistungspegel L_{WA}: 91 dB(A)
– Unsicherheit: K = 5,9 dB

Vibrationsgesamtwert:

– Emissionswert a_h: < 2,5 m/s^2
– Unsicherheit: K = 1,5 m/s^2

⚠ ***VORSICHT!***

Die angegebenen Messwerte gelten für neue Elektrowerkzeuge. Durch den täglichen Gebrauch ändern sich die Geräusch- und Schwingungswerte.

i ***ANMERKUNG***

Der in dieser Bedienungsanleitung angegebene Schwingungsemissionspegel wurde nach einer genormten Prüfung gemäß EN 62841 gemessen und kann zum Vergleich eines Werkzeugs mit einem anderen verwendet werden. Er kann für eine vorläufige Einschätzung der Schwingungsbelastung verwendet werden.

Der angegebene Schwingungsemissionswert gilt für die Hauptanwendungen des Werkzeugs.

Wird das Werkzeug jedoch für andere Anwendungen, mit anderem Zubehör oder mit mangelhafter Wartung eingesetzt, kann der Schwingungsemissionswert abweichen. Dies kann die Belastung über die gesamte Arbeitsdauer hinweg deutlich erhöhen.

Zur Einschätzung der genauen Schwingungsbelastung müssen auch die Zeiten berücksichtigt werden, zu denen die Maschine ausgeschaltet oder lastfrei in Betrieb ist. Dies kann die Schwingungsbelastung über die gesamte Arbeitsdauer hinweg deutlich verringern.

Stellen Sie fest, mit welchen weiteren Sicherheitsmaßnahmen die Bedienperson vor den Vibrationsauswirkungen geschützt werden kann, z. B.: Wartung des Werkzeugs und des Zubehörs, Warmhalten der Hände, Organisation von Arbeitsabläufen.

⚠ ***VORSICHT!***

Tragen Sie bei einem Schalldruck über 85 dB(A) einen Gehörschutz.

Technische Daten

Produkttyp		GBC-A
Produkt		Motorsense-Anbauwerkzeug
N_0	/min	5400
Messergröße	cm	23
Größe der Welle	mm	25,4
Gewicht gemäß „FLEX Procedure 01“	kg	1,7
Betriebstemperatur	-10 - 40 °C	
Lagertemperatur	-20 - 50 °C	

Übersicht (siehe Abbildung A)

Die Nummerierung der Produkteigenschaften bezieht sich auf die Seite mit der Maschinenabbildung.

1 Messerhülle

2 Motorsensenkopf
2a Abdeckplatte
2b Spindel
2c Innenflansch
2d Messer
2e Außenflansch
2f Laufteller
2g Spannmutter
3 Dichtungsschraube
4 Loch für Spindelarretierung
5 Anbauwerkzeug-Schaft
6 Schutzkappe
7 Halterung
8 Schutzabdeckung
9 Mutter (4)
10 Schraube, Federring und Unterlegscheibe im Set (4)
11 Multifunktionsschlüssel
12 Sechskantschlüssel
13 Schrittbegrenzer

Bedienung

Vorbereitung

Beschreibung Ihres Motorsensen-Anbauwerkzeugs

Dieses Produkt muss zusammengebaut werden. Nehmen Sie die Maschine vorsichtig aus dem Karton und stellen Sie sie auf eine ebene Arbeitsfläche. Machen Sie sich vor dem Einsatz der Motorsense mit allen Betriebsfunktionen und Sicherheitsanforderungen vertraut.

⚠ ***WARNUNG!***

- *Lassen Sie nicht zu, dass die Vertrautheit mit dem Werkzeug zu Fahrlässigkeit führt. Denken Sie daran, dass ein unachtsamer Moment ausreicht, um schwere Verletzungen zu verursachen. Machen Sie sich vor der Benutzung eines Werkzeugs unbedingt mit allen Bedienelementen und Sicherheitshinweisen vertraut.*
- *Versuchen Sie nicht, diese Maschine zu verändern oder Zubehörteile zu verwenden, die nicht für die Benutzung mit diesem Werkzeug empfohlen sind. Derartige Umbauten oder Veränderungen stellen eine Zweckentfremdung dar und können zu schweren Verletzungen führen.*

Zusammenbau

⚠ ***WARNUNG!***

Dieses Produkt muss zusammengebaut werden.

Tragen Sie beim Einstellen oder Zusammenbauen der Motorsense immer Handschuhe.

Der Akku muss immer aus dem Kombimotor genommen werden, wenn Teile montiert, Einstellungen vorgenommen, Teile gereinigt werden oder das Produkt nicht in Gebrauch ist.

Befestigen Sie immer die Messerhülle, wenn Sie Teile montieren, Einstellungen vornehmen, Teile reinigen oder die Maschine außer Betrieb nehmen.

Montieren der Schutzabdeckung

⚠ ***WARNUNG!***

Bringen Sie die Schutzabdeckung an, bevor Sie das Anbauwerkzeug mit dem Kombimotor verbinden.

Um die Verletzungsgefahr für Personen zu verringern, darf die Maschine nicht ohne Schutzabdeckung in Betrieb genommen werden. Die Schutzabdeckung muss zum Schutz der Bedienperson immer an der Maschine befestigt sein.

Tragen Sie beim Anbringen oder Ersetzen der Messerhülle immer Handschuhe. Seien Sie vorsichtig im Umgang mit dem Messer und schützen Sie Ihre Hände vor Schnittverletzungen.

- Heben Sie das Motorsensen-Anbauwerkzeug an und drehen Sie es nach unten; richten Sie den erhöhten Teil der Schutzabdeckung auf den entsprechenden Schlitz im Schaft (5) aus. Achten Sie darauf, dass die Innenfläche der Schutzabdeckung (8) auf den Motorsensenkopf (2) zeigt (siehe Abbildung B1).
- Stecken Sie die vier Muttern (9) in die passende Bohrung in der Schutzabdeckung und halten Sie diese fest (siehe Abbildung B2).
- Setzen Sie die Halterung (7) auf den Anbauwerkzeug-Schaft und richten Sie die vier Löcher in der Halterung auf die Bohrungen in der Schutzabdeckung aus.

- Stecken Sie den Schraubensatz (10) durch die Bohrungen in der Halterung und der Schutzabdeckung und schrauben Sie ihn in die Mutter (9) an der Schutzabdeckung(8). Ziehen Sie die Schraube mit dem Sechskantschlüssel (12) fest (siehe Abbildung B3).
- Wiederholen Sie die Schritte mit den anderen 3 Schrauben.

Anbringen des Motorsensen-Anbauwerkzeugs am Kombimotor GPH 18-EC

Dieses Motorsensen-Anbauwerkzeug ist zur Verwendung mit dem FLEX Kombimotor GPH18-EC bestimmt.

Siehe Abschnitt „**Anbringen/Entfernen des Kombimotor-Anbauwerkzeugs**" in der Bedienungsanleitung des Kombimotors GPH 18-EC.

⚠ ***WARNUNG!***

Um während des Schneidens bequem das Gleichgewicht halten zu können, verwenden Sie das Produkt bitte nur mit dem Akku AP 18.0/8.0.

Montage des Schrittbegrenzers am Kombimotor (siehe Abbildung C)

⚠ ***WARNUNG!***

Wenn der Kombimotor mit dem Motorsensen-Anbauwerkzeug verwendet wird, muss der Schrittbegrenzer montiert werden.

- Entfernen Sie die Flügelmutter und den Spannhebel vom vorderen Haltegriff.
- Richten Sie den Schlitz des Schrittbegrenzers (13) auf den vorderen Haltegriff aus, stecken Sie den Spannhebel (C-2) durch die Bohrung des Schrittbegrenzers in den vorderen Haltegriff und ziehen Sie dann die Flügelmutter (C-1) fest.
- Spannen Sie den Spannhebel (C-2), um den vorderen Haltegriff und den Schrittbegrenzer (13) auf dem Kombimotor-Schaft zu sichern, so dass sich der Schrittbegrenzer während des Betriebs nicht bewegen kann.

Starten/stoppen der Motorsense

Lesen Sie Abschnitt **Starten/Stoppen des Kombimotors**" in der Bedienungsanleitung des Kombimotors GPH 18-EC.

Entfernen Sie vor dem Starten der Motorsense die Messerhülle.

Verwendung der Motorsense (siehe Abbildung D)

⚠ ***WARNUNG!***

Tragen Sie zum Schutz vor schweren Verletzungen immer eine Schutzbrille. Tragen Sie eine Gesichts- oder Staubschutzmaske in staubigen Bereichen. Tragen Sie während des Betriebs angemessene Kleidung und Schuhe, um das Risiko von Verletzungen durch umherfliegende Teile zu verringern.

- Den Arbeitsbereich vor jedem Gebrauch aufräumen. Entfernen Sie alle Objekte, wie z. B. Steine, zerbrochenes Glas, Nägel, Drähte oder Schnüre, die aus der Maschine herausgeschleudert werden oder sich in der Schneidvorrichtung verfangen könnten. Halten Sie Kinder, Passanten und Haustiere von dem Bereich fern. Halten Sie mindestens 15 Meter Abstand zu Kindern, Passanten und Haustieren. Stoppen Sie die Maschine sofort, wenn sich jemand nähert.
- Der korrekte Winkel des Messers verläuft parallel zum Boden.
- Halten Sie die Motorsense mit beiden Händen. Ein Arm ist leicht gebeugt und die Hand dieses Arms hält den hinteren Griff. der andere Arm gestreckt ist und die Hand den vorderen Haltegriff hält;
- Verwenden Sie den Schultergurt für eine sichere und bequeme Bedienung. Siehe Abschnitt **„Verwendung des Schultergurts"** in der Bedienungsanleitung des Kombimotors FLEX GPH18-EC.
- Senken Sie zum Schneiden von Wildwuchs und Gestrüpp das rotierende Messer auf das Gestrüpp, um einen abhackenden Effekt zu erzielen. Benutzen Sie das Dickichtmesser wie eine Sense (schwingen Sie ihn nach links und rechts) auf Bodenebene. Benutzen Sie die Motorsense nicht über Taillenhöhe.
- Achten Sie auf ein gutes Gleichgewicht und einen festen Stand. Nicht überstrecken. Achten Sie stets auf einen festen Stand und halten Sie das Gleichgewicht.
- Manchmal verfangen sich Äste oder Gras zwischen Schutzabdeckung und Schneidaufsatz. Schalten Sie die Maschine vor dem

Reinigen immer aus.
- Legen Sie die Maschine niemals mit rotierendem Messer ab.
- Wenn Sie mit der Motorsense einen Fremdkörper treffen oder sich die Maschine verfängt, schalten Sie sie sofort ab. Prüfen Sie sie auf Schäden und lassen Sie die Schäden reparieren, bevor Sie den Betrieb fortsetzen. Benutzen Sie die Maschine nicht mit defekter Schutzabdeckung.
- Falls die Maschine ungewöhnlich zu vibrieren beginnt, schalten Sie den Motor ab und suchen Sie sofort nach der Ursache. Vibrationen sind im Allgemeinen Warnsignale, die auf ein Problem hinweisen. Ein gelockerter Motorsensenkopf kann vibrieren, zerspringen, durchbrechen oder sich von der Maschine ablösen. Dadurch besteht schwere oder gar tödliche Verletzungsgefahr. Stellen Sie sicher, dass das Schneidwerkzeug korrekt angebracht ist. Falls sich der Kopf nach dem Anbringen wieder löst, muss dieser sofort ersetzt werden. Verwenden Sie niemals eine Maschine mit lockerem Schneidaufsatz.

⚠ ***WARNUNG!***

Je höher sich das Schneidwerkzeug über dem Boden befindet, umso größer ist die Verletzungsgefahr durch Schnittabfälle, die seitlich weggeschleudert werden.

⚠ ***WARNUNG!***

Wenn Sie Jungwuchs oder andere Pflanzen mit einem Durchmesser bis zu 2 cm schneiden, benutzen Sie die linke Seite des Messers, um einen Rückschlag zu vermeiden. Versuchen Sie nicht Pflanzen mit einem größeren Durchmesser zu schneiden, da das Messer stecken bleiben oder der Gestrüppschneider ruckartig vorwärts ziehen könnte. Das Messer oder die Motorsense könnten dadurch beschädigt werden oder Sie könnten die Kontrolle über die Motorsense verlieren und sich verletzen.

Herumgeschleuderte Teile können die Bedienperson oder Umstehende verletzen. Um die Verletzungsgefahr zu reduzieren, ist es wichtig, die folgenden Vorsichtsmaßnahmen zu befolgen:

- Vermeiden Sie, harte oder feste Objekte, wie Steine, Felsen oder Metallstücke, zu berühren.
- Schneiden Sie niemals Holz oder Gestrüpp mit einem Stammdurchmesser von über 2 cm.
- Überprüfen Sie das Messer regelmäßig in kurzen Abständen auf Schäden. Arbeiten Sie mit einem beschädigten Messer nicht weiter.
- Schärfen Sie das Messer regelmäßig (wenn es merklich stumpf geworden ist) und lassen Sie es (von einem ausgebildeten Servicetechniker) ggf. auswuchten.

Vor jedem Gebrauch auf beschädigte/abgenutzte Teile prüfen

⚠ ***WARNUNG!***

Tragen Sie immer Handschuhe, wenn Sie die Schutzabdeckung montieren oder auswechseln oder das Messer nachschleifen bzw. auswechseln. Achten Sie auf das Messer an der Schutzabdeckung und passen Sie auf, dass Sie sich nicht verletzen.

Prüfen Sie das Messer, die Schutzabdeckung, den Schrittbegrenzer und den vorderen Haltegriff und ersetzen Sie gerissene, verzogene, verbogene oder anders beschädigte Teile. Die Klinge des Messers kann im Laufe der Zeit stumpf werden. Es empfiehlt sich, das Messer umzudrehen, um die Lebensdauer des Messers zu verlängern, und es regelmäßig schärfen zu lassen (von einem qualifizierten Kundendienst-Techniker) oder es durch ein neues Messer zu ersetzen, falls notwendig.

Reinigen Sie die Motorsense nach jedem Gebrauch.

- Entfernen Sie den Akku.
- Entfernen Sie Gras, Fremdkörper oder Erde von dem Messer und der Schutzabdeckung.
- Verwenden Sie zum Reinigen der Maschine nur ein sauberes, trockenes und weiches Tuch. Schützen Sie die Maschine vor dem Eindringen von Flüssigkeit. Die Maschine oder Teile davon dürfen auf keinen Fall in Flüssigkeit getaucht werden.

Prüfen Sie, ob das Messer blockiert ist.

- Zur Vermeidung von Blockaden muss das Messer immer sauber gehalten werden. Entfernen Sie vor und nach jeder Benutzung Grasschnitt, Blätter, Schmutz und andere angesammelte Abfälle.

- Wenn das Messer blockiert, stoppen Sie die Motorsense und entfernen Sie den Akku. Entfernen Sie dann eventuell um die Motorwelle oder das Messer gewickeltes Gras.

Wartung und Pflege

⚠ ***WARNUNG!***
Entfernen Sie den Akku aus der akkubetriebenen Maschine, bevor Sie Arbeiten an der Maschine ausführen.

Reinigung

⚠ ***VORSICHT!***
Tragen Sie beim Reinigen mit Druckluft immer eine Schutzbrille.

Reinigen Sie die akkubetriebene Maschine und die Lüftungsschlitze regelmäßig. Die Häufigkeit der Reinigung ist abhängig von Material und Einsatzdauer. Blasen Sie den Gehäuseinnenraum und den Motor regelmäßig mit trockener Druckluft ab.

Auswechseln des Messer (siehe Abbildung E1 & E2)

⚠ ***WARNUNG!***
Versuchen Sie nicht, ein verbogenes oder gesprungenes Messer geradezubiegen oder zu schweißen, da es brechen könnte. Ein solches Messer muss ersetzt werden. Ersetzen Sie es nur durch ein baugleiches Messer.

Verwenden Sie nur ein FLEX Messer.

i ***ANMERKUNG***
Ersetzen Sie das Messer, falls es nicht mehr lang genug ist, um den Boden richtig auszuschneiden und die erforderliche Schnitttiefe zu erzielen.

⚠ ***WARNUNG!***
Schützen Sie stets Ihre Hände, indem Sie Handschuhe tragen oder das Messer mit Lappen oder anderen Materialien umwickeln, wenn Sie Wartungsarbeiten am Messer durchführen.

Ausbau des Messers

- Halten Sie die Maschine an und entnehmen Sie den Akku.
- Legen Sie die Motorsense auf die Rückseite, so dass das Messer nach oben zeigt.
- Bringen Sie die Messerhülle (1) an.
- Tragen Sie Schutzhandschuhe. Halten Sie das Messer mit einer Hand fest und lösen Sie die Spannmutter (2g) mit dem Multifunktionsschlüssel (11) IM UHRZEIGERSINN.
- Um die Spannmutter (2g) vollständig abzuschrauben, stoppen Sie die Spindel, indem Sie den Sechskantschlüssel (12) in die Löcher der Spindelarretierung (4) im Innenflansch (2c) und in der Abdeckplatte (2a) stecken.
- Entfernen Sie die Spannmutter (2g), den Laufteller (2f), den Außenflansch (2e) und das Messer von der Spindel (2b). Überprüfen Sie die Teile und tauschen Sie sie bei Abnutzung aus.

Anbringen des Messers

- Setzen Sie das Messer auf den Innenflansch, der an der Spindel montiert ist.
- Montieren Sie den Außenflansch, den Laufteller und die Spannmutter auf der Spindel und ziehen Sie die Spannmutter mit der Hand GEGEN DEN UHRZEIGERSINN fest.
- Ziehen Sie die Mutter mithilfe des Multifunktionsschlüssels GEGEN DEN UHRZEIGERSINN auf der Spindel fest. Stoppen Sie gleichzeitig die Spindel, indem Sie den Sechskantschlüssel (12) in die Löcher der Spindelarretierung (4) im Innenflansch (2a) und in der Abdeckplatte (2a) stecken.

Schärfen des Messers (siehe Abbildung G)

⚠ ***WARNUNG!***
Die Schneidkanten des Messers sind scharf. Sie könnten sich schneiden. Ziehen Sie Handschuhe an.

– Schalten Sie die Maschine aus und entnehmen Sie den Akku.
– Entfernen Sie das Messer, siehe Abschnitt „Entfernen des Messers".
– Nehmen Sie die Messerhülle ab.
– Schärfen Sie die Schneide mit einer flachen Diamant-Feile in einer Vorwärtsbewegung. Achten Sie auf einen Schnittwinkel von 40°- 45°.
– Wiederholen Sie den Vorgang für die anderen Schneidkanten.
– Bringen Sie das Messer wieder an, siehe

Abschnitt „Anbringen des Messers".

ANMERKUNG

Wenn das Messer durch das Schleifen stark verformt ist, ersetzen Sie es durch ein neues. Andernfalls kann es zu starken Vibrationen kommen.
Führen Sie nach dem Anbringen des Messers einen Probelauf durch; ersetzen Sie bei starken Vibrationen das Messer durch ein neues.

Bei Fragen wenden Sie sich an Ihren FLEX -Händler oder ein FLEX -Servicecenter.

Reparaturen

Reparaturen dürfen nur von einem Vertragskundendienst ausgeführt werden.

ANMERKUNG

Lösen Sie während der Garantiedauer nicht die Gehäuseschrauben. Die Nichteinhaltung dieser Bedingung führt zum Erlöschen jeglicher Garantieansprüche.

Ersatzteile und Zubehör

Weiteres Zubehör, insbesondere Werkzeuge und Zubehör, ist in den Katalogen des Herstellers zu finden. Explosionszeichnungen und Ersatzteillisten finden Sie auf unserer Homepage: **www.flex-tools.com**.

Schmieren des Getriebes (siehe Abbildung F)

Das Getriebe im Getriebegehäuse muss regelmäßig mit Getriebefett geschmiert werden. Entfernen Sie etwa alle 50 Betriebsstunden die Dichtungsschraube (3) auf der Getriebegehäuseseite und überprüfen Sie den Schmiermittelstand im Getriebegehäuse.

Ist auf den Seiten des Getriebes kein Fett zu sehen, füllen Sie das Getriebe gemäß untenstehenden Schritten zu 3-4 mit Getriebefett.

Getriebegehäuse nicht vollständig befüllen.

- Halten Sie den Gestrüppschneider seitlich, sodass die Dichtungsschraube nach oben zeigt.
- Lösen Sie die Dichtungsschraube mit dem Multifunktionsschlüssel ab.
- Verwenden Sie eine Fettpresse (nicht inbegriffen), um etwas Fett in das Schraubloch zu spritzen, wobei Sie darauf achten müssen, dass das Fassungsvermögen von 3/4 nicht überschritten wird.
- Ziehen Sie die Dichtungsschraube nach dem Auffüllen wieder fest.

Lagerung

- Entfernen Sie den Akku.
- Tragen Sie dicke Handschuhe, um die Maschine gründlich zu reinigen.
- Setzen Sie für eine sichere Aufbewahrung die Messerhülle auf das Messer.
- Lagern Sie die Maschine an einem trockenen, gut belüfteten Ort, der sich abschließen lässt oder hoch gelegen und für Kinder unerreichbar ist. Stellen Sie die Maschine nicht auf oder neben Düngemitteln, Benzin oder anderen Chemikalien ab.

Entsorgungshinweise

Rohstoffrückgewinnung anstatt Abfallentsorgung.

Gerät, Zubehör und Verpackungen sollten umweltfreundlich recycelt werden. Kunststoffteile werden je nach Materialart für das Recycling gekennzeichnet.

ANMERKUNG

Über entsprechende Entsorgungsmöglichkeiten gibt der Fachhandel Auskunft!

CE-Konformitätserklärung

Die Konformitätserklärungen sind in Anhang 1 zu dieser Bedienungsanleitung enthalten.

Haftungsausschluss

Der Hersteller und sein Vertreter haften nicht für Schäden und entgangenen Gewinn aufgrund von Betriebsunterbrechungen, die durch das Produkt oder durch ein unbrauchbares Produkt verursacht werden.
Der Hersteller und sein Vertreter haften nicht für Schäden, die durch unsachgemäßen Gebrauch des Produkts oder durch die Verwendung des Produkts mit Produkten anderer Hersteller verursacht wurden.

Contents

Symbols used in this manual 6
Symbols on the product 6
Important safety information 6
Noise and vibration 7
Technical data 8
Overview 8
Operating instructions 8
Maintenance and care 11
Disposal information 12
CE Declaration of conformity 12
UK CA Declaration of conformity 12
Exemption from liability 12

Symbols used in this manual

⚠ ***WARNING!***
Denotes impending danger. Non-observance of this warning may result in death or extremely severe injuries.

⚠ ***CAUTION!***
Denotes a possibly dangerous situation. Non-observance of this warning may result in slight injury or damage to property.

NOTE
Denotes application tips and important information.

Symbols on the product


Before switching on the power tool, read the operating manual.


Wear eye protection


Wear hearing protection


Wear head protection


Wear hand protection


Wear slip-resistant Footwear


Beware of blade thrust


Disconnect battery before maintenance


Beware of thrown objects

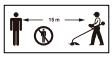
The distance between the machine and bystanders shall be at least 15 m


Do not expose to rain

CE marking

UKCA marking

Important safety information

⚠ ***WARNING!***
Before using the power tool, please read the following and act accordingly:

- *these operating instructions,*
- *the "General safety instructions" on the handling of power tools in the enclosed booklet (leaflet-no.: 315915),*
- *the currently valid site rules and the regulations for the prevention of accidents.*
- *the operating manual FLEX power head GPH 18-EC.*

This power tool is state of the art and has been constructed in accordance with the acknowledged safety regulations.

Nevertheless, when in use, the power tool may pose a danger to life and limb of the user or a third party, or the power tool or other property may be damaged.

The power tool may be operated only

- *for its intended use*
- *in perfect working order.*

Faults which impair safety must be repaired immediately.

Intended use

The brush cutter is intended for cutting malted grass, weeds, wild growth and scrub, thinning young stands with a maximum stem diameter of 2cm with only the following FLEX Power Head GPH 18-EC or subsequently introduced by FLEX.

Safety instructions for brush cutter

- **Do not use the machine in bad weather conditions, especially when there is a risk of lightning.** This decreases the risk of being struck by lightning.
- **Thoroughly inspect the area for wildlife where the machine is to be used.** Wildlife may be injured by the machine during operation.
- **Thoroughly inspect the area where the machine is to be used and remove all stones, sticks, wires, bones, and other foreign objects.** Thrown objects can cause personal injury.
- **Before using the machine, always visually inspect to see that the cutter or blade and the cutter or blade assembly are not damaged.** Damaged parts increase the risk of injury.
- **Follow instructions for changing accessories.** Improperly tightened blade securing nuts or bolts may either damage the blade or result in it becoming detached.
- **The rated rotational speed of the blade must be at least equal to the maximum rotational speed marked on the machine.** Blades running faster than their rated rotational speed can break and fly apart.
- **Wear eye, ear, head and hand protection.** Adequate protective equipment will reduce personal injury by flying debris or accidental contact with the cutting line or blade.
- **While operating the machine, always wear non-slip and protective footwear. Do not operate the machine when barefoot or wearing open sandals.** This reduces the chance of injury to the feet from contact with a moving cutter, line or blade.
- **While operating the machine, always wear long trousers.** Exposed skin increases the likelihood of injury from thrown objects.
- **Keep bystanders away while operating the machine.** Thrown debris can result in serious personal injury.
- **Always use two hands when operating the machine.** Holding the machine with both hands will avoid loss of control.
- **Hold the machine by the insulated gripping surfaces only, because the cutting line or blade may contact hidden wiring.** Cutting line or blades contacting a "live" wire may make exposed metal parts of the machine "live" and could give the operator an electric shock.
- **Always keep proper footing and operate the machine only when standing on the ground.** Slippery or unstable surfaces may cause a loss of balance or control of the machine.
- **Do not operate the machine on excessively steep slopes.** This reduces the risk of loss of control, slipping and falling which may result in personal injury.
- **When working on slopes, always be sure of your footing, always work across the face of slopes, never up or down and exercise extreme caution when changing direction.** This reduces the risk of loss of control, slipping and falling which may result in personal injury.
- **Keep all parts of the body away from the cutter, line or blade when the machine is operating. Before you start the machine, make sure the cutter, line or blade is not contacting anything.** A moment of inattention while operating the machine may result in injury to yourself or others.
- **Do not operate the machine above waist height.** This helps prevent unintended cutter or blade contact and enables better control of the machine in unexpected situations.
- **When cutting brush or saplings that are under tension, be alert for spring back.** When the tension in the wood fibers is released, the brush or sapling may strike the operator and/or throw the machine out of control.
- **Use extreme caution when cutting brush and saplings.** The slender material may catch the blade and be whipped toward

you or pull you off balance.

- **Maintain control of the machine and do not touch cutters, lines or blades and other hazardous moving parts while they are still in motion.** This reduces the risk of injury from moving parts.
- **Carry the machine with the machine switched off and away from your body.** Proper handling of the machine will reduce the likelihood of accidental contact with a moving cutter, line or blade.
- **When transporting or storing the machine, always fit the cover on metal blades.** Proper handling of the machine will reduce the likelihood of accidental contact with the blade.
- **Only use replacement cutters, lines, cutting heads and blades specified by the manufacturer.** Incorrect replacement parts may increase the risk of breakage and injury.
- **When clearing jammed material or servicing the machine, make sure the switch is off and the battery pack is removed.** Unexpected starting of the machine while clearing jammed material or servicing may result in serious personal injury.

Blade thrust causes and related warnings

Blade thrust is a sudden sideways, forward or backward motion of the machine, which may occur when the blade jams or catches on an object such as a sapling or a tree stump. It can be violent enough to cause the machine and/or operator to be propelled in any direction, and possibly lose control of the machine.

Blade thrust and its related hazards can be avoided by taking proper precautions as given below.

- **Maintain a firm grip with both hands on the machine and position your arms to resist blade thrust. Position your body to the left side of the machine.** Blade thrust can increase the risk of injury due to the machine moving unexpectedly. Blade thrust can be controlled by the operator if proper precautions are taken.
- **If the blade binds, or when interrupting a cut for any reason, switch the machine off and hold the machine motionless in the material until the blade comes to a complete stop. While the blade is binding, never attempt to remove the machine from the material or pull the machine backward while the blade is in motion, otherwise blade thrust may occur.** Investigate and take corrective actions to eliminate the cause of blade binding.
- **Do not use blunt or damaged blades.** Blunt or damaged blades increase the risk of jamming or catching on an object, resulting in blade thrust.
- **Always maintain good visibility of the material being cut.** Blade thrust is more likely to occur in areas where it is difficult to see the material being cut.
- **If you are approached by another person while operating the machine, switch the machine off.** There is an increased risk of injury to other persons being struck by the moving blade in the event of blade thrust.

NOTE

See your power head operator's manual for additional specific safety rules

Noise and vibration

The noise and vibration values have been determined in accordance with EN 62841.

The A-weighted noise level of the power tool is typically:

– Sound pressure level L_{pA}:	83 dB(A)
– Uncertainty:	K=3 dB(A)
– Sound power level L_{WA}:	91 dB(A)
– Uncertainty:	K = 5.9 dB

Total vibration value:

– Emission value a_h:	<2.5 m/s^2
– Uncertainty:	K = 1.5 m/s^2

CAUTION!

The specified measured values apply to new power tools. Daily use causes the noise and vibration values to change.

NOTE

The vibration emission level stated in these instructions has been measured in accordance with a standardised test given in EN 62841 and may be used to compare one tool with another. It can also be used for a

preliminary assessment of exposure.

The declared vibration emission level represents the main applications of the tool.

However, if the tool is used for different applications, with different accessories or poor maintenance, the vibration emission level may differ. This may significantly increase the exposure level over the total working period.

To make an accurate estimation of the vibration exposure level, it is also necessary to take into account the times when the tool is switched off or running but not actually in use. This may significantly decrease the exposure level over the total working period.

Identify additional safety measures to protect the operator from the effects of vibration such as: Maintaining the tool and the accessories, keeping the hands warm, organisation of work patterns.

⚠ ***CAUTION!***

Wear ear defenders at a sound pressure over 85 dB(A).

Technical data

Product type		GBC-A
Product		Brush Cutter Attachment
N_0	/min	5400
Blade Size	cm	23
Abor Size	mm	25.4
Weight according to "FLEX procedure 01"	kg	1.7
Working temperature		-10~40°C
Storage temperature		-20~50°C

Overview (see figure A)

The numbering of the product features refers to the illustration of the machine on the graphics page.

1 Blade sheath
2 Brush cutter head
2a cover plate
2b spindle
2c inner flange
2d blade
2e outer flange
2f blade retainer
2g blade nut
3 Sealing bolt
4 Spindle stop hole
5 Attachment shaft
6 End cap
7 Bracket
8 Guard
9 Nut (4)
10 Bolt, spring washer and flat washer set (4)
11 Multi-function wrench
12 Hex key
13 Barrier

Operating instructions

Preparation

Know your brush cutter attachment

This product requires assembly. Carefully lift the tool from the carton and place it on a level work surface. Before attempting to use the brush cutter attachment, familiarize yourself with all of its operating features and safety requirements.

⚠ ***WARNING!***

- *Do not allow familiarity with the tool to cause carelessness. Remember that one careless moment is enough to cause severe injury. Before attempting to use any tool, be sure to become familiar with all of the operating features and safety instructions.*
- *Do not attempt to modify this tool or create accessories not recommended for use with this tool. Any such alteration or modification is misuse and could result in a hazardous condition leading to possible serious personal injury.*

Assembly

⚠ ***WARNING!***

This product requires assembly.

Always wear gloves when adjusting or assembling the brush cutter.

Always remove the battery pack from the power head when you are assembling parts, making adjustments, cleaning, or when the product is not in use.

Always mounting the blade sheath when you are assembling parts, making adjustments, cleaning, or when the product is not in use.

Mounting the guard

⚠ ***WARNING!***

Install the guard before the attachment is connected to the power head.

To reduce the risk of injury to persons, do not operate without guard in place. The guard must always be on the machine to protect the user.

Always wear gloves and mounting the blade sheath when mounting or replacing the guard.Be careful of the blade and protect your hands from being injured by the blade.

- Lift the brush cutter attachment and face it downward; align the raised portion of the guard with the matching slot in the shaft (5). Make sure that the internal surface of the guard (8) faces the cutter head (see figure B1).
- Put the nut (9) into the matching hole in the guard and hold it (see figure B2).
- Place the bracket (7) onto the attachment shaft, align the four holes in the bracket with the holes on the guard.
- Insert the bolt set (10) through the holes on the bracket and the guard and screw it into the nut on the guard. Tighten the bolt with the hex key (12) (see figure B3).
- Repeat the steps with the other 3 bolts.

Connecting the brush cutter attachment to the power head GPH 18-EC

This brush cutter attachment is designed for use with FLEX Power Head GPH 18-EC.

See **"Installing/removing the power head attachment"** section in the power head GPH 18-EC operator's manual.

⚠ ***WARNING!***

To keep comfortable balance during cutting, please only use with the battery pack AP 18.0/8.0.

Installing the barrier on the power head (see figure C)

⚠ ***WARNING!***

When power head is used with brush cutter attachment, the barrier must be installed.

- Remove the screw knob and the lock lever from the front-assist handle.
- Align the slot of the barrier (13) with the front-assist handle, insert the lock lever (C-2) into the front-assist handle, through the hole of the barrier and then tighten the screw knob(C-1).
- Lower the lock lever (C-2) to secure the front-assist handle and barrier (13) on the power head shaft so that the barrier cannot move during operation.

To start/stop the brush cutter

See the section "**Starting/stopping the power head**" in the power head GPH 18-EC operator's manual.

Before starting the brush cutter remove the blade sheath.

Using the brush cutter (see figure D)

⚠ ***WARNING!***

To avoid serious personal injury, wear goggles or safety glasses at all times when operating this unit. Wear a face mask or dust mask in dusty locations. Wear proper clothing and footwear during operation to reduce the risk of injury that may be caused by flying debris.

- Clear the area to be cut before each use. Remove all objects, such as rocks, broken glass, nails, wire, or string that can be thrown or become entangled in the cutting attachment. Clear the area of children, bystanders, and pets. At a minimum, keep all children, bystanders, and pets at least 15 m away. Stop the machine immediately if anyone approaches.
- The correct angle for the cutting attachment is parallel to the ground.
- Hold the brush cutter with both hands. One arm is slightly bent, and the hand of that arm is holding the rear handle. The other arm is straight, with that hand holding the front-assist handle.

- Use with the shoulder strap for safe and comfortable operation, See **"Using shoulder strap"** section in the power head FLEX GPH18-EC operator's manual.
- To cut wild growth and shrub, lower the rotating blade down onto the growth to achieve a chopping effect. Use the brush cutter like a scythe (sweep it to the right and left) at ground level. Do not use the cutting attachment above waist height.
- Keep a good balance and a firm foothold. Do not overreach. Keep proper footing and balance at all times.
- Sometimes branches or grass get caught between the guard and cutting attachment. Always stop the machine before cleaning.
- Never put the machine down with the blade rotating.
- If you strike a foreign object with the brush cutter or it becomes entangled, stop the machine immediately, check for damage and have any damage repaired before further operation is attempted. Do not operate with a broken guard.
- If the machine should start to vibrate abnormally, stop the motor and check immediately for the cause. Vibration is generally a warning of trouble. A loose head may vibrate, crack, break or come off the machine, which may result in serious or fatal injury. Make sure that the cutting attachment is properly fixed in position. If the head loosens after fixing it in position, replace it immediately. Never use a machine with a loose cutting attachment.

⚠ ***WARNING!***

The higher the cutting attachment is off the ground, the greater the risk of injury from cuttings being thrown sideways.

⚠ ***WARNING!***

When cutting young stands or other plants up to 2 cm in diameter, use the left side of the blade to avoid blade thrust situations. Do not attempt to cut plants with a larger diameter, since the blade may catch or jerk the brush cutter forward. This may cause damage to the blade or the brush cutter or loss of control of the brush cutter resulting in personal injury.

Thrown parts may seriously injure the operator or bystander. To reduce the risk of personal injury, it is essential to take the following precautions:

- Avoid contact with hard or solid foreign objects such as stones, rocks or pieces of metal.
- Never cut wood or shrubs with a stem diameter of more than 2 cm.
- Inspect the blade at a regular short interval for signs of damage. Do not continue working with a damaged blade.
- Re-sharpen the blade regularly (when it has dulled noticeably) and have it balanced if necessary (performed by a qualified service technician).

Before each use check for damaged/worn parts

⚠ ***WARNING!***

Always wear gloves when mounting or replacing the guard or when sharpening or replacing the blade. Note the location of the blade on the guard and protect your hand from injury.

Check the blade, guard, barrier and front-assist handle and replace any parts that are cracked, warped, bent, or damaged in any away. The edge of the blade can dull over time. It is recommended that you turn over the blade to extend the life of the blade and periodically sharpen it (performed by a qualified service technician) or replace it with a new blade when necessary.

Clean the brush cutter after each use

- Remove the battery.
- Clear any grass, debris or clogged soil from the blade and guard.
- Use only a clean, dry and soft cloth to clean the machine. Never let any liquid get inside the machine; never immerse any part of the machine into a liquid.

Check for blockage of the blade

- To prevent blockage, keep the blade clean. Remove grass clippings, leaves, dirt and any other accumulated debris before and after each use.
- When blockage happens, stop the brush cutter and remove the battery. Then remove any grass that may have wrapped itself around the motor shaft or the blade.

Maintenance and care

⚠ ***WARNING!***
Before performing any work on the power machine, remove the battery pack from the machine.

Cleaning

⚠ ***CAUTION!***
When cleaning with dry compress air, always wear goggles.

Regularly clean the power machine and ventilation slots. Frequency of cleaning is dependent on the material and duration of use. Regularly blow out the housing interior and motor with dry compressed air.

Changing the Blade (see figure E1 & E2)

⚠ ***WARNING!***
Do not attempt to straighten or weld a bent or cracked blade as it might break. Such a blade must be replaced. Replace only with identical blade.

Use only a FLEX blade.

i ***NOTE***
Replace the blade if its length is no longer sufficient to maintain the necessary ground clearance and obtain the required depth of cut.

⚠ ***WARNING!***
Always protect your hands by wearing heavy gloves or wrapping the blade with rags or other materials when performing any maintenance on the blade.

Removing the blade

- Stop the machine and remove the battery.
- Lay the brush cutter on its back so that the blade is facing upwards.
- mounting the blade sheath (1).
- While wearing protective gloves, hold the blade steady with one hand and loosen the blade nut (2g) CLOCKWISE using the multi-function wrench (11).
- To unscrew the blade nut (2g) completely, stop the spindle by inserting the hex key (12) in the spindle stop holes (4) in the inner flange (2c) and the cover plate (2a).
- Remove the blade nut (2g), blade retainer (2f), outer flange (2e), and the blade from the spindle (2b). Check and replace them if they are worn.

Installing the blade

- Position the blade onto the inner flange mounted on the spindle.
- Mount the outer flange, blade retainer and the nut onto the spindle and pre-tighten the nut COUNTERCLOCKWISE by hand.
- Use the multi-function wrench to tighten the nut COUNTERCLOCKWISE securely onto the spindle. While stop the spindle by inserting the hex key (12) into the spindle stop holes (4) in the inner flange (2c) and the cover plate (2a).

Blade sharpening (see figure G)

⚠ ***WARNING!***
The cutting edges of the blade are sharp. The user can cut themselves. Wear gloves.

– Switch off the appliance and remove the battery.
– Remove the blade, see the section "removing the blade".
– Remove the blade sheath.
– Sharpen the cutting edge with a diamond flat file using a forward motion. Ensure a cutting angle of 40°- 45°.
– Repeat for other cutting edges.
– Fit the blade, see the section "installing the blade".

i **NOTE**

If the cutting blade is considerably deformed due to grinding, replace it with a new one. Otherwise it may cause strong vibrations Carry out a test run after refitting the cutting blade, replace the cutting blade with a new one if there are strong vibrations.

If you have any questions, contact your FLEX dealer or a FLEX service centre.

Repairs

Repairs may be carried out by an authorized customer service centre only.

i ***NOTE***
During the warranty period, do not loosen the screws on the housing. Failure to comply with this requirement will invalidate any claims under the manufacturer's warranty.

Spare parts and accessories

Other accessories, in particular tools and accessories, can be found in the manufacturer's catalogues. Exploded drawings and spare-part lists can be found on our homepage: **www.flex-tools.com**.

Transmission gears lubrication (see figure F)

The transmission gears in the gear case need be lubricated periodically with gear grease. Check the gear case grease level about every 50 hours of operation by removing the sealing bolt (3) on the side of the gear case.

If no grease can be seen on the sides of the gear, follow the steps below to fill with gear grease up to 3/4 capacity.

Do not completely fill the transmission gear case.

- Hold the cutter on its side so that the sealing bolt is facing upwards.
- Use the multi-function wrench to loosen and remove the sealing bolt.
- Use a grease syringe (not included) to inject some grease into the screw hole, taking care not to exceed 3/4 capacity.
- Tighten the sealing bolt after injection.

Storage

- Remove the battery.
- Wear heavy gloves to clean the machine thoroughly.
- Mount the blade sheath onto the blade for safe storage.
- Store the machine in a dry, well-ventilated area, locked-up or up high, out of the reach of children. Do not store the unit on or adjacent to fertilizers, gasoline, or other chemicals.

Disposal information

Raw material recovery instead of waste disposal.

Device, accessories and packaging should be recycled in an environmentally friendly manner. Plastic parts are identified for recycling according to material type.

NOTE

Please ask your dealer about disposal options!

CE -Declaration of Conformity

The Declarations of conformity are included in Annex 1 to this instruction manual.

UK CA - Declaration of Conformity

The Declarations of conformity are included in Annex 1 to this instruction manual.

Exemption from liability

The manufacturer and his representative are not liable for any damage and lost profit due to interruption in business caused by the product or by an unusable product.
The manufacturer and his representative are not liable for any damage which was caused by improper use of the product or by use of the product with products from other manufacturers.

Table des matières

Symboles utilisés dans ce manuel 22
Symboles sur le produit 22
Consignes de sécurité importantes 22
Bruit et vibration. 25
Spécifications techniques. 25
Vue d'ensemble 25
Consignes d'utilisation 26
Maintenance et entretien 28
Informations relatives à l'élimination des déchets 30
Déclaration de conformité CE 30
Exemption de responsabilité. 30

Symboles utilisés dans ce manuel

⚠ ***AVERTISSEMENT !***
Indique un danger imminent. Le non-respect de cet avertissement peut entraîner la mort ou des blessures graves.

⚠ ***ATTENTION !***
Indique une situation potentiellement dangereuse. Le non-respect de cet avertissement peut entraîner des blessures légères ou des dommages matériels.

i ***REMARQUE***
Indique des conseils et des informations importantes.

Symboles sur le produit


Avant de mettre l'outil électrique en marche, lisez le mode d'emploi.


Porter une protection oculaire


Porter une protection auditive


Porter un casque de protection


Porter une protection pour les mains


Porter des chaussures antidérapantes


Prendre garde au rebond de lame


Déconnectez la batterie avant l'entretien


Attention à la projection d'objets

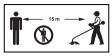
La distance entre la machine et les personnes présentes doit être d'au moins 15 m


Ne l'exposez pas à l'humidité

CE
Marquage CE

UK CA
Marquage UKCA

Consignes de sécurité importantes

⚠ ***AVERTISSEMENT !***
Avant d'utiliser l'outil électrique, veuillez lire ce qui suit et agir en conséquence :

- *les présentes consignes d'utilisation,*
- *les « Consignes générales de sécurité » relatives à la manipulation des outils électriques dans le livret fourni (brochure n° : 315915),*
- *les règles applicables sur le site et la réglementation relative à la prévention des accidents.*
- *Consultez le mode d'emploi du bloc moteur FLEX GPH 18-EC.*

Cet outil électrique est un outil de pointe et a été conçu conformément aux règles de sécurité reconnues.

Néanmoins, lors de l'utilisation, l'outil électrique peut représenter un danger pour la vie et l'intégrité corporelle de l'utilisateur ou d'un

tiers, ou l'outil électrique ou d'autres biens peuvent subir des dommages.

L'outil électrique ne peut être utilisé

– *qu'aux fins prévues*
– *qu'en parfait état de fonctionnement.*

En cas de défaillances pouvant compromettre la sécurité, l'appareil doit être réparé immédiatement.

Utilisation prévue

La débroussailleuse est conçue pour couper le gazon, les mauvaises herbes, la végétation sauvage et les broussailles, ou encore pour éclaircir les jeunes repousses d'un diamètre n'excédant pas 2 cm, uniquement en combinaison avec le bloc moteur FLEX GPH 18-EC ou un modèle ultérieur introduit par FLEX.

Consignes de sécurité pour débroussailleuse

- **N'utilisez pas la machine par mauvais temps, notamment lorsqu'il y a un risque de foudre.** Cela réduit le risque d'être frappé par la foudre.
- **Inspectez minutieusement la zone où la machine doit être utilisée pour vérifier l'absence d'animaux sauvages.** Les animaux sauvages peuvent être blessés par la machine quand elle est en marche.
- **Inspectez minutieusement la zone où la machine doit être utilisée et retirez toutes les pierres, bâtons, câbles, os et autres objets étrangers.** Les objets projetés peuvent provoquer des blessures corporelles.
- **Avant d'utiliser la machine, effectuez toujours une inspection visuelle pour vous assurer que le cutter ou la lame et l'ensemble de coupe ou des lames ne sont pas endommagés.** Les pièces endommagées augmentent le risque de blessure.
- **Suivez les instructions pour le remplacement des accessoires.** Des écrous ou des boulons de fixation de lame mal serrés peuvent endommager la lame ou la faire se détacher.
- **La vitesse de rotation nominale de la lame doit être au moins égale à la vitesse de rotation maximale indiquée sur la machine.** Les lames utilisées à des vitesses supérieures à leur vitesse nominale peuvent se briser et projeter des éclats en l'air.
- **Portez une protection pour les yeux, les oreilles, la tête et les mains.** Un équipement de protection adéquat réduira les blessures causées par la projection de débris ou le contact accidentel avec le fil de coupe ou la lame.
- **Lors de l'utilisation de la machine, portez toujours des chaussures antidérapantes et protectrices. N'utilisez pas la machine si vous êtes pieds nus ou si vous portez des sandales ouvertes.** Cela réduit les risques de blessures aux pieds en cas de contact avec les lames ou le fil en mouvement.
- **Lors de l'utilisation de la machine, portez toujours un pantalon long.** La peau exposée augmente le risque de blessures causées par des objets projetés.
- **Gardez les passants éloignés lorsque vous utilisez la machine.** Les débris projetés peuvent entraîner des blessures graves.
- **Utilisez toujours les deux mains pour tenir la machine.** Tenir la machine à deux mains permet d'éviter une perte de contrôle.
- **Tenez la machine uniquement par les surfaces de préhension isolées, car le fil de coupe ou la lame peut entrer en contact avec des câbles cachés.** Si le fil de coupe ou la lame entre en contact avec un fil sous tension, les parties métalliques exposées de la machine peuvent se retrouver sous tension et l'opérateur risque de subir un choc électrique.
- **Gardez toujours un bon équilibre et n'utilisez la machine que si vous êtes debout sur le sol.** Des surfaces glissantes ou instables peuvent entraîner une perte d'équilibre ou le contrôle de la machine.
- **Ne faites pas fonctionner la machine sur des pentes excessivement raides.** Cela réduit le risque de perte de contrôle, de glissade et de chute pouvant entraîner des blessures corporelles.
- **Lorsque vous travaillez sur des pentes, assurez-vous toujours de garder vos pieds au sol ; travaillez toujours en travers des pentes, jamais en haut ou en bas et faites preuve d'une extrême prudence lorsque vous changez de di-**

rection. Cela réduit le risque de perte de contrôle, de glissade et de chute pouvant entraîner des blessures corporelles.

- **Gardez toutes les parties du corps éloignées du mécanisme de coupe, du fil ou de la lame lorsque la machine est en marche. Avant de démarrer la machine, assurez-vous que le cutter, le fil ou la lame ne touche rien.** Un moment d'inattention lors de l'utilisation de la machine peut entraîner des blessures sur vous-même ou sur d'autres personnes.
- **N'utilisez pas la machine au-dessus de la hauteur de la taille.** Cela permet d'éviter tout contact involontaire avec le cutter ou la lame et permet un meilleur contrôle de la machine dans des situations inattendues.
- **Lorsque vous coupez des broussailles ou des jeunes arbres qui sont sous tension, faites attention au risque de rebond.** Lorsque la tension des fibres de bois se relâche, les broussailles ou les jeunes arbres peuvent heurter l'opérateur et/ou rendre la machine incontrôlable.
- **Faites extrêmement attention lors de la coupe de broussailles et de jeunes arbres.** Le matériau mince peut happer la lame et se rabattre violemment dans votre direction ou vous faire perdre l'équilibre.
- **Gardez le contrôle de la machine et ne touchez pas les dents, le fil ou les lames et toutes les autres pièces mobiles dangereuses lorsqu'elles sont encore en mouvement.** Cela permet de réduire le risque de blessures causées par les pièces mobiles.
- **Transportez la machine après l'avoir éteinte et en l'éloignant de votre corps.** Une manipulation correcte de la machine réduit le risque de contact accidentel avec un cutter, un fil ou une lame en mouvement.
- **Avant le transport ou le stockage de la machine, remettez toujours le protège-lames en place.** Une manipulation correcte de la machine réduit le risque de contact accidentel avec la lame.
- **N'utilisez que des cutters, des fils, des têtes de coupe et des lames de rechange spécifiés par le fabricant.** Des pièces de rechange incorrectes peuvent augmenter le risque de bris et de blessures.
- **Lors de l'élimination de matériaux coincés ou de l'entretien de la machine, assurez-vous que l'interrupteur est éteint et que la batterie est retirée.** Un démarrage inattendu de la machine pendant le déblaiement d'un matériau coincé ou l'entretien peut entraîner des blessures graves.

Causes de ricochet de lame et avertissements associés

Le ricochet de lame est un mouvement soudain de la machine vers le côté, l'avant ou l'arrière, qui peut se produire lorsque la lame se coince ou s'accroche à un objet tel qu'un jeune arbre ou une souche d'arbre. Le ricochet de lame peut être suffisamment violent pour projeter l'outil et/ou l'opérateur dans n'importe quelle direction et provoquer la perte de contrôle de l'outil.
Le ricochet de lame et les dangers qui y sont associés peuvent être évités en prenant les précautions appropriées indiquées ci-dessous.

- **Tenez fermement l'outil à deux mains et positionnez vos bras de façon à pouvoir résister au ricochet de la lame. Positionnez votre corps du côté gauche de la machine.** Le ricochet de la lame peut augmenter le risque de blessure en raison du déplacement inattendu de la machine. L'opérateur peut contrôler le ricochet de lame s'il a pris les précautions adéquates.
- **Si la lame se coince ou si vous interrompez une coupe pour une raison quelconque, éteignez la machine et maintenez-la immobile dans le matériau jusqu'à ce que la lame s'arrête complètement. Lorsque la lame est coincée, n'essayez jamais de retirer la machine du matériau ou de tirer la machine vers l'arrière pendant que la lame est en mouvement, sinon un ricochet de lame pourrait se produire.** Cherchez la cause du blocage de la lame et prenez des mesures correctrices pour en éliminer la cause.
- **N'utilisez pas de lames émoussées ou endommagées.** Les lames émoussées ou endommagées risquent davantage de se coincer ou de rester accrochées dans un objet, ce qui pourrait entraîner un ricochet de lame.
- **Maintenez toujours une bonne visibilité du matériau à couper.** Un rebond de lame

a une plus forte probabilité de se produire dans les endroits où il est difficile de voir le matériau en train d'être coupé.

- **Si une autre personne vous interrompt pendant que vous utilisez la machine, éteignez-la.** Il existe un risque accru de blessures pour autrui en cas de ricochet de la lame.

REMARQUE

Consultez les consignes de sécurité spécifiques additionnelles dans le mode d'emploi de votre bloc moteur.

Bruit et vibration

Les valeurs de bruit et de vibration ont été déterminées conformément à la norme EN 62841.

Le niveau acoustique pondéré A de l'outil électrique est typiquement :

– Niveau de pression acoustique L_{pA}:83 dB(A)
– Incertitude : K = 3 dB(A)
– Niveau de puissance acoustique L_{WA}:91 dB(A)
– Incertitude : K = 5,9 dB

Valeur de vibration totale :

– Valeur d'émission a_h : <2,5 m/s^2
– Incertitude : K = 1,5 m/s^2

ATTENTION !

Les valeurs mesurées spécifiées s'appliquent aux outils électriques neufs. Un usage quotidien influe sur les valeurs de bruit et de vibration.

REMARQUE

Le niveau d'émission de vibration indiqué dans le présent mode d'emploi a été mesuré conformément à un test standardisé donné dans la norme EN 62841 et peut être utilisé pour comparer un outil à un autre. Il peut également servir pour une évaluation préliminaire de l'exposition.

Le niveau d'émission de vibrations déclaré se réfère aux applications principales de l'outil.

Cependant, si l'outil est utilisé pour différentes applications, avec différents accessoires ou s'il est mal entretenu, le niveau d'émission de vibrations peut être différent. Ceci peut augmenter le niveau d'exposition de façon significative au cours de la période totale d'utilisation.

Pour effectuer une estimation exacte du niveau des émissions vibratoires, il est également nécessaire de prendre en compte les fois où l'outil est éteint ou en fonctionnement à vide. Ceci peut diminuer le niveau d'exposition de façon significative au cours de la période totale d'utilisation.

Il convient d'identifier des mesures de sécurité supplémentaires pour protéger l'opérateur des effets des vibrations tels que : Maintenir l'outil et les accessoires, garder les mains au chaud, organiser les modes de travail.

ATTENTION !

Portez des protections auditives à un niveau de pression sonore supérieur à 85 dB(A).

Spécifications techniques

Type de produit		GBC-A
Produit		Débrous-sailleuse
N_0	/min	5400
Taille de lame	cm	23
Diamètre d'arbre	mm	25,4
Poids selon la « procédure FLEX 01 »	kg	1.7
Température d'utilisation		-10~40°C
Température de stockage		-20~50 °C

Vue d'ensemble (voir figure A)

La numérotation des parties du produit se réfère à l'illustration de la machine sur la page graphique.

1 Protège-lame
2 Tête de coupe
2a plaque de recouvrement
2b arbre
2c bride intérieure
2d lame
2e bride extérieure
2f porte-lame
2g écrou de lame
3 Boulon d'étanchéité
4 Trou d'arrêt de l'arbre
5 Arbre d'accessoire
6 Embout

7 Patte
8 Capot
9 Écrou (4)
10 Jeu de boulons, rondelles élastiques et rondelles plates (4)
11 Clé multifonctions
12 Clé six pans
13 Barrière

Consignes d'utilisation

Préparations

Description de votre débroussailleuse

Ce produit doit être assemblé. Sortez délicatement l'outil du carton et placez-le sur une surface de travail plane. Avant d'essayer d'utiliser la débroussailleuse, familiarisez-vous avec l'ensemble de ses fonctionnalités et de ses exigences de sécurité.

⚠ ***AVERTISSEMENT !***

- *Ne laissez pas la familiarité acquise avec l'outil vous pousser à la négligence. N'oubliez pas qu'un seul instant d'inattention suffit pour provoquer de graves blessures. Avant d'essayer d'utiliser un outil, veillez à vous familiariser avec l'ensemble des fonctionnalités et des consignes de sécurité.*
- *N'essayez jamais de modifier l'outil ni de créer des accessoires non recommandés pour être utilisés avec cet outil. De tels modifications et changements constituent un usage impropre et peuvent engendrer des situations dangereuses pouvant conduire à des blessures corporelles graves.*

Installation

⚠ ***AVERTISSEMENT !***

Ce produit doit être assemblé.

Portez toujours des gants pour régler ou assembler la débroussailleuse.

Retirez toujours la batterie du bloc moteur avant d'assembler des pièces, d'effectuer une opération de réglage ou de nettoyage, et lorsque vous n'utilisez pas le produit.

Montez toujours le porte-lame pour assembler les pièces, effectuer des réglages, nettoyer l'appareil ou avant de le laisser inutilisé.

Montage du capot

⚠ ***AVERTISSEMENT !***

Installez le capot avant que l'accessoire ne soit connecté au bloc moteur.

Afin de réduire le risque de blessures corporelles, ne faites pas fonctionner l'appareil sans le capot de protection en place. Le capot de protection doit toujours être monté sur la machine pour protéger l'utilisateur.

Mettez des gants et installez le porte-lame systématiquement avant de monter ou de remplacer le capot de protection. Manipulez la lame avec précaution et protégez vos mains contre les blessures.

- Soulevez la débroussailleuse et orientez-la vers le bas. Alignez la partie saillante du capot de protection avec la fente correspondante de l'arbre (5). Veillez à ce que la surface interne du capot de protection (8) soit orientée vers la tête de coupe (voir figure B1).
- Insérez l'écrou (9) dans le trou correspondant du capot de protection et maintenez-le en place (voir figure B2).
- Placez le support (7) sur l'arbre. Alignez les quatre trous du support avec ceux du capot de protection.
- Insérez le jeu de boulons (10) dans les trous du support et du capot de protection, puis vissez-le dans l'écrou du capot. Serrez le boulon à l'aide de la clé hexagonale (12) (voir figure B3).
- Faites de même avec les 3 autre boulons.

Raccordement de la débroussailleuse au bloc moteur GPH 18-EC

Cette débroussailleuse est conçue pour être utilisée avec le bloc moteur FLEX GPH 18-EC.

Voir **« Installation/retrait du bloc moteur »** dans le mode d'emploi du bloc moteur GPH 18-EC.

⚠ ***AVERTISSEMENT !***

Afin de maintenir un équilibre confortable pendant la coupe, veuillez utiliser uniquement la batterie AP 18.0/8.0.

Installation de la barrière sur le bloc moteur (voir figure C)

⚠ ***AVERTISSEMENT !***

Pour utiliser le bloc moteur avec la débrous-

sailleuse, installez impérativement la barrière.

- Retirez le bouton moleté et la manette de verrouillage de la poignée avant.
- Alignez la fente de la barrière (13) avec la poignée avant, insérez le levier de verrouillage (C-2) dans la poignée avant en le faisant passer par le trou de la barrière, puis serrez le bouton moleté (C-1).
- Abaissez le levier de verrouillage (C-2) pour fixer la poignée avant et la barrière (13) sur l'arbre du bloc moteur afin que la barrière ne puisse pas bouger au cours du travail.

Pour démarrer/arrêter la débroussailleuse

Voir la section «**Démarrage et arrêt du bloc moteur** » dans le mode d'emploi du bloc moteur GPH 18-EC.

Avant de démarrer la débroussailleuse, retirez le protège-lame.

Utilisation de la débroussailleuse (voir figure D)

⚠ ***AVERTISSEMENT !***

Pour éviter des blessures corporelles graves, portez en permanence des lunettes de sécurité ou un masque pendant l'utilisation de cet outil. Portez un masque facial ou un masque à poussière dans les endroits poussiéreux. Portez des vêtements et des chaussures appropriés pendant le travail afin de réduire le risque de blessure pouvant être causée par des projections de déchets.

- Nettoyez la zone à couper avant chaque utilisation. Retirez tous les objets pouvant s'emmêler dans les accessoires de coupe ou être projetés, par exemple les pierres, les morceaux de verre, les clous, les fils métalliques ou les ficelles. Veillez à ce qu'il n'y ait aucune autre personne, aucun enfant, ni aucun animal dans l'aire de travail. Au minimum, gardez toutes les autres personnes (notamment les enfants) et les animaux domestiques à une distance d'au moins 15 mètres. Arrêtez immédiatement la machine si quelqu'un s'approche.
- L'accessoire de coupe doit être parallèle au sol.
- Tenez la débroussailleuse à deux mains. Vous avez un bras légèrement plié et la main de ce bras tient la poignée arrière. L'autre bras est droit et la main correspondante tient la poignée de manœuvre avant.
- Utilisez la bandoulière pour un fonctionnement sûr et confortable. Consultez la section **« Utilisation de la bandoulière »** du mode d'emploi du bloc moteur FLEX GPH18-EC.
- Pour couper la végétation sauvage et les broussailles, abaissez la lame rotative vers le bas sur la végétation pour créer un effet de hachage. Utilisez la débroussailleuse comme une faux (balancez-la à droite et à gauche) au niveau du sol. N'utilisez pas l'accessoire de coupe plus haut que votre taille.
- Gardez un bon équilibre et un bon appui. N'essayez pas d'atteindre des endroits difficiles d'accès. Conservez en permanence un bon appui et un bon équilibre.
- Parfois, il peut arriver que des branches ou de l'herbe se coincent entre le protège-lame et l'accessoire de coupe. Arrêtez toujours la machine avant de les décoincer.
- Ne posez jamais la machine avec la lame en rotation.
- Si vous heurtez un objet étranger avec la débroussailleuse ou si celle-ci s'emmêle, arrêtez immédiatement la machine, vérifiez qu'elle n'est pas endommagée et faites-la réparer avant de la réutiliser. N'utilisez pas l'outil avec un dispositif de protection cassé.
- Si la machine se met à vibrer anormalement, coupez le moteur et cherchez-en immédiatement la cause. Les vibrations indiquent généralement qu'il y a un problème. Une tête desserrée peut vibrer, se fissurer, casser ou se désolidariser de la machine, ce qui peut provoquer des blessures graves voire mortelles. Vérifiez que l'accessoire de coupe est correctement fixé en position. Si la tête se desserre après avoir été fixée en position, remplacez-la immédiatement. N'utilisez jamais une machine avec un accessoire de coupe mal fixé.

⚠ ***AVERTISSEMENT !***

Plus l'accessoire de coupe est haut par rapport au sol, plus il y a de risques de blessures dues aux projections latérales de végétaux coupés.

⚠ ***AVERTISSEMENT !***

Lors de la coupe de jeunes arbustes ou d'autres plantes d'un diamètre allant jusqu'à 2 cm, utilisez le côté gauche de la lame pour éviter des rebonds de lame. N'essayez pas de couper des plantes d'un diamètre supérieur, car la lame risque de s'accrocher ou de renvoyer les végétaux coupés vers l'avant. Cela peut provoquer la détérioration de la lame ou de la débroussailleuse, vous en faire perdre le contrôle et provoquer des blessures corporelles.

Les morceaux projetés peuvent gravement blesser l'opérateur ou les autres personnes. Pour réduire le risque de blessures corporelles, il est essentiel de prendre les précautions suivantes :

- Évitez le contact avec des objets étrangers durs ou rigides, par exemple des pierres, des cailloux ou des morceaux de métal.
- Ne coupez jamais d'arbustes ou de broussailles dont le diamètre est supérieur à 2 cm.
- Inspectez la lame à intervalles courts et réguliers pour vérifier qu'elle n'est pas endommagée. Ne continuez pas à travailler avec une lame endommagée.
- Réaffûtez la lame régulièrement (quand elle est visiblement émoussée) et faites-la équilibrer si nécessaire (par un technicien qualifié).

Avant chaque utilisation, inspectez l'outil pour vérifier qu'aucune de ses pièces n'est endommagée / usée

⚠ ***AVERTISSEMENT !***

Portez toujours des gants quand vous assemblez ou remplacez le capot de protection ou quand vous affûtez ou remplacez la lame. Notez le positionnement de la lame sur le capot de protection et protégez vos mains des blessures.

Inspectez la lame, le capot de protection, la barrière et la poignée auxiliaire avant, et remplacez toutes les pièces fissurées, voilées, tordues ou présentant une autre détérioration. Le bord de la lame s'émousse avec le temps. Il est recommandé de retourner la lame pour prolonger sa durée de vie et de la réaffuter régulièrement (cela doit être fait par un réparateur qualifié) ou de la remplacer par une lame neuve si nécessaire.

Nettoyez la débroussailleuse après chaque utilisation.

- Retirez la batterie.
- Enlevez l'herbe, les déchets ou la terre compactée présents sur la lame et le capot de protection.
- Utilisez un chiffon propre, sec et doux pour nettoyer la machine, et rien d'autre. Ne laissez jamais de liquide pénétrer à l'intérieur de la machine ; n'immergez jamais une partie de la machine dans un liquide.

Vérifiez que la lame n'est pas bloquée

- Afin d'éviter tout blocage, gardez la lame propre. Enlevez l'herbe coupée, les feuilles, la saleté et tout autre débris accumulé avant et après chaque utilisation.
- En cas de blocage, arrêtez la débroussailleuse et retirez la batterie. Puis enlevez les herbes ayant pu s'enrouler autour de l'arbre moteur ou de la lame.

Maintenance et entretien

⚠ ***AVERTISSEMENT !***

Avant tout travail sur la machine, retirez la batterie de la machine.

Nettoyage

⚠ ***ATTENTION !***

Pour un nettoyage avec de l'air comprimé sec, portez toujours des lunettes de protection.

Nettoyez régulièrement la machine électrique et les ouïes de ventilation. La fréquence de nettoyage dépend du matériau et de la durée d'utilisation. Nettoyez régulièrement l'intérieur du boîtier et le moteur avec de l'air comprimé sec.

Changement de lame (voir figure E1-E2)

⚠ ***AVERTISSEMENT !***

N'essayez pas de redresser ou de souder une lame pliée ou fissurée, car elle pourrait se casser. Une lame dans un tel état doit être remplacée. La lame de rechange doit impérativement être identique.

Utilisez impérativement une lame FLEX.

REMARQUE

Remplacez la lame si sa longueur n'est plus suffisante pour maintenir la garde au sol nécessaire et atteindre la profondeur de coupe requise.

AVERTISSEMENT !

Protégez toujours vos mains en portant des gants épais ou en enroulant la lame dans des chiffons ou d'autres matériaux lors de l'entretien de la lame.

Retrait de la lame

- Arrêtez la machine et retirez la batterie.
- Couchez la débroussailleuse sur le dos de manière à ce que la lame soit orientée vers le haut.
- montage du protège-lame (1).
- Tout en portant des gants de protection, maintenez fermement la lame d'une main et desserrez l'écrou de lame (2g) DANS LE SENS DES AIGUILLES D'UNE MONTRE à l'aide de la clé multifonctions (11).
- Pour dévisser complètement l'écrou de lame (2g), bloquez l'arbre en insérant la clé six pans (12) dans les trous d'arrêt (4) situés dans la bride intérieure (2c) et dans la plaque de recouvrement (2a).
- Retirez l'écrou (2g), le porte-lame (2f), la bride extérieure (2e) et la lame de l'arbre (2b). Vérifiez-les et remplacez-les s'ils sont usés.

Installation de la lame

- Positionnez la lame sur la bride intérieure montée sur l'arbre.
- Montez la bride extérieure, le porte-lame et l'écrou sur l'arbre et pré-serrez l'écrou dans le sens inverse des aiguilles d'une montre à la main.
- À l'aide de la clé multifonction serrez bien l'écrou sur l'arbre dans le sens inverse des aiguilles d'une montre. En même temps, immobilisez l'arbre en insérant la clé six pans (12) dans les trous d'arrêt (4) de la bride intérieure (2c) et de la plaque de recouvrement (2a).

Affûtage de la lame (voir figure F)

AVERTISSEMENT !

Les bords de la lame sont tranchants. L'utilisateur peut se couper. Portez des gants.

- Éteignez l'appareil et retirez la batterie.
- Démontez la lame (voir section « Démontage de la lame »).
- Retirez le protège-lame.
- Affûtez le tranchant avec une lime plate diamantée en effectuant un mouvement vers l'avant. Maintenez un angle d'affûtage compris entre 40° et 45°.
- Répétez l'opération pour les autres arêtes de coupe.
- Remontez la lame (voir section « Installation de la lame »).

REMARQUE

Si la lame de coupe est considérablement déformée du fait du meulage, remplacez-la par une neuve. Sinon, cela pourrait provoquer de fortes vibrations
Effectuez un essai après avoir remonté la lame de coupe. Remplacez la lame si de fortes vibrations se produisent.

Pour toute question, contactez votre magasin d'achat FLEX ou un centre de service FLEX.

Réparations

Toute opération de réparation doit être réalisée par un service technique agréé.

REMARQUE

Pendant la période de garantie, ne dévissez pas les vis du boîtier. Le non-respect de cette exigence annule toute réclamation au titre de la garantie du fabricant.

Pièces de rechange et accessoires

Pour les autres accessoires, en particulier les outils et les accessoires de la défonceuse, consultez les catalogues du fabricant. Vous trouverez des figures et des listes de pièces de rechange sur notre site internet : **www.flex-tools.com**.

Lubrification des engrenages de transmission (Fig. G)

Les engrenages de transmission dans le boîtier d'engrenage doivent être lubrifiés régulièrement avec de la graisse à engrenage. Contrôlez le niveau de graisse dans le boîtier d'engrenage toutes les 50 h d'utilisation en retirant le boulon d'étanchéité (3) sur le côté

du boîtier.

Si vous ne voyez pas de graisse sur les flancs des engrenages, procédez comme suit pour remplir le boîtier de graisse jusqu'au 3/4 de sa capacité.

Ne remplissez pas complètement le boîtier d'engrenages de transmission.

- Maintenez la débroussailleuse sur le côté, avec le boulon d'étanchéité orienté vers le haut.
- Utilisez la clé multifonction pour desserrer et retirer le boulon d'étanchéité.
- Utilisez une seringue à graisse (non incluse) pour injecter un peu de graisse dans le trou de vis, en veillant à ne pas dépasser les 3/4 de la capacité.
- Serrez le boulon d'étanchéité après l'injection.

Rangement

- Retirez la batterie.
- Portez des gants épais pour nettoyer intégralement la machine.
- Montez le protège-lame sur la lame pour un rangement en toute sécurité.
- Rangez la machine dans un endroit sec, bien aéré, fermé à clé ou en hauteur et hors de portée des enfants. Ne rangez pas l'unité sur ou à côté d'engrais, d'essence ou d'autres substances chimiques.

Informations relatives à l'élimination des déchets

Récupération des matières premières à la place de l'élimination des déchets.

L'appareil, les accessoires et l'emballage doivent être recyclés dans le respect de l'environnement. Les pièces en plastique sont identifiées pour le recyclage selon le type de matériau.

REMARQUE

N'hésitez pas à demander à votre revendeur des informations concernant l'élimination du produit !



Déclaration de conformité CE

Les déclarations de conformité sont incluses dans l'annexe 1 du présent mode d'emploi.

Exemption de responsabilité

Le fabricant et son représentant déclinent toute responsabilité pour les dommages et les gains manqués liés à l'interruption des activités causée par le produit ou un produit inutilisable.
Le fabricant et son représentant déclinent toute responsabilité pour les dommages liés à une mauvaise utilisation du produit ou à une utilisation avec des produits provenant d'autres fabricants.

Indice

Simboli utilizzati in questo manuale 31
Simboli sul prodotto 31
Avvertenze di sicurezza importanti 31
Emissioni acustiche e vibrazioni 34
Specifiche tecniche 34
Panoramica 34
Utilizzo 35
Pulizia e manutenzione 37
Informazioni sullo smaltimento 39
Dichiarazione di conformità CE 39
Esonero dalla responsabilità 39

Simboli utilizzati in questo manuale

⚠ ***AVVERTENZA!***
Indica un pericolo imminente. Il mancato rispetto di questa avvertenza comporta il rischio di lesioni estremamente gravi o mortali.

⚠ ***ATTENZIONE!***
Indica una situazione potenzialmente pericolosa. Il mancato rispetto di questa avvertenza comporta il rischio di lesioni lievi o danni materiali.

i ***NOTA***
Indica suggerimenti per l'uso e informazioni importanti.

Simboli sul prodotto


Prima di usare l'utensile elettrico, leggere il manuale di istruzioni.


Indossare protezioni per gli occhi.


Indossare protezioni per le orecchie.


Indossare protezioni per la testa.


Indossare protezioni per le mani.


Indossare calzature antiscivolo.


Rischio di contraccolpo


Scollegare la batteria prima della manutenzione.


Rischio di oggetti proiettati.

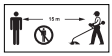
Distanza minima tra l'apparecchio e le persone presenti: 15 metri.


Non esporre alla pioggia.

CE
Marcatura CE

UK CA
Marcatura UKCA

Avvertenze di sicurezza importanti

⚠ ***AVVERTENZA!***
Prima di usare l'utensile elettrico, leggere e rispettare:

- *Queste istruzioni per l'uso.*
- *Le "Istruzioni di sicurezza generali" sull'uso degli utensili elettrici nel libretto incluso (libretto n. 315915).*
- *Le leggi e le normative locali in vigore relative alla prevenzione degli incidenti.*
- *Il manuale di istruzioni dell'unità motore FLEX GPH 18-EC.*

Questo utensile elettrico di ultima generazione è stato costruito conformemente alle normative di sicurezza in vigore.

Tuttavia, quando è in funzione, l'utensile elettrico comporta il rischio di lesioni, anche mortali, all'operatore o a terze parti e il rischio di danni all'utensile o ad altre proprietà.

Questo utensile elettrico deve essere utilizza-

to esclusivamente:

– *Per l'uso previsto*
– *Se perfettamente funzionante.*

Eventuali difetti che ne compromettono la sicurezza devono essere immediatamente corretti.

Destinazione d'uso

Questo decespugliatore è progettato per tagliare erba, erbacce, cespugli e pianticelle selvatiche e sfoltire giovani soprassuoli con stelo non superiore a 2 cm di diametro esclusivamente con l'unità motore FLEX GPH 18-EC o modelli introdotti successivamente da FLEX.

AVVERTENZE DI SICUREZZA PER DECESPUGLIATORI A LAMA

- **Non usare l'apparecchio in condizioni climatiche avverse, in particolare se sussiste il rischio di fulmini.** Ciò riduce il rischio di essere colpiti da un fulmine.
- **Assicurarsi che non siano presenti animali selvatici nell'area di lavoro.** L'apparecchio potrebbe ferirli.
- **Ispezionare accuratamente l'area di lavoro e rimuovere pietre, rami, cavi, ossi e altri oggetti analoghi.** Se lanciati, tali materiali possono causare lesioni gravi.
- **Prima dell'uso, ispezionare visivamente l'apparecchio per verificare che la lama o l'accessorio di taglio o l'unità di taglio non siano danneggiati.** I componenti danneggiati aumentano il rischio di scossa elettrica.
- **Seguire le istruzioni relative alla sostituzione degli accessori.** Un serraggio errato dei dadi o dei bulloni di fissaggio della lama può danneggiarla o causarne il distacco.
- **La velocità di rotazione nominale della lama deve essere almeno equivalente alla velocità di rotazione massima indicata sull'apparecchio.** Lame che ruotano più velocemente della loro velocità di rotazione nominale possono rompersi o venire espulse ad alta velocità.
- **Indossare protezioni per gli occhi, le orecchie, la testa e le mani.** Un'attrezzatura di protezione adeguata riduce il rischio di infortuni causati da detriti scagliati dall'apparecchio o dal contatto accidentale con la lama o il filo di taglio.
- **Durante l'uso dell'apparecchio, indossare sempre calzature di protezione antiscivolo. Non usare l'apparecchio a piedi nudi o indossando sandali.** Ciò riduce il rischio di lesioni ai piedi causate dal contatto con la lama o il filo di taglio in movimento.
- **Durante l'uso dell'apparecchio, indossare pantaloni lunghi.** La pelle esposta aumenta il rischio di lesioni causate dai detriti proiettati.
- **Tenere le altre persone lontane dall'apparecchio quando è in funzione.** I detriti proiettati possono causare lesioni gravi.
- **Tenere l'apparecchio con entrambe le mani durante l'uso.** Impugnare l'apparecchio con entrambe le mani per evitare il rischio di perdita di controllo.
- **Tenere l'apparecchio esclusivamente tramite le superfici di presa isolate, perché la lama o il filo di taglio può entrare in contatto con cavi elettrici nascosti.** Se la lama o il filo di taglio tocca un cavo elettrificato può trasmettere la corrente alle parti metalliche dell'apparecchio, esponendo l'operatore al rischio di scossa elettrica.
- **Mantenere sempre il contatto dei piedi con il terreno e utilizzare l'apparecchio esclusivamente quando si è in piedi sul terreno.** Superfici scivolose o instabili comportano il rischio di perdita di equilibrio o di controllo dell'apparecchio.
- **Non usare l'apparecchio su terreni con pendenza eccessiva.** Ciò riduce il rischio di perdita di controllo, scivolamenti, cadute e lesioni personali.
- **Durante l'uso su terreni in pendenza, mantenere sempre il contatto dei piedi con il terreno, lavorare sempre perpendicolarmente alla discesa, mai verso l'alto o verso il basso, e prestare particolare attenzione quando si cambia direzione.** Ciò riduce il rischio di perdita di controllo, scivolamenti, cadute e lesioni personali.
- **Tenere tutte le parti del corpo lontane dalla lama o dal filo di taglio quando l'apparecchio è in funzione. Prima di avviare l'apparecchio, accertarsi che la lama o il filo di taglio non sia a contatto con alcun oggetto.** Anche un solo momento di disattenzione durante l'uso dell'apparecchio comporta il rischio di

lesioni gravi a sé o agli altri.

- **Non usare l'apparecchio sopra l'altezza della vita.** Ciò contribuisce a evitare il contatto accidentale con la lama o il filo di taglio e migliora il controllo sull'apparecchio in situazioni impreviste.
- **Durante il taglio di cespugli o arbusti in tensione, prestare attenzione al rischio di rimbalzo.** Al rilascio della tensione nelle fibre del legno, il cespuglio o l'arbusto torna bruscamente nella posizione originale, con il rischio di colpire l'operatore e/o causare la perdita di controllo dell'apparecchio.
- **Prestare estrema attenzione durante il taglio di cespugli e arbusti.** I materiali sottili possono impigliarsi nella lama e colpire l'operatore, o causare una perdita di equilibrio.
- **Mantenere il controllo dell'apparecchio e non toccare la lama, il filo di taglio o altre parti pericolose quando sono in movimento.** Ciò riduce il rischio di lesioni causate dal contatto con le parti in movimento.
- **Trasportare l'apparecchio tenendolo spento e lontano dal proprio corpo.** La corretta manipolazione dell'apparecchio riduce la possibilità di contatto accidentale con la lama o il filo di taglio in movimento.
- **Installare sempre il coprilama prima di trasportare o riporre l'apparecchio.** La corretta manipolazione dell'apparecchio riduce il rischio di contatto accidentale con la lama.
- **Utilizzare esclusivamente lame, fili di taglio e unità di taglio specificati dal costruttore.** L'installazione di parti scorrette aumenta il rischio di rottura e lesioni personali.
- **Prima di rimuovere il materiale incastrato o di effettuare lavori sull'apparecchio, assicurarsi che l'interruttore sia in posizione di arresto e che il gruppo batteria sia stato rimosso.** L'avvio accidentale dell'apparecchio durante la rimozione di materiale incastrato o la manutenzione comporta il rischio di lesioni gravi.

Contraccolpo della lama e relative avvertenze

Il contraccolpo della lama è un movimento improvviso laterale, in avanti o all'indietro dell'apparecchio, che può verificarsi quando la lama si inceppa o si impiglia in un oggetto come un piccolo arbusto o un ceppo d'albero. Il contraccolpo della lama può essere così violento da spingere l'apparecchio e/o l'operatore in qualsiasi direzione, con il rischio della perdita di controllo dell'apparecchio.
Il contraccolpo della lama e i pericoli connessi possono essere evitati adottando le precauzioni elencate di seguito.

- **Mantenere una presa salda con entrambe le mani sull'apparecchio e posizionare le braccia in modo tale da resistere alle forze di contraccolpo. Mantenere il proprio corpo a sinistra dell'apparecchio.** Il contraccolpo della lama può aumentare il rischio di lesioni a causa dello spostamento imprevisto dell'apparecchio. Il contraccolpo della lama può essere controllato dall'operatore, adottando le dovute precauzioni.
- **Se la lama si inceppa, o se il taglio si interrompe per qualsiasi motivo, rilasciare l'interruttore a grilletto e tenere l'apparecchio fermo nel materiale finché la lama non si arresta completamente. Quando la lama si inceppa, non tentare di rimuovere l'apparecchio dal materiale o di tirarlo verso di sé mentre la lama è in movimento per evitare il rischio di contraccolpo.** Individuare la causa dell'inceppamento della lama e liberarla con opportuni interventi.
- **Non usare lame smussate o danneggiate.** Lame smussate o danneggiate aumentano il rischio di inceppamento o impigliamento in un oggetto, causando il contraccolpo della lama.
- **Mantenere sempre una buona visibilità del materiale da tagliare.** Il contraccolpo della lama può verificarsi maggiormente in aree in cui è difficile vedere il materiale da tagliare.
- **Se una persona si avvicina durante l'uso dell'apparecchio, spegnerlo.** Le altre persone possono venire colpite dalla lama in movimento in caso di contraccolpo, con il rischio di lesioni.

i ***NOTA***

Consultare il manuale di istruzioni dell'unità motore per ulteriori avvertenze di sicurezza specifiche.

Emissioni acustiche e vibrazioni

I valori di emissione acustica e delle vibrazioni sono stati determinati ai sensi dello standard EN 62841.

Di seguito sono riportati i livelli di emissione acustica ponderati (A) tipici dell'utensile.

– Livello di pressione sonora L_{pA}: 83 dB(A)
– Incertezza: K=3 dB(A)
– Livello di potenza sonora L_{WA}: 91 dB(A)
– Incertezza: K = 5,9 dB

Valore totale di emissione delle vibrazioni

– Valore di emissione a_h: <2,5 m/s^2
– Incertezza: K = 1,5 m/s^2

⚠ ***ATTENZIONE!***

I valori indicati sono relativi a utensili elettrici nuovi. L'uso quotidiano può influire sui valori di emissione acustica e delle vibrazioni.

i ***NOTA***

Il livello di emissione delle vibrazioni indicato in queste istruzioni è stato misurato tramite il metodo di collaudo standard descritto in EN 62841 e può essere utilizzato per confrontare l'utensile con altri prodotti analoghi. Può essere utilizzato anche per una valutazione preliminare dei livelli di esposizione.

Il livello di vibrazioni dichiarato fa riferimento all'applicazione principale dell'utensile.

Tuttavia, se l'utensile è utilizzato per applicazioni diverse, con altri accessori, o viene mantenuto in cattive condizioni, il livello di vibrazioni potrebbe differire. Ciò può aumentare significativamente il livello di esposizione durante il periodo di lavoro complessivo.

Per calcolare una stima accurata del livello di esposizione, è necessario prendere in considerazione anche le fasi in cui l'utensile è spento o in funzione a vuoto. Ciò può ridurre significativamente il livello di esposizione durante il periodo di lavoro complessivo.

Adottare ulteriori misure di sicurezza per proteggere l'operatore dagli effetti delle vibrazioni, ad esempio: mantenere l'utensile e gli accessori in buone condizioni, tenere le mani al caldo, pianificare il lavoro.

⚠ ***ATTENZIONE!***

Indossare protezioni per le orecchie quando la pressione sonora è superiore a 85 dB(A).

Specifiche tecniche

Modello		GBC-A
Prodotto		Accessorio decespugliatore a lama
N_0	/min	5400
Dimensioni della lama	cm	23
Diametro del foro centrale	mm	25,4
Peso ai sensi della procedura FLEX 01	kg	1,7
Temperatura di funzionamento	Da −10°C a 40°C	
Temperatura di conservazione	Da −20°C a 50°C	

Panoramica (figura A)

I numeri accanto ai componenti fanno riferimento all'illustrazione del prodotto nella pagina delle figure.

1 Coprilama
2 Testa di taglio
2a Piastra di copertura
2b Alberino
2c Flangia interna
2d Lama
2e Flangia esterna
2f Fermalama
2g Dado della lama
3 Bullone sigillante
4 Foro di bloccaggio dell'alberino
5 Asta dell'accessorio
6 Cappuccio terminale
7 Staffa di supporto
8 Cuffia di protezione
9 Dado (4)
10 Set bullone, rondella a molla e rondella piatta (4)
11 Chiave multifunzione
12 Chiave esagonale
13 Barriera

Utilizzo

Preparazione

Familiarizzarsi con il prodotto

Il prodotto deve essere assemblato. Estrarlo con attenzione dall'imballaggio e posizionarlo su una superficie di lavoro piana. Prima di usare l'accessorio decespugliatore a lama, familiarizzarsi con tutte le funzioni operative e le norme di sicurezza.

⚠ ***AVVERTENZA!***

- *La familiarità con questo utensile non deve rendere l'operatore disattento. Un solo momento di disattenzione può causare lesioni gravi. Prima di usare qualsiasi utensile, familiarizzarsi con tutte le funzioni operative e le norme di sicurezza.*
- *Non tentare di modificare l'utensile o usare accessori non raccomandati per l'uso con questo utensile. Tali alterazioni o modifiche costituiscono un uso improprio e comportano condizioni pericolose e il rischio di lesioni gravi.*

Assemblaggio

⚠ ***AVVERTENZA!***

Il prodotto deve essere assemblato.

Indossare sempre i guanti durante la regolazione o l'assemblaggio del decespugliatore.

Rimuovere il gruppo batteria dall'unità motore quando non è in uso e prima delle operazioni di assemblaggio, regolazione e pulizia.

Installare sempre il coprilama quando il prodotto non è in uso e prima delle operazioni di assemblaggio, regolazione e pulizia.

Installazione della cuffia di protezione

⚠ ***AVVERTENZA!***

Installare la cuffia protezione prima di collegare l'accessorio all'unità motore.

Per ridurre il rischio di infortuni, non usare l'utensile senza la cuffia di protezione. La cuffia di protezione deve essere sempre installata per proteggere l'operatore.

Indossare dei guanti e installare il coprilama durante il fissaggio o la sostituzione della cuffia di protezione. Prestare attenzione alla lama e proteggersi le mani per evitare il rischio di lesioni.

- Sollevare l'accessorio decespugliatore a lama e orientarlo verso il basso; allineare la porzione sporgente della cuffia di protezione con la fessura corrispondente dell'alberino (5). Accertarsi che la superficie interna della cuffia di protezione (8) sia rivolta verso la testa di taglio (figura B1).
- Posizionare il dado (9) nel foro corrispondente sulla cuffia di protezione e tenerlo in posizione (figura B2).
- Posizionare la staffa (7) sull'asta dell'accessorio e allineare i quattro fori sulla staffa con i fori sulla cuffia di protezione.
- Inserire il set bullone (10) attraverso i fori sulla staffa e sulla cuffia di protezione e avvitarlo al dado sulla cuffia di protezione. Serrare il dado con la chiave esagonale (12) (figura B3).
- Ripetere l'operazione con gli altri 3 bulloni.

Collegamento dell'accessorio decespugliatore a lama all'unità motore GPH 18-EC

Questo accessorio decespugliatore a lama è progettato per l'uso con l'unità motore FLEX GPH 18-EC.

Consultare la sezione "**Installazione/rimozione dell'accessorio**" nel manuale di istruzioni dell'unità motore GPH 18-EC.

⚠ ***AVVERTENZA!***

Per mantenere una postura confortevole durante il taglio, usare esclusivamente il gruppo batteria AP 18.0/8.0.

Installazione della barriera sull'unità motore (figura C)

⚠ ***AVVERTENZA!***

Quando l'unità motore è utilizzata con l'accessorio decespugliatore a lama, è necessario installare la barriera.

- Rimuovere la vite a manopola e la leva di bloccaggio dall'impugnatura ausiliaria anteriore.
- Allineare la fessura sulla barriera (13) con l'impugnatura ausiliaria anteriore, inserire la leva di bloccaggio (C-2) nell'impugna-

tura ausiliaria anteriore attraverso il foro della barriera e serrare la vite a manopola (C-1).
- Abbassare la leva di bloccaggio (C-2) per fissare l'impugnatura ausiliaria anteriore e la barriera (13) sull'asta dell'unità motore affinché la barriera non possa spostarsi durante l'uso.

Avvio/arresto del decespugliatore

Consultare la sezione "**Avvio/arresto dell'unità motore"** nel manuale di istruzioni dell'unità motore GPH 18-EC.

Rimuovere il coprilama prima di avviare il decespugliatore.

Utilizzo del decespugliatore (figura D)

⚠ ***AVVERTENZA!***

Per evitare il rischio di lesioni gravi, indossare sempre occhiali di protezione o di sicurezza durante l'uso del prodotto. Indossare una maschera facciale o antipolvere in ambienti polverosi. Indossare indumenti e calzature adeguati durante l'uso per evitare il rischio di lesioni causate da detriti lanciati dal prodotto.

- Sgombrare l'area di taglio prima di ogni utilizzo. Rimuovere oggetti come pietre, vetri rotti, chiodi, cavi o corde perché potrebbero venire lanciati o impigliarsi nell'accessorio di taglio. Tenere lontani dall'area di lavoro le altre persone, i bambini e gli animali. Tenere le altre persone, i bambini e gli animali ad almeno 15 metri di distanza. Arrestare immediatamente l'apparecchio se qualcuno si avvicina.
- Tenere l'accessorio di taglio parallelo al terreno.
- Impugnare il decespugliatore con entrambe le mani. Tenere un braccio leggermente piegato; impugnare l'impugnatura posteriore con la mano di tale braccio. Tenere l'altro braccio teso; impugnare l'impugnatura ausiliaria anteriore con la mano di tale braccio.
- Per un uso sicuro e confortevole, usare una tracolla. Consultare la sezione "**Utilizzo della tracolla"** nel manuale di istruzioni dell'unità motore FLEX GPH18-EC.
- Per tagliare cespugli e pianticelle selvatiche, abbassare la lama in rotazione verso la pianticella per tagliarla. Usare il decespugliatore come una falce (facendolo oscillare verso destra e sinistra) a livello del terreno. Non usare l'accessorio di taglio sopra l'altezza della vita.
- Mantenere un buon equilibrio con i piedi saldamente a contatto con il terreno. Non allungarsi eccessivamente. Mantenere sempre un buon equilibrio evitando posizioni instabili.
- Occasionalmente, l'erba o i rami potrebbero incastrarsi tra la cuffia di protezione e l'accessorio di taglio. Arrestare l'apparecchio prima di rimuoverli.
- Non appoggiare mai l'apparecchio quando la lama è in rotazione.
- Se il decespugliatore urta un oggetto estraneo o rimane incastrato, arrestarlo immediatamente, verificare l'assenza di danni o ripararlo prima di usarlo nuovamente. Non usare il decespugliatore se la cuffia di protezione è danneggiata.
- Se l'apparecchio inizia a vibrare in modo anomalo, arrestare il motore e individuare immediatamente la causa. Generalmente, le vibrazioni sono sintomi di un problema. Se è allentata, la testa di taglio può vibrare, incrinarsi, rompersi o staccarsi dall'apparecchio, con il rischio di lesioni gravi o mortali. Verificare che l'accessorio di taglio sia fissato correttamente. Se la testa di taglio si allenta dopo averla fissata, sostituirla immediatamente. Non usare mai un apparecchio se l'accessorio di taglio è allentato.

⚠ ***AVVERTENZA!***

Maggiore è la distanza dell'accessorio di taglio dal terreno, maggiore è il rischio di lesioni dovute ai residui di taglio lanciati lateralmente.

⚠ ***AVVERTENZA!***

Durante il taglio di giovani soprassuoli o altre piante fino a 2 cm di diametro, usare il lato sinistro della lama per evitare il rischio di contraccolpo. Non tentare di tagliare piante di diametro maggiore, perché la lama può incepparsi o spingere il decespugliatore in avanti. Ciò può danneggiare la lama o il decespugliatore o causare la perdita di controllo del decespugliatore, con il rischio di lesioni gravi.

Le parti lanciate possono ferire gravemente

l'operatore o le persone presenti. Per ridurre il rischio di lesioni personali, è essenziale rispettare le precauzioni elencate di seguito.

- Evitare il contatto con oggetti estranei duri come sassi, pietre o pezzi di metallo.
- Non tagliare legno o cespugli con steli di diametro superiore a 2 cm.
- Ispezionare la lama a brevi intervalli regolari per verificare che non sia danneggiata. Interrompere il lavoro se la lama è danneggiata.
- Riaffilare la lama regolarmente (se si è sensibilmente smussata) e, se necessario, farla bilanciare (l'operazione deve essere effettuata da un tecnico qualificato).

Prima di ogni utilizzo, verificare l'assenza di componenti danneggiati/usurati.

⚠ ***AVVERTENZA!***

Indossare sempre i guanti durante l'installazione o la sostituzione della cuffia di protezione o durante l'affilatura o la sostituzione della lama. Individuare la posizione della lama sulla cuffia di protezione e proteggere le mani dal rischio di lesioni.

Ispezionare la lama, la cuffia di protezione, la barriera e l'impugnatura frontale ausiliaria e sostituire i componenti incrinati, deformati, piegati o danneggiati in qualsiasi modo. Il bordo della lama può smussarsi col tempo. Per prolungare la durata di servizio della lama, si raccomanda di capovolgerla e affilarla (presso un centro di assistenza qualifica) periodicamente o di sostituirla quando necessario.

Pulire il decespugliatore dopo ogni utilizzo

- Rimuovere la batteria.
- Rimuovere eventuali residui di erba, terra o detriti dalla lama e dalla cuffia di protezione.
- Pulire l'apparecchio usando esclusivamente un panno pulito, morbido e asciutto. Evitare l'infiltrazione di liquidi all'interno dell'apparecchio. Non immergere alcuna parte dell'apparecchio in un liquido.

Verificare che la lama non sia bloccata

- Mantenere la lama sempre pulita per evitare che possa incepparsi. Rimuovere eventuali residui di erba, foglie, sporcizia e altri accumuli di detriti prima e dopo ogni utilizzo.
- In caso di inceppamento, arrestare il decespugliatore e rimuovere la batteria. Rimuovere l'eventuale erba intrappolata intorno all'albero motore o alla lama.

Pulizia e manutenzione

⚠ ***AVVERTENZA!***

Rimuovere il gruppo batteria prima di effettuare qualsiasi operazione sull'apparecchio.

Pulizia

⚠ ***ATTENZIONE!***

Durante la pulizia con aria compressa, indossare protezioni per gli occhi.

Pulire periodicamente l'apparecchio e le aperture di ventilazione. La frequenza della pulizia dipende dal tipo di materiale lavorato e dalla frequenza di utilizzo. Pulire l'interno dell'involucro e il motore con aria compressa.

Sostituzione della lama (figure E1, E2)

⚠ ***AVVERTENZA!***

Non tentare di raddrizzare o saldare una lama piegata o incrinata perché potrebbe rompersi; deve essere sostituita. Sostituirla esclusivamente con una lama identica.

Usare esclusivamente lame FLEX.

ⓘ ***NOTA***

Sostituire la lama se la sua lunghezza non è più sufficiente per mantenere la necessaria distanza dal terreno e ottenere la profondità di taglio richiesta.

⚠ ***AVVERTENZA!***

Proteggere le proprie mani indossando guanti robusti o avvolgendo la lama con stracci o altri materiali durante le operazioni di manutenzione sulla lama.

Rimozione della lama

- Arrestare l'apparecchio e rimuovere il gruppo batteria.
- Stendere il decespugliatore in modo tale

che la lama sia rivolta verso l'alto.
- Installare il coprilama (1).
- Indossando guanti protettivi, immobilizzare la lama con una mano e allentare il dado della lama (2g) IN SENSO ORARIO usando la chiave multifunzione (11).
- Per svitare completamente il dado della lama (2g), bloccare il mandrino inserendo la chiave esagonale (12) nei fori di bloccaggio dell'alberino (4) sulla flangia interna (2c) e la piastra di copertura (2a).
- Rimuovere il dado della lama (2g), il fermalama (2f), la flangia esterna (2e) e la lama dall'alberino (2b). Controllarli e sostituirli se sono usurati.

Installazione della lama
- Posizionare la lama sulla flangia interna fissata all'alberino.
- Posizionare la flangia esterna, il fermalama e il dado sull'alberino e serrare leggermente il dado ruotandolo a mano in SENSO ANTIORARIO.
- Usare la chiave multifunzione per serrare saldamente il dado sull'alberino ruotandolo in senso ANTIORARIO. Simultaneamente, immobilizzare l'alberino inserendo la chiave esagonale (12) nei fori di bloccaggio dell'alberino (4) sulla flangia interna (2c) e la piastra di copertura (2a).

Affilatura della lama (figura F)
⚠ ***AVVERTENZA!***

I bordi della lama sono affilati e comportando il rischio di lesioni. Indossare dei guanti.

– Arrestare l'apparecchio e rimuovere la batteria.
– Rimuovere la lama come descritto alla sezione "Rimozione della lama".
– Rimuovere il coprilama.
– Affilare il bordo di taglio con una lima piatta diamantata, muovendola in avanti. L'angolo di taglio deve essere di 40°- 45°.
– Ripetere l'operazione con gli altri bordi di taglio.
– Installare la lama come descritto alla sezione "Installazione della lama".

i NOTA

Se la lama è significativamente deformata dall'affilatura, sostituirla perché può causare forti vibrazione.
Dopo aver installato la lama, effettuare un collaudo; in caso di forti vibrazioni, sostituirla con una lama nuova.

Per qualsiasi dubbio, contattare un rivenditore FLEX o un centro di assistenza FLEX:

Riparazioni
Qualsiasi operazione di riparazione deve essere affidata a un centro di assistenza autorizzato.

i *NOTA*

Durante il periodo di garanzia, non allentare le viti sull'involucro esterno. In caso contrario, la garanzia verrà annullata.

Parti di ricambio e accessori
Ulteriori accessori e utensili sono disponibili nei cataloghi del costruttore. Le viste esplose e l'elenco delle parti di ricambio sono disponibili sul nostro sito web: **www.flex-tools.com**

Lubrificazione degli ingranaggi di trasmissione (figura G)
Gli ingranaggi di trasmissione nella scatola ingranaggi devono essere lubrificati periodicamente con del grasso per ingranaggi. Controllare il livello del grasso della scatola ingranaggi ogni 50 ore di utilizzo rimuovendo il bullone sigillante (3) sul lato della scatola ingranaggi.

Se ai lati dell'ingranaggio non è visibile del grasso, seguire i passaggi riportati di seguito per riempirlo di grasso fino ai 3/4 della sua capacità.

Non riempire completamente la scatola ingranaggi.

- Posizionare la testa di taglio su un lato affinché il bullone sigillante sia rivolto verso l'alto.
- Usare la chiave multifunzione per allentare e rimuovere il bullone sigillante.
- Usare una siringa per grasso (non inclusa) per iniettare del grasso nel foto filettato; non superare i 3/4 della capacità.
- Serrare il bullone sigillante dopo il riempimento.

Conservazione
- Rimuovere la batteria.
- Indossare guanti di protezione robusti durante la pulizia dell'apparecchio.

- Per motivi di sicurezza, installare il coprilama.
- Conservare l'apparecchio in un luogo asciutto, ben ventilato, elevato o chiuso a chiave, e fuori dalla portata dei bambini. Non conservare l'apparecchio sopra o in prossimità di fertilizzanti, benzina o altre sostanze chimiche.

Informazioni sullo smaltimento



Riciclare le materie prime invece di smaltirle insieme ai rifiuti.

L'apparecchio, gli accessori e i materiali di imballaggio devono essere smaltiti nel rispetto dell'ambiente. Le parti in plastica sono riciclabili in base al tipo di materiale.

NOTA

Rivolgersi al rivenditore per informazioni sullo smaltimento.

Dichiarazione di conformità CE

Le Dichiarazioni di conformità sono incluse nell'Allegato 1 del presente manuale di istruzioni.

Esonero dalla responsabilità

Il costruttore e il suo rappresentante non sono responsabili per danni e mancato profitto a causa dell'interruzione dell'attività commerciale dovuta al prodotto o a un prodotto inutilizzabile.
Il costruttore e il suo rappresentante non sono responsabili per danni causati dall'uso improprio del prodotto o dall'uso del prodotto con accessori di altri costruttori.

Contenido

Símbolos utilizados en este manual 40
Símbolos en el producto 40
Información importante para la seguridad . 40
Ruido y vibración 43
Datos técnicos 43
Visión general 43
Instrucciones de funcionamiento 8
Mantenimiento y cuidado del producto . . . 44
Información para la eliminación del producto 48
Declaración de conformidad CE 48
Exención de responsabilidad 48

Símbolos utilizados en este manual

⚠ ***¡ADVERTENCIA!***
Indica un peligro inminente. Si no se tiene en cuenta esta advertencia puede producirse la muerte o lesiones muy graves.

⚠ ***¡PRECAUCIÓN!***
Indica la posibilidad de una situación de peligro. Si no se tiene en cuenta esta advertencia pueden producirse lesiones leves o daños materiales.

i ***NOTA***
Indica consejos de aplicación e información importante.

Símbolos en el producto


Antes de encender la herramienta eléctrica, lea el manual de instrucciones.


Utilizar protección ocular


Utilizar protección auditiva


Utilice protección para la cabeza


Usar protección para las manos


Usar calzado antideslizante


Tener cuidado con el contragolpe de las cuchillas


Desconecte la batería antes de realizar el mantenimiento


Cuidado con los objetos arrojados

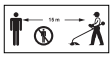
La distancia entre la máquina y otras personas debe ser al menos 15 m


No exponga el aparato a la lluvia

CE
Marcado CE

UK CA
Marcado UKCA

Información importante para la seguridad

⚠ ***¡ADVERTENCIA!***
Antes de usar la herramienta eléctrica, lea lo siguiente y actúe de manera consecuente:

- *estas instrucciones de funcionamiento,*
- *las «Instrucciones generales de seguridad» sobre el manejo de herramientas eléctricas incluidas en el folleto adjunto (n.º: 315915),*
- *los reglamentos locales vigentes actualmente y las normativas sobre prevención de accidentes.*
- *el manual de instrucciones del conjunto de motor FLEX GPH 18-EC.*

Esta herramienta eléctrica incorpora la tecnología más avanzada y ha sido fabricada cumpliendo las normativas de seguridad reconocidas.

No obstante, cuando se utiliza, la herramienta eléctrica podría representar un riesgo para la integridad física y la vida del usuario y de terceros, o daños en la herramienta u otros daños materiales.

La herramienta eléctrica solo puede ser uti-

lizada

– *para el uso previsto*
– *en perfecto estado de funcionamiento.*

Los fallos que afecten a la seguridad deben repararse inmediatamente.

Uso previsto

La desbrozadora está destinada al corte de hierba malteada, malas hierbas, crecimiento silvestre y matorrales, raleando rodales jóvenes con un diámetro máximo de tallo de 2 cm con solo el siguiente conjunto de motor FLEX GPH 18-EC u otro introducido posteriormente por FLEX.

Instrucciones de seguridad para la desbrozadora

- **No utilice la máquina cuando haga mal tiempo, especialmente si hay riesgo de relámpagos.** Así reducirá el riesgo de ser alcanzado por un rayo.
- **Inspeccione minuciosamente la zona en la que se va a utilizar la máquina, por si hubiese algún animal.** La fauna silvestre puede resultar herida por la máquina durante su funcionamiento.
- **Examine minuciosamente la zona donde vaya a utilizarse la herramienta y retire las piedras, ramas, cables, huesos o cualquier otro objeto extraño.** Los objetos lanzados por la acción de la herramienta podrían causar lesiones físicas.
- **Antes de utilizar la máquina, inspeccione siempre visualmente que el elemento de corte o la cuchilla y el conjunto del elemento de corte o la cuchilla no estén dañados.** Las piezas dañadas aumentan el riesgo de lesiones.
- **Siga las instrucciones para cambiar accesorios.** Si las tuercas o tornillos de fijación de la cuchilla están mal apretados, pueden dañar la cuchilla o provocar su desprendimiento.
- **La velocidad nominal de rotación de la cuchilla debe ser al menos igual a la velocidad de rotación máxima marcada en la máquina.** Las cuchillas que funcionen a una velocidad mayor que su velocidad de giro nominal pueden romperse y salir despedidas.
- **Utilice protección para los ojos, los oídos, la cabeza y las manos.** Un equipo de protección adecuado reducirá las lesiones personales por los restos que salgan despedidos o por el contacto accidental con el hilo de corte o la cuchilla.
- **Cuando utilice la máquina, lleve siempre calzado antideslizante y de protección. No utilice la máquina cuando vaya descalzo o lleve puestas sandalias abiertas.** De este modo, se reduce la posibilidad de que los pies se lesionen al entrar en contacto con el elemento de corte, hilo o cuchilla en movimiento.
- **Cuando utilice la máquina, lleve siempre pantalones largos.** La piel expuesta aumenta la probabilidad de que se produzcan lesiones debido a objetos que salen despedidos.
- **Mantenga a otras personas apartadas de la zona cuando esté utilizando la máquina.** Los residuos que salgan despedidos podría provocar lesiones graves.
- **Utilice siempre las dos manos cuando maneje la máquina.** Sujetar la máquina con ambas manos evitará la pérdida de control.
- **Sujete la máquina únicamente por las superficies de agarre aisladas, ya que el hilo de corte o la cuchilla podrían entrar en contacto con cables ocultos.** El contacto del hilo de corte o las cuchillas con un cable bajo tensión podría hacer que las piezas metálicas expuestas de la máquina transmitan tensión y provoquen una descarga eléctrica al usuario.
- **Mantenga siempre una posición correcta y maneje la máquina solo cuando esté de pie en el suelo.** Las superficies resbaladizas o inestables pueden provocar una pérdida de equilibrio o de control de la máquina.
- **No utilice la máquina en pendientes excesivamente pronunciadas.** Con ello se reduce el riesgo de pérdida de control, resbalones y caídas que pueden provocar lesiones personales.
- **Cuando trabaje en pendientes, asegúrese siempre de apoyar bien los pies, trabaje siempre en sentido transversal, nunca hacia arriba o hacia abajo, y extreme las precauciones al cambiar de dirección.** Con ello se reduce el riesgo de pérdida de control, resbalones y caídas que pueden provocar lesiones personales.

- **Mantenga todas las partes del cuerpo alejadas del elemento de corte, el hilo o la cuchilla cuando la máquina esté en funcionamiento. Antes de poner en marcha la máquina, asegúrese de que el elemento de corte, el hilo o la cuchilla no estén en contacto con nada.** Un momento de descuido mientras se maneja la máquina puede provocar lesiones a usted o a otras personas.
- **No utilice la máquina por encima de la altura de la cintura.** Esto ayuda a evitar el contacto involuntario con el elemento de corte o la cuchilla y permite un mejor control de la máquina en situaciones inesperadas.
- **Cuando corte matorrales o arbustos que están bajo tensión, esté atento a los rebotes.** Cuando se libera la tensión de las fibras de madera, el matorral o arbusto pueden golpear al usuario y/o hacerle perder el control de la máquina.
- **Extreme las precauciones al cortar matorrales y arbustos.** El material fino puede quedar atrapado en la cuchilla y golpearle o hacerle perder el equilibrio.
- **Mantenga el control de la máquina y no toque los elementos de corte, hilos o cuchillas, ni otras partes móviles peligrosas mientras estén en movimiento.** Esto reduce el riesgo de lesiones causadas por las piezas móviles.
- **Lleve la máquina con el interruptor apagado y alejada de su cuerpo.** El manejo adecuado de la máquina reducirá la probabilidad de un contacto accidental con el elemento de corte, hilo o cuchilla en movimiento.
- **Cuando transporte o guarde la máquina, coloque siempre la cubierta en cuchillas metálicas.** El manejo adecuado de la máquina reducirá la probabilidad de un contacto accidental con la cuchilla.
- **Utilice únicamente los elementos de corte, hilos, cabezales de corte y cuchillas de repuesto especificados por el fabricante.** Las piezas de repuesto incorrectas pueden aumentar el riesgo de rotura y lesiones.
- **Cuando limpie el material atascado o realice el mantenimiento de la máquina, asegúrese de que el interruptor está apagado y de que se haya quitado la batería.** Un arranque inesperado de la máquina al quitar material atascado o realizar el mantenimiento puede provocar lesiones graves.

Causas de contragolpe de la cuchilla y advertencias relacionadas

El contragolpe de la cuchilla es un movimiento repentino hacia los lados, hacia adelante o hacia atrás de la máquina, que puede ocurrir cuando la cuchilla se atasca o se engancha en un objeto como un arbusto o un tocón de árbol. Puede ser lo bastante violento para provocar que la máquina y/o el usuario salgan impulsados en cualquier dirección, pudiendo perder el control de la máquina.
El contragolpe de la cuchilla y los peligros relacionados con él se pueden evitar tomando las precauciones adecuadas, como se indica a continuación.

- **Mantenga un agarre firme de la máquina con las dos manos y coloque los brazos de forma que resistan el contragolpe de la cuchilla. Coloque su cuerpo en el lado izquierdo de la máquina.** El contragolpe de la cuchilla puede aumentar el riesgo de lesiones debido al movimiento inesperado de la máquina. El usuario podrá controlar el contragolpe de la cuchilla tomando las precauciones adecuadas al respecto.
- **Cuando la cuchilla se atasque, o cuando interrumpa un corte por cualquier motivo, apague la máquina y manténgala inmóvil en el material, hasta que la cuchilla se detenga por completo. Mientras la cuchilla está atascada, nunca intente sacar la máquina del material ni tirar de la máquina hacia atrás mientras la cuchilla está en movimiento, ya que de lo contrario puede producirse un contragolpe de la cuchilla.** Investigue y tome medidas correctivas para eliminar la causa del atascamiento de la cuchilla.
- **No utilice cuchillas romas o dañadas.** Las cuchillas romas o dañadas aumentan el riesgo de atascarse o atrapar un objeto, lo que provoca el contragolpe de la cuchilla.
- **Mantenga siempre una buena visibilidad del material que se está cortando.** Es más probable que se produzca contragolpe de las cuchillas en zonas en las que resulta difícil ver el material que se está cortando.
- **Si otra persona se le acerca mientras**

utiliza la máquina, apáguela. Existe un mayor riesgo de lesiones a otras personas que son golpeadas por la cuchilla móvil en caso de contragolpe de la cuchilla.

NOTA

Consulte el manual del usuario del conjunto de motor para obtener instrucciones de seguridad específicas adicionales

Ruido y vibración

Los valores de ruido y vibración se han determinado según la norma EN 62841.

El nivel de ruido ponderado A de la herramienta eléctrica suele ser:

- Nivel de presión acústica L_{pA}: 83 dB(A)
- Incertidumbre: K = 3 dB(A)
- Nivel de potencia acústica L_{WA}: 91 dB(A)
- Incertidumbre: K = 5,9 dB

Valor de vibración total:

- Valor de emisión ah: <2,5 m/s^2
- Incertidumbre: K = 1,5 m/s^2

¡PRECAUCIÓN!

Los valores medidos especificados se aplican a las herramientas eléctricas nuevas. El uso diario hace que cambien los valores de ruido y vibración.

NOTA

El nivel de emisión de vibraciones especificado en estas instrucciones ha sido medido conforme a un método de ensayo estándar según la norma EN 62841 y puede utilizarse para hacer comparaciones entre herramientas. También se puede usar en una valoración preliminar de la exposición.

El nivel de emisión de vibraciones especificado representa las principales aplicaciones de la herramienta.

No obstante, si la herramienta se usa para diferentes aplicaciones, con distintos accesorios o con un mantenimiento deficiente, el nivel de emisión de vibraciones puede diferir. Esto podría aumentar considerablemente el nivel de exposición a lo largo de todo el periodo de trabajo.

Para hacer una estimación precisa del nivel de exposición a la vibración, también hay que tener en cuenta los periodos en los que la herramienta está apagada, o está encendida pero no se está utilizando realmente. Esto podría reducir significativamente el nivel de exposición a lo largo de todo el periodo de trabajo.

Identifique medidas de seguridad adicionales para proteger al usuario de los efectos de la vibración. Por ejemplo: realizar un mantenimiento correcto de la herramienta y los accesorios, mantener las manos calientes, organizar los procesos de trabajo.

¡PRECAUCIÓN!

Lleve protectores auditivos cuando la presión acústica sea mayor que 85 dB(A).

Datos técnicos

Tipo de producto		GBC-A
Producto		Herramienta desbrozadora
N_0	/min	5400
Tamaño de la cuchilla	cm	23
Tamaño del eje	mm	25.4
Peso según el «procedimiento FLEX 01»	kg	1,7
Temperatura de funcionamiento	de -10 a 40 °C	
Temperatura de almacenamiento	de -20 a 50 °C	

Vista general (ver la figura A)

La numeración de los elementos del producto se refiere a la ilustración de la herramienta en la página de gráficos.

1 Funda de la cuchilla
2 Cabezal de la desbrozadora
2a Placa de recubrimiento
2b Husillo
2c Brida interior
2d Cuchilla
2e Brida exterior
2f Retén de la cuchilla
2g Tuerca de la cuchilla
3 Tornillo de sellado
4 Orificio de tope del husillo
5 Tubo del accesorio

6 Caperuza
7 Soporte
8 Protector
9 Tuerca (4)
10 Juego de perno, arandela elástica y arandela plana (4)
11 Llave multifunción
12 Llave hexagonal
13 Barrera

Instrucciones de funcionamiento

Preparación

Familiarícese con la herramienta desbrozadora

Este producto requiere montaje. Saque la herramienta de la caja levantándola con cuidado y colóquela sobre una superficie de trabajo nivelada. Antes de utilizar la herramienta desbrozadora, familiarícese con todas sus características de funcionamiento y requisitos de seguridad.

⚠ ***¡ADVERTENCIA!***

- *No permita que el hecho de estar familiarizado con la herramienta le haga descuidarse. Recuerde que basta un momento de descuido para causar lesiones graves. Antes de intentar utilizar cualquier herramienta, asegúrese de familiarizarse con todas las características de funcionamiento y las instrucciones de seguridad.*
- *No intente modificar esta herramienta en modo alguno ni fabricar accesorios no recomendados para su uso en esta herramienta. Cualquier alteración o modificación se considerará uso indebido y podría provocar una situación peligrosa con riesgo de sufrir lesiones graves.*

Montaje

⚠ ***¡ADVERTENCIA!***

Este producto requiere montaje.

Utilice siempre guantes al ajustar o montar la desbrozadora.

Quite siempre la batería del conjunto de motor antes de instalar piezas, efectuar ajustes, proceder a su limpieza, o cuando el producto no esté en uso.

Instale siempre la funda de la cuchilla cuando vaya a instalar piezas, efectuar ajustes, proceder a su limpieza, o cuando el producto no esté en uso.

Montaje del protector

⚠ ***¡ADVERTENCIA!***

Instale el protector antes de conectar el accesorio al conjunto de motor.

Para reducir el riesgo de lesiones personales, no utilice la máquina sin el protector colocado. El protector debe estar siempre en la máquina para proteger al usuario.

Use siempre guantes e instale la funda de la cuchilla cuando monte o reemplace el protector. Tenga cuidado con la cuchilla y proteja sus manos para evitar lesionarse con ella.

- Levante la herramienta desbrozadora y colóquela mirando hacia abajo; alinee la porción elevada del protector con la ranura coincidente en el tubo (5). Asegúrese de que la superficie interna del protector (8) está orientada hacia el cabezal de corte (ver figura B1).
- Ponga la tuerca (9) en el agujero correspondiente del protector y sujétela (ver la figura B2).
- Coloque el soporte (7) en el tubo del accesorio, y alinee los cuatro orificios del soporte con los orificios del protector.
- Inserte el juego de tornillos (10) a través de los orificios del soporte y el protector, y enrósquelos en la tuerca del protector. Apriete el tornillo con la llave hexagonal (12) (ver la figura B3).
- Repita los pasos con los otros 3 tornillos.

Conexión de la herramienta desbrozadora al conjunto de motor GPH 18-EC

Esta herramienta desbrozadora está diseñada para el uso con el conjunto de motor FLEX GPH 18-EC.

Consulte el apartado «**Instalación/retirada de accesorios en el conjunto de motor**» en el manual del usuario del conjunto de motor GPH 18-EC.

⚠ ***¡ADVERTENCIA!***
Para mantener un equilibrio cómodo durante el corte, utilice la herramienta únicamente con la batería AP 18.0/8.0.

Instalación de la barrera en el conjunto de motor (ver la figura C)

⚠ ***¡ADVERTENCIA!***
Cuando el conjunto de motor se utiliza con la herramienta desbrozadora, la barrera debe instalarse.

- Retire la perilla roscada y la palanca de bloqueo de la empuñadura auxiliar delantera.
- Alinee la ranura de la barrera (13) con la empuñadura auxiliar delantera. Inserte la palanca de bloqueo (C-2) en la empuñadura auxiliar delantera a través del orificio de la barrera y, a continuación, apriete la perilla roscada (C-1).
- Baje la palanca de bloqueo (C-2) para asegurar la empuñadura auxiliar delantera y la barrera (13) en el tubo del conjunto de motor, para que la barrera no pueda moverse durante el funcionamiento.

Para arrancar/parar la desbrozadora

Consulte el apartado «**Arranque/parada del conjunto de motor**» del manual del usuario del conjunto de motor GPH 18-EC.

Antes de arrancar la desbrozadora, quite la funda de la cuchilla.

Uso de la desbrozadora (ver la figura D)

⚠ ***¡ADVERTENCIA!***
Para evitar lesiones graves, lleve gafas de seguridad siempre que utilice esta herramienta. Utilice una mascarilla de protección o antipolvo en entornos en los que se produzca polvo. Lleve ropa y calzado adecuados durante el funcionamiento para reducir el riesgo de lesiones que puedan causar los restos que salgan despedidos.

- Antes de cada uso, despeje la zona de corte. Asegúrese de retirar los objetos extraños como piedras, vidrios rotos, clavos, alambres, cables o cuerdas, ya que podrían salir despedidos o enredarse en el elemento de corte. Mantenga a los niños, las mascotas y otras personas fuera de la zona de trabajo. Mantenga a todos los niños, transeúntes y mascotas, a una distancia mínima de 15 m. Detenga la máquina inmediatamente si alguien se acerca.
- El ángulo correcto para que el elemento de corte sea más eficaz es manteniéndolo paralelo al suelo.
- Sostenga la desbrozadora con ambas manos. El brazo de la mano que sujeta la empuñadura trasera está ligeramente flexionado. El otro brazo está estirado, sujetando firmemente con la mano la empuñadura auxiliar delantera.
- Utilícelo con la correa bandolera para aumentar la seguridad y la comodidad. Consulte la sección **«Uso de correa bandolera»** en el manual del usuario del conjunto de motor FLEX GPH18-EC.
- Para cortar plantas silvestres y broza, baje la cuchilla giratoria sobre el suelo para lograr un efecto de trituración. Utilice la desbrozadora como una guadaña (con un movimiento de barrido a derecha e izquierda) al nivel del suelo. Nunca utilice el elemento de corte por encima de su cintura.
- Mantenga un buen equilibrio y apoye los pies firmemente. No se estire demasiado para alcanzar lugares de difícil acceso. Mantenga una posición firme y equilibrada en todo momento.
- A veces las ramas o la hierba quedan atrapadas entre el protector y el accesorio de corte. Pare siempre la máquina antes de limpiarla.
- No deposite nunca la máquina con la cuchilla girando.
- Si golpea un objeto extraño con la desbrozadora o si se enreda, pare la máquina inmediatamente, compruebe si se ha dañado y, dado el caso, llévela a reparar antes de seguir usándola. No utilice la herramienta si el protector está roto.
- Si la máquina empieza a vibrar de forma anómala, apague el motor y averigüe inmediatamente la causa. Las vibraciones suelen indicar alguna anomalía. Un cabezal suelto podría provocar vibraciones, agrietarse, romperse o salir despedido de la máquina, pudiendo causar lesiones graves o incluso mortales. Asegúrese de que el accesorio de corte está correctamente sujeto en su sitio. Si el cabezal se suelta tras haberlo fijado en su sitio, sustitúyalo

inmediatamente por otro nuevo. Nunca utilice un cortabordes con un accesorio de corte suelto.

⚠ ***¡ADVERTENCIA!***

Cuanto más levantado del suelo esté el elemento de corte, mayor será el riesgo de lesiones por el lanzamiento lateral del material cortado.

⚠ ***¡ADVERTENCIA!***

Cuando corte árboles jóvenes u otras plantas de hasta 2 cm de diámetro, use el lado izquierdo de la cuchilla para evitar situaciones de contragolpe de la cuchilla. No intente cortar plantas con un diámetro más grande, ya que la cuchilla podría engancharse o sacudir hacia delante la desbrozadora. Esto podría provocar daños en la cuchilla o en la desbrozadora, o hacerle perder el control de la herramienta y provocar lesiones.

Si algún pedazo sale despedido puede lesionar gravemente al usuario o a otras personas. Para reducir el riesgo de lesiones, es esencial adoptar las precauciones siguientes:

- Evite el contacto con objetos extraño duros o macizos, como piedras, rocas o trozos de metal.
- No corte nunca madera ni arbustos que tengan un diámetro mayor que 2 cm.
- Inspeccione la cuchilla a intervalos regulares cortos para detectar cualquier signo de desgaste. No siga utilizando una cuchilla dañada.
- Afile la cuchilla regularmente (cuando esté notablemente embotada) y llévela a que la equilibren cuando sea necesario (a un técnico de servicio cualificado).

Antes de cada uso, examine la herramienta por si hubiera piezas dañadas o desgastadas

⚠ ***¡ADVERTENCIA!***

Utilice siempre guantes cuando instale o sustituya la protección, así como cuando afile o cambie la cuchilla. Tenga en cuenta la situación de la cuchilla instalada en la protección y proteja adecuadamente sus manos para evitar lesionarse.

Examine la cuchilla, el protector, la barrera y la empuñadura auxiliar delantera. Sustituya cualquier pieza que esté agrietada, deformada, doblada o presente cualquier tipo de daño. Con el tiempo, el filo de la cuchilla puede llegar a embotarse. Se recomienda darle la vuelta a la cuchilla para alargar su vida útil y afilarla periódicamente (debe hacerlo un técnico de servicio cualificado), o sustituirla por una nueva cuando sea necesario.

Limpie la desbrozadora después de cada uso

- Quite la batería.
- Limpie toda la hierba, residuos o tierra obstruida de la cuchilla y el protector.
- Utilice solo un paño limpio, seco y suave para limpiar la máquina. No deje nunca que entre líquido en la máquina ni sumerja ninguna parte de la máquina en ningún líquido.

Compruebe si la cuchilla está bloqueada

- Para evitar obstrucciones, mantenga limpia la cuchilla. Retire los recortes de césped, las hojas, la suciedad y cualquier otro residuo acumulado antes y después de cada uso.
- Cuando ocurra el bloqueo, detenga la desbrozadora y retire la batería. A continuación, retire toda la hierba que se pueda haber enrollado alrededor del eje del motor o de la cuchilla.

Mantenimiento y cuidado del producto

⚠ ***¡ADVERTENCIA!***

Quite la batería de la máquina antes de realizar cualquier trabajo en la máquina.

Limpieza

⚠ ***¡PRECAUCIÓN!***

Cuando limpie con aire comprimido seco, utilice siempre gafas protectoras.

Limpie regularmente la máquina eléctrica y las ranuras de ventilación. La frecuencia de limpieza depende del material y la duración de uso. Sople regularmente con aire comprimido seco el interior de la carcasa y el motor.

Cambiar la cuchilla (ver las figuras E1 y E2)

⚠ ***¡ADVERTENCIA!***

No intente enderezar o soldar una cuchilla curvada o agrietada, ya que podría romperse. Una cuchilla así deberá ser sustituida. Sustitúyala solo por una cuchilla idéntica.

Use solo una cuchilla FLEX.

i ***NOTA***

Sustituya la cuchilla si su longitud ya no fuera suficiente para mantener la separación necesaria del suelo y obtener la profundidad de corte requerida.

⚠ ***¡ADVERTENCIA!***

Proteja siempre sus manos utilizando guantes gruesos o envolviendo la cuchilla en paños u otros materiales cuando lleve a cabo cualquier operación de mantenimiento en la cuchilla.

Extracción de la cuchilla

- Pare la máquina y quite la batería.
- Ponga la desbrozadora sobre su parte trasera, de modo que la cuchilla quede mirando hacia arriba.
- Montaje de la funda de la cuchilla (1).
- Llevando guantes protectores, sostenga la cuchilla firmemente con una mano y afloje la tuerca de la cuchilla (2g) en sentido horario, usando la llave multifunción (11).
- Para desenroscar completamente la tuerca de la cuchilla (2g), detenga el husillo insertando la llave hexagonal (12) en los orificios de tope del husillo (4) en la brida interior (2c) y la placa de recubrimiento (2a).
- Retire del husillo (2b) la tuerca de la cuchilla (2g), el retén de la cuchilla (2f), la brida exterior (2e) y la cuchilla. Verifíquelos y sustitúyalos si estuvieran gastados.

Instalación de la cuchilla

- Coloque la cuchilla sobre la brida interior montada en el husillo.
- Monte la brida exterior, el retén de la cuchilla y la tuerca sobre el husillo, y preapriete a mano la tuerca EN SENTIDO ANTIHORARIO.
- Utilice la llave multifunción para apretar la tuerca firmemente en SENTIDO ANTIHORARIO sobre el husillo. Al mismo tiempo, detenga el husillo insertando la llave hexagonal (12) en los orificios de tope del husillo (4) en la brida interior (2c) y la placa de recubrimiento (2a).

Afilar la cuchilla (ver la figura F)

⚠ ***¡ADVERTENCIA!***

Los filos de la cuchilla están afilados. El usuario puede cortarse. Utilice guantes.

- Apague el aparato y quite la batería.
- Quite la cuchilla, consulte la sección «Desmontaje de la cuchilla».
- Quite la funda de la cuchilla.
- Afile el filo de corte con una lima plana de diamante, realizando un movimiento hacia delante. Asegure un ángulo de corte de 40°-45°.
- Repita el proceso para los demás filos.
- Instale la cuchilla, consulte la sección «Instalación de la cuchilla».

i **NOTA**

Si la cuchilla está deformada considerablemente debido al rectificado, sustitúyala por una nueva. De lo contrario puede causar fuertes vibraciones
Realice una prueba después de volver a colocar la cuchilla de corte. Sustituya la cuchilla por una nueva si hay vibraciones fuertes.

Si tiene alguna pregunta, póngase en contacto con su distribuidor de FLEX o con un centro de servicio FLEX.

Reparaciones

Las reparaciones deben realizarse únicamente en un centro de servicio postventa autorizado.

i ***NOTA***

Durante el período de garantía, no afloje los tornillos en la carcasa. El incumplimiento de este requisito invalidará cualquier reclamación bajo la garantía del fabricante.

Piezas de recambio y accesorios

Encontrará información sobre otros complementos, en particular herramientas y accesorios, en los catálogos del fabricante. En nuestra página web encontrará planos de despiece y listas de recambios: **www.flex-tools.com**.

Lubricación de los engranajes de transmisión (ver la figura G)

Los engranajes de transmisión de la caja de engranajes deberán lubricarse periódicamente con grasa para engranajes. Compruebe el nivel de grasa de la caja de engranajes aproximadamente cada 50 horas de uso, retirando el tornillo de sellado (3) del lateral de la caja de engranajes.

Si no se ve grasa en los lados de los engranajes, siga los pasos que se presentan a continuación para rellenar con grasa para engranajes hasta una capacidad de 3/4.

No rellene por completo la caja de engranajes de transmisión con grasa.

- Sostenga la desbrozadora de lado de modo que el tornillo de sellado mire hacia arriba.
- Emplee la llave multifunción para aflojar y retirar el tornillo de sellado.
- Utilice una jeringa de engrase (no incluida) para inyectar un poco de grasa en el orificio roscado, teniendo cuidado de no sobrepasar 3/4 de su capacidad.
- Apriete el tornillo de sellado tras la inyección.

Almacenamiento

- Quite la batería.
- Utilice guantes gruesos para limpiar la máquina a fondo.
- Coloque la funda sobre la cuchilla para guardarla de forma segura.
- Guarde la máquina en un lugar seco y bien ventilado, bajo llave o en un lugar alto, fuera del alcance de los niños. No la guarde encima ni cerca de fertilizantes, gasolina u otros productos químicos.

Información para la eliminación del producto

Recuperación de materias primas en lugar de eliminación de residuos.

Los dispositivos, accesorios y embalajes deben reciclarse de forma respetuosa con el medio ambiente. Las piezas de plástico están identificadas para el reciclaje según el tipo de material.

NOTA

¡Pregunte a su distribuidor las opciones de eliminación!

Declaración de conformidad CE

Las declaraciones de conformidad se incluyen en el Anexo 1 de este manual de instrucciones.

Exención de responsabilidad

El fabricante y su representante no son responsables de los daños y la pérdida de beneficio debido a la interrupción de la actividad causada por el producto o por un producto que no se pueda utilizar.
El fabricante y su representante no son responsables de los daños provocados por el uso indebido del producto o por el uso del mismo con productos de otros fabricantes.

Índice

Símbolos usados neste manual 49
Símbolos no produto 49
Informação importante de segurança 49
Ruído e vibração 51
Características técnicas 52
Vista pormenorizada 52
Instruções de funcionamento 52
Cuidados e manutenção 55
Informação acerca da eliminação 57
Declaração de conformidade CE 57
Desresponsabilização 57

Símbolos usados neste manual

⚠ ***AVISO!***
Existem perigos iminentes. O desrespeito por este aviso pode dar origem à morte ou a ferimentos extremamente graves.

⚠ ***CUIDADO!***
Existe a possibilidade de uma situação perigosa. O desrespeito por este aviso pode dar origem a ferimentos ligeiros ou danos patrimoniais.

i ***NOTA***
Existem dicas de utilização e informação importante.

Símbolos no produto


Antes de ligar a ferramenta elétrica, leia o manual de funcionamento!


Use proteção ocular.


Use proteção auditiva.


Use proteção para a cabeça.


Use proteção para as mãos.


Use calçado antiderrapante.


Tenha cuidado com o ressalto da lâmina.


Desligue a bateria antes da manutenção.


Tenha cuidado com os objetos atirados.

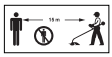
A distância entre a máquina e terceiros deve ser de, pelo menos, 15 m.


Não exponha à chuva.

Marca CE

Marca UKCA

Informação importante de segurança

⚠ ***AVISO!***
Antes de usar a ferramenta elétrica, leia o seguinte e aja em conformidade:

- *Estas instruções de funcionamento.*
- *As "Instruções gerais de segurança" sobre o manuseamento de ferramentas elétricas no folheto fornecido (folheto n.º: 315915).*
- *As regras e normas atuais nas instalações quanto à prevenção de acidentes.*
- *O manual de funcionamento da cabeça motora da FLEX GPH 18-EC.*

Esta ferramenta elétrica é topo de gama e foi fabricada de acordo com as normas de segurança conhecidas.

No entanto, durante a utilização, a ferramenta elétrica pode constituir um perigo de vida para o utilizador ou poderá haver danos na ferramenta elétrica ou patrimoniais.

A ferramenta elétrica só pode ser utilizada

- *para a utilização prevista,*
- *num perfeito estado de funcionamento.*

As falhas que impeçam a segurança têm de

ser reparadas imediatamente.

Utilização prevista

A motorroçadora foi criada para cortar erva, ervas daninhas, arbustos selvagens e mato, desbastar árvores jovens com um diâmetro máximo do caule de 2 cm apenas com a cabeça motora da FLEX GPH 18-EC ou outra introduzida posteriormente pela FLEX.

Instruções de segurança para a motorroçadora

- **Não use a máquina com más condições atmosféricas, especialmente quando existir o risco de trovoada.** Isto diminui o risco de ser atingido por um relâmpago.
- **Inspecione cuidadosamente a área onde a máquina vai ser usada.** Durante o funcionamento, a máquina pode dar origem a ferimentos em animais.
- **Inspecione cuidadosamente a área onde vai utilizar a máquina e retire quaisquer pedras, paus, ossos e outros objetos estranhos.** Os objetos atirados podem causar ferimentos.
- **Antes de usar a máquina, inspecione sempre visualmente se o cortador ou lâmina e respetivo conjunto não estão danificados.** Peças danificadas aumentam o risco de ferimentos.
- **Siga as instruções quanto à mudança de acessórios.** Porcas ou parafusos de fixação da lâmina indevidamente apertados podem danificar a lâmina ou fazer com que esta se liberte.
- **A velocidade nominal de rotação da lâmina deve ser, pelo menos, igual à velocidade de rotação máxima indicada na máquina.** As lâminas que funcionem mais depressa do que a sua velocidade nominal de rotação podem partir e separar-se da ferramenta.
- **Use proteção ocular, auditiva, para a cabeça e para as mãos.** Equipamento de proteção adequado reduz a possibilidade de ferimentos devido a lixo a voar ou contacto acidental com o fio de corte ou lâmina.
- **Enquanto usa a máquina, utilize sempre calçado de proteção antiderrapante. Não utilize a máquina descalço ou de sandálias.** Isto reduz a possibilidade de ferimentos nos pés devido ao contacto com o cortador, fio ou lâmina em movimento.
- **Enquanto utiliza a máquina, use sempre calças compridas.** A pele exposta aumenta a probabilidade de ferimentos devido a objetos atirados.
- **Mantenha outras pessoas afastadas enquanto trabalhar com a máquina.** Os detritos que ressaltem podem dar origem a ferimentos sérios.
- **Use sempre as duas mãos para utilizar a máquina.** Segure a máquina com ambas as mãos para evitar a perda de controlo.
- **Segure a máquina apenas através das pegas isoladas, pois a lâmina de corte pode entrar em contacto com fios escondidos.** O contacto do fio ou das lâminas de corte com um fio "vivo" fará com que as peças de metal expostas da máquina deem um choque elétrico ao operador.
- **Mantenha sempre os pés numa base estável e nunca utilize a máquina em cima de algum suporte.** Superfícies escorregadias ou instáveis podem causar a perda de equilíbrio ou controlo da máquina.
- **Não utilize a máquina em encostas excessivamente inclinadas.** Isto reduz o risco de perda de controlo, escorregar e cair, o que poderia dar origem a ferimentos.
- **Quando trabalhar em encostas, certifique-se de que está sempre estável, trabalhe sempre perpendicularmente em encostas, nunca para cima ou para baixo, e tenha muito cuidado quando mudar de direção.** Isto reduz o risco de perda de controlo, escorregar e cair, o que poderia dar origem a ferimentos.
- **Mantenha todas as partes do seu corpo afastadas do cortador, fio ou lâmina quando a máquina estiver a funcionar. Antes de ligar a máquina, certifique-se que o cortador, fio ou lâmina não está em contacto com nada.** Um momento de falta de atenção enquanto trabalha com a máquina pode dar origem a ferimentos a si ou a outras pessoas.
- **Não use a máquina acima da altura da cintura.** Isto ajuda a evitar o contacto sem intenção do cortador ou da lâmina, e permite um melhor controlo da máquina em situações inesperadas.
- **Quando cortar um arbusto ou árvores pequenas que estejam sob tensão,**

tenha cuidado com ressaltos. Quando a tensão das fibras da madeira for libertada, o arbusto ou árvore pequena pode bater no operador e/ou fazer com que perca o controlo da máquina.

- **Tenha muito cuidado quando cortar arbustos e árvores pequenas.** O material esguio pode ficar preso na lâmina e ser projetado na sua direção ou afetar o seu equilíbrio.
- **Mantenha o controlo da máquina e não toque nos cortadores, fios ou lâminas nem noutras peças móveis perigosas enquanto elas estiverem em movimento.** Isto reduz o risco de ferimentos devido às peças móveis.
- **Transporte a máquina desligada e afastada do corpo.** O manuseamento adequado da máquina reduz a probabilidade de contacto acidental com um cortador, fio ou lâmina em movimento.
- **Quando transportar ou guardar a máquina, coloque sempre a cobertura nas lâminas de metal.** O manuseamento adequado da máquina reduz a probabilidade de contacto acidental com a lâmina.
- **Use apenas cortadores, fios, cabeças de corte e lâminas especificados pelo fabricante.** Peças de substituição incorretas podem dar origem a quebras e ferimentos.
- **Quando libertar materiais obstruídos ou efetuar afinações na máquina, certifique-se de que todos os interruptores da alimentação estão desligados e que a bateria é retirada ou desligada.** Um arranque inesperado da máquina enquanto liberta material obstruído ou durante a afinação pode dar origem a ferimentos pessoais sérios.

Avisos relacionados com ressaltos e causas

O ressalto da lâmina é um movimento repentino da máquina para o lado, para a frente ou para trás, que pode ocorrer quando a lâmina fica presa ou entra em contacto com uma árvore pequena ou tronco. Este pode ser suficientemente violento para fazer com que a máquina e/ou o operador seja ressaltado em qualquer direção e possivelmente perca o controlo da máquina.
O ressalto da lâmina e perigos relacionados podem ser evitados tomando as devidas medidas, conforme indicado abaixo.

- **Segure bem a máquina com ambas as mãos e coloque os braços de modo a resistir às forças de um ressalto da lâmina. Posicione o seu corpo do lado esquerdo da máquina.** O ressalto da lâmina pode aumentar o risco de ferimentos devido ao movimento inesperado da máquina. Os ressaltos da lâmina podem ser controlados pelo operador, se forem tomadas as devidas medidas de precaução.
- **Se a lâmina fica presa, ou quando interromper um corte por qualquer razão, desligue a máquina e segure-a sem movimento no material, até que a lâmina pare por completo. Quando a lâmina estiver presa, nunca tente retirar a máquina do material, nem puxe a máquina para trás enquanto a lâmina ainda estiver em movimento, caso contrário, pode ocorrer um ressalto.** Verifique e tome ações corretivas para eliminar a causa da lâmina presa.
- **Não use lâminas rombas ou danificadas.** Lâminas rombas ou danificadas aumentam o risco de ficarem presas ou baterem num objeto, dando origem a um ressalto da lâmina.
- **Mantenha sempre boa visibilidade do material a ser cortado.** O impulso é mais provável em áreas onde seja difícil ver o material a ser cortado.
- **Se outra pessoa se aproximar de si enquanto utiliza a máquina, desligue a máquina.** Existe um risco acrescido de ferimentos noutras pessoas, se forem atingidas pela lâmina em movimento no caso de ressalto.

i ***NOTA***

Consulte o manual de instruções da sua cabeça motora para regras de segurança específicas adicionais.

Ruído e vibração

Os valores de ruído e vibração foram determinados de acordo com a norma EN 62841.

O nível de ruído avaliado A da ferramenta elétrica é habitualmente:

– Nível de pressão do som L_{pA}: 83 dB(A)
– Incerteza: K=3 dB(A)
– Nível de potência do som L_{WA}: 91 dB(A)
– Incerteza: K = 5,9 dB

Valor total da vibração:

– Valor da emissão a_h: <2,5 m/s^2
– Incerteza: K = 1,5 m/s^2

⚠ ***CUIDADO!***

Os valores medidos especificados aplicam-se às novas ferramentas elétricas. O uso diário causa a alteração dos valores de vibração e ruído.

i ***NOTA***

O nível de emissão da vibração apresentado nestas instruções foi medido de acordo com um teste padrão dado em EN 62841 e pode ser usado para comparar ferramentas. Também pode ser usado para uma avaliação preliminar da exposição.

O nível de emissão da vibração declarado representa as aplicações principais da ferramenta.

No entanto, se a ferramenta for usada para diferentes aplicações, com diferentes acessórios, ou tendo uma má manutenção, os níveis de emissão da vibração podem diferir. Isto pode aumentar significativamente o nível de exposição sobre o período total de funcionamento.

Para fazer uma estimativa precisa do nível de exposição da vibração, também tem de ter em conta as vezes que desliga a ferramenta, ou quando esta está a funcionar, mas não está realmente a ser utilizada. Isto pode diminuir significativamente o nível de exposição sobre o período total de funcionamento.

Identifique medidas adicionais de segurança para proteger o operador dos efeitos da vibração, como: Efetuar a manutenção da ferramenta e dos acessórios, manter as mãos quentes, organizar vários padrões de trabalho.

⚠ ***CUIDADO!***

Use proteção auditiva quando a pressão do som estiver acima dos 85 dB(A).

Características técnicas

Tipo de produto	GBC-A	
Produto	Acessório de motorroçadora	
N_0	/min	5400
Tamanho da lâmina	cm	23
Tamanho do mandril	mm	25,4
Peso de acordo com o "procedimento FLEX 01"	kg	1,7
Temperatura de funcionamento	-10~40 °C	
Temperatura de armazenamento	-20~50 °C	

Vista pormenorizada (consulte a Imagem A)

A numeração das funcionalidades do produto refere-se à imagem da máquina na página das imagens.

1 Bainha da lâmina
2 Cabeça de motorroçadora
2a Placa da cobertura
2b Eixo
2C Rebordo interior
2d Lâmina
2e Rebordo exterior
2f Fixador da lâmina
2g Porca da lâmina
3 Parafuso vedante
4 Orifício de paragem do eixo
5 Eixo de fixação
6 Tampão da extremidade
7 Suporte
8 Proteção
9 Porca (4)
10 Conjunto do parafuso, anilha de mola e anilha plana (4)
11 Chave multifunções
12 Chave sextavada
13 Barreira

Instruções de funcionamento

Preparação

Conheça o seu acessório de motorroçadora

Este produto tem de ser montado. Levante

cuidadosamente a ferramenta da caixa e coloque-a numa superfície de trabalho nivelada. Antes de tentar usar o acessório de motorroçadora, familiarize-se com todas as suas características de funcionamento e requisitos de segurança.

⚠ ***AVISO!***

- *Não permita que a familiarização com a ferramenta o deixe menos atento. Lembre-se, uma fração de segundo de desatenção é suficiente para infligir ferimentos graves. Antes de tentar usar qualquer ferramenta, familiarize-se com todas as suas características de funcionamento e requisitos de segurança.*
- *Não tente modificar esta ferramenta nem criar acessórios que não sejam recomendados para utilizar com esta ferramenta. Qualquer alteração ou modificação é considerada uma má utilização e pode dar origem a perigos, que podem levar a ferimentos sérios.*

Montagem

⚠ ***AVISO!***

Este produto tem de ser montado.

Use sempre luvas quando ajustar ou montar a motorroçadora.

Retire sempre a bateria da cabeça motora quando estiver a montar peças, fazer ajustes, limpar ou quando não utilizar o produto.

Coloque sempre a bainha da lâmina quando estiver a montar peças, fazer ajustes, limpar ou quando não utilizar o produto.

Montar a proteção

⚠ ***AVISO!***

Instale a proteção antes de ligar o acessório à cabeça motora.

Para reduzir o risco de ferimentos, nunca utilize sem a proteção montada. A proteção tem de estar sempre na máquina para proteger o utilizador.

Use sempre luvas e coloque a bainha da lâmina quando montar ou substituir a proteção. Tenha cuidado com a lâmina e proteja as mãos contra ferimentos criados pela lâmina.

- Levante o acessório de motorroçadora e vire-o para baixo. Alinhe a parte levantada da proteção com a respetiva ranhura no eixo (5). Certifique-se de que a superfície interna da proteção (8) fica virada para a cabeça da motorroçadora (consulte a imagem B1).
- Coloque a porca (9) no respetivo orifício na proteção e segure-a (consulte a Imagem B2).
- Coloque o suporte (7) no eixo de fixação, alinhe os quatro orifícios no suporte com os orifícios na proteção.
- Insira o conjunto do parafuso (10) através dos orifícios no suporte e proteção, e enrosque na porca existente na proteção. Aperte o parafuso com a chave sextavada (12)(consulte a Imagem B3).
- Repita os passos com os outros 3 parafusos.

Ligar o acessório de motorroçadora à cabeça motora GPH 18-EC

Este acessório de motorroçadora foi criado para ser usado com a cabeça motora da FLEX GPH 18-EC.

Consulte a secção **"Instalar/retirar o acessório da cabeça motora"** no manual de utilização da cabeça motora GPH 18-EC.

⚠ ***AVISO!***

Para manter um equilíbrio confortável durante o corte, use apenas com a bateria AP 18.0/8.0.

Instalar a barreira na cabeça motora (consulte a Imagem C)

⚠ ***AVISO!***

Quando a cabeça motora for usada com o acessório de motorroçadora, tem de instalar a barreira.

- Retire o manípulo roscado e a alavanca de fixação da pega auxiliar dianteira.
- Alinhe a ranhura da barreira (13) com a pega auxiliar dianteira, insira a alavanca de fixação (C-2) na pega auxiliar dianteira, através do orifício da barreira, depois aperte o manípulo roscado (C-1).
- Baixe a alavanca de fixação (C-2) para fixar a pega auxiliar dianteira e a barreira (13) no eixo da cabeça motora, de modo a que a barreira não se mova durante o funcionamento.

Ligar/desligar a motorroçadora

Consulte a secção "**Iniciar/parar a cabeça motora**" no manual de utilização da cabeça motora GPH 18-EC.

Antes de ligar a motorroçadora, retire a bainha da lâmina.

Usar a motorroçadora (consulte a Imagem D)

⚠ ***AVISO!***

Para evitar ferimentos sérios, utilize sempre óculos de segurança quando operar esta unidade. Use uma máscara para o rosto ou máscara do pó em locais poeirentos. Use roupa e calçado adequados durante o funcionamento, para reduzir o risco de ferimentos que possam ser causados por detritos ressaltados.

- Desobstrua a área a ser cortada antes de cada utilização. Retire todos os objetos, como pedras, vidro partido, pregos, arames ou fios que possam ser atirados ou ficar presos no acessório de corte. Afaste as crianças, terceiros e animais. Mantenha as crianças, terceiros e animais a um mínimo de 15 m de distância. Se alguém se aproximar, pare imediatamente a máquina.
- O ângulo correto do acessório de corte é paralelo ao chão.
- Segure a motorroçadora com ambas as mãos. Um braço fica ligeiramente dobrado e a mão desse braço segura a pega traseira. O outro braço fica direito, com essa mão a segurar a pega auxiliar dianteira.
- Use com a alça para os ombros para uma utilização segura e confortável. Consulte a secção **"Usar a alça para os ombros"** no manual de utilização da cabeça motora FLEX GPH18-EC.
- Para cortar arbustos selvagens e mato, baixe a lâmina rotativa até ao mato para obter um efeito de corte. Use a motorroçadora como uma gadanha (deslize-a para a esquerda e para a direita) ao nível do chão. Não use o acessório de corte acima da altura da cintura.
- Mantenha um bom equilíbrio e uma base firme. Não se estique. Mantenha sempre a base e o equilíbrio adequados.
- Por vezes, ramos ou erva ficam presos entre a proteção e o acessório de corte. Pare sempre a máquina antes de proceder à limpeza.
- Nunca largue a máquina com a lâmina a girar.
- Se bater num objeto estranho com a motorroçadora, ou se esta ficar emaranhada, pare imediatamente a máquina, verifique se existem danos e leve a máquina para ser reparada antes de tentar voltar a utilizá-la. Não utilize com uma proteção partida.
- Se a máquina começar a vibrar anormalmente, desligue o motor e verifique imediatamente as causas. A vibração é habitualmente um aviso de problemas. Uma cabeça solta pode vibrar, rachar, partir ou soltar-se da máquina, o que pode dar origem a ferimentos sérios ou fatais. Certifique-se de que o acessório de corte está devidamente fixado na respetiva posição. Se a cabeça se soltar após fixá-la, substitua-a imediatamente. Nunca use uma máquina com um acessório de corte solto.

⚠ ***AVISO!***

Quanto mais alto o acessório de corte estiver do chão, maior será o risco de ferimentos devido a ressaltos do material cortado.

⚠ ***AVISO!***

Quando cortar pequenas árvores ou outras plantas até 2 cm de diâmetro, use o lado esquerdo da lâmina para evitar possíveis ressaltos. Não tente cortar plantas com um diâmetro mais largo, pois a lâmina pode ficar presa ou atirar a motorroçadora para a frente. Isto pode danificar a lâmina ou a motorroçadora ou fazer com que perca o controlo e sofra ferimentos.

As peças atiradas podem ferir seriamente o operador ou terceiros. Para reduzir o risco de ferimentos, é essencial tomar as seguintes precauções:

- Evite o contacto com objetos estranhos duros ou sólidos, como pedras, rochas ou pedaços de metal.
- Nunca corte madeira nem arbustos com um caule com mais de 2 cm de diâmetro.
- Inspecione regularmente a lâmina quanto a sinais de danos. Não continue a trabalhar com uma lâmina danificada.
- Afie a lâmina regularmente (quando notar que não está afiada) e leve-a para ser equilibrada, se necessário (efetuado por um técnico qualificado).

Antes de cada utilização, verifique se existem peças gastas ou danificadas.

⚠ ***AVISO!***

Utilize sempre luvas quando montar ou substituir a proteção ou afiar ou substituir a lâmina. Tenha em conta a localização da lâmina e proteja a sua mão contra ferimentos.

Verifique a lâmina, proteção e pega auxiliar dianteira e substitua as peças rachadas, torcidas, dobradas ou danificadas de algum modo. A extremidade da lâmina pode deixar de ficar afiada com o passar do tempo. Recomendamos que vire a lâmina para prolongar o tempo de vida da lâmina, e para a afiar periodicamente (efetuado por um técnico qualificado) ou substitua-a por uma lâmina nova quando necessário.

Limpe a roçadeira após cada utilização.

- Retire a bateria.
- Limpe erva, detritos ou terra presa na lâmina e na proteção.
- Utilize apenas um pano suave e seco para limpar a máquina. Nunca permita que entre líquido na máquina e nunca coloque qualquer parte da máquina dentro de qualquer líquido.

Verifique se existem bloqueios na lâmina.

- Para evitar bloqueios, mantenha a lâmina limpa. Retire restos de relva, folhas, sujidade e outros detritos acumulados antes e após cada utilização.
- Quando ocorrer um bloqueio, pare a motorroçadora e retire a bateria. Depois, retire erva que possa ter ficado presa à volta do eixo do motor ou da lâmina.

Cuidados e manutenção

⚠ ***AVISO!***

Antes de efetuar quaisquer trabalhos na máquina elétrica, retire a bateria.

Limpeza

⚠ ***CUIDADO!***

Quando limpar com ar comprimido seco, use sempre óculos de proteção.

Limpe regularmente a máquina elétrica e as ranhuras de ventilação. A frequência da limpeza está dependente do material e do tempo de utilização. Sopre regularmente o interior da estrutura e o motor com ar comprimido seco.

Substituir a lâmina (consulte a Imagem E1 e E2)

⚠ ***AVISO!***

Não tente endireitar ou soldar lâminas dobradas ou rachadas. Estas podem partir. Têm de ser substituídas. Substitua apenas por uma lâmina idêntica.

Use apenas uma lâmina FLEX.

i ***NOTA***

Substitua a lâmina se o seu comprimento já não for suficiente para manter o espaço necessário até ao chão e obter a profundidade de corte desejada.

⚠ ***AVISO!***

Proteja sempre as suas mãos usando luvas resistentes ou embrulhando a lâmina com trapos ou com outros materiais quando efetuar qualquer manutenção na lâmina.

Retirar a lâmina

- Desligue a máquina e retire a bateria.
- Coloque a motorroçadora de costas, de modo a que a lâmina fique virada para cima.
- Monte a bainha da lâmina (1).
- Enquanto usa luvas de proteção, segure bem a lâmina com uma mão e desaperte a porca da lâmina (2g) NO SENTIDO DOS PONTEIROS DO RELÓGIO usando a chave multifunções (11).
- Para desenroscar a porca da lâmina (2g) por completo, pare o eixo inserindo a chave sextavada (12) nos orifícios de paragem do eixo (4) no rebordo interno (2c) e na placa da cobertura (2a).
- Retire a porca da lâmina (2g), fixador da lâmina (2f), rebordo exterior (2e) e a lâmina do eixo (2b). Verifique e substitua-os se estiverem gastos.

Instalar a lâmina

- Posicione a lâmina no rebordo interior montado no eixo.

- Monte o rebordo exterior, fixador da lâmina e a porca no eixo e pré-aperte a porca à mão NO SENTIDO INVERSO AO DOS PONTEIROS DO RELÓGIO.
- Use a chave multifunções para apertar bem a porca no eixo NO SENTIDO INVERSO AO DOS PONTEIROS DO RELÓGIO. Ao mesmo tempo, pare o eixo inserindo a chave sextavada (12) nos orifícios de paragem do eixo (4) no rebordo interno (2c) e na placa da cobertura (2a).

Afiar a lâmina (consulte a Imagem F)

⚠ ***AVISO!***

As extremidades de corte da lâmina estão afiadas. O utilizador pode cortar-se nelas. Use luvas.

– Desligue o aparelho e retire a bateria.
– Retire a lâmina. Consulte a secção "Retirar a lâmina".
– Retire a bainha da lâmina.
– Afie a extremidade de corte com uma lima plana de diamante usando um movimento para a frente. Garanta um ângulo de corte de 40° a 45°.
– Repita com as outras extremidades de corte.
– Coloque a lâmina. Consulte a secção "Instalar a lâmina".

NOTA

Se a lâmina de corte estiver consideravelmente deformada devido à utilização, substitua-a por uma nova. Caso contrário, poderá causar vibrações fortes.
Efetue um funcionamento de teste após voltar a colocar a lâmina de corte. Substitua a lâmina de corte por uma nova se houver vibrações fortes.

Se tiver dúvidas, contacte o seu revendedor FLEX ou um centro de reparação FLEX.

Reparações

As reparações só podem ser efetuadas por um centro de reparação autorizado.

NOTA

Durante o período da garantia, não desaperte os parafusos da estrutura. Não seguir este requisito invalida quaisquer queixas ao abrigo da garantia do fabricante.

Peças sobresselentes e acessórios

Para outros acessórios, especialmente ferramentas e acessórios, consulte os catálogos do fabricante. As imagens pormenorizadas e lista de peças sobresselentes podem ser encontradas na nossa página web: **www.flex-tools.com**.

Lubrificação dos carretos de transmissão (consulte a Imagem G)

Os carretos de transmissão na caixa dos carretos têm de ser lubrificados periodicamente com lubrificante para carretos. Verifique o nível de lubrificação da caixa dos carretos a cada 50 horas de funcionamento, retirando o parafuso vedante (3) na parte lateral da caixa dos carretos.

Se não vir qualquer lubrificante nas partes laterais do carreto, siga os passos apresentados abaixo para atestar com lubrificante para carretos até 3/4 da capacidade.

Não encha completamente a estrutura dos carretos de transmissão.

- Segure a motorroçadora de lado, de modo a que o parafuso vedante fique virado para cima.
- Use a chave multifunções para desapertar e retirar o parafuso vedante.
- Use uma seringa lubrificante (não incluída) para injetar algum lubrificante no orifício do parafuso, tendo o cuidado de não exceder 3/4 da capacidade.
- Aperte o parafuso vedante após a injeção.

Armazenamento

- Retire a bateria.
- Use luvas resistentes para limpar bem a máquina.
- Monte a bainha da lâmina para um armazenamento seguro.
- Guarde a máquina num local seco, bem ventilado, trancado ou elevado, fora do alcance das crianças. Não guarde a unidade em cima ou perto de fertilizantes, gasolina ou outros químicos.

Informação acerca da eliminação



Recuperação de matérias-primas em vez de eliminação de resíduos.

O aparelho, acessórios e material de empacotamento deverão ser reciclados de um modo amigo do ambiente. As peças de plástico estão identificadas para reciclagem de acordo com o tipo de material.

i ***NOTA***

Contacte o seu revendedor quanto às opções de eliminação!

Declaração de conformidade CE

As Declarações de Conformidade estão incluídas no Anexo 1 deste manual de instruções.

Desresponsabilização

O fabricante e o seu representante não se responsabilizam por quaisquer danos ou perda de lucros devido à interrupção comercial causada pelo produto ou por um produto inutilizável.
O fabricante e o seu representante não se responsabilizam por quaisquer danos causados por uma utilização inadequada do produto, ou do produto com produtos de outros fabricantes.

Inhoud

Gebruikte symbolen in deze handleiding . . 58
Symbolen op het product. 58
Belangrijke veiligheidsinformatie 58
Geluid en trilling 61
Technische gegevens 61
Overzicht 61
Gebruiksinstructies 62
Onderhoud en zorg. 64
Informatie over de afvoer. 66
CE-conformiteitsverklaring 66
Uitsluiting van de aansprakelijkheid. 66

Gebruikte symbolen in deze handleiding

⚠ ***WAARSCHUWING!***
Verwijst naar dreigend gevaar. Het niet in acht nemen van deze waarschuwing kan leiden tot de dood of zeer ernstige verwondingen.

⚠ ***OPGELET!***
Verwijst naar een mogelijk gevaarlijke situatie. Het niet in acht nemen van deze waarschuwing kan resulteren in gering letsel of materiële schade.

i ***OPMERKING***
Verwijst naar tips en belangrijke informatie.

Symbolen op het product


Lees de gebruikershandleiding voordat u het elektrisch gereedschap inschakelt.


Draag oogbescherming


Draag gehoorbescherming


Draag hoofdbescherming


Draag handbescherming


Draag slipvast schoeisel


Pas op de stoot van het mes


Koppel de accu los alvorens onderhoud uit te voeren


Pas op voor weggeslingerde voorwerpen

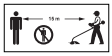
De afstand tussen het gereedschap en de omstanders mag niet minder dan 15 m zijn


Niet aan regen blootstellen

CE-markering

UKCA-markering

Belangrijke veiligheidsinformatie

⚠ ***WAARSCHUWING!***
Lees voordat u het elektrisch gereedschap gebruikt de volgende instructies en handel hiernaar:

- *deze gebruiksaanwijzing,*
- *de "Algemene veiligheidsinstructies" over de omgang met elektrisch gereedschap in de bijgesloten brochure (brochurenr.: 315915),*
- *de actueel geldige regels en wetgevingen voor het voorkomen van ongevallen op de plaats van gebruik.*
- *de gebruiksaanwijzing FLEX-motorkop GPH 18-EC.*

Dit elektrisch gereedschap is gemaakt volgens de nieuwste technieken en in overeenstemming met de erkende veiligheidsvoorschriften.

Desalniettemin kan het elektrisch gereedschap tijdens het gebruik een gevaar voor lijf en leven van de gebruiker of derden veroorzaken en kan het elektrisch gereedschap materiële schade veroorzaken.

Het elektrisch gereedschap mag alleen worden gebruikt

– *voor het beoogde doeleinde*
– *in een perfecte staat.*

Storingen die de veiligheid verminderen moeten direct worden gerepareerd.

Beoogd gebruik

De bosmaaier is bedoeld voor het maaien van platgetrapt gras, onkruid, wildgroei en struikgewas, en voor het uitdunnen van jonge aanplant met een maximale stamdiameter van 2 cm, uitsluitend in combinatie met de FLEX-motorkop GPH 18-EC of latere door FLEX geïntroduceerde modellen.

Veiligheidsinstructies voor bosmaaiers

- **Gebruik de machine niet onder slechte weersomstandigheden, vooral niet als er sprake is van kans op bliksem.** Hierdoor neemt het risico te worden getroffen door bliksem, af.
- **Inspecteer het gebied waar het gereedschap moet worden gebruikt grondig op wilde dieren.** Wilde dieren kunnen tijdens het gebruik door het elektrisch gereedschap gewond raken.
- **Controleer het gebied waar u het gereedschap wilt gebruiken en verwijder alle stenen, stokken, draden, botten en andere vreemde voorwerpen.** Weggeslingerde voorwerpen kunnen persoonlijk letsel veroorzaken.
- **Controleer voordat u het gereedschap gebruikt altijd visueel om te zien of het mes en de mesbevestiging niet beschadigd zijn.** Beschadigde onderdelen verhogen het risico op letsel.
- **Volg de instructies over het vervangen van accessoires.** Onjuist vastgedraaide bevestigingsmoeren of bouten van het mes kunnen het mes beschadigen of ertoe leiden dat het losraakt.
- **De nominale rotatiesnelheid van het blad moet minstens gelijk zijn aan de maximale rotatiesnelheid die op het gereedschap is aangegeven.** Messen die sneller draaien dan hun nominale snelheid kunnen breken en worden weggeslingerd.
- **Draag oog-, gehoor-, hoofd- en handbescherming.** Adequate beschermingsmiddelen verminderen persoonlijk letsel door rondvliegend puin of onbedoeld contact met de snijdraad of het mes.
- **Draag tijdens het gebruik van de machine altijd antislip en beschermend schoeisel. Gebruik de machine nooit met blote voeten of sandalen.** Dit verkleint de kans op letsel aan de voeten door contact met de bewegende frees, draad of mes.
- **Draag tijdens het gebruik van het gereedschap altijd een lange broek.** Blootgestelde huid vergroot de kans op letsel door rondvliegende voorwerpen.
- **Houd omstanders uit de buurt terwijl u de machine gebruikt.** Rondvliegend puin kan resulteren in ernstig persoonlijk letsel.
- **Gebruik altijd beide handen tijdens het bedienen van het gereedschap.** Door het gereedschap met beide handen vast te houden, wordt verlies van controle voorkomen.
- **Houd het gereedschap alleen aan de geïsoleerde grijpoppervlakken vast, omdat de snijdraad of het mes in contact kan komen met verborgen bedrading.** Draden of messen die met een draad onder stroom in aanraking komen kunnen de blootgestelde metalen onderdelen van het gereedschap onder stroom zetten en de gebruiker een elektrische schok geven.
- **Zorg altijd voor een goede stand en bedien het gereedschap alleen wanneer u op de grond staat.** Gladde of instabiele oppervlakken kunnen leiden tot verlies van evenwicht of controle over het gereedschap.
- **Gebruik het gereedschap niet op te steile hellingen.** Dit vermindert het risico op controleverlies, uitglijden en vallen, wat kan leiden tot persoonlijk letsel.
- **Wanneer u op hellingen werkt, moet u altijd stevig staan, altijd naar de top van de helling werken, nooit omhoog of omlaag en wees uiterst voorzichtig wanneer u van richting verandert.** Dit vermindert het risico op controleverlies, uitglijden en vallen, wat kan leiden tot persoonlijk letsel.
- **Houd alle delen van uw lichaam uit de buurt van de frees, draad of het mes wanneer het gereedschap in gebruik is. Voordat u het gereedschap start, moet u ervoor zorgen dat de frees, draad of**

het mes met niets in contact komt. Een moment van onoplettendheid tijdens het gebruik van het gereedschap kan leiden tot letsel bij uzelf of anderen.

- **Gebruik het gereedschap niet boven heuphoogte.** Dit helpt onbedoeld contact van frees of mes te voorkomen en zorgt voor een betere bediening van het gereedschap in onverwachte situaties.
- **Wanneer u takken of jonge boompjes snijdt die onder spanning staan, moet u erop letten dat ze terug kunnen springen.** Wanneer de spanning in de houtvezels verdwijnt, kan de tak of het jonge boompje de bediener raken en/of het gereedschap onbedienbaar maken.
- **Wees uiterst voorzichtig bij het zagen van takken en jonge boompjes.** Het dunne materiaal kan door het mes worden vastgegrepen en in uw richting worden geslingerd of u uit balans brengen.
- **Behoud de controle over het gereedschap en raak de frezen, draden of messen en andere gevaarlijke bewegende onderdelen niet aan terwijl ze nog in beweging zijn.** Dit vermindert het risico op letsel door bewegende onderdelen.
- **Draag het gereedschap alleen als het gereedschap is uitgeschakeld uit de buurt van uw lichaam is.** Een juiste omgang met het gereedschap verkleint de kans op onbedoeld contact met een bewegende frees, draad of mes.
- **Plaats bij transport of opslag van het gereedschap altijd de afdekking op de metalen messen.** Een juiste omgang met het gereedschap verkleint de waarschijnlijkheid op onbedoeld contact met het mes.
- **Gebruik uitsluitend vervangende frezen, draden, snijkoppen en messen die door de fabrikant zijn gespecificeerd.** Onjuiste vervangende onderdelen kunnen het risico op breuk en letsel vergroten.
- **Wanneer u vastgelopen materiaal verwijdert of onderhoud aan het gereedschap uitvoert, moet u ervoor zorgen dat de schakelaar is uitgeschakeld en het accupack is verwijderd.** Het onverwacht starten van de machine tijdens het verwijderen van vastgelopen materiaal of onderhoud kan leiden tot ernstig persoonlijk letsel.

Oorzaken van stuwkracht van het mes en gerelateerde waarschuwingen

Stuwkracht van het mes is een plotselinge zijwaartse, voorwaartse of achterwaartse beweging van het gereedschap, die kan optreden wanneer het mes vastloopt of vast komt te zitten aan een object zoals een jong boompje of een boomstronk. Het kan stevig genoeg zijn om ervoor te zorgen dat het gereedschap en/of de bediener naar een bepaalde richting wordt geduwd, wat tot een mogelijk controleverlies over het gereedschap kan leiden.
De stuwkracht van het mes en de bijbehorende gevaren kunnen worden vermeden door de onderstaande voorzorgsmaatregelen te nemen.

- **Zorg voor een stevige grip met beide handen op het gereedschap en plaats uw armen om terugslagkrachten van het mes te weerstaan. Plaats uw lichaam aan de linkerkant van het gereedschap.** De stuwkracht van het mes kan het risico op letsel vergroten doordat het gereedschap onverwachts beweegt. De stuwkracht van het mes kan door de bediener worden opgevangen als er geschikte voorzorgsmaatregelen worden genomen.
- **Als het mes vastloopt of om welke reden dan ook een snede onderbreekt, schakel het gereedschap dan uit en houd het gereedschap stil in het materiaal totdat het mes volledig tot stilstand komt. Terwijl het mes vastloopt, mag u nooit proberen het gereedschap van het materiaal te verwijderen of het gereedschap naar achteren te trekken terwijl het mes in beweging is, anders kan er stuwkracht van het mes optreden.** Onderzoek en onderneem corrigerende maatregelen om de oorzaak van het vastlopen van het mes te verhelpen.
- **Gebruik geen botte of beschadigde messen.** Botte of beschadigde messen verhogen het risico op vastlopen of vast komen te zitten aan een voorwerp, wat kan leiden tot stuwkracht van het mes.
- **Zorg altijd voor goed zicht op het te snijden materiaal.** Er is een grotere kans op terugslag in een gebied waar het te maaien materiaal moeilijk te zien is.
- **Als u wordt benaderd door een andere**

persoon terwijl u het gereedschap bedient, schakel het gereedschap dan uit. Er bestaat een verhoogd risico op letsel bij andere personen als ze worden geraakt door het bewegende mes in het geval van stuwkracht van het mes.

OPMERKING

Kijk in de gebruiksaanwijzing van de motorkop voor aanvullende specifieke veiligheidsinstructies

Geluid en trilling

Het geluidniveau en trillingswaarden werden bepaald in overeenstemming met EN 62841.

Het A-gewogen geluidsniveau van het elektrisch gereedschap is typisch:

– Geluidsdrukniveau L_{pA}: 83 dB(A)
– Onzekerheid: K=3 dB(A)
– Geluidsvermogen L_{WA}: 91 dB(A)
– Onzekerheid: K = 5,9 dB

Totale trillingswaarde:

– Emissiewaarde a_h: <2,5 m/s^2
– Onzekerheid: K = 1,5 m/s^2

OPGELET!

De opgegeven meetwaarden gelden voor nieuw elektrisch gereedschap. Door het dagelijks gebruik kunnen het geluidniveau en trillingswaarden veranderen.

OPMERKING

De trillingsemissiewaarde, die in deze handleiding is vermeld, werd gemeten in overeenstemming met een gestandaardiseerde test conform EN 62841 en kan worden gebruikt voor vergelijkingen met ander gereedschap. Deze kan tevens worden gebruikt voor een voorlopige beoordeling van de blootstelling.

Het aangegeven trillingsemissiewaardeniveau representeert de primaire toepassingen van het gereedschap.

Als het gereedschap echter voor andere toepassingen wordt gebruikt, met andere accessoires of als het slecht wordt onderhouden, kan het trillingsemissieniveau afwijken. Dit kan het blootstellingsniveau significant verhogen tijdens de werkduur.

Om een nauwkeurige inschatting van de het blootstellingsniveau aan trillingen te maken, is het ook noodzakelijk rekening te houden met de tijd waarin het gereedschap is ingeschakeld of ingeschakeld maar niet in gebruik is. Dit kan het blootstellingsniveau significant verlagen tijdens de werkduur.

Identificeer aanvullende veiligheidsmaatregelen om de bediener te beschermen tegen de effecten van trillingen, zoals: Onderhoud het gereedschap en de accessoires, houd de handen warm en organiseer de werkpatronen.

OPGELET!

Draag gehoorbescherming bij een geluidsdruk van meer dan 85 dB(A).

Technische gegevens

Producttype		GBC-A
Product		Bosmaaier-opzetstuk
N_0	/min	5400
Mesgrootte	cm	23
Asgatdiameter	mm	25,4
Gewicht in overeenstemming met "FLEX Procedure 01"	kg	1,7
Gebruikstemperatuur		-10~40°C
Opslagtemperatuur		-20~50°C

Overzicht (zie afbeelding A)

De nummering heeft betrekking tot de illustratie van het gereedschap op de pagina met afbeeldingen.

1 Mesbeschermer
2 Bosmaaier-kop
2a afdekplaat
2b spindel
2c binnenflens
2d mes
2e buitenflens
2f meshouder
2g mesmoer
3 Afdichtingsbout
4 Spindelstopgat
5 Bevestigingsas
6 Eindkap

7 Beugel
8 Beschermkap
9 Moer (4)
10 Bout-, veerring- en sluitringset (4)
11 Multifunctionele sleutel
12 Inbussleutel
13 Beschermbeugel

Gebruiksinstructies

Voorbereiding

Maak kennis met uw bosmaaier-opzetstuk

Dit product dient in elkaar te worden gezet. Haal het gereedschap voorzichtig uit de doos en plaats het op een vlak werkoppervlak. Voordat u het bosmaaier-opzetstuk in gebruik neemt, maak uzelf vertrouwd met alle bedieningsfuncties en veiligheidsvoorschriften.

⚠ ***WAARSCHUWING!***

- *Vertrouwdheid met het gereedschap kan leiden tot onvoorzichtigheid. Onthoud dat één onzorgvuldig moment voldoende is om ernstig letsel te veroorzaken. Zorg ervoor dat u bekend bent met alle bedieningsfuncties en veiligheidsinstructies voordat u het gereedschap gebruikt.*
- *Probeer niet om dit gereedschap aan te passen of accessoires te maken die niet voor gebruik met dit gereedschap zijn aanbevolen. Een dergelijke aanpassing of wijziging is misbruik en kan leiden tot gevaar en een ernstig persoonlijk letsel.*

Montage

⚠ ***WAARSCHUWING!***

Dit product dient in elkaar te worden gezet.

Draag altijd handschoenen bij het afstellen of monteren van de bosmaaier.

Verwijder altijd het accupack uit de motorkop wanneer u onderdelen monteert, afstellingen doet, schoonmaakt of wanneer het product niet in gebruik is.

Breng de mesbeschermer altijd aan wanneer u onderdelen monteert, afstellingen doet, schoonmaakt of wanneer het product niet in gebruik is.

De beschermkap monteren

⚠ ***WAARSCHUWING!***

Installeer de beschermkap voordat het opzetstuk op de motorkop wordt aangesloten.

Om het risico op letsel bij personen te beperken, gebruik het gereedschap nooit zonder de beschermkap op zijn plaats. De beschermkap moet zich altijd op de machine bevinden om de gebruiker te beschermen.

Draag altijd handschoenen en bevestig de mesbeschermer bij het monteren of vervangen van de beschermkap. Wees voorzichtig met het mes en bescherm uw handen tegen mogelijk letsel.

- Til het bosmaaier-opzetstuk op en houd het naar beneden gericht; lijn het uitstekende deel van de beschermkap uit met de bijbehorende sleuf in de as (5). Zorg ervoor dat het binnenoppervlak van de beschermkap (8) naar de snijkop is gericht (zie afbeelding B1).
- Steek de moer (9) in het bijpassende gat in de beschermkap en houd deze vast (zie afbeelding B2).
- Plaats de beugel (7) op de bevestigingsas, lijn de vier gaten in de beugel uit met de gaten op de beschermkap.
- Steek de boutenset (10) door de gaten in de beugel en de beschermkap en draai deze in de moer van de beschermkap. Draai de bout vast met de inbussleutel (12) (zie afbeelding B3).
- Herhaal de stappen voor de overige 3 bouten.

Het bosmaaier-opzetstuk aansluiten op de motorkop GPH 18-EC

Dit bosmaaier-opzetstuk is ontworpen voor gebruik met de FLEX-motorkop GPH 18-EC.

Zie de sectie '**Het motorkop-opzetstuk installeren/verwijderen**' in de gebruiksaanwijzing van de motorkop GPH 18-EC.

⚠ ***WAARSCHUWING!***

Voor een comfortabele balans tijdens het maaien, gebruik uitsluitend het accupack AP 18.0/8.0.

De beschermbeugel op de motorkop monteren (zie afbeelding C)

⚠ ***WAARSCHUWING!***
Wanneer de motorkop wordt gebruikt met het bosmaaier-opzetstuk, moet de beschermbeugel worden gemonteerd.

- Verwijder de stelknop en de vergrendelingshendel van de voorste ondersteunende handgreep.
- Lijn de sleuf van de beschermbeugel (13) uit met de voorste ondersteunende handgreep, steek de vergrendelingshendel (C-2) in de voorste ondersteunende handgreep, door het gat van de beschermbeugel, en draai vervolgens de stelknop (C-1) vast.
- Klap de vergrendelingshendel (C-2) naar beneden om de voorste ondersteunende handgreep en de beschermbeugel (13) stevig op de as van de motorkop te bevestigen, zodat de beschermbeugel tijdens gebruik niet kan verschuiven.

De bosmaaier starten/stoppen

Zie de sectie '**De motorkop starten/stoppen**' in de gebruikershandleiding van de motorkop GPH 18-EC.

Verwijder de mesbeschermer vóór het starten van de bosmaaier.

De bosmaaier gebruiken (zie afbeelding D)

⚠ ***WAARSCHUWING!***
Om ernstig persoonlijk letsel te voorkomen, draag altijd een veiligheidsbril wanneer u dit apparaat gebruikt. Draag een gezichts- of stofmasker in geval van een stoffige omgeving. Draag geschikte kleding en schoeisel tijdens het gebruik om het risico op letsel als gevolg van rondvliegend puin te beperken.

- Voor gebruik, verwijder alle mogelijke obstakels uit de te snoeien zone. Verwijder voorwerpen zoals rotsen, gebroken glas, nagels, draad of koorden, die opgegooid kunnen worden of in het snijelement terecht kunnen komen. Zorg dat er zich geen kinderen, omstanders of huisdieren in de omgeving bevinden. Houd alle kinderen, omstanders en huisdieren op een afstand van minstens 15 meter. Stop de machine onmiddellijk als iemand nadert.
- De juiste hoek voor het snijelement is evenwijdig met de grond.
- Houd de bosmaaier met beide handen vast. Een arm lichtjes gebogen en de hand van die arm houdt de achterste handgreep vast. De andere arm waarvan de hand het voorste handvat vasthoudt volledig gestrekt is.
- Gebruik de schouderriem voor een veilige en comfortabele bediening. Zie de sectie **"De schouderriem gebruiken"** in de gebruikershandleiding van de FLEX-motorkop GPH18-EC.
- Voor het maaien van wildgroei en struiken laat het roterende mes op de begroeiing zakken om een hak-effect te bereiken. Gebruik de bosmaaier als een zeis (naar rechts en links vegen) op grondniveau. Gebruik het snijelement nooit boven heuphoogte.
- Zorg voor een goede balans en een stevige houding. Reik niet te ver. Zorg er altijd voor dat u stevig en stabiel staat.
- Soms raken takken of gras verstrikt tussen de beschermkap en het snijelement. Stop de machine altijd voordat u die schoonmaakt.
- Leg de machine nooit neer terwijl het mes nog draait.
- Als u met de bosmaaier een vreemd voorwerp raakt of als het mes verstrikt raakt, stop de machine onmiddellijk, controleer op beschadigingen en laat eventuele schade repareren voordat u verder werkt. Gebruik de machine niet met een beschadigde beschermkap.
- Als de machine abnormaal begint te trillen, stop de motor onmiddellijk en zoek naar de oorzaak. Trilling wijst over het algemeen op een storing. Een losse kop kan gaan trillen, barsten, breken of van de machine loskomen, wat kan leiden tot ernstig of dodelijk letsel. Zorg dat het snijelement juist op zijn positie is vastgemaakt. Als de kop na bevestiging op de juiste positie loskomt, vervang het onmiddellijk. Gebruik nooit een machine met een los snijelement.

⚠ ***WAARSCHUWING!***
Hoe hoger het snijelement boven de grond is, hoe groter het risico op letsel door zijwaarts weggeslingerd maaisel.

⚠ ***WAARSCHUWING!***
Bij het maaien van jonge aanplant of andere planten tot 2 cm in diameter, gebruik de lin-

kerzijde van het mes om situaties met terugslag van het mes te voorkomen. Probeer geen planten met een grotere diameter te maaien, het mes kan vastlopen of de bosmaaier kan naar voren worden getrokken. Dit kan schade veroorzaken aan het mes of de bosmaaier, of leiden tot verlies van controle over de bosmaaier met mogelijk lichamelijk letsel tot gevolg.

Weggeslingerde onderdelen kunnen ernstig letsel aan de gebruiker of omstanders veroorzaken. Om het risico op persoonlijk letsel te beperken, neem de volgende voorzorgsmaatregelen:

- Vermijd contact met harde of vaste vreemde voorwerpen zoals stenen, rotsen of metalen onderdelen.
- Zaag nooit hout of struiken met een stamdikte van meer dan 2 cm.
- Inspecteer het mes met regelmatige korte tussenpozen op tekenen van beschadiging. Werk niet verder met een beschadigd mes.
- Slijp het mes regelmatig bij (wanneer het merkbaar bot is geworden) en laat het indien nodig uitbalanceren (uitgevoerd door een gekwalificeerde servicemonteur).

Voor elk gebruik, controleer op beschadigde/versleten onderdelen

⚠ ***WAARSCHUWING!***

Draag altijd handschoenen wanneer u de beschermkap monteert of vervangt of het mes slijpt of vervangt. Let op de positie van het mes op de beschermkap zodat u geen letsel oploopt.

Controleer het mes, de beschermkap, de beschermbeugel en de voorste handgreep en vervang alle onderdelen die gebarsten, vervormd, verbogen of op enigerlei wijze beschadigd zijn. De snede van het mes kan na verloop van tijd bot worden. Het wordt aanbevolen om het mes om te draaien om de levensduur te verlengen en het regelmatig te laten slijpen (uitgevoerd door een gekwalificeerde servicetechnicus), of het indien nodig te vervangen door een nieuw mes.

De bosmaaier na elk gebruik schoonmaken

- Verwijder de accu.
- Verwijder gras, vuil of opgehoopte aarde van het mes en de beschermkap.
- Gebruik alleen een schone, droge en zachte doek om de machine schoon te maken. Laat nooit vloeistof in het apparaat terecht komen; dompel nooit enig onderdeel van het apparaat onder in een vloeistof.

Controleer op blokkering van het mes

- Houd het mes schoon om blokkeringen te voorkomen. Verwijder gemaaid gras, bladeren, vuil en ander opgehoopt vuil voor en na elk gebruik.
- Wanneer er een verstopping optreedt, stop de bosmaaier en verwijder de accu. Verwijder vervolgens eventueel gras dat zich rond de motoras of het mes heeft gewikkeld.

Onderhoud en zorg

⚠ ***WAARSCHUWING!***

Verwijder het accupack uit de machine, voordat u werkzaamheden aan de machine uitvoert.

Reiniging

⚠ ***OPGELET!***

Draag bij het reinigen met droge perslucht altijd een veiligheidsbril.

Reinig de machine en de ventilatiesleuven regelmatig. Het reinigingsinterval is afhankelijk van het materiaal en de duur van het gebruik. Blaas het binnenste van de behuizing en de motor regelmatig schoon met droge perslucht.

Het mes vervangen (zie afbeelding E1 & E2)

⚠ ***WAARSCHUWING!***

Probeer een gebogen of gebarsten mes niet recht te buigen of te lassen, het kan breken. Een dergelijk mes moet worden vervangen. Vervang het alleen door een identiek mes.

Gebruik uitsluitend een FLEX-mes.

i ***OPMERKING***

Vervang het mes als de lengte niet meer vol-

doende is voor het nodige onderhoud en de nodige diepte niet meer wordt verkregen.

⚠ ***WAARSCHUWING!***

Bescherm altijd uw handen door handschoenen te dragen of door het mes met doeken of andere materialen in te wikkelen voordat u onderhoud aan het mes uitvoert.

Het mes verwijderen

- Stop de machine uit verwijder de accu.
- Leg de bosmaaier op zijn rug zodat het mes naar boven is gericht.
- Monteer de mesbeschermer (1).
- Draag beschermende handschoenen, houd het mes met één hand stevig vast en draai de mesmoer (2g) MET DE KLOK MEE los met behulp van de multifunctionele sleutel (11).
- Om de mesmoer (2g) volledig los te draaien, stop de spindel door de inbussleutel (12) in de spindelstopgaten (4) van de binnenflens (2c) en de afdekplaat (2a) te steken.
- Verwijder de mesmoer (2g), meshouder (2f), buitenflens (2e) en het mes van de spindel (2b). Controleer en vervang ze als ze zijn versleten.

Het mes installeren

- Plaats het mes op de binnenflens die op de spindel is gemonteerd.
- Monteer de buitenflens, de meshouder en de moer op de spindel en draai de moer met de hand TEGEN DE KLOK IN vast.
- Gebruik de multifunctionele sleutel om de moer stevig TEGEN DE KLOK IN op de spindel vast te draaien. Stop tegelijkertijd de spindel door de inbussleutel (12) in de spindelstopgaten (4) van de binnenflens (2c) en de afdekplaat (2a) te steken.

Het mes slijpen (zie afbeelding F)

⚠ ***WAARSCHUWING!***

De snijranden van het mes zijn scherp. De gebruiker kan zich snijden. Draag handschoenen.

– Schakel de machine uit en verwijder de accu.
– Verwijder het mes, zie de sectie “Het mes verwijderen”.
– Verwijder de mesbeschermer.
– Slijp de snijrand met een diamantvijl in voorwaartse bewegingen. Zorg voor een snijhoek van 40° - 45°.
– Herhaal dit voor de andere snijkanten.
– Monteer het mes, zie de sectie “Het mes monteren”.

i **OPMERKING**

Als het snijmes door het slijpen sterk vervormd is, vervang het door een nieuw mes. Anders kan dit sterke trillingen veroorzaken Voer een testrun uit na het opnieuw monteren van het snijmes; vervang het snijmes door een nieuw exemplaar als er sterke trillingen optreden.

Neem bij vragen contact op met uw FLEX-dealer of een FLEX-servicecentrum.

Reparaties

Reparaties mogen alleen worden uitgevoerd door een geautoriseerde klantenservice.

i ***OPMERKING***

Maak de schroeven op de behuizing niet los tijdens de garantieperiode. Het niet naleven van deze vereiste maakt eventuele aanspraken op de fabrieksgarantie ongeldig.

Reserveonderdelen en accessoires

Andere accessoires, met name gereedschap en accessoires, zijn te vinden in de catalogi van de fabrikant. Opengewerkte tekeningen en lijsten met reserveonderdelen zijn terug te vinden op onze homepage: **www.flex-tools.com**.

De transmissietandwielen smeren (zie afbeelding G)

De versnelling in de versnellingsbak dient regelmatig met smeervet voor versnellingen te worden gevet. Controleer het vetpeil in de tandwielkast ongeveer elke 50 bedrijfsuren door de afdichtingsbout (3) aan de zijkant van de tandwielkast te verwijderen.

Als u geen vet meer ziet aan de zijkanten van de versnelling, dient u de onderstaande stappen te volgen voor het tot 3/4 bijvullen van het vet.

Vul de versnellingsbak niet helemaal.

- Houd de maaier op zijn zijkant zodat de afdichtingsbout naar boven is gericht.
- Gebruik de multifunctionele sleutel om de afdichtingsbout los te draaien en te verwijderen.

- Gebruik een vetspuit (niet inbegrepen) om wat vet in het schroefgat te spuiten, let erop dat u niet meer dan 3/4 van de capaciteit gebruikt.
- Draai de afdichtingsbout na het inspuiten weer vast.

Opslag

- Verwijder de accu.
- Draag stevige handschoenen om de machine grondig schoon te maken.
- Plaats de mesbeschermer over het mes voor een veilige opslag.
- Berg de machine op in een droge, goed geventileerde ruimte, afgesloten of op hoogte, en buiten het bereik van kinderen. Berg het apparaat niet op in de buurt van meststoffen, benzine of andere chemicaliën.

Informatie over de afvoer

Grondstoffen terugwinnen in plaats van afval verwijderen.

Apparaten, accessoires en verpakking moeten worden gerecycled op een milieuvriendelijke manier. Plastic onderdelen kunnen aan de hand van het materiaaltype worden gerecycled.

OPMERKING

Vraag uw dealer naar de verwijderingsmogelijkheden!

CE-conformiteitsverklaring

De conformiteitsverklaringen zijn opgenomen in Bijlage 1 van deze gebruikershandleiding.

Uitsluiting van de aansprakelijkheid

De fabrikant en zijn vertegenwoordigers zijn niet verantwoordelijk voor schade of gederfde winst als gevolg van werkonderbrekingen veroorzaakt door het product of door een onbruikbaar product.
De fabrikant en zijn vertegenwoordigers zijn niet verantwoordelijk voor schade veroorzaakt door onjuist gebruik van het product of door het gebruik van het product met producten die afkomstig zijn van andere fabrikanten.

Indholdsfortegnelse

Symboler, der bruges i denne brugsvejledning 67
Symboler på produktet 67
Vigtige sikkerhedsoplysninger 67
Støj og vibrationer 69
Tekniske data 70
Overblik 70
Brugsvejledning 70
Vedligeholdelse og pleje 73
Oplysninger om bortskaffelse 74
CE-overensstemmelseserklæring 74
Ansvarsfraskrivelse 74

Symboler, der bruges i denne brugsvejledning

⚠ ***ADVARSEL!***
Betyder forestående fare. Manglende overholdelse af denne advarsel, kan føre til dødsfald eller ekstremt alvorlige skader.

⚠ ***FORSIGTIG!***
Betyder mulig farlig situation. Manglende overholdelse af denne advarsel, kan føre til mindre personskader eller skade på ejendom.

i ***BEMÆRK***
Betyder at der er tips og vigtige oplysninger om apparatet.

Symboler på produktet


Læs brugsvejledningen, før du tænder elværktøjet.


Brug øjenbeskyttelse


Brug høreværn


Brug hovedbeskyttelse


Brug håndbeskyttelse


Brug skridsikkert fodtøj


Pas på ryk i klingen


Afbryd batteriet før vedligeholdelse


Pas på slyngede genstande

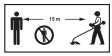
Afstanden mellem apparatet og omkringstående skal være mindst 15 meter


Må ikke udsættes for regn

CE-mærkning

UKCA-mærkning

Vigtige sikkerhedsoplysninger

⚠ ***ADVARSEL!***
Før produktet tages i brug, bedes du læse følgende oplysninger og handle i overensstemmelse hermed:

- *Disse brugsanvisninger,*
- *afsnittet »Generelle sikkerhedsanvisninger« om håndtering af elværktøjet i den medfølgende brochure (brochurenummer: 315915),*
- *Gældende regler på stedet, hvor produktet bruges, for at undgå ulykker.*
- *brugsvejledningen til FLEX motorhovedet GPH 18-EC.*

Dette elværktøjet er af høj kvalitet, og det er fremstillet i henhold til de vedstående sikkerhedsforordninger.

Men når værktøjet er i brug, kan det stadig være en fare for brugerens eller en tredjeparts liv og lemmer, eller elværktøjet eller anden ejendom kan blive beskadiget.

Elværktøjet må kun bruges

- *til dens tiltænkte formål,*
- *og den skal altid være i god tilstand.*

Skader og fejl, der påvirker sikkerheden, skal

straks repareres.

Anvendelsesformål

Buskrydderen er beregnet til klipning af græs, ukrudt, vildtvoksende planter og krat, udtynding af vækst med stilke på højst 2 cm. Buskrydderen må kun bruges med følgende FLEX motorhovedet GPH 18-EC eller nyere motorhoveder fra FLEX.

Sikkerhedsinstruktioner til buskrydderen

- **Maskinen må ikke bruges i dårlige vejrforhold, særligt hvis der er risiko for lynnedslag.** Dette reducerer risikoen for, at blive ramt af lyn.
- **Stedet, hvor maskinen skal bruges, skal ses efter for dyreliv.** Dyrelivet kan tage skade af maskinen under brug.
- **Undersøg området, hvor maskinen skal bruges, og fjern evt. sten, pinde, ledninger, knogler og andre fremmedlegemer.** Genstande, der slynges ud af maskinen, kan føre til personskader.
- **Inden maskinen tages i brug, skal den altid først se om klippesnøren, klingen eller klingesamlingen er beskadiget.** Beskadigede dele øger risikoen for skader.
- **Følg anvisningerne for udskiftning af tilbehør.** Hvis møtrikkerne eller boltene, der fastholder klingen, ikke er spændt ordentligt fast, kan det beskadige klingen eller den kan falde af.
- **Klingens nominelle omdrejningshastighed skal mindst passe til den maksimale omdrejningshastighed, der står på maskinen.** Tilbehør, der kører hurtigere end deres nominelle hastighed, kan gå i stykker og slynges væk.
- **Brug altid beskyttelsesudstyr til øjne, øre, hoved og hænder.** Når brugeren bruger ordentligt beskyttelsesudstyr, reduceres chancen for personskader fra slynget affald, eller kontakt med klippesnøren eller klingen ved et uheld.
- **Brug altid skridsikkert og beskyttende fodtøj, når maskinen bruges. Maskinen må ikke bruges med bare fødder eller med åbne sandaler på.** Dette reducerer risikoen for skader på fødderne ved kontakt med de bevægelige klinger eller klippesnøren.
- **Brug altid langbukser, når maskinen bruges.** Udsat hud øger sandsynligheden for skader fra slyngede genstande.
- **Hold omkringstående personer væk, når maskinen bruges.** Slyngede genstande kan føre til alvorlige personskader.
- **Brug altid to hænder, når maskinen bruges.** Hvis du holder maskinen med begge hænder, har du bedre kontrol over maskinen.
- **Hold kun maskinen på de isolerede gribeflader, da klippesnoren eller klingen kan komme i kontakt med skjulte ledninger.** Hvis klippesnoren eller klingen kommer i kontakt med en strømførende ledning, kan det gøre de udsatte metaldele på maskinen strømførende, hvilket kan give brugeren elektrisk stød.
- **Sørg altid for, at have et godt fodfæste og brug kun maskinen, når du står på jorden.** Glatte eller ustabile overflader kan få dig til, at miste balancen eller kontrollen over maskinen.
- **Maskinen må ikke bruges på alt for stejle skråninger.** Dette reducerer risikoen for, at brugeren mister kontrollen over maskinen, glider eller falder, hvilket kan føre til personskader.
- **Hvis du arbejder på skråninger, skal du altid have et ordentligt fodfæste. Arbejd altid på tværs af skråningerne, og aldrig op eller ned ad skråningerne. Vær meget forsigtig, når du skifter retning.** Dette reducerer risikoen for, at brugeren mister kontrollen over maskinen, glider eller falder, hvilket kan føre til personskader.
- **Hold hele kroppen væk fra klingen/klippesnoren, når maskinen er i brug. Før maskinen startes, skal du sørg for at klingen eller klippesnoren ikke kommer i kontakt med noget.** Et øjebliks uopmærksomhed ved brug af maskinen, kan føre til skader på dig selv eller andre.
- **Maskinen må ikke bruges over taljehøjde.** På denne måde undgår, du utilsigtet kontakt med klippesnøren eller klingen. Du får også bedre kontrol over maskinen i uventede situationer.
- **Når du klipper buske eller unge træer, der er i spænd, skal du være opmærksom på tilbageslag.** Når spændingen i træets fibre løsnes, kan den spændte gren ramme brugeren, og/eller brugeren kan miste kontrollen over maskinen.

- **Vær meget forsigtig, hvis du saver buske og små træer.** Tynde grene kan komme i klemme i klingen, og slynges mod dig eller trække dig ud af balance.
- **Bevar kontrollen over maskinen, og undgå at røre klippesnøren eller klingen eller andre farlige bevægelige dele, når de er i bevægelse.** Dette reducerer risikoen for skader på grund af bevægelige dele.
- **Maskinen skal altid slukkes før den bæres. Og den skal bæres væk fra kroppen.** Når maskinen bruges rigtigt, reduceres sandsynligheden for utilsigtet kontakt med den bevægelige klinge eller klippesnor.
- **Når maskinen skal transporteres eller opbevares, skal skeden altid sættes på metalklingerne.** Når maskinen bruges rigtigt, reduceres sandsynligheden for utilsigtet kontakt med klingen.
- **Brug kun klinger, klippesnøre og klippehoveder, der er angivet af producenten.** Forkerte reservedele kan forøge risikoen for skader og personskader.
- **Hvis fastklemt materiale skal fjernes, eller hvis maskinen skal serviceres, skal du sørge for, at tænd/sluk-knappen er slukket, og at batteripakken er taget ud.** Uventet igangsætning af maskinen, når fastklemt materiale fjernes eller under vedligeholdelse, kan føre til alvorlige personskader.

Årsager til tilbageslag og tilhørende advarsler

Tilbageslag er en pludselig sidelæns, fremad eller baglæns bevægelse af maskinen, som kan ske, hvis klingen klemmer sig fast eller sættes fast i en genstand som f.eks. en træstub. Dette kan være kraftigt nok til at slynge maskinen og/eller brugeren i alle retninger, og man kan eventuelt miste kontrollen over maskinen.
Tilbageslag og de dermed forbundne farer kan undgås ved at tage nedenstående forholdsregler i brug.

- **Hold et fast greb om saven med begge hænder, og placer armene så du modstår kraften fra eventuelle tilbageslag. Hold kroppen til venstre for maskinen.** Tilbageslag kan øge risikoen for personskade, fordi maskinen bevæger sig uventet. Tilbageslag kan styres af brugeren, hvis de passende forholdsregler tages i brug.
- **Hvis klingen sætter sig fast, eller hvis du afbryder et snit, skal du slukke for maskinen og holde maskinen ubevægelig i materialet, indtil klingen stopper helt. Hvis klingen binder, må du aldrig forsøge at fjerne maskinen fra materialet eller trække maskinen bagud, når klingen er i bevægelse, da dette kan føre til tilbageslag.** Undersøg, hvorfor klingen binder og find en løsning på problemet.
- **Brug ikke sløve eller beskadigede klinger.** Stumpe eller beskadigede klinger øger risikoen for at binde eller sættes sig fast i en genstand, hvilket kan føre til tilbageslag.
- **Sørg altid for at have godt udsyn til materialet, der skæres i.** Tilbageslag sker oftere på steder, hvor det er vanskeligt at se det, der bliver ryddet.
- **Hvis den anden person forsøger at komme i kontakt med dig, når du bruger maskinen, skal du slukke maskinen.** I tilfælde af tilbageslag forøges risikoen for, at andre personer rammes af den bevægelige klinge.

BEMÆRK

Du kan finde yderligere særlige sikkerhedsregler i brugsvejledningen til motorhovedet

Støj og vibrationer

Støj- og vibrationsværdierne er blevet bestemt i henhold til EN 62841.

Elværktøjets A-evaluerede støjniveau er typisk:

- Lydtryk L_{pA}: 83 dB(A)
- Usikkerhed: K=3 dB (A)
- Lydeffektniveau L_{WA}: 91 dB(A)
- Usikkerhed: K = 5,9 dB

Samlet vibrationsværdi:

- Emissionsværdi a_h: <2,5 m/s^2
- Usikkerhed: K = 1,5 m/s^2

FORSIGTIG!

De angivne måleværdier gælder for et nyt elværktøj. Støj- og vibrationsværdierne ændres med tiden ved daglig brug.

BEMÆRK

Vibrationsemissionsniveauet, der er angivet i disse vejledninger, er målt i overensstemmelse med en standardiseret test, som er angivet i EN 62841, og som kan bruges til at sammenligne et værktøj med et andet. Den kan bruges til en foreløbig vurdering af eksponeringen.

Den angivne vibrationsemission er fra normal brug af værktøjet.

Men hvis værktøjet bruges til forskellige ting, med forskelligt tilbehør eller hvis det er dårligt vedligeholdt, kan vibrationsemissionerne være forskellige. Dette kan forøge eksponeringsniveauet markant over den samlede driftstid.

For at foretage en nøjagtig vurdering af vibrationseksponeringsniveauet, skal tiden, hvor værktøjet er slukket eller kører, men ikke er i brug, tages i betragtning. Dette kan reducere eksponeringsniveauet markant over den samlede driftstid.

Brug yderligere sikkerhedsforanstaltninger for at beskytte brugeren mod virkningerne af vibrationerne, såsom: Vedligeholdelse af værktøjet og tilbehør. Og hold hænderne varme og organiser arbejdsmønstrene.

FORSIGTIG!

Brug høreværn, når lydtrykket kommer over 85 dB(A).

Tekniske data

Produkttype		GBC-A
Produkt		Buskrydder-tilbehør
N_0	/min	5400
Klingestørrelse	cm	23
Akselstørrelse	mm	25,4
Vægt i henhold til »FLEX-proceduren 01«	kg	1,7
Driftstemperatur	-10~40 °C	
Opbevaringstemperatur	-20~50°C	

Oversigt (se figur A)

Nummereringen af produktegenskaberne refererer til billedet af maskinen på grafiksiden.

1 Skede til sværd
2 Buskrydderhoved
2a dækplade
2b aksel
2c indre flange
2d klinge
2e ydre flange
2f klingeholder
2g klingemøtrik
3 Forseglingsbolt
4 Hul til akselstop
5 Aksel til tilbehør
6 Endedæksel
7 Beslag
8 Skærm
9 Møtrik (4)
10 Sæt med bolt, fjederskive og almindelig skive (4)
11 Multifunktions-skruenøgle
12 Unbrakonøgle
13 Afstandsstykke

Brugsvejledning

Forberedelse

Gør dig bekendt med dit buskryddertilbehør

Dette produkt skal samles. Løft forsigtigt værktøjet ud af pakken, og placer det på en plan arbejdsflade. Før buskryddertilbehøret tages i brug, skal du gøre dig bekendt med af dets betjeningsfunktioner og sikkerhedskrav.

ADVARSEL!

- *Du skal hele tiden væres opmærksom, også selvom du er meget bekendt med værktøjet. Husk, at ét uforsigtigt øjeblik er nok til at forårsage alvorlig skade. Før du begynder at bruge et værktøj, skal du gøre dig bekendt med alle betjeningsfunktionerne og sikkerhedsinstruktionerne.*
- *Du må ikke ændre noget på dette produkt eller fremstille tilbehør, der ikke anbefales til brug med dette værktøj. Enhver sådan ændring eller modifikation er misbrug og kan resultere i en farlig situation og føre til eventuel alvorlig personskade.*

Samling

⚠ ***ADVARSEL!***

Dette produkt skal samles.

Brug altid handsker, når du justerer og samler buskrydderen.

Tag altid batteripakken ud af motorhovedet, når du monterer dele, foretager justeringer, ved rengøring, eller når det ikke bruges.

Sæt altid skeden på klingen før du sætter dele på produktet, foretager justeringer, ved rengøring og når produktet ikke er i brug.

Montering af skærmen

⚠ ***ADVARSEL!***

Skærmen skal sættes på, før tilbehøret sættes på motorhovedet.

For at reducere risikoen for personskade, må maskinen ikke bruges uden skærmen. Skærmen skal altid være på værktøjet for at beskytte brugeren.

Brug altid handsker og sæt skeden på klingen, når skærmen sættes på eller skiftes. Vær forsigtig med klingen, og beskyt dine hænder, så de ikke kommer i kontakt med klingen.

- Løft buskryddertilbehøret og vend det nedad. Sæt den hævede del på skærmen mod rillen på akslen (5). Sørg for, at skærmens (8) indvendige overflade vender mod klippehovedet (se figur B1).
- Sæt møtrikken (9) i hullet på skærmen og hold den fast (se figur B2).
- Sæt beslaget (7) på akslen, og sørg for at de fire huller i beslaget passer med hullerne på skærmen.
- Sæt boltsættet (10) i hullerne på beslaget og skærmen, og spænd dem fast på skærmen. Spænd bolten med unbrakonøglen (12) (se figur B3).
- Gør det samme med de 3 andre bolte.

Sådan sættes buskryddertilbehøret på motorhovedet GPH 18-EC

Dette buskryddertilbehør er beregnet til brug med FLEX motorhovedet GPH 18-EC.

Se afsnittet »**Montering/afmontering af motorhovedtilbehøret**« i brugsvejledningen til motorhovedet GPH 18-EC.

⚠ ***ADVARSEL!***

For at holde en behagelig balance under brug, skal du kun bruge batteripakken AP 18.0/8.0.

Montering af afstandsstykket på motorhovedet (se figur C)

⚠ ***ADVARSEL!***

Hvis motorhovedet bruges med buskryddertilbehøret, skal skærmen sættes på.

- Fjern skrueknoppen og låsegrebet på støttehåndtaget foran.
- Sørg for at rillen på afstandsstykket (13) passer med det forreste håndtag, og sæt låsegrebet (C-2) i det forreste håndtag gennem hullet i afstandsstykket. Spænd derefter skrueknappen (C-1).
- Sænk låsegrebet (C-2) for at sætte det forreste støttehåndtag og afstandsstykket (13) fast på motorhovedets aksel, så afstandsstykket ikke flytter sig under brug.

Sådan startes/stoppes buskrydderen

Se afsnittet "**Sådan startes/stoppes motorhovedet**" i brugsvejledningen til motorhovedet GPH 18-EC.

Før du starter buskrydderen, skal du tage skeden af klingen.

Sådan bruges buskrydderen (se fig. D)

⚠ ***ADVARSEL!***

For at undgå alvorlig personskade bæres altid beskyttelsesbriller eller sikkerhedsbriller, når denne enhed betjenes. Brug en ansigtsmaske eller støvmaske, hvor der er støvet. Brug ordentligt tøj og fodtøj under arbejdet, så du reducerer risikoen for skader fra slyngende dele.

- Ryd op i området, hvor der skal klippes, før hver brug. Fjern alle genstande, såsom sten, glasskår, søm, tråd eller snor, der kan slynges ud eller blive viklet ind i klippetilbehøret. Få børn, tilskuere og kæledyr væk fra området. Alle børn, omkringstående personer og kæledyr skal holdes mindst 15 meter væk. Stop straks maskinen, hvis nogen nærmer sig.

- Den korrekte vinkel for skæreanordning er parallelt med jorden.
- Hold buskrydderen med begge hænder. Hold den ene arm let bøjet, og hold den anden hånd på håndtaget bagpå. Hold den anden arm udstrakt, og hånd hånden fast på støttehåndtaget foran.
- Brug produktet med skulderremmen, så det er sikker og behageligt at bruge. Se **afsnittet "Sådan bruges skulderremmen"** i brugsvejledningen til motorhovedet FLEX GPH18-EC.
- Hvis du skal rydde vildtvoksende buskads og krat, skal du sænke den drejende klinge ned mod planterne for at klippe dem. Brug buskrydderen som en le (fej fra side til side) i jordhøjde. Brug aldrig knivdelen over hoftehøjde.
- Hold altid ordentlig balance og et fast fodfæste. Undgå at række for langt frem. Sørg altid for at stå ordentligt fast og i god balance.
- Nogle gange kommer grene eller græs i klemme mellem skærmen og klippeudstyret. Stop altid maskinen før den rengøres.
- Sæt aldrig maskinen ned, når klingen drejer.
- Hvis du rammer et fremmedlegeme med buskrydderen, eller den vikles ind i noget, skal maskinen omgående stoppes. Se den efter for skader, og få eventuelle skader repareret, før den bruges igen. Maskinen må ikke bruges med en beskadiget skærm.
- Hvis maskinen begynder at vibrere unormalt, skal du stoppe motoren og finde årsagen. Vibration er generelt en advarsel om problemer. Et løst hoved kan vibrere, revne, knække eller løsne sig fra maskinen, hvilket kan føre til alvorlige eller livsfarlige kvæstelser. Sørg for, at klippetilbehøret sættes rigtigt på og sidder ordentligt fast. Hvis hovedet løsner sig, efter at det er sat på plads, skal det udskiftes med det samme. Brug aldrig en maskine med et løst klippetilbehør.

⚠ ***ADVARSEL!***

Jo højere knivdelen er løftet fra jorden, jo større risiko er der for at blive ramt af stumper, der kastes ud til siderne.

⚠ ***ADVARSEL!***

Hvis du rydder ung vækst eller andre planter, der er op til 2 cm i diameter, skal du bruge venstre side af klingen for at undgå, at klingen rykker. Undgå at klippe planter med en tyk stilk, da klingen kan sætte sig fast og derved slynge buskrydderen kraftigt fremad. Dette kan beskadige klingen eller buskrydderen, eller du kan miste kontrollen over buskrydderen, hvilket kan føre til personskader.

Dele, der slynges ud, kan medføre alvorlig personskade på brugeren eller omkringstående. For at reducere risikoen for personskade, er det vigtigt at tage følgende forholdsregler:

- Undgå kontakt med hårde eller massive genstande som grus, store sten eller metalstykker.
- Skær aldrig i træ eller buske med en diameter over 2 cm.
- Klingen skal regelmæssigt ses efter for tegn på skader. Fortsæt ikke arbejdet med en beskadiget klinge.
- Klingen skal regelmæssigt slibes (når den er blevet mærkbart sløv), og få den afbalanceret, hvis nødvendigt (skal gøres på et kvalificeret værksted).

Før hver anvendelse undersøges for skader / slidte dele

⚠ ***ADVARSEL!***

Brug altid handsker ved montering af kappe eller ved slibning eller udskiftning af kniven. Vær forsigtig med klingen under skærmen, og beskyt dine hænder.

Se klingen, skærmen, kanten og forreste håndtag efter for skader. Skift eventuelle dele, der er revnede, skæve, bøjede eller beskadigede på nogen måde. Klingen kan med tiden blive sløv. Det anbefales at du regelmæssigt vender klingen om, for at forlænge dens levetid, og at du regelmæssigt sliber den (dette skal gøres af et autoriseret værksted). Og skift klingen, når nødvendigt.

Rengør buskrydderen efter hver brug

- Fjern batteriet.
- Fjern græs, skidt eller tilstoppet jord fra klingen og skærmen.
- Maskinen må kun rengøres med en ren, tør og blød klud. Undgå altid, at væske trænger ind i maskinen. Ingen af maskinens dele må nedsænkes i væske.

Se, om klingen har sat sig fast

- Hold klingen ren, så den ikke sætter sig fast. Fjern græs, blade, jord og andet ophobet skidt før og efter hver brug.
- Hvis buskrydderen sætter sig fast, skal den stoppes og batteriet skal tages ud. Fjern derefter eventuelt græs, der har viklet sig rundt om motorakslen eller klingen.

Vedligeholdelse og pleje

⚠ ***ADVARSEL!***

Tag batteriet ud af maskinen, før der udføres nogen form for arbejde på den.

Rengøring

⚠ ***FORSIGTIG!***

Ved rengøring med trykluft, skal du altid bruge beskyttelsesbriller.

Motorhovedet og luftåbningerne skal regelmæssigt rengøres. Rengøringshyppigheden afhænger af materialet, og hvor meget værktøjet bruges. Blæs regelmæssigt kabinettet indeni og motoren med tør trykluft.

Sådan skiftes klingen (se figur E1 & E2)

⚠ ***ADVARSEL!***

Undgå, at prøve at rette eller svejse en bøjet eller revnet klinge, da den kan knække. En sådan klinge skal udskiftes. Klingen må kun skiftes med en identisk klinge.

Brug kun en klinge fra FLEX.

i ***BEMÆRK***

Skift klingen, hvis den ikke længere er lang nok til at klippe ordentligt over jorden og opnå den ønskede klippedybde.

⚠ ***ADVARSEL!***

Beskyt altid dine hænder med kraftige handsker, eller pak klingen ind i en klud eller andet materiale, hvis klingen skal vedligeholdes.

Sådan tages klingen af

- Stop maskinen og tag batteriet ud.
- Læg buskrydderen på bagsiden, så klingen vender opad.
- Sådan sættes skeden (1) på klingen
- Tag beskyttelseshandsker på og hold fast i klingen med den ene hånd, og løsn klingemøtrikken (2 g) MED URET med multinøglen (11).
- For at skrue klingemøtrikken (2g) helt af, skal akslen stoppes. Dette gøres ved at sætte unbrakonøglen (12) i hullerne til akselstop (4) i den indvendige flange (2c) og dækpladen (2a).
- Tag klingemøtrikken (2g), klingeholderen (2f), den ydre flange (2e) og klingen af akslen (2b). Se dem efter for slid og skift dem, hvis nødvendigt.

Montering af klingen

- Sæt den nye savklinge på akslen og mod den indre flange.
- Sæt den ydre flange, klingeholderen og møtrikken på akslen, og spænd møtrikken MOD URET med hånden.
- Brug multinøglen til at spænde møtrikken MOD URET på akslen. Stop samtidig akslen ved at sætte unbrakonøglen (12) i hullerne til akselstop (4) i den indre flange (2c) og dækpladen (2a).

Slibning af klingen (se figur F)

⚠ ***ADVARSEL!***

Klingens skærekanter er skarpe. Brugeren kan skære sig selv. Brug handsker.

– Sluk maskinen og tag batteriet ud.
– Tag klingen af. Se afsnittet "Sådan tages klingen af".
– Tag skeden af klingen.
– Slib klingen med en diamantfil. Dette gøres ved at bevæge den fremad. Sørg for at skærevinklen holdes mellem 40°- 45°.
– Gør det samme på de andre skærekanter.
– Sæt klingen på, som beskrevet i afsnittet »Montering af klingen«.

i **BEMÆRK**

Hvis klingen er meget deformeret på grund af slid, skal den skiftes med en ny. Ellers kan maskinen begynde at vibrere meget.
Lav en prøvekørsel, når du har sat en ny klinge på. Skift klingen med en ny, hvis maskinen vibrerer meget.

Hvis du har spørgsmål, bedes du kontakte din FLEX-forhandler eller et FLEX-servicecenter.

Reparationer
Reparationer må kun udføres af et autoriseret kundeservicecenter.

BEMÆRK
Skruerne på kabinettet må ikke løsnes i garantiperioden. Hvis dette krav ikke overholdes, annulleres garantien fra producenten.

Reservedele og tilbehør
For andet tilbehør, især værktøjer og tilbehør, bedes du se producentens kataloger. Tegninger og lister over reservedele kan findes på vores hjemmeside: **www.flex-tools.com**

Smøring af gearkassen (se fig. G)
Transmissionsgearene i gearkassen skal smøres regelmæssigt med gearfedt. Se, om der er nok fedt i gearkassen efter hver ca. 50 timers drift. Dette gøres ved at skrue forseglingsskruen (3) af på siden af gearkassen.

Hvis der ikke er fedt på siderne af gearet, skal du følge trinnene nedenfor for at fylde 3/4 op med fedt.

Gearkassen må ikke fyldes helt op.

- Hold kantklipperen på siden, så forseglingsbolten vender opad.
- Brug multinøglen til at løsne og fjerne forseglingsskruen.
- Brug en fedtsprøjte (medfølger ikke) til at sprøjte lidt fedt ind i skruehullet. Den må højst fyldes 3/4 op.
- Når fedtet er sprøjtet ind, skal du spænde forseglingsbolten.

Opbevaring
- Fjern batteriet.
- Brug kraftige handsker til grundig rengøring af maskinen.
- Sæt klingens skede på for sikker opbevaring.
- Maskinen skal opbevares på et tørt og godt ventileret sted, der er låst og utilgængeligt for børn. Opbevar ikke apparatet på eller ved siden af kunstgødning, benzin eller andre kemikalier.

Oplysninger om bortskaffelse

Genbrug af råmaterialer i stedet for bortskaffelse af affald.
Enheden, tilbehøret og emballagen skal genbruges på en miljøvenlig måde. Plastdele separeres til genbrug efter materialetype.

BEMÆRK
Spørg din forhandler om bortskaffelse af produktet!

CE -overensstemmelseserklæring

Overensstemmelseserklæringerne findes i bilag 1 til denne brugsvejledning.

Ansvarsfraskrivelse

Fabrikanten og dennes repræsentant er ikke ansvarlige for nogen skader eller tabt fortjeneste på grund af afbrydelser i forretninger, forårsaget af produktet eller et ubrugeligt produkt.
Fabrikanten og dennes repræsentant er ikke ansvarlige for nogen skader, der skyldes forkert brug af produktet eller ved brug af produktet med produkter fra andre fabrikanter.

Innhold

Symboler brukt i denne håndboken. 75
Symboler på produktet. 75
Viktig sikkerhetsinformasjon 75
Støy og vibrasjoner 77
Tekniske data 78
Oversikt 78
Bruksanvisning 78
Vedlikehold og stell. 80
Avhendingsinformasjon 82
CE-samsvarserklæring 82
Fritak fra ansvar 82

Symboler brukt i denne håndboken

⚠ ***ADVARSEL!***
Betegner overhengende fare. Manglende overholdelse av denne advarselen kan føre til død eller svært alvorlige skader.

⚠ ***FORSIKTIGHET!***
Angir en mulig farlig situasjon. Manglende overholdelse av denne advarselen kan føre til mindre personskade eller skade på eiendom.

i ***MERK***
Angir brukstips og viktig informasjon.

Symboler på produktet


Les bruksanvisningen før du slår på elektroverktøyet.


Bruk øyebeskyttelse


Bruk hørselsvern


Bruk hodebeskyttelse


Bruk håndbeskyttelse


Bruk sklisikkert fottøy


Vær oppmerksom på bladstøt


Koble fra batteriet før vedlikehold


Vær oppmerksom på kastede gjenstander

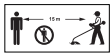
Avstanden mellom maskinen og tilskuere skal være minst 15 m


Ikke utsett for regn

CE-merking

UKCA-merking

Viktig sikkerhetsinformasjon

⚠ ***ADVARSEL!***
Før du bruker elektroverktøyet, må du lese følgende og handle deretter:

- *disse bruksanvisningene,*
- *«Generelle sikkerhetsinstruksjoner» om håndtering av elektroverktøy i det vedlagte heftet (brosjyre nr.: 315915),*
- *gjeldende regler på stedet og forskrifter for forebygging av ulykker.*
- *bruksanvisningen for FLEX-krafthodet GPH 18-EC.*

Dette elektroverktøyet er av toppmoderne teknologi og er konstruert i samsvar med anerkjente sikkerhetsforskrifter.

Likevel kan elektroverktøyet utgjøre en fare for brukerens eller en tredjeparts liv og helse under bruk, eller elektroverktøyet eller annen eiendom kan bli skadet.

Elektroverktøyet må kun brukes

- *til den tiltenkte bruken*
- *i perfekt driftstilstand.*

Feil som svekker sikkerheten må repareres umiddelbart.

Tiltenkt bruk

Rysseklipperen er beregnetfor å klippe maltgress, ugress, villvekster og kratt, tynne ut unge bestander med en maksimal stengeldiameter på 2 cm med kun følgende FLEX Power Head GPH 18-EC eller senere introdusert av FLEX.

Sikkerhetsinstruksjoner for ryddeskjærer

- **Ikke bruk maskinen i dårlig vær, spesielt ikke når det er fare for lynnedslag.** Dette reduserer risikoen for å bli truffet av lynet.
- **Undersøk området der maskinen skal brukes grundig for dyreliv.** Dyreliv kan bli skadet av maskinen under bruk.
- **Undersøk området der maskinen skal brukes grundig, og fjern alle steiner, pinner, ledninger, bein og andre fremmedlegemer.** Kastede gjenstander kan forårsake personskade.
- **Før du bruker maskinen, må du alltid foreta en visuell sjekk for å se at kutteren eller bladet og kutter- eller bladenheten ikke er skadet.** Skadede deler øker risikoen for skade.
- **Følg instruksjonene for å bytte tilbehør.** Feil strammede muttere eller bolter som fester bladet, kan enten skade bladet eller føre til at det løsner.
- **Bladets nominelle rotasjonshastighet må være minst lik den maksimale rotasjonshastigheten som er angitt på maskinen.** Kniver som går raskere enn nominell rotasjonshastighet kan knekke og fly fra hverandre.
- **Bruk øye-, øre-, hode- og håndbeskyttelse.** Tilstrekkelig verneutstyr vil redusere personskader forårsaket av flygende gjenstander eller utilsiktet kontakt med skjæretråden eller bladet.
- **Bruk alltid sklisikkert og beskyttende fottøy når du bruker maskinen. Ikke bruk maskinen når du er barbeint eller har på deg åpne sandaler.** Dette reduserer sjansen for skader på føttene ved kontakt med en bevegelig kutter, snøre eller blad.
- **Bruk alltid lange bukser når du bruker maskinen.** Eksponert hud øker sannsynligheten for skader fra kastede gjenstander.
- **Hold tilskuere unna mens du bruker maskinen.** Kastet avfall kan føre til alvorlig personskade.
- **Bruk alltid to hender når du bruker maskinen.** Ved å holde maskinen med begge hender unngår du å miste kontrollen.
- **Hold maskinen kun i de isolerte gripeflatene, da skjæretråden eller bladet kan komme i kontakt med skjulte ledninger.** Skjæretråd eller blader som kommer i kontakt med en spenningsførende ledning kan gjøre eksponerte metalldeler på maskinen spenningsførende og kan gi operatøren elektrisk støt.
- **Ha alltid godt fotfeste og bruk maskinen kun når du står på bakken.** Glatte eller ustabile overflater kan føre til tap av balanse eller kontroll over maskinen.
- **Ikke bruk maskinen i ekstremt bratte bakker.** Dette reduserer risikoen for tap av kontroll, skliing og fall, noe som kan føre til personskade.
- **Når du arbeider i skråninger, må du alltid være sikker på at du har godt fotfeste. Arbeid alltid på tvers av skråningene, aldri oppover eller nedover, og vær ekstremt forsiktig når du endrer retning.** Dette reduserer risikoen for tap av kontroll, skliing og fall, noe som kan føre til personskade.
- **Hold alle kroppsdeler unna kutteren, tråden eller bladet når maskinen er i drift. Før du starter maskinen, må du sørge for at kutteren, tråden eller bladet ikke berører noe.** Et øyeblikks uoppmerksomhet mens du bruker maskinen kan føre til skade på deg selv eller andre.
- **Ikke bruk maskinen over midjehøyde.** Dette bidrar til å forhindre utilsiktet kontakt med kutteren eller bladet og gir bedre kontroll over maskinen i uventede situasjoner.
- **Vær oppmerksom på tilbakefjæring når du kutter kratt eller småplanter som er under spenning.** Når spenningen i trefibrene slippes, kan børsten eller ungt treffe operatøren og/eller gjøre maskinen ukontrollert.
- **Vær ekstremt forsiktig når du kutter kratt og småplanter.** Det tynne materialet kan gripe tak i bladet og bli pisket mot deg eller ta deg ut av balanse.
- **Behold kontroll over maskinen, og ikke berør kuttere, tråder eller kniver eller**

andre farlige bevegelige deler mens de fortsatt er i bevegelse. Dette reduserer risikoen for skade fra bevegelige deler.

- **Bær maskinen med maskinen slått av og vekk fra kroppen.** Riktig håndtering av maskinen vil redusere sannsynligheten for utilsiktet kontakt med en bevegelig kutter, tråd eller blad.
- **Når du transporterer eller oppbevarer maskinen, må du alltid montere dekselet på metallbladene.** Riktig håndtering av maskinen vil redusere sannsynligheten for utilsiktet kontakt med bladet.
- **Bruk kun reservekuttere, -tråder, -skjærehoder og -blader som er spesifisert av produsenten.** Feil reservedeler kan øke risikoen for brudd og skade.
- **Når du fjerner fastkjørt materiale eller utfører service på maskinen, må du sørge for at bryteren er slått av og at batteripakken er fjernet.** Uventet oppstart av maskinen under fjerning av fastkjørt materiale eller service kan føre til alvorlig personskade.

Årsaker til bladstøt og relaterte advarsler

Bladstøt er en plutselig sidelengs, fremover- eller bakoverbevegelse av maskinen, som kan oppstå når bladet setter seg fast i eller setter seg fast i en gjenstand, for eksempel et ungt tre eller en trestubbe. Den kan være voldsom nok til å føre til at maskinen og/eller føreren blir slengt i alle retninger, og muligens mister kontrollen over maskinen. Bladstøt og tilhørende farer kan unngås ved å ta riktige forholdsregler som angitt nedenfor.

- **Hold et fast grep med begge hender på maskinen og plasser armene slik at de motstår bladets støt. Plasser kroppen din på venstre side av maskinen.** Bladstøt kan øke risikoen for skade på grunn av uventet bevegelse av maskinen. Bladtrykket kan kontrolleres av operatøren hvis det tas nødvendige forholdsregler.
- **Hvis bladet setter seg fast, eller når du avbryter et snitt av en eller annen grunn, slå av maskinen og hold den ubevegelig i materialet til bladet stopper helt. Mens bladet setter seg fast, må du aldri forsøke å fjerne maskinen fra materialet eller trekke maskinen bakover mens bladet er i bevegelse, ellers kan bladet skyves.** Undersøk og iverksett korrigerende tiltak for å eliminere årsaken til at bladet setter seg fast.
- **Ikke bruk sløve eller skadede blader.** Sløve eller skadede blader øker risikoen for at de setter seg fast eller setter seg fast i en gjenstand, noe som fører til at bladet skyver.
- **Sørg alltid for god sikt over materialet som skal skjæres.** Bladstøt er mer sannsynlig i områder der det er vanskelig å se materialet som kuttes.
- **Hvis du blir kontaktet av en annen person mens du bruker maskinen, må du slå av maskinen.** Det er økt risiko for skade på andre personer som blir truffet av det bevegelige bladet i tilfelle bladstøt.

MERK

Se brukerhåndboken for motorhodet for ytterligere spesifikke sikkerhetsregler

Støy og vibrasjoner

Støy- og vibrasjonsverdiene er bestemt i samsvar med EN 62841.

Det A-veide støynivået til elektroverktøyet er vanligvis:

- Lydtrykknivå L_{pA}: 83 dB(A)
- Usikkerhet: K=3 dB(A)
- Lydeffektnivå L_{WA}: 91 dB(A)
- Usikkerhet: K = 5,9 dB

Total vibrasjonsverdi:

- Utslippsverdi a_h: <2,5 m/s^2
- Usikkerhet: K = 1,5 m/s^2

FORSIKTIGHET!

De angitte måleverdiene gjelder for nye elektroverktøy. Daglig bruk fører til at støy- og vibrasjonsverdiene endres.

MERK

Vibrasjonsnivået som er oppgitt i disse instruksjonene, er målt i samsvar med en standardisert test gitt i EN 62841 og kan brukes til å sammenligne ett verktøy med et annet. Den kan også brukes til en foreløpig vurdering av eksponering.

Det oppgitte vibrasjonsutslippsnivået representerer verktøyets viktigste bruksområder.

Hvis verktøyet imidlertid brukes til andre formål, med annet tilbehør eller dårlig vedlikehold, kan vibrasjonsnivået variere. Dette

kan øke eksponeringsnivået betydelig over den totale arbeidsperioden.

For å gjøre en nøyaktig estimering av vibrasjonseksponeringsnivået, er det også nødvendig å ta hensyn til når verktøyet er slått av eller i gang, men ikke faktisk er i bruk. Dette kan redusere eksponeringsnivået betydelig over den totale arbeidsperioden.

Identifiser ytterligere sikkerhetstiltak for å beskytte operatøren mot vibrasjoner, for eksempel: Vedlikehold av verktøyet og tilbehøret, varme hendene, organisering av arbeidsmønstre.

⚠ ***FORSIKTIGHET!***

Bruk hørselvern ved et lydtrykk over 85 dB(A).

Tekniske data

Produkttype		GBC-A
Produkt		Børstekutt-tertilbehør
N_0	/min	5400
Bladstørrelse	cm	23
Akselstørrelse	mm	25.4
Vekt i henhold til «FLEX-prosedyre 01»	kg	1,7
Arbeidstemperatur		-10~40°C
Lagringstemperatur		-20~50°C

Oversikt (se figur A)

Nummereringen av produktfunksjonene refererer til illustrasjonen av maskinen på grafikksiden.

1 Bladslire
2 Rystekutterhode
2a dekkplate
2b spindel
2c indre flens
2d-blad
2e ytre flens
2f bladholder
2g bladmutter
3 Tetningsbolt
4 Spindelstopphull
5 Festeaksel
6 Endehette
7 Brakett
8 Vakt
9 Mutter (4)
10 Bolt, fjærskive og flat skivesett (4)
11 Multifunksjonsnøkkel
12 Sekskantnøkkel
13 Barriere

Bruksanvisning

Forberedelse

Kjenn ryddesaksutstyret ditt

Dette produktet krever montering. Løft verktøyet forsiktig ut av kartongen og plasser det på en jevn arbeidsflate. Før du prøver å bruke ryddesaksutstyret, må du gjøre deg kjent med alle driftsfunksjonene og sikkerhetskravene.

⚠ ***ADVARSEL!***

- *Ikke la kjennskap til verktøyet føre til uforsiktighet. Husk at ett uforsiktig øyeblikk er nok til å forårsake alvorlig skade. Før du prøver å bruke et verktøy, må du gjøre deg kjent med alle betjeningsfunksjoner og sikkerhetsinstruksjoner.*
- *Ikke forsøk å modifisere dette verktøyet eller lage tilbehør som ikke anbefales for bruk med dette verktøyet. Enhver slik endring eller modifikasjon er feilbruk og kan føre til farlige situasjoner som kan føre til alvorlig personskade.*

Forsamling

⚠ ***ADVARSEL!***

Dette produktet krever montering.

Bruk alltid hansker når du justerer eller monterer ryddesagen.

Fjern alltid batteripakken fra strømhodet når du monterer deler, foretar justeringer, rengjør eller når produktet ikke er i bruk.

Monter alltid bladdekselet når du monterer deler, foretar justeringer, rengjør eller når produktet ikke er i bruk.

Montering av vernet

⚠ ***ADVARSEL!***

Monter beskyttelsen før tilbehøret kobles til

motorhodet.

For å redusere risikoen for personskade, må du ikke bruke maskinen uten at vernet er på plass. Beskyttelsen må alltid være på maskinen for å beskytte brukeren.

Bruk alltid hansker når du monterer eller bytter beskyttelsesdeksel og monterer bladet. Vær forsiktig med bladet og beskytt hendene dine mot å bli skadet av bladet.

- Løft ryddesaksfestet og vend det nedover; juster den hevede delen av beskyttelsen med det tilsvarende sporet i skaftet (5). Sørg for at den indre overflaten på beskyttelsesdekselet (8) vender mot kutterhodet (se figur B1).
- Sett mutteren (9) inn i det tilhørende hullet i beskyttelsesdekselet og hold den fast (se figur B2).
- Plasser braketten (7) på festeakselen, og juster de fire hullene i braketten med hullene på beskyttelsen.
- Før boltsettet (10) gjennom hullene på braketten og vernet, og skru det inn i mutteren på vernet. Stram bolten med unbrakonøkkelen (12) (se figur B3).
- Gjenta trinnene med de andre 3 boltene.

Koble ryddesaksfestet til motorhodet GPH 18-EC

Dette ryddesaksutstyret er utviklet for bruk med FLEX Power Head GPH 18-EC.

Se avsnittet**«Montering/fjerning av motorhodetilbehøret»**i brukerhåndboken for motorhodet GPH 18-EC.

⚠ ***ADVARSEL!***

For å opprettholde komfortabel balanse under skjæring, må du kun bruke batteripakken AP 18.0/8.0.

Montering av barrieren på motorhodet (se figur C)

⚠ ***ADVARSEL!***

Når motorhodet brukes med ryddesaks, må barrieren monteres.

- Fjern skruknappen og låsehendelen fra det fremre hjelpehåndtaket.
- Juster sporet på barrieren (13) med det fremre hjelpehåndtaket, sett låsehendelen (C-2) inn i det fremre hjelpehåndtaket gjennom hullet på barrieren, og stram deretter skruen (C-1).
- Senk låsehendelen (C-2) for å feste det fremre hjelpehåndtaket og barrieren (13) på motorhodets aksel, slik at barrieren ikke kan bevege seg under drift.

For å starte/stoppe ryddeskjæreren

Se avsnittet «**Starte/stoppe motorhodet**» i brukerhåndboken for motorhodet GPH 18-EC.

Før du starter ryddesagen, fjern bladdekselet.

Bruk av ryddesagen (se figur D)

⚠ ***ADVARSEL!***

For å unngå alvorlig personskade, bruk vernebriller eller vernebriller til enhver tid når du bruker denne enheten. Bruk ansiktsmaske eller støvmaske på støvete steder. Bruk passende klær og fottøy under drift for å redusere risikoen for skader som kan forårsakes av flygende gjenstander.

- Rydd området som skal klippes før hver bruk. Fjern alle gjenstander, som steiner, knust glass, spiker, ståltråd eller hyssing som kan kastes eller vikle seg inn i skjæreutstyret. Rydd området for barn, tilskuere og kjæledyr. Hold som et minimum alle barn, tilskuere og kjæledyr minst 15 meter unna. Stopp maskinen umiddelbart hvis noen nærmer seg.
- Riktig vinkel for skjæreutstyret er parallell med bakken.
- Hold ryddesagen med begge hender. Den ene armen er litt bøyd, og hånden på den armen holder det bakre håndtaket. Den andre armen er rett, med den hånden som holder det fremre hjelpehåndtaket.
- Bruk med skulderstroppen for sikker og komfortabel bruk. Se avsnittet**«Bruke skulderstroppen»**i brukerhåndboken for FLEX GPH18-EC-hodet.
- For å klippe villvekster og busker, senk det roterende bladet ned på veksten for å oppnå en hakkeeffekt. Bruk ryddesagen som en ljå (fei den til høyre og venstre) på bakkenivå. Ikke bruk skjæreutstyret over midjehøyde.
- Hold en god balanse og et fast fotfeste. Ikke overanstreng deg. Hold godt fotfeste

og balanse til enhver tid.
- Noen ganger setter grener eller gress seg fast mellom vernet og skjæreutstyret. Stopp alltid maskinen før rengjøring.
- Sett aldri ned maskinen mens bladet roterer.
- Hvis du treffer en fremmedlegeme med ryddesagen, eller den vikles inn i maskinen, må du stoppe maskinen umiddelbart, kontrollere om den er skadet og få eventuelle skader reparert før du forsøker å bruke den igjen. Ikke bruk med ødelagt vern.
- Hvis maskinen begynner å vibrere unormalt, må du stoppe motoren og umiddelbart sjekke årsaken. Vibrasjon er vanligvis et varsel om problemer. Et løst hode kan vibrere, sprekke, knekke eller løsne fra maskinen, noe som kan føre til alvorlig eller dødelig skade. Sørg for at skjæretilbehøret er ordentlig festet i posisjon. Hvis hodet løsner etter at du har festet det på plass, må du bytte det ut umiddelbart. Bruk aldri en maskin med løst skjæreutstyr.

⚠ ***ADVARSEL!***

Jo høyere skjæreutstyret er over bakken, desto større er risikoen for skader fra avskjæringer som kastes sidelengs.

⚠ ***ADVARSEL!***

Når du kutter unge bestander eller andre planter opptil 2 cm i diameter, bruk venstre side av bladet for å unngå situasjoner med støt fra bladet. Ikke forsøk å klippe planter med større diameter, da bladet kan sette seg fast i eller rykke ryddesagen fremover. Dette kan forårsake skade på bladet eller ryddesaksen, eller tap av kontroll over ryddesaksen, noe som kan føre til personskade.

Deler som kastes ut kan skade operatøren eller tilskuere alvorlig. For å redusere risikoen for personskade er det viktig å ta følgende forholdsregler:

- Unngå kontakt med harde eller solide fremmedlegemer som steiner, steiner eller metallbiter.
- Aldri sag tre eller busker med en stammediameter på mer enn 2 cm.
- Inspiser bladet med jevne mellomrom for tegn på skade. Ikke fortsett arbeidet med et skadet blad.
- Slip bladet regelmessig (når det er merkbart sløvet) og få det balansert om nødvendig (utført av en kvalifisert servicetekniker).

Før hver bruk, sjekk om det er skadede/slitte deler

⚠ ***ADVARSEL!***

Bruk alltid hansker når du monterer eller bytter beskyttelsesdekselet, eller når du sliper eller bytter bladet. Legg merke til bladets plassering på beskyttelsen og beskytt hånden mot skader.

Sjekk bladet, beskyttelsen, barrieren og det fremre hjelpehåndtaket, og skift ut eventuelle deler som er sprukne, skjeve, bøyd eller skadet på noen måte. Bladets egg kan bli sløv over tid. Det anbefales at du snur bladet for å forlenge bladets levetid, og at du sliper det med jevne mellomrom (utføres av en kvalifisert servicetekniker) eller bytter det ut med et nytt blad når det er nødvendig.

Rengjør ryddeskjæreren etter hver bruk

- Fjern batteriet.
- Fjern gress, rusk eller tilstoppet jord fra bladet og beskyttelsen.
- Bruk kun en ren, tørr og myk klut til å rengjøre maskinen. La aldri væske komme inn i maskinen; senk aldri noen del av maskinen ned i væske.

Sjekk om bladet er blokkert

- For å unngå blokkering, hold bladet rent. Fjern gressavklipp, blader, smuss og annet oppsamlet rusk før og etter hver bruk.
- Når det oppstår blokkering, stopp ryddesagen og ta ut batteriet. Fjern deretter eventuelt gress som kan ha viklet seg rundt motorakselen eller bladet.

Vedlikehold og stell

⚠ ***ADVARSEL!***

Før du utfører noe arbeid på den elektriske maskinen, må du fjerne batteripakken fra maskinen.

Rengjøring

⚠ ***FORSIKTIGHET!***

Bruk alltid vernebriller når du rengjør med tørr trykkluft.

Rengjør maskinen og ventilasjonsåpningene regelmessig. Rengjøringshyppigheten avhenger av materialet og bruksvarigheten. Blås regelmessig ut husets innside og motoren med tørr trykkluft.

Skifte av blad (se figur E1 og E2)

⚠ ***ADVARSEL!***

Ikke forsøk å rette ut eller sveise et bøyd eller sprukket blad, da det kan brekke. Et slikt blad må byttes ut. Skift kun ut med identisk blad.

Bruk kun et FLEX-blad.

i ***MERK***

Skift ut bladet hvis lengden ikke lenger er tilstrekkelig til å opprettholde nødvendig bakkeklaring og oppnå ønsket kuttedybde.

⚠ ***ADVARSEL!***

Beskytt alltid hendene dine ved å bruke tykke hansker eller pakke inn bladet med filler eller andre materialer når du utfører vedlikehold på bladet.

Fjerning av bladet

- Stopp maskinen og ta ut batteriet.
- Legg ryddesagen på ryggen slik at bladet vender oppover.
- montering av bladhylsen (1).
- Bruk vernehansker, hold bladet stødig med én hånd og løsne bladmutteren (2g) MED URVISEREN med multifunksjonsnøkkelen (11).
- For å skru bladmutteren (2g) helt av, stopp spindelen ved å sette inn unbrakonøkkelen (12) i spindelstopphullene (4) i den indre flensen (2c) og dekselplaten (2a).
- Fjern bladmutteren (2g), bladholderen (2f), den ytre flensen (2e) og bladet fra spindelen (2b). Sjekk og skift dem ut hvis de er slitte.

Montering av bladet

- Plasser bladet på den indre flensen som er montert på spindelen.
- Monter den ytre flensen, bladholderen og mutteren på spindelen, og forstram mutteren MOT URVISEREN for hånd.
- Bruk multifunksjonsnøkkelen til å stramme mutteren MOT URVISEREN godt på spindelen. Samtidig stopper du spindelen ved å sette unbrakonøkkelen (12) inn i spindelstopphullene (4) i den indre flensen (2c) og dekselplaten (2a).

Sliping av blad (se figur F)

⚠ ***ADVARSEL!***

Bladets skjærekanter er skarpe. Brukeren kan skjære seg selv. Bruk hansker.

– Slå av apparatet og ta ut batteriet.
– Fjern bladet, se avsnittet «fjerning av bladet».
– Fjern bladhylsen.
– Slip skjærekanten med en diamantfil i en fremovergående bevegelse. Sørg for en skjærevinkel på 40°–45°.
– Gjenta for andre skjærekanter.
– Monter bladet, se avsnittet «montering av bladet».

i **MERK**

Hvis skjærebladet er betydelig deformert på grunn av sliping, må det byttes ut med et nytt. Ellers kan det forårsake sterke vibrasjoner

Utfør en prøvekjøring etter at du har satt tilbake skjærebladet, og skift ut skjærebladet med et nytt hvis det er sterke vibrasjoner.

Hvis du har spørsmål, kan du kontakte din FLEX-forhandler eller et FLEX-servicesenter.

Reparasjoner

Reparasjoner må kun utføres av et autorisert kundeservicesenter.

i ***MERK***

Ikke løsne skruene på huset i løpet av garantiperioden. Manglende overholdelse av dette kravet vil ugyldiggjøre eventuelle krav under produsentens garanti.

Reservedeler og tilbehør

Annet tilbehør, spesielt verktøy og tilbehør, finner du i produsentens kataloger. Eksploderte tegninger og reservedelslister finner du på hjemmesiden vår:**www.flex-tools.com**.

Smøring av girkasser (se figur G)

Girkassens girkasse må smøres med jevne mellomrom med girfett. Kontroller fettnivået i girkassen omtrent hver 50. driftstime ved å fjerne tetningsbolten (3) på siden av girkassen.

Hvis det ikke er noe fett å se på sidene av giret, følg trinnene nedenfor for å fylle med girfett opptil 3/4 av kapasiteten.

Ikke fyll girkassen helt.

- Hold kutteren på siden slik at tetningsbolten vender oppover.
- Bruk multifunksjonsnøkkelen til å løsne og fjerne tetningsbolten.
- Bruk en fettsprøyte (ikke inkludert) til å sprøyte litt fett inn i skruehullet, og pass på at du ikke overskrider 3/4 av kapasiteten.
- Stram tetningsbolten etter injeksjon.

Lagring

- Fjern batteriet.
- Bruk tykke hansker for å rengjøre maskinen grundig.
- Monter bladhylsen på bladet for sikker oppbevaring.
- Oppbevar maskinen på et tørt, godt ventilert sted, enten innelåst eller høyt oppe, utilgjengelig for barn. Ikke oppbevar enheten på eller ved siden av gjødsel, bensin eller andre kjemikalier.

Avhendingsinformasjon

Gjenvinning av råmaterialer i stedet for avfallshåndtering.

Enhet, tilbehør og emballasje skal resirkuleres på en miljøvennlig måte. Plastdeler identifiseres for resirkulering i henhold til materialtype.

MERK

Spør forhandleren din om avhendingsalternativer!

CE-Samsvarserklæring

Samsvarserklæringene er inkludert i vedlegg 1 til denne bruksanvisningen.

Fritak fra ansvar

Produsenten og dennes representant er ikke ansvarlige for skader og tapt fortjeneste som følge av driftsavbrudd forårsaket av produktet eller et ubrukelig produkt.
Produsenten og dennes representant er ikke ansvarlige for skader som er forårsaket av feil bruk av produktet eller av bruk av produktet sammen med produkter fra andre produsenter.

Innehåll

Symboler som används i bruksanvisningen 83
Symboler på produkten 83
Viktig säkerhetsinformation 83
Buller och vibrationer 85
Tekniska data 86
Översikt 86
Användning. 86
Underhåll och skötsel 88
Information om bortskaffande. 90
CE-försäkran om överensstämmelse 90
Undantag från ansvar 90

Symboler som används i bruksanvisningen

⚠ ***VARNING!***
Används för att markera allvarlig fara. Om inte anvisningarna följs kan det resultera i dödsfall eller mycket allvarliga personskador.

⚠ ***FÖRSIKTIGHET!***
Används för att markera möjliga risker. Om inte anvisningarna följs kan det leda till lättare skador eller skador på egendom.

i ***NOTERA***
Tips angående användning och viktig information.

Symboler på produkten


Läs bruksanvisningen innan du slår på elverktyget.


Använd skyddsglasögon


Använd hörselskydd


Använd skyddshjälm


Använd handskydd


Bär halksäkra skor


Var medveten om bladets dragkraft


Koppla ifrån batteriet innan underhåll utförs


Se upp för objekt som slungas iväg

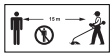
Avståndet mellan maskinen och åskådare måste vara minst 15 meter


Utsätt den inte för regn

CE-märkning

UKCA-märkning

Viktig säkerhetsinformation

⚠ ***VARNING!***
Läs igenom följande anvisningar och instruktioner innan du börjar använda verktyget:

- *denna bruksanvisning*
- *de allmänna säkerhetsinstruktionerna om hantering av elverktyg i bifogad broschyr (häfte nr.: 315915)*
- *nuvarande giltiga anläggningsregler och bestämmelser för att förhindra olyckor.*
- *bruksanvisningen FLEX motorenhet GPH 18-EC.*

Detta elverktyg är utrustat med den senaste tekniken och har skapats i enlighet med godkända säkerhetsbestämmelser.

Men elverktyget kan ändå utgöra en livsfara för användaren eller utomstående personer, eller också kan verktyget eller egendom komma till skada.

Elverktyget får endast användas

- *i avsett syfte*
- *i perfekt fungerande skick.*

Fel som påverkar säkerheten ska åtgärdas omedelbart.

Avsedd användning

Röjsågen är avsedd för klippning av maltat gräs, ogräs, vild växt och skrubb, gallring av unga bestånd med en maximal stamdiameter på 2 cm med endast följande FLEX motorenhet GPH 18-EC eller senare infört av FLEX.

Säkerhetsinstruktioner för röjsågar

- **Undvik att använda maskinen under dåliga väderförhållanden, i synnerhet när det är risk för åska.** Det ökar risken att träffas av blixten.
- **Kontrollera noggrant området om det finns vilda djur där maskinen ska användas.** Djuren kan skadas av maskinen under drift.
- **Undersök grundligt området där apparaten ska användas och ta bort alla stenar, pinnar, trådar, ben och andra främmande föremål.** Föremål som slungas iväg kan orsaka allvarliga personskador.
- **Innan du använder maskinen ska du alltid inspektera visuellt för att se att kniven eller bladet och knivenheten eller bladenheten inte är skadade.** Skadade delar ökar risken för skador.
- **Följ instruktionerna för hur man byter ut tillbehör.** Felaktig åtdragning av bladets fästmuttrar eller bultar kan antingen skada bladet eller leda till att det lossnar.
- **Bladets nominella rotationshastighet måste vara minst lika stor som den maximala rotationshastighet som är markerad på maskinen.** Tillbehör som körs fortare än deras klassificerade hastighet kan brytas sönder och flyga iväg.
- **Använd ögon-, hörsel-, huvud- och handskydd.** Tillräcklig skyddsutrustning minskar personskador från flygande skräp eller oavsiktlig kontakt med trimmertråden eller bladet.
- **Använd alltid halkfria och skyddande skor när du använder maskinen. Använd inte maskinen om du är barfota eller har öppna sandaler.** Detta minskar risken för skador på fötterna från kontakt med rörliga knivar, trådar eller blad.
- **Använd alltid långbyxor när du använder maskinen.** Exponerad hud ökar sannolikheten för skada från ivägslungade objekt.
- **Håll kringstående borta när du använder maskinen.** Ivägslungat skräp kan resultera i allvarliga personskador.
- **Använd alltid två händer när maskinen används.** Att hålla maskinen med båda händerna undviker att kontrollen förloras.
- **Håll maskinen endast vid de isolerade greppytorna, eftersom trimmertråden eller bladet kan komma i kontakt med dolda ledningar.** Om trimmertråden eller bladen kommer i kontakt med en strömförande ledning kan exponerade metalldelar på det motordrivna verktyget också bli strömförande, vilket kan resultera i att operatören utsätts för elektriska stötar.
- **Ha alltid korrekt fotfäste och använd maskinen endast när du står på marken.** Hala eller instabila ytor kan orsaka förlust av balans eller kontroll av maskinen.
- **Använd inte maskinen i alltför branta sluttningar.** Detta minskar risken för förlust av kontroll, om du halkar och faller kan det leda till personskada.
- **När du arbetar i sluttningar, var alltid säker på ditt fotfäste, arbeta alltid över sluttningarna, aldrig upp eller ner och var försiktig när du ändrar riktning.** Detta minskar risken för förlust av kontroll, om du halkar och faller kan det leda till personskada.
- **Håll alla delar av kroppen borta från kniven, tråden eller bladet när maskinen är i drift. Innan du startar maskinen, se till att kniven, tråden eller bladet inte har kontakt med någonting.** Ett ögonblick av ouppmärksamhet när du använder maskinen kan leda till att du skadar dig själv eller andra.
- **Använd inte maskinen över midjehöjd.** Detta hjälper till att förhindra oavsiktlig kontakt med kniven eller bladet och möjliggör bättre kontroll av maskinen i oväntade situationer.
- **Vid kapning av ris eller unga träd som är under spänning, var beredd på återfjädring.** När spänningen i träfibrerna frigörs kan riset eller det unga trädet slå operatören och/eller kasta maskinen ur kontroll.
- **Var extremt försiktig när du kapar snårskog och buskar.** Det slanka materialet kan fastna i bladet och piskas mot dig eller dra dig ur balans.
- **Behåll kontrollen över maskinen och rör inte kniven, trådar eller blad och andra**

farliga rörliga delar medan de fortfarande är i rörelse. Detta minskar risken för skador från rörliga delar.

- **Bär maskinen med maskinen avstängd och undan från kroppen.** Korrekt hantering av maskinen minskar sannolikheten för oavsiktlig kontakt med en kniv, tråd eller blad i rörelse.
- **När du transporterar eller förvarar maskinen ska du alltid montera skyddet på metallbladen.** Korrekt hantering av maskinen minskar sannolikheten för oavsiktlig kontakt med bladet.
- **Använd endast ersättningsknivar, tråd, skärhuvuden och blad som anges av tillverkaren.** Felaktiga reservdelar kan öka risken för brott och skador.
- **När du rensar fastnat material eller servar maskinen, se till att strömbrytaren är avstängd och att batteripaketet är borttaget.** Oväntad start av maskinen när du tar bort material som fastnat eller vid service kan leda till allvarliga personskador.

Orsaker till bladens dragkraft och tillhörande varningar

Bladets dragkraft är en plötslig rörelse i sidled, framåt eller bakåt av maskinen, vilket kan inträffa när bladet fastnar eller fastnar på ett föremål som en ung trädplanta eller en trädstump. Maskinens kastbenägenhet kan vara kraftig nog för att flytta på enheten och/eller användaren i någon riktning, vilket kan leda till att kontrollen över enheten tappas. Bladdragkraft och dess risker kan undvikas genom att vidta de försiktighetsåtgärder som anges nedan.

- **Håll ett stadigt grepp om maskinen och placera dina armar för att stå emot bladets dragkraft. Placera kroppen på vänster sida om maskinen.** Bladets dragkraft kan öka risken för skador på grund av att maskinen rör sig oväntat. Användaren kan kontrollera bladets dragkraft om korrekta åtgärder vidtagits.
- **Om bladet kläms fast eller om du avbryter en sågning snitt av någon anledning, stäng av maskinen och håll maskinen orörlig i materialet tills bladet stannar helt och hållet. Medan bladet sitter fast får du aldrig försöka ta bort maskinen från materialet eller dra maskinen bakåt medan bladet är i rörelse, annars kan bladdragkraft uppstå.** Undersök och vidta korrigerande åtgärder för att eliminera orsaken till bladkärvning.
- **Använd inte slöa eller skadade blad.** Trubbiga eller skadade blad ökar risken för att det fastnar eller fastnar i ett föremål, vilket leder till ökad bladdragkraft.
- **Se alltid till att du har god sikt över det material som sågas.** Det är större risk för bladets dragkraft i områden där det är svårt att se materialet som beskärs.
- **Om en annan person närmar sig dig när du använder maskinen, stäng av maskinen.** Det finns en ökad risk för att andra personer ska skadas av det rörliga bladet om bladet dras iväg.

NOTERA

Se motorenhetens bruksanvisning för kompletterande säkerhetsregler

Buller och vibrationer

Buller- och vibrationsvärden har fastställts i enlighet med EN 62841.

Normal A-viktad bullernivå för elverktyg:

- Ljudtrycksnivå L_{pA}: 83 dB(A)
- Osäkerhet: K=3 dB(A)
- Ljudeffektnivå L_{WA}: 91 dB(A)
- Osäkerhet: K = 5,9 dB

Totalt vibrationsvärde:

- Utsläppsvärde a_h: <2,5 m/s^2
- Osäkerhet: K = 1,5 m/s^2

FÖRSIKTIGHET!

De angivna mätvärdena gäller för nya elverktyg. Daglig användning gör att buller- och vibrationsvärdena ändras.

NOTERA

Den vibrationsnivå som anges i informationsbladet har uppmätts i enlighet med ett standardiserat test enligt EN 62841 och kan användas för att jämföra ett verktyg med ett annat. Den kan också användas för att preliminärt uppskatta exponeringen.

Den angivna vibrationsnivån gäller för verktygets huvudsakliga användningsområden.

Om verktyget används för andra typer av arbeten med andra tillbehör eller är dåligt underhållet kan vibrationsnivån skilja sig åt. Det kan väsentligt öka exponeringsnivån

över hela arbetsperioden.

För att göra en korrekt bedömning av exponeringsnivån för vibrationer är det också nödvändigt att även räkna med tiden som verktyget är avstängt eller när det är på utan att användas. Det kan väsentligt minska exponeringsnivån över den totala arbetsperioden.

Identifiera ytterligare säkerhetsåtgärder som kan vidtas för att skydda den som arbetar med verktyget från vibrationsskador, till exempel underhåll av verktyget och tillbehören, att hålla händerna varma och hur arbetsmönstren utformas.

⚠ ***FÖRSIKTIGHET!***
Använd hörselskydd vid ljudnivåer över 85 dB(A).

Tekniska data

Produkttyp		GBC-A
Produkt		Tillbehör för röjsågar
N_0	/min	5400
Bladstorlek	cm	23
Axelstorlek	mm	25,4
Vikt enligt "FLEX Procedure 01"	kg	1,7
Arbetstemperatur	-10~40 °C	
Förvaringstemperatur	-20~50 °C	

Översikt (se bild A)

Numreringen av produktens delar refererar till illustrationen av verktyget på sidan med bilder.

1 Bladslida
2 Röjsågshuvud
2a täckplatta
2b spindel
2c Innerfläns
2d blad
2e Yttre fläns
2f bladhållare
2g Bladmutter
3 Tätningsbult
4 Spindelstopphål
5 Tillbehörets axel
6 Ändlock
7 Konsol
8 Skydd
9 Mutter (4)
10 Bult, fjäderbricka och platt brickset (4)
11 Multifunktionell skiftnyckel
12 Insexnyckel
13 Barriär

Användning

Förberedelse

Lär känna ditt tillbehör för röjsåg

Denna produkt kräver montering. Lyft försiktigt verktyget ur kartongen och placera det på en plan arbetsyta. Innan du börjar använda röjsågstillbehöret ska du bekanta dig med alla dess funktioner och säkerhetskrav.

⚠ ***VARNING!***
- *Låt inte förtrogenhet med verktyget leda till slarv. Tänk på att det räcker med ett obetänksamt ögonblick för att orsaka allvarliga skador. Innan du börjar använda ett verktyg bör du bekanta dig med alla dess funktioner och säkerhetsanvisningar.*
- *Försök inte att modifiera detta verktyg eller skapa tillbehör som inte rekommenderas för användning med detta verktyg. Alla sådana ändringar eller modifieringar betraktas som felaktig användning och kan leda till allvarliga personskador.*

Montering

⚠ ***VARNING!***
Denna produkt kräver montering.

Använd alltid handskar när du justerar eller monterar röjsågen.

Ta alltid bort batteripaketet från produkten vid montering av delar, justeringar, rengöring eller när produkten inte används.

Monter alltid bladskyddet vid montering av delar, justeringar, rengöring eller när produkten inte används.

Montera skyddet

⚠ ***VARNING!***
Montera skyddet innan tillbehöret kopplas till motorenheten.

För att minska risken för personskador ska du inte använda maskinen utan att skyddet är på plats. Skyddet måste alltid vara monterat på verktyget för att skydda användaren.

Använd alltid handskar och montera bladmanteln när du monterar eller byter ut skyddet. Var försiktig med bladet och skydda dina händer från att skadas av bladet.

- Lyft röjsågstillbehöret och vänd det nedåt; rikta den upphöjda delen av skyddet mot den matchande spåret i axeln (5). Se till att skyddets (8) inre yta är riktad mot trimmerhuvudet (bild B1).
- Sätt muttern (9) i det matchande hålet i skyddet och håll den (se figur B2).
- Placera fästet (7) på fästaxeln, rikta in de fyra hålen i fästet med hålen på skyddet.
- För in bultuppsättningen (10) genom hålen på fästet och skyddet och skruva fast det i muttern på skyddet. Dra åt bulten med insexnyckeln (12) (se bild B3).
- Upprepa stegen med de andra tre bultarna.

Ansluta tillbehöret för röjsågen till motorenheten GPH 18-EC

Detta tillbehör för röjsågen är utvecklat för användning med FLEX-motorenhet GPH 18-EC.

Se sektionen "**Installera/ta bort en motorenhetstillsats**" i bruksanvisningen för motorenhet GPH 18-EC.

⚠ ***VARNING!***

För att hålla bekväm balans under klippning, använd endast med batteripaketet AP 18.0/8.0.

Installera barriären på motorenheten (se bild C)

⚠ ***VARNING!***

När motorenheten används med röjsågsfäste måste barriären installeras.

- Ta bort skruvmuttern och låsspaken från det främre stödhandtaget.
- Rikta in spåret på barriären (13) mot det främre hjälphandtaget, sätt i låsspaken (C-2) in i det främre hjälphandtaget, genom hålet på barriären och dra sedan åt skruvratten (C-1).
- Sänk låsspaken (C-2) för att säkra det främre stödhandtaget och barriären (13) på motorenheten så att det inte kan röra sig under arbetet.

För att starta/stoppa röjsågen

Se sektionen "**Starta/stoppa motorenheten**" i bruksanvisningen för motorenhet GPH 18-EC.

Innan du startar röjsågen ta bort bladmanteln.

Använda röjsågen (se bild D)

⚠ ***VARNING!***

För att undvika allvarliga personskador, använd alltid ögonskydd eller skyddsglasögon vid användning av denna enhet. Använd en ansikts- eller dammask på dammiga platser. Använd lämpliga kläder och skor under drift för att minska risken för skador som kan orsakas av flygande skräp.

- Rensa området som ska trimmas före varje användning. Ta bort alla objekt som t.ex. stenar, krossat glas, spikar, ledningar eller trådar som kan slungas ut eller trasslas in i skärenheten. Se till att inga barn, andra åskådare eller husdjur finns i närheten. Håll barn, kringstående och husdjur på minst 15 meters avstånd. Stoppa maskinen omedelbart om någon närmar sig.
- Rätt vinkel för trimmertillsatsen är parallell med marken.
- Håll röjsågen med båda händerna. En arm något böjd och den handen på den armen håller i bakre handtaget. Den andra armen är rak och handen håller den främre stödhandtaget.
- Använd med axelremmen för säker och bekväm användning, se avsnittet **"Använda axelrem"** i användarhandboken för motorenheten FLEX GPH18-EC.
- För att skära vilda tillväxter och buskar, sänk ner det roterande skärbladet till tillväxten för att uppnå en hackande effekt. Använd röjsågen som en lie (svep till höger och vänster) i marknivå. Använd inte skärenheten ovanför midjehöjd.
- Håll en bra balans och ett fast fotfäste. Sträck dig inte för långt. Ha ordentligt fotfäste och balans hela tiden.

- Ibland fastnar grenar eller gräs mellan skyddet och skärfästet. Stoppa alltid maskinen före rengöring.
- Sätt aldrig ner maskinen med bladet roterande.
- Om du träffar ett främmande objekt med trimmern eller om den fastnar, stäng omedelbart av verktyget, kontrollera om det finns skador och reparera eventuella skador innan arbetet upptas igen. Använd inte med trasigt skydd.
- Om enheten börjar vibrera onormalt, stoppa motorn och kontrollera omedelbart orsaken. Vibrationer är vanligtvis en varning för problem. Ett löst trimmerhuvud kan vibrera, spricka, gå sönder eller lossna från trimmern, vilket kan resultera i allvarliga personskador eller dödsfall. Se till att knivenheten är korrekt fastsatt i sitt läge. Byt omedelbart ut trimmerhuvudet om det lossnar efter att den satts fast korrekt i sitt läge. Använd aldrig maskinen med löst skärtillbehör.

⚠ ***VARNING!***

Ju högre upp skärenheten hålls från marken, desto större risk för personskador på grund av utslungade objekt från sidan.

⚠ ***VARNING!***

Vid trimning av ungskog eller annat träbaserat material med upp till 2 cm diameter, använda trimmerbladets vänstra sida för att förhindra bladets dragbenägenhet. Försök inte att kapa trämaterial med en större diameter, eftersom trimmerbladet kan fastna eller rycka röjsågen framåt. Detta kan orsaka skada på trimmerbladet eller röjsågen eller innebära att du tappar kontrollen av röjsågen, vilket kan leda till personskador.

Utslungade delar kan skada användaren eller åskådare allvarligt. För att minska risken för personskador är det mycket viktigt att utföra följande försiktighetsåtgärder:

- Undvik kontakt med hårda eller fasta främmande föremål som t.ex. stenar, klippor och metalldelar.
- Kapa aldrig trä eller buskar med en diameter som överstiger 2 cm.
- Inspektera röjsågsbladet efter skador med korta regelbundna intervaller. Fortsätt inte arbeta med ett skadat röjsågsblad.
- Vässa röjsågsbladet regelbundet (när det är uppenbart slött) och balansera det om nödvändigt (överlåt till en behörig servicetekniker).

Kontrollera efter skadade/slitna delar före varje användning

⚠ ***VARNING!***

Använd alltid handskar när du monterar eller byter ut skyddet, eller när du vässar eller byter ut skärbladet. Observera skärbladets placering i skyddet och skydda dina händer från skador.

Kontrollera skärbladet, skyddet och det främre handtaget och byt ut delar som är spruckna, skeva, böjda eller skadade på något sätt. Skärbladets egg kan bli slött efter ett tag. Det rekommenderas att du vänder på skärbladet för att utöka dess livslängd och periodvis vässa det (överlåt till en behörig servicetekniker) eller byta ut det mot ett nytt skärblad vid behov.

Rengör buskskäraren efter varje användning

- Ta ut batteriet.
- Rensa gräs, skräp eller igensatt jord från bladet och skyddet.
- Använd endast en ren, torr och mjuk trasa för att rengöra maskinen. Låt aldrig någon vätska komma in i maskinen; doppa aldrig ned någon del av maskinen i en vätska.

Kontrollera om bladet är blockerat

- För att förhindra blockering, håll bladet rent. Ta bort gräsklipp, löv, smuts och allt annat skräp före och efter varje användning.
- När blockering inträffar, stoppa röjsågen och ta bort batteriet. Ta bort eventuellt gräs som lindats runt drivaxeln eller bladet.

Underhåll och skötsel

⚠ ***VARNING!***

Ta bort batteripaketet från verktyget innan något underhållsarbete utförs på maskinen.

Rengöring

⚠ ***FÖRSIKTIGHET!***

Använd alltid skyddsglasögon vid rengöring

med tryckluft.

Rengör regelbundet elverktygets ventilationsöppningar. Hur ofta du ska rengöra beror på vilket material du arbetat med och hur länge verktyget använts. Blås regelbundet ur höljets inre delar med torr tryckluft.

Byte av blad (se bild E1 och E2)

⚠ ***VARNING!***

Försök inte att räta ut eller svetsa ett böjt eller sprucket skärblad eftersom det kan gå sönder. Ett sådant blad måste bytas ut. Byt endast ut med identiskt blad.

Använd endast ett FLEX-blad.

i ***NOTERA***

Byt ut skärbladet om dess längd inte längre är tillräcklig för att bibehålla nödvändig markfrigång och önskat skärdjup.

⚠ ***VARNING!***

Skydda alltid händer genom att använda kraftiga handskar eller linda in skärbladet med trasor eller annat material när underhåll av kantskärarens skärblad utförs.

Ta bort skärbladet

- Stäng av maskinen och ta bort batteriet.
- Lägg röjsågen på rygg så att bladet pekar uppåt.
- montera skärbladet (1).
- Håll bladet stadigt med ena handen medan du bär skyddshandskar och lossa knivmuttern (2g) MEDURS med hjälp av multifunktionsnyckeln (11).
- För att skruva loss bladmuttern (2g) helt, stoppa spindeln genom att sätta in insexnyckeln (12) i spindelstoppshålen (4) i innerflänsen (2c) och täckplattan (2a).
- Ta bort bladmuttern (2g), bladhållaren (2f), ytterflänsen (2e) och bladet från spindeln (2b). Kontrollera och byt ut dem om de är slitna.

Montera sågklingan

- Montera det nya bladet på spindeln och mot den inre flänsen.
- Montera den yttre flänsen och muttern på axeln, och dra åt muttern MOTURS för hand.
- Använd multifunktionsnyckeln för att dra åt muttern MOTURS ordentligt på spindeln. Stoppa spindeln samtidigt genom att sätta in insexnyckeln (12) i spindelns stopphål (4) i innerflänsen (2c) och täckplattan (2a).

Slipning av blad (se bild F)

⚠ ***VARNING!***

Bladets skärkanter är vassa. Användaren kan skära sig. Använd handskar.

- Stäng av apparaten och ta bort batteriet.
- Ta bort bladet, se avsnittet ”ta bort bladet”.
- Ta bort bladskyddet.
- Slipa skäreggen med en diamantplatt fil med en framåtriktad rörelse. Säkerställ en skärvinkel på 40°- 45°.
- Upprepa för andra skärkanter.
- Montera bladet, se sektionen ”installera bladet”.

i **NOTERA**

Om skärbladet deformeras avsevärt på grund av slipning, byt ut det med en ny. Annars kan det orsaka starka vibrationer
Gör en testkörning efter montering av skärbladet, byt ut skärbladet med ett nytt om det finns starka vibrationer.

Om du har några frågor, kontakta din FLEX-återförsäljare eller ett FLEX-servicecenter.

Reparationer

Reparationer får endast utföras av ett auktoriserat servicecenter.

i ***NOTERA***

Lossa inte skruvarna på höljet under garantiperioden. Underlåtenhet att följa detta krav kommer att ogiltigförklara alla anspråk under tillverkarens garanti.

Reservdelar och tillbehör

Andra tillval, särskilt verktyg och tillbehör, finns i tillverkarens kataloger. Sprängritningar och reservdelslistor kan hittas på vår hemsida: **www.flex-tools.com**.

Smörjning av växellådan (se bild G)

Växellådan i växelhuset måste smörjas regelbundet med växellådsolja. Kontrollera växellådans fettnivå efter varje användnings-

intervall på 50 timmar genom att ta bort tätningsskruven (3) på sidan av växelhuset.

Om inget fett kan ses på sidorna följer du stegen nedan för att fylla på med växellådsolja upp till 3/4 kapacitet.

Fyll inte upp den fullt.

- Håll röjsågen på sidan så att tätningsskruven är riktad uppåt.
- Använd den multifunktionella skiftnyckeln (medföljer) för att lossa och ta bort tätningsskruven.
- Använd en fettspruta (ingår ej) för att spruta in lite fett i smörjöppningen. Se till att inte överskrida 3/4 av kapaciteten.
- Dra åt tätningsskruven efter appliceringen.

Förvaring

- Ta ut batteriet.
- Använd kraftiga handskar vid ordentlig rengöring av verktyget.
- Montera klippbladets slida på klippbladet för säker förvaring.
- Förvara produkten på en torr, välventilerad plats, inlåst eller högt upp, utom räckhåll för barn. Förvara inte enheten på eller i anslutning till gödningsmedel, bensin eller andra kemikalier.

Information om bortskaffande

Råmaterial återanvänds istället för att kastas som avfall.

Enheter, tillbehör och förpackning ska återvinnas på ett miljövänligt sätt. Plastdelar identifieras för återvinning enligt materialtyp.

NOTERA

Fråga din återförsäljare om alternativ för bortskaffande!

CE -försäkran om överensstämmelse

Försäkran om överensstämmelse finns i bilaga 1 i bruksanvisningen.

Undantag från ansvar

Tillverkaren och dennes representanter är inte ansvariga för några skador eller förlust av förtjänst på grund avbrott i verksamheten, som orsakats av produkten eller av en oanvändbar produkt.
Tillverkaren och dennes representanter är inte ansvariga för några skador som orsakats av felaktig användning av produkten eller om produkten använts tillsammans med produkter från andra tillverkare.

Sisältö

Käyttöoppaassa käytetyt symbolit 91
Tuotteen symbolit 91
Tärkeitä turvallisuustietoja 91
Melu ja tärinä 93
Tekniset tiedot 94
Yleiskatsaus 94
Käyttöohjeet 94
Huolto ja hoito 96
Hävittämistä koskevat tiedot 98
CE-vaatimustenmukaisuusvakuutus 98
Vastuun poissulkeminen 98

Käyttöoppaassa käytetyt symbolit

⚠ ***VAROITUS!***
Ilmaisee uhkaavaa vaaraa. Tämän varoituksen noudattamatta jättäminen voi johtaa kuolemaan tai erittäin vakaviin vammoihin.

⚠ ***HUOMIO!***
Ilmaisee mahdollisesti vaarallisen tilanteen. Tämän varoituksen noudattamatta jättäminen voi johtaa lieviin vammoihin tai omaisuusvahinkoihin.

i ***HUOMAA***
Ilmaisee käyttövinkkejä ja tärkeitä tietoja.

Tuotteen symbolit


Lue käyttöopas ennen sähkötyökalun käynnistämistä.


Käytä silmiensuojaimia


Käytä kuulosuojaimia


Käytä suojakypärää


Käytä suojakäsineitä


Käytä liukastumisen estäviä jalkineita


Varo terän työntövoimaa


Irrota akku ennen huoltotoimenpiteitä


Varo sinkoutuvia kohteita

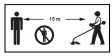

Koneen ja sivullisten välillä tulisi olla vähintään 15 metrin etäisyys


Älä altista sateelle

CE-merkintä

UKCA-merkintä

Tärkeitä turvallisuustietoja

⚠ ***VAROITUS!***
Ennen tuotteen käyttöä lue seuraavat ja toimi niiden mukaan:

- *nämä käyttöohjeet,*
- *”Yleiset turvallisuusohjeet” sähkötyökalujen käsittelyyn mukana tulevasta lehtisestä (julkaisunumero: 315915),*
- *nykyiset voimassa olevat työpaikan säännöt ja onnettomuuksien ehkäisemistä koskevat säännöt.*
- *käyttöohje FLEX-akkupää GPH 18-EC.*

Tämä työkalu on uusinta tekniikkaa ja se on rakennettu hyväksyttyjen turvallisuusmääräysten mukaisesti.

Sähkötyökalun käyttö saattaa kuitenkin aiheuttaa hengenvaaran tai loukkaantumisvaaran käyttäjälle tai kolmannelle osapuolelle tai sähkötyökalu tai muu omaisuus voi vaurioitua.

Sähkötyökalua saa käyttää vain

- *sen käyttötarkoitukseen*
- *täydellisessä toimintakunnossa.*

Turvallisuuteen vaikuttavat häiriöt on korjattava välittömästi.

Käyttötarkoitus

Raivaussaha on tarkoitettu ruohon, rikkaruohojen, villiintyneen kasvuston ja nuoren metsikön, varren enimmäishalkaisija 2 cm, harventamiseen. Käyttö vain FLEX-akkupäällä GPH 18-EC tai sitä uudemmalla FLEX-akkupäällä.

Raivaussahan turvallisuusohjeet

- **Vältä koneen käyttämistä huonoissa sääolosuhteissa, etenkin jos on salamointivaara.** Tämä vähentää salamaniskun riskiä.
- **Tarkista koneen käyttöalue huolellisesti eläinten varalta.** Eläimet voivat loukkaantua koneesta käytön aikana.
- **Tarkista koneen käyttöalue huolellisesti ja poista kaikki kivet, oksat, rautalangat, luut ja muut vieraat esineet.** Sinkoutuvat esineet voivat aiheuttaa henkilövahinkoja.
- **Tarkista aina silmämääräisesti ennen koneen käyttöä, että leikkuri tai terä ja leikkurin tai terän kokoonpano ei ole vaurioitunut.** Vaurioituneet osat lisäävät loukkaantumisriskiä.
- **Noudata ohjeita, kun vaihdat lisävarusteita.** Väärin kiristetyt terän kiinnitysmutterit tai -pultit voivat joko vahingoittaa terää tai johtaa sen irtoamiseen.
- **Terän nimellispyörimisnopeuden on oltava vähintään yhtä suuri kuin koneeseen merkitty suurin pyörimisnopeus.** Terät, jotka toimivat nimellispyörimisnopeuttaan nopeammin voivat rikkoutua ja sinkoutua osiksi.
- **Käytä silmäsuojaimia, kuulonsuojaimia ja suojakypärää.** Riittävät suojavarusteet vähentävät lentävien roskien aiheuttamia henkilövahinkoja tai vahingossa tapahtuvia leikkaussiiman tai terän kosketuksia.
- **Käytä konetta käyttäessäsi aina luistamattomia suojajalkineita. Älä käytä konetta paljain jaloin tai käyttäen avosandaaleja.** Tämä vähentää jalkojen loukkaantumisvaaraa liikkuvien leikkureiden, siiman tai terän kosketuksesta.
- **Käytä konetta käyttäessäsi aina pitkälahkeisia housuja.** Paljas iho lisää sinkoutuvien esineiden aiheuttaman loukkaantumisen todennäköisyyttä.
- **Pidä sivulliset etäällä konetta käyttäessäsi.** Sinkoutuvat roskat saattavat aiheuttaa vakavan henkilövahingon.
- **Käytä aina molempia käsiä, kun käytät konetta.** Koneen pitäminen molemmin käsin auttaa välttämään hallinnan menetyksen.
- **Pidä konetta vain eristetyiltä tartuntapinnoilta, koska leikkuusiima tai terä voi koskettaa piilotettuja johdotuksia.** ”Jännitteiseen” johtoon osuvat leikkuusiimat tai terät voivat tehdä sähkötyökalun paljaat metalliosat ”jännitteisiksi” ja käyttäjä voi saada niistä sähköiskun.
- **Seiso aina tukevasti ja käytä konetta vain, kun seisot maassa.** Liukkaat tai epävakaat pinnat voivat aiheuttaa tasapainon menetyksen tai koneen hallinnan menetyksen.
- **Älä käytä konetta liian jyrkissä rinteissä.** Tämä vähentää hallinnan menettämisen, liukastumisen ja kaatumisen vaaroja, mitkä voivat johtaa henkilövahinkoihin.
- **Kun työskentelet rinteissä, varmista aina hyvä alusta, työskentele aina poikittain rinteissä, älä koskaan ylös tai alas ja ole erityisen varovainen vaihtaessasi suuntaa.** Tämä vähentää hallinnan menettämisen, liukastumisen ja kaatumisen vaaroja, mitkä voivat johtaa henkilövahinkoihin.
- **Pidä kaikki kehonosat etäällä leikkurista, siimasta tai terästä, kun kone on käytössä. Ennen kuin käynnistät koneen, varmista, että leikkuri, siima tai terä ei kosketa mihinkään.** Hetken tarkkaamattomuus koneen käytön aikana voi aiheuttaa käyttäjän tai sivullisten loukkaantumisen.
- **Älä käytä konetta vyötärön korkeuden yläpuolella.** Tämä auttaa estämään tahattoman leikkurin tai terän kosketuksen ja mahdollistaa koneen paremman hallinnan odottamattomissa tilanteissa.
- **Varo takaisinpäin ponnahtamista, kun leikkaat jännityksessä olevia taimia tai oksia.** Kun puukuitujen jännitys vapautuu, pensas tai taimi voi iskeä käyttäjään ja/tai heittää koneen pois hallinnasta.
- **Ole erityisen varovainen pensaita ja taimikkoa sahatessasi.** Ohuet oksat voivat tarttua terään ja sinkoutua sinua päin tai nykäistä sinut pois tasapainosta.
- **Säilytä koneen hallinta äläkä kosketa leikkureita, siimoja tai teriä ja muita vaarallisia liikkuvia osia, kun ne ovat vielä liikkeessä.** Tämä vähentää liikkuvien osien aiheuttamaa loukkaantumisvaaraa.
- **Kanna konetta kone kytkettynä pois**

päältä ja etäällä kehostasi. Koneen asianmukainen käsittely vähentää todennäköisyyttä joutua vahingossa kosketuksiin liikkuvan leikkurin, siiman tai terän kanssa.

- **Kun kuljetat tai säilytät konetta, kiinnitä metalliteriin aina suojus.** Koneen asianmukainen käsittely vähentää todennäköisyyttä joutua vahingossa kosketuksiin terän kanssa.
- **Käytä vain valmistajan määrittelemiä varaleikkureita, varasiimoja ja varateriä.** Virheelliset varaosat voivat lisätä rikkoutumisen ja loukkaantumisen vaaraa.
- **Kun poistat juuttunutta materiaalia tai huollat konetta, varmista, että kytkin on pois päältä ja akku on irrotettu.** Odottamaton koneen käynnistyminen juuttunutta materiaalia poistettaessa tai huollon aikana voi aiheuttaa vakavan henkilövahingon.

Terän työntövoiman syyt ja niihin liittyvät varoitukset

Terän työntövoima on koneen äkillinen sivulle, eteen- tai taaksepäin suuntautuva liike, joka voi tapahtua, kun terä juuttuu tai tarttuu esineeseen, kuten taimeen tai kantoon. Se voi olla niin voimakas, että kone ja/tai käyttäjä lennähtävät mihin tahansa suuntaan ja käyttäjä voi menettää koneen hallinnan.
Terän työntövoima ja siihen liittyvät vaarat voidaan välttää noudattamalla asianmukaisia varotoimia, kuten alla on kuvattu.

- **Pidä koneesta kiinni molemmin käsin tukevalla otteella ja pidä käsivartesi sellaisessa asennossa, että pystyt hallitsemaan terän työntövoiman. Aseta kehosi koneen vasemmalle puolelle.** Terän työntövoima voi lisätä loukkaantumisvaaraa, koska kone liikkuu odottamatta. Käyttäjä voi hallita terän työntövoimaa, jos asianmukaiset varotoimet toteutetaan.
- **Jos terä jumiutuu tai kun keskeytät leikkuun mistä tahansa syystä, sammuta kone ja pidä konetta liikkumattomana materiaalissa, kunnes terä pysähtyy kokonaan. Kun terä on jumiutunut, älä koskaan yritä irrottaa konetta materiaalista tai vetää konetta taaksepäin terän ollessa liikkeessä, muuten terän työntövoima voi iskeä.** Etsi terän jumiutumisen syy ja tee korjaavat toimenpiteet syyn poistamiseksi.
- **Älä käytä tylsiä tai vaurioituneita teriä.** Tylsät tai vaurioituneet terät lisäävät terän riskiä juuttua tai tarttua esineeseen, mikä johtaa terän työntövoimaan.
- **Säilytä aina hyvä näkyvyys leikattavaan materiaaliin.** Terän takapotku tapahtuu usein alueilla, joissa leikattavaa materiaalia on vaikea nähdä.
- **Jos toinen henkilö lähestyy sinua koneen käytön aikana, sammuta kone.** Liikkuvan terän osuessa muihin henkilöihin on olemassa suurempi loukkaantumisvaara terän työntövoiman takia.

HUOMAA

Katso akkupään käyttöoppaasta lisää erityisiä turvallisuusohjeita

Melu ja tärinä

Melu- ja tärinäarvot on mitattu standardin EN 62841 mukaan.

Sähkötyökalun A-painotettu melutaso on tyypillisesti:

– Äänenpainetaso L_{pA}: 83 dB(A)
– Epävarmuus: K=3 dB (A)
– Äänitehotaso L_{WA}: 91 dB(A)
– Epävarmuus: K = 5,9 dB

Kokonaistärinäarvo:

– Päästöarvo a_h: <2,5 m/s^2
– Epävarmuus: K = 1,5 m/s^2

HUOMIO!

Määritellyt mittausarvot koskevat uusia sähkötyökaluja. Päivittäisessä käytössä melu- ja tärinäarvot muuttuvat.

HUOMAA

Näissä ohjeissa annettu tärinätaso on mitattu standardissa EN 62841 normitetun mittausmenetelmän mukaan ja sitä voidaan käyttää sähkötyökalujen keskinäiseen vertailuun. Se soveltuu myös altistuksen alustavaan arviointiin.

Ilmoitettu tärinätaso tarkoittaa altistumisen tasoa työkalun pääasiallisessa käyttötarkoituksessa.

Jos työkalua kuitenkin käytetään muihin käyttötarkoituksiin, erilaisilla lisävarusteilla tai huonolla huollolla, tärinäpäästötaso saattaa poiketa ilmoitetusta. Tällöin koko työaikaa koskeva tärinäaltistus voi olla selvästi suurempi.

Tärinälle altistumistason tarkassa arvioinnissa on otettava huomioon myös jaksot, kun työkalu on kytketty pois päältä tai kun se käy, mutta sillä ei varsinaisesti työskennellä. Tällöin koko työaikaa koskeva tärinäaltistus voi olla selvästi pienempi.

Määrittäkää lisätoimenpiteet koneen käyttäjän suojaamiseksi tärinän vaikutukselta, kuten: Työkalun ja lisävarusteiden huolto, käsien pitäminen lämpiminä, työtapojen organisointi.

⚠ ***HUOMIO!***
Käytä kuulonsuojaimia melutason ylittäessä 85 dB (A).

Tekniset tiedot

Tuotteen tyyppi		GBC-A
Tuote		Raivaussa-halisäosa
N_0	/min	5400
Terän koko	cm	23
Tuurnan koko	mm	25,4
Paino ”FLEX-menettelyn 01” mukaisesti	kg	1,7
Käyttölämpötila		-10–40 °C
Varastointilämpötila		-20–50 °C

Yleiskatsaus (katso kuva A)

Tuotteen ominaisuuksien numerointi viittaa koneen kuvaan grafiikkasivulla.

1 Teränsuojus
2 Raivaussahan pää
2a suojalevy
2b kara
2c sisälaippa
2d terä
2e ulkolaippa
2f teränpidike
2g terän mutteri
3 Tiivistepultti
4 Karan pysäytysreikä
5 Lisäosan varsi
6 Päätytulppa
7 Kannake
8 Suojus
9 Mutteri (4)
10 Pultti-, jousialuslevy- ja sileä aluslevysarja (4)
11 Monitoimiavain
12 Kuusiokoloavain
13 Esto

Käyttöohjeet

Valmistelu

Tietoa raivaussahalisäosasta

Tuote vaatii kokoamisen. Nosta työkalu varovasti laatikosta ja aseta se tasaiselle työskentelypinnalle. Ennen kuin yrität käyttää raivaussahalisäosaa, tutustu kaikkiin sen käyttöominaisuuksiin ja turvallisuusvaatimuksiin.

⚠ ***VAROITUS!***
- *Älä anna tämän työkalun tuttuuden tehdä sen käsittelystä huolimatonta. Muista, että yksi varomaton hetki riittää aiheuttamaan vakavan vamman. Ennen kuin yrität käyttää mitään työkalua, tutustu kaikkiin käyttöominaisuuksiin ja turvallisuusohjeisiin.*
- *Älä yritä muokata tätä työkalua tai luoda sille lisävarusteita, joita ei suositella käytettäväksi tämän työkalun kanssa. Mikä tahansa tällainen muokkaus tai muutos on väärinkäytös ja saattaa aiheuttaa vaarallisen tilan, joka saattaa johtaa vakavaan henkilövammaan.*

Kokoaminen

⚠ ***VAROITUS!***
Tuote vaatii kokoamisen.

Käytä aina käsineitä, kun säädät tai kokoat raivaussahaa.

Poista akku akkupäästä aina, kun kokoat osia, teet säätöjä tai puhdistat tuotetta tai kun et käytä tuotetta.

Kiinnitä teränsuojus aina, kun kokoat osia, teet säätöjä tai puhdistat laitetta tai kun et käytä tuotetta.

Suojuksen kiinnittäminen

⚠ ***VAROITUS!***
Asenna suojus ennen kuin yhdistät lisäosan akkupäähän.

Henkilövahinkojen välttämiseksi älä käytä ilman paikoillaan olevaa suojusta. Suojuksen

on aina oltava koneessa käyttäjän suojaamiseksi.

Käytä aina käsineitä, kun kiinnität tai vaihdat teränsuojuksen. Ole varovainen terän kanssa ja suojaa kätesi terän aiheuttamilta loukkaantumisilta.

- Nosta raivaussahalisäosaa ja käännä se alaspäin; kohdista suojuksen kohoava osa varressa olevaan aukkoon (5). Varmista, että suojuksen (8) sisäpinta on kohti raivaussahan päätä (katso kuva B1).
- Aseta mutteri (9) suojuksen vastaavaan reikään ja pidä sitä (katso kuva B2).
- Aseta kannake (7) lisäosan varteen, kohdista kannakkeen neljä reikää suojuksen reikiin.
- Työnnä pulttisarja (10) kannakkeen ja suojuksen reikien läpi ja ruuvaa se suojuksen mutteriin. Kiristä pultti kuusiokoloavaimella (12) (katso kuva B3).
- Toista nämä työvaiheet muille 3 pultille.

Raivaussahalisäosan kiinnittäminen akkupäähän GPH 18-EC

Tämä raivaussahalisäosa on suunniteltu käytettäväksi FLEX-akkupään GPH 18-EC kanssa.

Katso **"Akkupäälisäosan asentaminen/irrottaminen"** akkupään GPH 18-EC käyttöoppaasta.

⚠ ***VAROITUS!***

Säilytä sopiva tasapaino sahauksen aikana käyttämällä vain akun AP 18.0/8.0 kanssa.

Eston asentaminen akkupäähän (katso kuva C)

⚠ ***VAROITUS!***

Kun akkupäätä käytetään raivaussahalisäosan kanssa, esto on asennettava.

- Irrota ruuvinuppi ja lukitusvipu etuapukahvasta.
- Kohdista eston (13) aukko etuapukahvaan, työnnä lukitusvipu (C-2) etuapukahvaan eston reiän läpi ja kiristä sitten ruuvinuppi (C-1).
- Laske lukitusvipu (C-2) kiinnittääksesi etuapukahvan ja eston (13) akkupään varteen siten, että esto ei liiku käytön aikana.

Raivaussahan käynnistäminen/sammuttaminen

Katso akkupään GPH 18-EC käyttöoppaasta kohta "**Akkupään käynnistäminen/sammuttaminen**".

Irrota teränsuojus ennen raivaussahan käynnistämistä.

Raivaussahan käyttäminen (katso kuva D)

⚠ ***VAROITUS!***

Vakavan henkilövamman välttämiseksi käytä aina suojalaseja, kun käytät laitetta. Käytä pölyisissä olosuhteissa hengityssuojainta. Käytä asianmukaisia vaatteita ja jalkineita käytön aikana vähentääksesi lentävien roskien mahdollisesti aiheuttamaa loukkaantumisvaaraa.

- Tyhjennä leikattava alue ennen jokaista käyttökertaa. Poista kaikki esineet, kuten kivet, rikkoutunut lasi, naulat, vaijerit tai siimat, jotka voivat sinkoutua leikkuulaitteesta tai sotkeutua siihen. Tyhjennä alue lapsista, sivullisista ja lemmikkieläimistä. Pidä lapset, sivulliset ja lemmikkieläimet vähintään 15 metrin päässä. Pysäytä kone heti, jos joku lähestyy.
- Oikea leikkuuvälineen kulma on maansuuntainen.
- Pidä raivaussahaa molemmin käsin. Toinen käsi on hieman taivutettuna ja se pitää kiinni takakahvasta. Toinen käsi on suorana ja se pitää kiinni etuapukahvasta.
- Käytä olkahihnan kanssa turvallisen ja mukavan käytön takaamiseksi, katso FLEX GPH18-EC -akkupään käyttöoppaan kohta **"Olkahihnan käyttö"**.
- Leikatessasi villiintynyttä kasvustoa laske pyörivä terä kasvun tasolle, jotta saat silppuamistoiminnon. Käytä raivaussahaa kuin viikatetta (heilauta oikealle ja vasemmalle) maan tasolle. Älä koskaan käytä leikkuutyökalua vyötärötasoa korkeammalla.
- Säilytä hyvä tasapaino ja tukeva jalansija. Älä kurkottele. Säilytä aina tukeva asento ja hyvä tasapaino.
- Joskus oksat tai ruoho jäävät suojuksen ja leikkuulisäosan väliin. Pysäytä kone aina ennen puhdistamista.
- Älä koskaan laske konetta alas terän pyöriessä.
- Jos raivaussaha osuu vieraaseen esinee-

seen tai tarttuu kiinni johonkin, sammuta kone välittömästi, tarkista vauriot ja korjauta ne ennen työskentelyn jatkamista. Älä käytä, jos suojus on rikki.
- Jos kone alkaa täristä poikkeavasti, sammuta moottori ja tarkista välittömästi syy. Tärinä on yleensä merkki häiriöistä. Löysällä oleva pää saattaa täristä, revetä, rikkoutua tai irrota koneesta ja aiheuttaa näin vakavan tai hengenvaarallisen loukkaantumisen. Varmista, että leikkaava osa on kunnolla paikallaan. Jos pää löystyy sen jälkeen, kun se on kiinnitetty paikalleen, vaihda se välittömästi. Älä koskaan käytä konetta, jonka leikkuulaite on löystynyt.

⚠ ***VAROITUS!***
Mitä korkeammalla maasta leikkuutyökalu on, sitä suuremman vaaran sinkoutuvat leikkuujätteet aiheuttavat.

⚠ ***VAROITUS!***
Kun leikkaat nuorta kasvua tai halkaisijaltaan enintään 2 cm olevia muita kasveja, käytä terän vasenta sivua, jotta vältät takapotkut. Älä yritä leikata halkaisijaltaan isompia kasveja, koska terä voi jäädä kiinni ja nykäistä raivaussahaa eteenpäin. Tämä saattaa vaurioittaa terää tai raivaussahaa tai voit menettää raivaussahan hallinnan, mikä voi johtaa henkilövahinkoon.

Sinkoutuvat osat voivat aiheuttaa vakavan henkilövahingon käyttäjälle tai sivullisille. Henkilövahinkojen välttämiseksi toimi seuraavalla tavalla:
- Vältä kosketusta koviin tai kiinteisiin kohteisiin, kuten kiviin tai metallipaloihin.
- Älä leikkaa halkaisijaltaan yli 2 cm paksuisia puumaisia kasveja tai pensaita.
- Tarkista terä säännöllisin väliajoin vaurioiden varalta. Älä jatka työskentelyä vaurioituneella terällä.
- Teroita terä säännöllisesti (kun se on selvästi tylsä), ja anna se tasapainotettavaksi tarvittaessa (ammattitaitoiselle asentajalle).

Tarkasta ennen jokaista käyttöä vaurioituneiden/kuluneiden osien varalta

⚠ ***VAROITUS!***
Käytä aina käsineitä, kun asennat suojusta tai teroitat terää tai vaihdat terän. Huomioi terän sijainti suojuksessa ja suojele käsiäsi leikkautumiselta.

Tarkasta terä, suojus, esto ja etuapukahva. Vaihda murtuneet, vääntyneet, taipuneet tai muulla tavoin vaurioituneet osat. Terän reuna voi tulla ajan myötä tylsäksi. Suosittelemme kääntämään terän käyttöiän pidentämiseksi ja teroittamaan terän silloin tällöin (ammattitaitoisen asentajan tekemänä) tai vaihtamaan uuden terän tarvittaessa.

Puhdista raivaussaha jokaisen käyttökerran jälkeen

- Poista akku.
- Poista ruoho, roskat tai tukkiva maa-aines terästä ja suojuksesta.
- Käytä koneen puhdistuksessa vain puhdasta, kuivaa ja pehmeää liinaa. Älä koskaan päästä nestettä koneen sisään; älä koskaan upota mitään koneen osaa nesteeseen.

Tarkista, onko terä tukkeutunut

- Pidä terä puhtaana tukosten estämiseksi. Poista ruohonleikkuujätteet, lehdet, lika ja muut kertyneet roskat ennen ja jälkeen jokaisen käyttökerran.
- Jos tukos tapahtuu, pysäytä raivaussaha ja poista akku. Irrota sitten kaikki ruoho, joka on takertunut moottorin akselin tai terän ympärille.

Huolto ja hoito

⚠ ***VAROITUS!***
Irrota akku koneesta ennen minkään toimenpiteiden suorittamista koneelle.

Puhdistaminen

⚠ ***HUOMIO!***
Käytä aina suojalaseja, kun puhdistat kuivalla paineilmalla.

Puhdista kone ja tuuletusaukot säännöllisesti. Puhdistusväli riippuu materiaalista ja käyttöajan pituudesta. Puhalla kotelon sisätila ja moottori puhtaaksi kuivalla paineilmalla säännöllisin välein.

Terän vaihtaminen (katso kuvat E1 ja E2)

⚠ ***VAROITUS!***

Älä yritä suoristaa tai hitsata taipunutta tai murtunutta terää, se saattaa katketa. Tällainen terä on vaihdettava. Vaihda vain identtiseen terään.

Käytä vain FLEX-terää.

HUOMAA

Vaihda terä, jos sen pituus ei enää riitä tarvittavan maavälin säilyttämiseen ja halutun leikkaussyvyyden saamiseen.

VAROITUS!

Suojaa aina kätesi paksuilla käsineillä tai käärimällä terä rätteihin tai muihin vastaaviin materiaaleihin silloin, kun teet huoltotöitä terälle.

Terän poistaminen

- Pysäytä kone ja poista akku.
- Aseta raivaussaha selälleen siten, että terä on ylöspäin.
- teränsuojuksen (1) asentaminen.
- Käytä suojakäsineitä ja pidä terää tukevasti toisella kädellä ja löysää terän mutteri (2g) MYÖTÄPÄIVÄÄN monitoimiavaimella (11).
- Jos haluat irrottaa terän mutterin (2g) kokonaan, pysäytä kara työntämällä kuusiokoloavain (12) sisälaipan (2c) ja suojalevyn (2a) karan pysäytysreikiin (4).
- Irrota terän mutteri (2g), teränpidike (2f), ulkolaippa (2e) ja terä karasta (2b). Tarkasta ja vaihda ne, jos ne ovat kuluneet.

Terän asentaminen

- Asenna uusi terä karaan asennettuun sisälaippaan.
- Asenna ulkolaippa, teränpidike ja mutteri karaan ja esikiristä mutteri käsin VASTAPÄIVÄÄN.
- Kiristä mutteri tiukasti karaan monitoimiavaimella VASTAPÄIVÄÄN. Samanaikaisesti pysäytä kara työntämällä kuusiokoloavain (12) sisälaipan (2c) ja suojalevyn (2a) karan pysäytysreikiin (4).

Terän teroitus (katso kuva F)

VAROITUS!

Terän leikkuureunat ovat teräviä. Käyttäjä voi viiltää itseään. Käytä käsineitä.

– Kytke laite pois päältä ja poista akku.
– Irrota terä, katso kohta ”terän poistaminen”.
– Poista teränsuojus.
– Teroita leikkuureuna timanttilattaviilalla eteenpäin suuntautuvalla liikkeellä. Varmista leikkuukulma 40–45°.
– Toista muille leikkuureunoille.
– Terän kiinnittäminen, katso kohta ”terän asentaminen”.

HUOMAA

Jos leikkuuterä on huomattavasti epämuodostunut hionnan vuoksi, vaihda se uuteen. Muutoin se voi aiheuttaa voimakasta tärinää Suorita koeajo leikkuuterän asentamisen jälkeen. Vaihda leikkuuterä uuteen, jos tärinä on voimakasta.

Jos sinulla on kysyttävää, ota yhteyttä FLEX-jälleenmyyjään tai FLEX-huoltoliikkeeseen.

Korjaukset

Korjaukset saa tehdä vain valtuutettu huoltoliike.

HUOMAA

Älä irrota kotelon ruuveja takuuaikana. Tämän vaatimuksen noudattamatta jättäminen mitätöi kaikki valmistajan takuuseen liittyvät vaateet.

Varaosat ja lisätarvikkeet

Muut lisäosat, etenkin työkalut ja lisäosat, löytyvät valmistajan tuoteluetteloista. Räjäytyskuvat ja varaosaluettelot löydät kotisivuiltamme: **www.flex-tools.com**.

Vaihdepyörän voitelu (katso kuva G)

Vaihdekotelossa oleva vaihdepyörä tulee voidella säännöllisesti vaihderasvalla. Tarkasta vaihdekotelon rasvan taso noin 50 käyttötunnin välein poistamalla vaihdekotelon sivussa oleva tiivistyspultti (3).

Jos vaihteen sivuilla ei näy rasvaa, lisää vaihderasvaa enintään 3/4 kapasiteetista seuraavien ohjeiden mukaisesti.

Älä täytä vaihdepyörän koteloa kokonaan rasvalla.

- Pidä leikkuria kyljellään siten, että tiivistyspultti on ylöspäin.
- Löysää tiivistyspulttia mukana toimitetulla monitoimiavaimella ja poista pultti.
- Käytä rasvaruiskua (ei mukana) ruiskuttaaksesi rasvaa ruuvin reikään varoen

ylittämästä 3/4 kapasiteettia.
- Kiristä tiivistyspultti ruiskutuksen jälkeen.

Säilytys

- Poista akku.
- Käytä paksuja käsineitä puhdistaessasi konetta.
- Asenna teränsuojus terään turvallisen varastoinnin takia.
- Säilytä kone kuivassa, hyvin ilmastoidussa, lukitussa paikassa tai korkealla, poissa lasten ulottuvilta. Älä säilytä laitetta lannoitteiden, bensiinin tai muiden kemikaalien päällä tai vieressä.

Hävittämistä koskevat tiedot

Raaka-aineiden hyödyntäminen jätteenä hävittämisen sijaan.

Laitteet, lisävarusteet ja pakkaukset pitää kierrättää ympäristöystävällisellä tavalla. Muoviset osat on merkitty kierrätykseen materiaalityypin mukaisesti.

HUOMAA

Kysy jälleenmyyjältä tietoa hävitysvaihtoehdoista!

CE-vaatimustenmukaisuusvakuutus

Vaatimustenmukaisuusvakuutukset ovat tämän käyttöohjeen liitteenä 1.

Vastuun poissulkeminen

Valmistaja ja valmistajan edustaja eivät vastaa vahingoista tai voiton menetyksestä, joiden syynä on liiketoiminnan keskeytyminen johtuen tuotteesta tai siitä, ettei tuotetta mahdollisesti voida käyttää.
Valmistaja ja valmistajan edustaja eivät vastaa vahingoista, joiden syynä on ohjeiden vastainen käyttö tai tuotteen käyttö muiden kuin valmistajan tuotteiden kanssa.

Περιεχόμενα

Σύμβολα που χρησιμοποιούνται σε αυτό το εγχειρίδιο 99
Σύμβολα στο προϊόν. 99
Σημαντικές πληροφορίες ασφαλείας 99
Θόρυβος και κραδασμοί 102
Τεχνικά Χαρακτηριστικά 102
Επισκόπηση 103
Οδηγίες χρήσης 103
Συντήρηση και φροντίδα 106
Πληροφορίες διάθεσης 108
Δήλωση συμμόρφωσης ΕΕ. 108
Απαλλαγή ευθύνης 108

Σύμβολα που χρησιμοποιούνται σε αυτό το εγχειρίδιο

⚠ ***ΠΡΟΕΙΔΟΠΟΙΗΣΗ!***
Υποδηλώνει επικείμενο κίνδυνο. Η μη τήρηση αυτής της προειδοποίησης μπορεί να οδηγήσει σε θάνατο ή σε εξαιρετικά σοβαρό τραυματισμό.

⚠ ***ΠΡΟΣΟΧΗ!***
Υποδηλώνει το ενδεχόμενο μιας επικίνδυνης κατάστασης. Η μη τήρηση αυτής της προειδοποίησης μπορεί να οδηγήσει σε ελαφρύ τραυματισμό ή σε υλικές ζημιές.

i ***ΣΗΜΕΙΩΣΗ***
Υποδηλώνει συμβουλές χρήσης και σημαντικές πληροφορίες.

Σύμβολα στο προϊόν


Πριν ενεργοποιήσετε το ηλεκτρικό εργαλείο, διαβάστε το εγχειρίδιο λειτουργίας.


Φοράτε προστατευτικά γυαλιά


Να φοράτε προστατευτικά ακοής


Φοράτε προστασία για το κεφάλι


Φοράτε προστασία για τα χέρια


Φοράτε αντιολισθητικά υποδήματα


Προσέχετε την αναπήδηση της λεπίδας


Αποσυνδέετε την μπαταρία πριν τη συντήρηση


Προσοχή στα αντικείμενα που πετάγονται

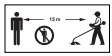

Η απόσταση μεταξύ του μηχανήματος και παριστάμενων πρέπει να είναι τουλάχιστον 15 m


Μην εκθέτετε το εργαλείο στη βροχή

CE
Σήμανση CE

UK CA
Σήμανση UKCA

Σημαντικές πληροφορίες ασφαλείας

⚠ ***ΠΡΟΕΙΔΟΠΟΙΗΣΗ!***
Προτού χρησιμοποιήσετε το ηλεκτρικό εργαλείο, παρακαλούμε διαβάστε τα παρακάτω και ενεργείστε ανάλογα:

- *τις παρούσες οδηγίες χρήσης,*
- *τις «Γενικές οδηγίες ασφαλείας» για το χειρισμό ηλεκτρικών εργαλείων στο εσώκλειστο φυλλάδιο (αριθ. φυλλαδίου: 315915),*
- *τους κανόνες που ισχύουν στην εγκατάσταση και τους κανονισμούς πρόληψης ατυχημάτων.*
- *το εγχειρίδιο λειτουργίας της κινητήριας κεφαλής FLEX GPH 18-EC.*

Αυτό το ηλεκτρικό εργαλείο ανταποκρίνεται στην πιο σύγχρονη τεχνολογία και έχει κατασκευαστεί σύμφωνα με τους αναγνωρισμένους κανονισμούς ασφαλείας.

Ωστόσο, όταν χρησιμοποιείται το ηλεκτρικό

εργαλείο μπορεί να αποτελέσει κίνδυνο για τη ζωή και τη σωματική ακεραιότητα του χρήστη ή τρίτων, όπως και να προκληθεί υλική ζημιά στο ηλεκτρικό εργαλείο ή σε άλλη ιδιοκτησία.

Το ηλεκτρικό εργαλείο πρέπει να χρησιμοποιείται

– *για την προβλεπόμενη χρήση του*
– *εφόσον είναι σε άριστη κατάσταση λειτουργίας*

Βλάβες με επίπτωση στην ασφάλεια θα πρέπει να αποκαθίστανται αμέσως.

Προβλεπόμενη χρήση

Το θαμνοκοπτικό προορίζεται για την κοπή γρασιδιού βύνης, ζιζανίων, αγριόχορτων και θάμνων, για το αραίωμα νέων φυτών με μέγιστη διάμετρο στελέχους 2 εκ. και μόνο με την ακόλουθη κινητήρια κεφαλή FLEX GPH 18-EC ή με τις επακόλουθες που εισάγει στην αγορά η εταιρεία FLEX.

Οδηγίες ασφάλειας για το θαμνοκοπτικό

- **Μην χρησιμοποιείτε το μηχάνημα σε κακές καιρικές συνθήκες, ειδικά όταν υπάρχει κίνδυνος αστραπών.** Έτσι μειώνεται ο κίνδυνος να σας χτυπήσει κεραυνός.
- **Επιθεωρείτε διεξοδικά την περιοχή, όπου πρόκειται να χρησιμοποιηθεί το μηχάνημα, για τυχόν άγρια ζώα.** Τα άγρια ζώα μπορούν να τραυματιστούν από το μηχάνημα κατά τη διάρκεια της λειτουργίας του.
- **Επιθεωρείτε διεξοδικά την περιοχή, όπου πρόκειται να χρησιμοποιηθεί το μηχάνημα, και απομακρύνετε όλες τις πέτρες, τα κλαδιά, τα καλώδια, τα κόκαλα και άλλα ξένα σώματα.** Τα εκσφενδονιζόμενα αντικείμενα μπορούν να προκαλέσουν τραυματισμούς.
- **Πριν από τη χρήση του μηχανήματος, ελέγχετέ το πάντα οπτικά, για να βεβαιωθείτε ότι ο κόφτης ή η λεπίδα και το συγκρότημα του κόφτη ή της λεπίδας δεν έχουν υποστεί ζημιά.** Τα εξαρτήματα που έχουν υποστεί ζημιά αυξάνουν τον κίνδυνο τραυματισμού.
- **Ακολουθείτε τις οδηγίες σχετικά με την αλλαγή παρελκομένων.** Τα πλημμελώς συσφιγμένα παξιμάδια ή μπουλόνια στερέωσης της λεπίδας μπορεί να προκαλέσουν ζημιά στη λεπίδα ή να οδηγήσουν στην αποκόλλησή της.
- **Η ονομαστική ταχύτητα περιστροφής της λεπίδας πρέπει να είναι τουλάχιστον ίση με τη μέγιστη ταχύτητα περιστροφής που αναγράφεται στο μηχάνημα.** Οι λεπίδες που λειτουργούν με μεγαλύτερη ταχύτητα περιστροφής από την ονομαστική ενδέχεται να σπάσουν ή να διαλυθούν.
- **Φοράτε προστασία των ματιών, ωτοπροστασία, κράνος και γάντια.** Ο επαρκής εξοπλισμός προστασίας θα μειώσει τον κίνδυνο τραυματισμού από εκσφενδονιζόμενα θραύσματα ή τυχαία επαφή με τη μεσινέζα ή τη λεπίδα.
- **Κατά το χειρισμό του μηχανήματος, φοράτε πάντα αντιολισθητικά και προστατευτικά υποδήματα. Μην χρησιμοποιείτε το μηχάνημα ξυπόλητοι ή φορώντας σανδάλια.** Αυτό μειώνει την πιθανότητα τραυματισμού των ποδιών σε περίπτωση επαφής με κινούμενο κόφτη, μεσινέζα ή λεπίδα.
- **Κατά το χειρισμό του μηχανήματος, φοράτε πάντα μακρύ παντελόνι.** Το εκτεθειμένο δέρμα αυξάνει την πιθανότητα τραυματισμού από εκσφενδονιζόμενα αντικείμενα.
- **Διατηρείτε μακριά τους παρευρισκόμενους κατά τη διάρκεια λειτουργίας του μηχανήματος.** Στην αντίθετη περίπτωση, ενέχει κίνδυνος σοβαρού τραυματισμού από εκσφενδονιζόμενα θραύσματα.
- **Κρατάτε πάντα το μηχάνημα και με τα δυο σας χέρια όταν το χρησιμοποιείτε.** Κρατώντας το μηχάνημα και με τα δύο χέρια θα αποφύγετε την απώλεια ελέγχου.
- **Κρατάτε το μηχάνημα μόνο από τις μονωμένες επιφάνειες των χειρολαβών, αφού η μεσινέζα ή η λεπίδα ενδέχεται να έλθουν σε επαφή με κρυφές καλωδιώσεις.** Εάν η μεσινέζα ή η λεπίδα έλθουν σε επαφή με ηλεκτροφόρα καλώδια, τα εκτεθειμένα μεταλλικά μέρη του μηχανήματος ενδέχεται να καταστούν ηλεκτροφόρα και να προκαλέσουν ηλεκτροπληξία στο χειριστή.
- **Πατάτε πάντα σταθερά και χειρίζεστε το μηχάνημα μόνο όταν στέκεστε στο έδαφος.** Οι ολισθηρές και ασταθείς επιφάνειες, μπορούν να προκαλέσουν

απώλεια ισορροπίας και απώλεια ελέγχου του μηχανήματος.

- **Μην χρησιμοποιείτε το μηχάνημα σε υπερβολικά απότομες πλαγιές.** Αυτό μειώνει τον κίνδυνο απώλειας ελέγχου, ολίσθησης και πτώσης, τα οποία μπορούν να οδηγήσουν σε τραυματισμό.
- **Όταν εργάζεστε σε πλαγιές, πατάτε πάντα σταθερά, εργάζεστε πάντα κατά μήκος της επιφάνειας των πλαγιών, ποτέ με κλίση προς τα πάνω ή προς τα κάτω, και να είστε εξαιρετικά προσεκτικοί όταν αλλάζετε κατεύθυνση.** Αυτό μειώνει τον κίνδυνο απώλειας ελέγχου, ολίσθησης και πτώσης, τα οποία μπορούν να οδηγήσουν σε τραυματισμό.
- **Διατηρείτε όλα τα μέλη του σώματός σας μακριά από τον κόφτη, τη μεσινέζα ή τη λεπίδα, εφόσον το μηχάνημα βρίσκεται σε λειτουργία. Προτού ενεργοποιήσετε το μηχάνημα, βεβαιωθείτε ότι ο κόφτης, η μεσινέζα ή η λεπίδα δεν έρχεται σε επαφή με κανένα αντικείμενο.** Μια στιγμή απροσεξίας κατά το χειρισμό του μηχανήματος μπορεί να οδηγήσει σε τραυματισμό, δικό σας ή άλλων.
- **Μην χειρίζεστε το μηχάνημα σε ύψος μεγαλύτερο από εκείνο της μέσης σας.** Αυτό συμβάλλει στην αποφυγή ακούσιας επαφής του κόφτη ή της λεπίδας και επιτρέπει τον καλύτερο έλεγχο του μηχανήματος σε απρόβλεπτες καταστάσεις.
- **Όταν κόβετε θάμνους ή δενδρύλλια που βρίσκονται υπό τάση, λαμβάνετε υπόψη ότι μπορούν να τιναχθούν στην αντίθετη κατεύθυνση καθώς τα κόβετε.** Μόλις η αποδεσμευτεί η τάση των ινών του ξύλου, το κλαδί ή το δενδρύλλιο ενδέχεται να χτυπήσει το χειριστή και/ή να θέσει το μηχάνημα εκτός ελέγχου.
- **Να είστε ιδιαίτερα προσεκτικοί κατά την κοπή κλαδιών και δενδρυλλίων.** Το λεπτό υλικό είναι πιθανό να εγκλωβιστεί στη λεπίδα και να εκσφενδονιστεί προς το μέρος σας ή να σας κάνει να χάσετε την ισορροπία σας.
- **Διατηρείτε τον έλεγχο του μηχανήματος και μην αγγίζετε τους κόφτες, τις μεσινέζες ή τις λεπίδες και άλλα επικίνδυνα κινούμενα μέρη, ενώ αυτά εξακολουθούν να κινούνται.** Αυτό θα μειώσει τον κίνδυνο τραυματισμού από κινούμενα μέρη.
- **Μεταφέρετε το μηχάνημα όταν αυτό είναι απενεργοποιημένο και διατηρείτε το μακριά από το σώμα σας.** Ο σωστός χειρισμός του μηχανήματος θα μειώσει την πιθανότητα ακούσιας επαφής με κινούμενο κόφτη, μεσινέζα ή λεπίδα.
- **Κατά τη μεταφορά ή την αποθήκευση του μηχανήματος τοποθετείτε πάντα το κάλυμμα στις μεταλλικές λεπίδες.** Ο σωστός χειρισμός του μηχανήματος μειώνει την πιθανότητα ακούσιας επαφής με την λεπίδα.
- **Χρησιμοποιείτε μόνο κόφτες, μεσινέζες, κεφαλές κοπής και λεπίδες που συνιστώνται από τον κατασκευαστή για ανταλλακτικά.** Τα λάθος ανταλλακτικά μπορεί να αυξήσουν τον κίνδυνο θραύσης και τραυματισμών.
- **Όταν απομακρύνετε το εγκλωβισμένο υλικό ή συντηρείτε το μηχάνημα, βεβαιώνεστε ότι ο διακόπτης είναι απενεργοποιημένος και ότι η συστοιχία μπαταριών έχει αφαιρεθεί.** Η τυχαία ενεργοποίηση του μηχανήματος κατά την αφαίρεση εγκλωβισμένου υλικού ή κατά τη συντήρηση μπορεί να οδηγήσει σε σοβαρό τραυματισμό.

Αιτίες αντιλάκτισης της λεπίδας και σχετικές προειδοποιήσεις

Η αντιλάκτιση της λεπίδας είναι μια ξαφνική κίνηση της μηχανής προς τα πλάγια, προς τα εμπρός ή προς τα πίσω, που μπορεί να προκύψει όταν η λεπίδα μπλοκάρει ή σφηνώσει σε ένα αντικείμενο, όπως, δενδρύλλιο ή κούτσουρο. Αυτή μπορεί να είναι τόσο βίαιη, ώστε να ωθήσει τη μηχανή και/ή το χειριστή προς οποιαδήποτε κατεύθυνση, με κίνδυνο την απώλεια ελέγχου της μηχανής.
Η αντιλάκτιση της λεπίδας και οι σχετικοί κίνδυνοι μπορούν να αποφευχθούν, λαμβάνοντας τις κατάλληλες προφυλάξεις όπως αναφέρονται παρακάτω.

- **Διατηρείτε σταθερή λαβή και με τα δύο χέρια στη μηχανή και τοποθετείτε τα χέρια σας με τέτοιον τρόπο, ώστε να αντιστέκεστε στις δυνάμεις αντιλάκτισης. Τοποθετήστε το σώμα σας στην αριστερή πλευρά του μηχανήματος.** Η αντιλάκτιση της λεπίδας μπορεί να αυξήσει τον κίνδυνο τραυματισμού λόγω απροσδόκητης κίνησης της μηχανής. Ο χειριστής μπορεί να ελέγξει τις δυνάμεις

αντιλάκτισης, εφόσον λάβει τα κατάλληλα μέτρα.

- **Εάν η λεπίδα μαγκώσει ή η κοπή διακοπεί για οποιονδήποτε λόγο, απενεργοποιήστε τη μηχανή και διατηρήστε την ακίνητη στο υλικό, ώσπου να ακινητοποιηθεί πλήρως η λεπίδα. Εάν μαγκώσει η λεπίδα, μην επιχειρήσετε ποτέ να απομακρύνετε τη μηχανή από το υλικό ή να την τραβήξετε προς τα πίσω ενόσω η λεπίδα εξακολουθεί να κινείται, επειδή μπορεί να προκύψει αντιλάκτιση της λεπίδας.** Διερευνήστε και λάβετε διορθωτικά μέτρα για να εξαλείψετε την αιτία του μαγκώματος λάμας.
- **Μην χρησιμοποιείτε στομωμένες ή φθαρμένες λεπίδες.** Οι στομωμένες ή φθαρμένες λεπίδες αυξάνουν τον κίνδυνο εμπλοκής ή σφηνώματος σε ένα αντικείμενο, με αποτέλεσμα την αντιλάκτιση της λεπίδας.
- **Διατηρείτε πάντα καλή ορατότητα του υλικού που κόβεται.** Η ανάκρουση του δίσκου κοπής είναι πιθανότερο να συμβεί σε περιοχές όπου δεν διακρίνεται καλά το υλικό που κόβει το μηχάνημα.
- **Εάν σας πλησιάσει κάποιο άλλο άτομο ενώ χειρίζεστε τη μηχανή, απενεργοποιήστε την.** Υπάρχει αυξημένος κίνδυνος τραυματισμού άλλων ατόμων εάν χτυπηθούν από την κινούμενη λεπίδα σε περίπτωση αντιλάκτισης της λεπίδας.

i ***ΣΗΜΕΙΩΣΗ***

Ανατρέξτε στο εγχειρίδιο χρήστη της κινητήριας κεφαλής για πρόσθετους συγκεκριμένους κανόνες ασφαλείας.

Θόρυβος και κραδασμοί

Οι τιμές θορύβου και δόνησης έχουν προσδιοριστεί σύμφωνα με το πρότυπο EN 62841.

Οι τιμές A σταθμισμένου θορύβου του ηλεκτρικού εργαλείου είναι τυπικά:

– Στάθμη ηχητικής πίεσης L_{pA}: 83 dB(A)
– Αβεβαιότητα: K = 3 dB(A)
– Στάθμη ηχητικής ισχύος L_{WA}: 91 dB(A)
– Αβεβαιότητα: K = 5,9 dB

Συνολική τιμή κραδασμών:

– Τιμή εκπομπών a_h: < 2,5 m/s²
– Αβεβαιότητα: K = 1,5 m/s²

⚠ ***ΠΡΟΣΟΧΗ!***

Οι καθορισμένες μετρημένες τιμές ισχύουν για καινούργια ηλεκτρικά εργαλεία. Η καθημερινή χρήση προκαλεί αλλαγές στις τιμές θορύβου και κραδασμών.

i ***ΣΗΜΕΙΩΣΗ***

Το επίπεδο μετάδοσης δόνησης που αναφέρεται στις παρούσες οδηγίες έχει μετρηθεί σύμφωνα με μια τυποποιημένη δοκιμή κατά το πρότυπο EN 62841 και μπορεί να χρησιμοποιηθεί για τη σύγκριση εργαλείων μεταξύ τους. Μπορεί επίσης να χρησιμοποιηθεί για μια προκαταρκτική αξιολόγηση της έκθεσης.

Το δηλωμένο επίπεδο μετάδοσης δόνησης ανταποκρίνεται στις κύριες εφαρμογές του εργαλείου.

Ωστόσο, εάν το εργαλείο χρησιμοποιείται για διαφορετικές εφαρμογές, με διαφορετικά αξεσουάρ ή με κακή συντήρηση, το επίπεδο εκπομπής κραδασμών μπορεί να διαφέρει. Αυτό μπορεί να αυξήσει σημαντικά το επίπεδο έκθεσης κατά τη διάρκεια της συνολικής περιόδου εργασίας.

Προκειμένου να εκτιμηθεί με ακρίβεια το επίπεδο έκθεσης σε κραδασμούς, θα πρέπει να λαμβάνεται επίσης υπόψη ο χρόνος που το εργαλείο είναι απενεργοποιημένο ή σε λειτουργία χωρίς να χρησιμοποιείται. Αυτό μπορεί να μειώσει σημαντικά το επίπεδο έκθεσης κατά τη διάρκεια της συνολικής περιόδου εργασίας.

Καθορίστε επιπρόσθετα μέτρα ασφάλειας για την προστασία του χειριστή από τις επιδράσεις των κραδασμών, όπως για παράδειγμα: Συντήρηση του εργαλείου και των αξεσουάρ, διατήρηση μιας ζεστής θερμοκρασίας των χεριών, οργάνωση των μοτίβων εργασίας.

⚠ ***ΠΡΟΣΟΧΗ!***

Φοράτε ωτοασπίδες όταν η ηχητική πίεση υπερβαίνει τα 85 dB(A).

Τεχνικά Χαρακτηριστικά

Τύπος προϊόντος	GBC-A

Προϊόν		Προσάρτημα θαμνοκοπτικού
N_0	/min	5400
Μέγεθος λεπίδας	cm	23
Διάσταση στελέχους	mm	25,4
Βάρος σύμφωνα με τη «Διαδικασία FLEX 01»	kg	1,7
Θερμοκρασία λειτουργίας	-10~40°C	
Θερμοκρασία αποθήκευσης	-20~50°C	

Γενική επισκόπηση (βλ. Εικόνα A)

Η αρίθμηση των χαρακτηριστικών του προϊόντος αναφέρεται στην απεικόνιση του ηλεκτρικού εργαλείου στη σελίδα με τα γραφικά.

1 Θήκη λεπίδας
2 Κεφαλή θαμνοκοπτικού
2a Πλάκα κάλυψης
2b Άτρακτος
2c Εσωτερική φλάντζα
2d Λεπίδα
2e Εξωτερική φλάντζα
2f Συγκρατητήρας λεπίδας
2g Παξιμάδι λεπίδας
3 Μπουλόνι στεγανοποίησης
4 Οπή σταματήματος ατράκτου
5 Άξονας προσαρτήματος
6 Τερματικό πώμα
7 Συγκρατητής
8 Καλύπτρα
9 Παξιμάδι (4)
10 Σετ με μπουλόνι, ελατηριωτό δακτύλιο και επίπεδη ροδέλα (4)
11 Πολλαπλό κλειδί
12 Εξάγωνο κλειδί
13 Φραγή

Οδηγίες χρήσης

Προετοιμασία

Γνωρίστε το προσάρτημα του θαμνοκοπτικού σας

Αυτό το προϊόν απαιτεί συναρμολόγηση. Ανασηκώστε προσεκτικά το εργαλείο από το χαρτοκιβώτιο και τοποθετήστε το σε μια επίπεδη επιφάνεια εργασίας. Πριν επιχειρήσετε να χρησιμοποιήσετε το προσάρτημα θαμνοκοπτικού, εξοικειωθείτε με όλα τα χαρακτηριστικά λειτουργίας και τις απαιτήσεις ασφαλείας.

⚠ ***ΠΡΟΕΙΔΟΠΟΙΗΣΗ!***

- *Η εξοικείωσή σας με αυτό το εργαλείο δεν θα πρέπει να σας κάνει λιγότερο προσεκτικούς. Να θυμάστε ότι μια απρόσεκτη στιγμή είναι αρκετή για να προκαλέσει σοβαρό τραυματισμό. Πριν επιχειρήσετε να χρησιμοποιήσετε οποιοδήποτε εργαλείο, φροντίστε να εξοικειωθείτε με όλα τα χαρακτηριστικά λειτουργίας και τις οδηγίες ασφαλείας.*
- *Μην επιχειρήσετε να τροποποιήσετε αυτό το εργαλείο ή να δημιουργήσετε παρελκόμενα που δεν συνιστώνται για χρήση με αυτό το εργαλείο. Κάθε παρόμοια μετατροπή ή τροποποίηση συνιστά κακή χρήση και μπορεί να δημιουργήσει επικίνδυνες καταστάσεις με επακόλουθο τον σοβαρό τραυματισμό.*

Συναρμολόγηση

⚠ ***ΠΡΟΕΙΔΟΠΟΙΗΣΗ!***

Αυτό το προϊόν απαιτεί συναρμολόγηση.

Να φοράτε πάντα γάντια κατά τη ρύθμιση ή τη συναρμολόγηση του θαμνοκοπτικού.

Αφαιρείτε πάντα τη συστοιχία μπαταριών από την κινητήρια κεφαλή, όταν συναρμολογείτε εξαρτήματα, κάνετε ρυθμίσεις, πραγματοποιείτε καθαρισμό ή όταν το προϊόν δε χρησιμοποιείται.

Πάντα τοποθετείτε το προστατευτικό λεπίδας όταν συναρμολογείτε εξαρτήματα, πραγματοποιείτε ρυθμίσεις, καθαρισμό ή όταν δεν χρησιμοποιείται το προϊόν.

Τοποθέτηση της καλύπτρας

⚠ ***ΠΡΟΕΙΔΟΠΟΙΗΣΗ!***

Εγκαταστήστε την καλύπτρα προτού συνδεθεί το προσάρτημα στην κεφαλή ισχύος.

Για να μειώσετε τον κίνδυνο τραυματισμού ατόμων, μην θέτετε σε λειτουργία χωρίς την καλύπτρα στη θέση της. Η καλύπτρα πρέπει να βρίσκεται πάντα προσαρτημένη στη μηχανή για την προστασία του χρήστη.

Πάντα να φοράτε γάντια και να τοποθετείτε τη θήκη λεπίδας όταν τοποθετείτε ή αντικαθιστάτε την καλύπτρα. Προσέχετε τη λεπίδα και προστατεύετε τα χέρια σας από τραυματισμό από τη λεπίδα.

- Ανυψώστε το προσάρτημα θαμνοκοπτικού και τοποθετήστε το έτσι ώστε να κοιτάζει προς τα κάτω. Ευθυγραμμίστε το ανυψωμένο τμήμα της καλύπτρας με την αντίστοιχη εσοχή στον άξονα (5). Εξασφαλίστε ότι η εσωτερική επιφάνεια της καλύπτρας (8) βλέπει προς την κεφαλή κοπτικού (βλ. Εικ. B1).
- Τοποθετήστε το παξιμάδι (9) μέσα στην αντίστοιχη οπή στην καλύπτρα και κρατήστε το (βλ. Εικ. B2).
- Τοποθετήστε τον συγκρατητή (7) επάνω στον άξονα προσαρτήματος, ευθυγραμμίστε τις τέσσερις οπές στο συγκρατητή με τις οπές στην καλύπτρα.
- Εισάγετε το σετ μπουλονιών (10) μέσα από τις οπές στο συγκρατητή και την καλύπτρα και βιδώστε το μέσα στο παξιμάδι της καλύπτρας. Σφίξτε το μπουλόνι με το εξάγωνο κλειδί (12) (βλ. Εικόνα B3).
- Επαναλάβετε αυτά τα βήματα με το άλλα 3 μπουλόνια.

Σύνδεση του προσαρτήματος θαμνοκοπτικού στην κινητήρια κεφαλή GPH 18-EC

Αυτό το προσάρτημα θαμνοκοπτικού έχει σχεδιαστεί για χρήση με την κινητήρια κεφαλή FLEX GPH 18-EC.

Ανατρέξτε στην ενότητα **«Εγκατάσταση/ Αφαίρεση του προσαρτήματος κινητήριας κεφαλής»** στο εγχειρίδιο χρήστη της κινητήριας κεφαλής GPH 18-EC.

⚠ ***ΠΡΟΕΙΔΟΠΟΙΗΣΗ!***

Για να έχετε άνετη ισορροπία κατά τη διάρκεια της κοπής, χρησιμοποιείτε μόνο με την συστοιχία μπαταριών AP 18.0/8.0.

Εγκατάσταση της φραγής στην κινητήρια κεφαλή (βλ. Εικόνα C)

⚠ ***ΠΡΟΕΙΔΟΠΟΙΗΣΗ!***

Όταν η κινητήρια κεφαλή χρησιμοποιείται με το προσάρτημα θαμνοκοπτικού, πρέπει να εγκαθίσταται η φραγή.

- Αφαιρέστε το βιδωτό κουμπί και το μοχλό ασφάλισης από την λαβή μπροστινής υποβοήθησης.
- Ευθυγραμμίστε την εσοχή της φραγής (13) με τη λαβή μπροστινής υποβοήθησης, εισάγετε τον μοχλό ασφάλισης (C-2) μέσα στην λαβή μπροστινής υποβοήθησης, μέσα από την οπή της φραγής και κατόπιν σφίξτε το κουμπί βίδας (C-1).
- Χαμηλώστε τον μοχλό ασφάλισης (C-2) για να ασφαλίσετε την λαβή μπροστινής υποβοήθησης και τη φραγή (13) στον άξονα κινητήρια κεφαλής έτσι ώστε η φραγή να μην μετακινείται κατά τη λειτουργία.

Εκκίνηση/Σταμάτημα του θαμνοκοπτικού

Δείτε την ενότητα «**Εκκίνηση/σταμάτημα της κινητήριας κεφαλής**» στο εγχειρίδιο χρήστη της κινητήριας κεφαλής GPH 18-EC.

Πριν εκκινήσετε το θαμνοκοπτικό απομακρύνετε τη θήκη λεπίδας.

Χρήση του θαμνοκοπτικού (βλ. Εικόνα D)

⚠ ***ΠΡΟΕΙΔΟΠΟΙΗΣΗ!***

Για την αποφυγή σοβαρού τραυματισμού, φοράτε πάντοτε προστατευτικά γυαλιά ή γυαλιά προστασίας κατά τη χρήση της μονάδας. Φοράτε μάσκα προσώπου ή προστασίας από σκόνη σε τοποθεσίες με σκόνη. Φοράτε κατάλληλα ρούχα και υποδήματα κατά τη διάρκεια της λειτουργίας για να μειώνετε τον κίνδυνο τραυματισμού που μπορεί να προκληθεί από εκτόξευση θραυσμάτων.

- Καθαρίζετε την περιοχή κοπής πριν από κάθε χρήση. Απομακρύνετε όλα τα αντικείμενα όπως πέτρες, σπασμένα γυαλιά, καρφιά, σύρματα ή νήματα τα οποία μπορεί να πεταχτούν ή να μπερδευτούν

στο προσάρτημα κοπής. Απομακρύνετε παιδιά, παρευρισκόμενους και κατοικίδια από το χώρο. Διατηρείτε όλα τα παιδιά, τους παρευρισκόμενους και τα κατοικίδια τουλάχιστον 15 μέτρα μακριά. Σταματήστε αμέσως το μηχάνημα αν κάποιος πλησιάσει.

- Η σωστή γωνία για το προσάρτημα κοπής είναι παράλληλα προς το έδαφος.
- Κρατάτε το θαμνοκοπτικό και με τα δύο χέρια. Ο ένας βραχίονας είναι ελαφρά λυγισμένος και το χέρι αυτού του βραχίονα κρατάει την πίσω λαβή. Ο άλλος βραχίονας είναι ίσιος με το χέρι αυτού του βραχίονα να κρατάει την λαβή μπροστινής υποβοήθησης.
- Χρησιμοποιείτε με τον ιμάντα ώμου για ασφαλή και άνετη λειτουργία, βλέπε το απόσπασμα **«Χρήση του ιμάντα ώμου»** στο εγχειρίδιο χειριστή της κινητήριας κεφαλής FLEX GPH18-EC.
- Για την κοπή άγριας βλάστησης και θάμνων χαμηλώστε την περιστρεφόμενη λεπίδα επάνω στη βλάστηση για να επιτύχετε ένα αποτέλεσμα κοπής. Χρησιμοποιήστε το θαμνοκοπτικό σαν δρεπάνι (σαρώνετε δεξιά και αριστερά) στο επίπεδο του εδάφους. Μη χρησιμοποιείτε το προσάρτημα κοπής πάνω από το ύψος μέσης.
- Διατηρήστε μια καλή ισορροπία και μια σταθερό πάτημα. Μην τεντώνεστε υπερβολικά για να πραγματοποιήσετε την εργασία. Πατάτε πάντα σταθερά και διατηρείτε την ισορροπία σας.
- Μερικές φορές κλαδιά ή χόρτα παγιδεύονται μεταξύ της καλύπτρας και του προσαρτήματος κοπής. Πάντα να σταματάτε το μηχάνημα πριν τον καθαρισμό.
- Ποτέ μην αποθέτετε το μηχάνημα κάτω ενώ η λεπίδα περιστρέφεται.
- Εάν χτυπήσετε ξένο σώμα με το θαμνοκοπτικό ή εάν το θαμνοκοπτικό μπλοκάρει, σταματήστε αμέσως το μηχάνημα, ελέγξτε για ζημιά και αναθέστε την επισκευή οποιασδήποτε ζημιάς πριν αποπειραθείτε περαιτέρω λειτουργία. Μη χειρίζεστε εάν η καλύπτρα έχει σπάσει.
- Εάν το μηχάνημα αρχίσει να δονείται αφύσικα, σταματήστε το μοτέρ και βρείτε αμέσως την αιτία. Οι κραδασμοί αποτελούν συνήθως προειδοποίηση προβλημάτων. Μια χαλαρή κεφαλή μπορεί να δονείται, να ραγίσει, να σπάσει ή να ξεφύγει από το μηχάνημα με αποτέλεσμα σοβαρό ή θανατηφόρο τραυματισμό. Βεβαιώνεστε ότι το εξάρτημα κοπής είναι σωστά στερεωμένο στη θέση του. Εάν η κεφαλή λασκάρει μετά τη στερέωση στη θέση της, αντικαταστήστε την αμέσως. Ποτέ μη χρησιμοποιείτε ένα μηχάνημα με χαλαρό προσάρτημα κοπής.

⚠ ***ΠΡΟΕΙΔΟΠΟΙΗΣΗ!***

Όσο πιο ψηλά είναι το προσάρτημα κοπής από το έδαφος, τόσο μεγαλύτερος είναι ο κίνδυνος τραυματισμού από κομμένα κομμάτια που πετιούνται στα πλάγια.

⚠ ***ΠΡΟΕΙΔΟΠΟΙΗΣΗ!***

Όταν κόβετε νέα βλάστηση ή άλλα φυτά με διάμετρο έως 2 εκ., χρησιμοποιείτε την αριστερή πλευρά της λεπίδας προς αποφυγή καταστάσεων ώθησης της λεπίδας. Μην προσπαθείτε να κόβετε φυτά με μεγαλύτερη διάμετρο διότι η λεπίδα μπορεί να μαγκώσει ή να τραβήξει απότομα το θαμνοκοπτικό προς τα εμπρός. Αυτό μπορεί να επιφέρει ζημιά στη λεπίδα ή το θαμνοκοπτικό ή απώλεια ελέγχου θαμνοκοπτικού, με αποτέλεσμα ατομικό τραυματισμό.

Αντικείμενα που πετάγονται μπορεί να προκαλέσουν σοβαρό τραυματισμό στο χειριστή ή παρευρισκόμενους. Για να μειώσετε τον κίνδυνο ατομικού τραυματισμού είναι σημαντικό να τηρείτε τα εξής προληπτικά μέτρα:

- Αποφεύγετε επαφή με σκληρά ή στερεά ξένα αντικείμενα όπως μικρές ή μεγάλες πέτρες ή μεταλλικά τεμάχια.
- Ποτέ μην κόβετε ξύλο ή θάμνους με διάμετρο στελέχους μεγαλύτερη από 2 εκ.
- Ελέγχετε τη λεπίδα ανά τακτά χρονικά διαστήματα για ενδείξεις ζημιάς. Μη συνεχίζετε την εργασία με φθαρμένη λεπίδα.
- Τροχίζετε εκ νέου τη λεπίδα τακτικά (όταν έχει στομώσει αισθητά) και, εφόσον απαιτηθεί, αναθέστε την ευθυγράμμισή της (αυτή η εργασία πρέπει να διεξάγεται από εξειδικευμένο τεχνικό του σέρβις).

Πριν από κάθε χρήση ελέγχετε για εξαρτήματα με ζημιές/φθορές

⚠ ***ΠΡΟΕΙΔΟΠΟΙΗΣΗ!***

Φοράτε πάντα γάντια κατά την τοποθέτηση ή αντικατάσταση της καλύπτρας ή κατά το τρόχισμα ή την αντικατάσταση της λεπίδας. Προσέχετε τη θέση της λεπίδας στην καλύπτρα και προστατεύετε το χέρι σας από τραυματισμό.

Ελέγχετε τη λεπίδα, την καλύπτρα, τη φραγή και τη λαβή μπροστινής υποβοήθησης και αντικαθιστάτε τα εξαρτήματα που έχουν ρωγμές, παραμόρφωση, λυγίσματα ή ζημιές οποιουδήποτε είδους. Η ακμή της λεπίδας μπορεί να στομώσει με την πάροδο του χρόνου. Συστήνεται να αναποδογυρίζετε τη λεπίδα για να παρατείνεται η διάρκεια ζωής της και να την τροχίζετε περιοδικά (η εργασία αυτή διεξάγεται από εξειδικευμένο τεχνικό του σέρβις) ή να την αντικαθιστάτε με μια νέα εφόσον απαιτείται.

Καθαρίζετε το θαμνοκοπτικό μετά από κάθε χρήση

- Αφαιρέστε την μπαταρία.
- Απομακρύνετε γρασίδι, υπολείμματα ή μπλοκαρισμένο χώμα από τη λεπίδα και την καλύπτρα.
- Χρησιμοποιείτε μόνο ένα καθαρό, στεγνό και μαλακό πανί για τον καθαρισμό του μηχανήματος. Δεν πρέπει να εισχωρήσουν υγρά στο εσωτερικό της μηχανής. Μην βυθίζετε ποτέ οποιοδήποτε τμήμα της μηχανής σε υγρά.

Έλεγχος για εμπλοκή της λεπίδας

- Για να αποφεύγετε εμπλοκές, διατηρείτε καθαρή τη λεπίδα. Απομακρύνετε τα υπολείμματα γρασιδιού, τα φύλλα, τη βρωμιά και οποιαδήποτε άλλα συσσωρευμένα υπολείμματα πριν και μετά από κάθε χρήση.
- Εάν προκύψει μπλοκάρισμα, σταματήστε το θαμνοκοπτικό και αφαιρέστε την μπαταρία. Κατόπιν αφαιρέστε ενδεχόμενο γρασίδι το οποίο μπορεί να έχει τυλιχτεί γύρω από τον άξονα μοτέρ ή τη λεπίδα.

Συντήρηση και φροντίδα

⚠ ***ΠΡΟΕΙΔΟΠΟΙΗΣΗ!***

Πριν εκτελέσετε οιεσδήποτε εργασίες στο ηλεκτρικό μηχάνημα, αφαιρέστε την συστοιχία μπαταριών από το μηχάνημα.

Καθαρισμός

⚠ ***ΠΡΟΣΟΧΗ!***

Όταν καθαρίζετε με ξηρό πεπιεσμένο αέρα, φοράτε πάντα προστατευτικά γυαλιά.

Καθαρίζετε τακτικά το ηλεκτρικό μηχάνημα και τα ανοίγματα εξαερισμού. Η συχνότητα καθαρισμού εξαρτάται από το υλικό και τη διάρκεια χρήσης. Καθαρίζετε τακτικά το εσωτερικό του περιβλήματος και του μοτέρ με ξηρό πεπιεσμένο αέρα.

Αλλαγή της λεπίδας (βλ. Εικόνες E1 & E2)

⚠ ***ΠΡΟΕΙΔΟΠΟΙΗΣΗ!***

Μην προσπαθείτε να ισιώσετε ή να συγκολλήσετε μια λυγισμένη ή ραγισμένη λεπίδα διότι μπορεί να σπάσει. Μια τέτοια λεπίδα πρέπει να αντικατασταθεί. Αντικαταστήστε μόνο με πανομοιότυπη λεπίδα.

Χρησιμοποιήστε μόνο μια λεπίδα FLEX.

i ***ΣΗΜΕΙΩΣΗ***

Αντικαταστήστε τη λεπίδα εάν το μήκος της δεν αρκεί πλέον για τη διατήρηση του απαιτούμενο κενού και δεν λαμβάνετε πλέον το απαιτούμενο βάθος κοπής.

⚠ ***ΠΡΟΕΙΔΟΠΟΙΗΣΗ!***

Προστατεύετε πάντα τα χέρια σας φορώντας βαριά γάντια ή τυλίγοντας τη λεπίδα με πανιά ή άλλα υλικά όταν διεξάγετε συντήρηση στη λεπίδα.

Αφαίρεση της λεπίδας

- Σταματήστε το μηχάνημα και αφαιρέστε την μπαταρία.
- Αποθέστε το θαμνοκοπτικό στο πίσω μέρος του έτσι ώστε η λεπίδα να βλέπει προς τα επάνω.
- Τοποθέτηση της θήκας λεπίδας (1).
- Ενώ φοράτε προστατευτικά γάντια, κρατήστε τη λεπίδα σταθερά με το ένα χέρι και λασκάρετε το παξιμάδι λεπίδας (2g) ΔΕΞΙΟΣΤΡΟΦΑ χρησιμοποιώντας το κλειδί πολλαπλών λειτουργιών (11).
- Για να ξεβιδώσετε το παξιμάδι λεπίδας (2g) εντελώς, σταματήστε την άτρακτο εισάγοντας το εξάγωνο κλειδί (12) στις οπές σταματήματος ατράκτου (4) στην

εσωτερική φλάντζα (2c) και στην πλάκα κάλυψης (2a).
- Αφαιρέστε το παξιμάδι λεπίδας (2g), την συγκράτηση λεπίδας (2f), την εξωτερική φλάντζα (2e) και τη λεπίδα από την άτρακτο (2b). Ελέγξτε και αντικαταστήστε εάν έχουν φθαρεί.

Τοποθέτηση της λάμας

- Τοποθετήστε τη λεπίδα επάνω στην εσωτερική φλάντζα που βρίσκεται επάνω στην άτρακτο.
- Τοποθετήστε την εξωτερική φλάντζα, τη συγκράτηση λεπίδας και το παξιμάδι επάνω στην άτρακτο και σφίξτε αρχικά το παξιμάδι ΑΡΙΣΤΕΡΟΣΤΡΟΦΑ με το χέρι.
- Χρησιμοποιήστε το κλειδί πολλαπλών λειτουργιών για να σφίξετε το παξιμάδι ΑΡΙΣΤΕΡΟΣΤΡΟΦΑ με ασφάλεια επάνω στην άτρακτο. Ταυτόχρονα σταματήστε την άτρακτο εισάγοντας το εξάγωνο κλειδί (12) μέσα στις οπές σταματήματος ατράκτου (4) στην εσωτερική φλάντζα (2c) και στην πλάκα κάλυψης (2a).

Τρόχισμα λεπίδας (βλ. Εικόνα F)

⚠ ***ΠΡΟΕΙΔΟΠΟΙΗΣΗ!***

Τα άκρα κοπής της λεπίδας είναι αιχμηρά. Ο χρήστης μπορεί να κοπεί. Φοράτε γάντια.

– Απενεργοποιήστε το μηχάνημα και αφαιρέστε την μπαταρία
– Αφαιρέστε τη λεπίδα, δείτε την ενότητα «Αφαίρεση της λεπίδας».
– Αφαίρεση της θήκης λεπίδας.
– Τροχίστε το άκρο κοπής με μια διαμαντένια επίπεδη λίμα με κίνηση προς τα εμπρός. Διασφαλίστε μια γωνία κοπής 40°- 45°.
– Επαναλάβετε για άλλες ακμές κοπής.
– Τοποθετήστε τη λεπίδα, βλέπε το απόσπασμα «Εγκατάσταση της λεπίδας».

i **ΣΗΜΕΙΩΣΗ**

Εάν η λεπίδα κοπής παραμορφωθεί σημαντικά λόγω της λείανσης, αντικαταστήστε την με μια νέα. Διαφορετικά μπορεί να προκαλούνται δυνατοί κραδασμοί
Εκτελέστε μια δοκιμαστική λειτουργία επανατοποθετώντας τη λεπίδα κοπής, αντικαθιστώντας τη λεπίδα κοπής με μια καινούργια εάν παρατηρούνται δυνατοί κραδασμοί.

Εάν έχετε οποιεσδήποτε ερωτήσεις, επικοινωνήστε με τον έμπορο ειδών FLEX ή με ένα κέντρο σέρβις της FLEX.

Επισκευές

Οι επισκευές πρέπει να γίνονται μόνο από εξουσιοδοτημένο κέντρο εξυπηρέτησης πελατών.

i ***ΣΗΜΕΙΩΣΗ***

Κατά τη διάρκεια της περιόδου εγγύησης μη λασκάρετε τις βίδες στο περίβλημα. Η μη συμμόρφωση με αυτή την απαίτηση ακυρώνει τυχόν αξιώσεις βάσει της εγγύησης του κατασκευαστή.

Ανταλλακτικά και παρελκόμενα

Για άλλα αξεσουάρ, ειδικά για εργαλεία και παρελκόμενα, ανατρέξτε στους καταλόγους του κατασκευαστή. Σχέδια σε λεπτομερή μορφή και λίστες ανταλλακτικών διατίθενται στον ιστότοπό μας: **www.flex-tools.com**

Λίπανση των γραναζιών μετάδοσης κίνησης (Βλ. Εικόνα G)

Το σύστημα οδοντοτροχών στο κιβώτιο γραναζιών πρέπει να λιπαίνεται περιοδικά με το γράσο μειωτήρων. Ελέγχετε τη στάθμη γράσου του κιβωτίου γραναζιών περίπου κάθε 50 ώρες λειτουργίας αφαιρώντας το μπουλόνι στεγανοποίησης (3) στην πλευρά του κιβωτίου γραναζιών.

Εάν δεν φαίνεται γράσο στα πλαϊνά του μειωτήρα, ακολουθήστε τα παρακάτω βήματα για να γεμίσετε με γράσο μειωτήρων έως την ένδειξη 3/4.

Μην γεμίσετε έως πάνω στη θήκη συστήματος οδοντοτροχών.

- Κρατάτε το κοπτικό στο πλάι του έτσι ώστε το μπουλόνι στεγανοποίησης να βλέπει προς τα επάνω.
- Χρησιμοποιήστε το κλειδί πολλαπλών λειτουργιών για να λασκάρετε και αφαιρέσετε το μπουλόνι στεγανοποίησης.
- Χρησιμοποιήστε μια σύριγγα γράσου (δεν περιλαμβάνεται) για την έγχυση γράσου μέσα στην οπή βίδας, προσέχοντας να μην υπερβείτε την χωρητικότητα 3/4.

- Σφίξτε το μπουλόνι στεγανοποίησης μετά την έγχυση.

Αποθήκευση

- Αφαιρέστε την μπαταρία.
- Φοράτε ανθεκτικά γάντια για να καθαρίζετε το μηχάνημα σχολαστικά.
- Τοποθετείτε τη θήκη λεπίδας επάνω στη λεπίδα για ασφαλή αποθήκευση.
- Αποθηκεύετε το μηχάνημα σε στεγνό, καλά αεριζόμενο χώρο, ασφαλισμένο ή σε σημείο ψηλά ώστε να μην το φτάνουν παιδιά. Μην αποθηκεύετε τη μονάδα επάνω ή δίπλα σε λιπάσματα, βενζίνη ή άλλες χημικές ουσίες.

Πληροφορίες διάθεσης

Ανάκτηση πρώτων υλών αντί για διάθεση απορριμμάτων.

Η συσκευή, τα παρελκόμενα και η συσκευασία πρέπει να ανακυκλώνονται με τρόπο φιλικό προς το περιβάλλον. Τα πλαστικά μέρη επισημαίνονται για ανακύκλωση ανάλογα με τον τύπο υλικού.

ΣΗΜΕΙΩΣΗ

Σας παρακαλούμε να ζητήσετε από το κατάστημα αγοράς να σας υποδείξει τους τρόπους διάθεσης!

Δήλωση συμμόρφωσης ΕΕ

Οι Δηλώσεις συμμόρφωσης περιλαμβάνονται στο Παράρτημα 1 του παρόντος εγχειριδίου οδηγιών.

Απαλλαγή ευθύνης

Ο κατασκευαστής και ο εκπρόσωπός του δεν ευθύνονται για καμία ζημιά ή απώλεια κέρδους λόγω της διακοπής επαγγελματικής δραστηριότητας, η οποία επήλθε λόγω του προϊόντος ή ενός άχρηστου προϊόντος.
Ο κατασκευαστής και ο εκπρόσωπός του δεν ευθύνονται για καμία ζημιά που προκλήθηκε από ακατάλληλη χρήση του προϊόντος ή από τη χρήση του προϊόντος με προϊόντα άλλων κατασκευαστών.

İÇİNDEKİLER

Bu kılavuzda kullanılan semboller. 109
Ürün üzerindeki semboller. 109
Önemli güvenlik bilgileri 109
Ses ve titreşim. 111
Teknik veriler. 112
Genel Bakış 112
Çalıştırma talimatları 112
Bakım 115
Bertaraf bilgileri 116
CE Uygunluk beyanı 116
Sorumluluktan muafiyet 116

Bu kılavuzda kullanılan semboller

⚠ ***UYARI!***
Yaklaşan tehlikeyi belirtir. Bu uyarının dikkate alınmaması ölüm veya ağır yaralanmalara neden olabilir.

⚠ ***DİKKAT!***
Olası bir tehlikeli durumu belirtir. Bu uyarının dikkate alınmaması hafif yaralanmalara veya maddi hasara neden olabilir.

i ***NOT***
Uygulama ipuçlarını ve önemli bilgileri belirtir.

Ürün üzerindeki semboller


Elektrikli aleti çalıştırmadan önce kullanım kılavuzunu okuyun.


Koruyucu gözlük takın


Kulak koruması takın


Koruyucu kask takın


El koruması kullanın


Kaymaz Ayakkabı Giyin


Bıçağın kuvvetle itilmesine karşı dikkatli olun


Bakım yapmadan önce aküyü çıkarın


Fırlayan nesnelere dikkat edin

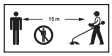
Makine ile çevredeki insanlar arasında en az 15 m mesafe olmalıdır


Yağmura maruz bırakmayın

CE işareti

UKCA işareti

Önemli güvenlik bilgileri

⚠ ***UYARI!***
Elektrikli aleti kullanmadan önce lütfen aşağıdakileri okuyun ve buna göre hareket edin:

- *burada yer alan çalıştırma talimatlarını,*
- *elektrikli aletlerin kullanımına ilişkin ekteki kitapçıkta yer alan "Genel güvenlik talimatları"nı (broşür no.: 315915),*
- *aletin kullanılacağı alana ilişkin geçerli kuralları ve kazaların önlenmesi ile ilgili düzenlemeleri.*
- *FLEX güç başlığı GPH 18-EC kullanım kılavuzunu*

Bu elektrikli alet son teknoloji ürünü olup, kabul edilen güvenlik düzenlemelerine uygun olarak üretilmiştir.

Bununla birlikte kullanım sırasında elektrikli alet, kullanıcının veya bir üçüncü tarafın hayatı ve sağlığı için tehlike oluşturabilir ya da aletin kendisi veya başka eşyalar zarar görebilir.

Elektrikli alet sadece

- *kullanım amacına yönelik olarak*
- *ve mükemmel çalışır durumdayken kullanılabilir.*

Güvenliği tehlikeye atan arızalar derhal onarılmalıdır.

Kullanım amacı

Çalı kesici, sadece FLEX Güç Başlığı GPH 18-EC veya daha sonra FLEX tarafından piyasaya sunulan ürünler kullanılarak maltlaşmış çimleri, yabani otları, yabani bitkileri ve çalılıkları kesmek ve gövde çapı maksimum 2 cm olan genç bitkileri inceltmek için tasarlanmıştır.

Çalı kesici için güvenlik talimatları

- **Kötü hava koşullarında, özellikle de yıldırım riski olduğunda makineyi kullanmayın.** Bu sayede yıldırım çarpma riskini azaltmış olursunuz.
- **Makinenin kullanılacağı alanı yabani hayat açısından etraflıca kontrol edin.** Makine çalışırken yabani hayvanlar yaralanabilir.
- **Makinenin kullanılacağı alanı etraflıca kontrol edin, tüm taş, sopa, kablo, kemik ve diğer yabancı cisimleri kaldırın.** Fırlayan nesneler yaralanmaya neden olabilir.
- **Makineyi kullanmadan önce kesicinin veya bıçağın ve kesicinin veya bıçak tertibatının hasarlı olmadığını görmek için her zaman görsel olarak kontrol edin.** Hasarlı parçalar yaralanma riskini artırır.
- **Aksesuar değişimi için verilen talimatlara uyun.** Bıçağı sabitleyen somunların veya cıvataların yanlış sıkılması bıçağa hasar verebilir veya yerinden çıkmasına neden olabilir.
- **Bıçağın nominal dönüş hızı, en az makine üzerinde işaretlenmiş maksimum dönüş hızına eşit olmalıdır.** Nominal dönüş hızlarından daha hızlı çalışan bıçaklar kırılabilir ve parçalanabilir.
- **Göz, kulak, baş ve el koruması takın.** Yeterli koruyucu ekipman kullanılması uçuşan artıklar ya da kesme misinası veya bıçakla kazara temas edilmesi nedeniyle yaralanmayı azaltacaktır.
- **Makineyi çalıştırırken daima kaymayan ve koruyucu ayakkabılar giyin. Çıplak ayakla veya açık sandaletlerle makineyi çalıştırmayın.** Böylece hareketli kesici, misina veya bıçak ile temastan dolayı ayakların yaralanma olasılığı azalır.
- **Makineyi çalıştırırken daima uzun pantolon giyin.** Açıktaki cilt, fırlatılan nesnelerden kaynaklı yaralanma olasılığını artırır.
- **Makineyi çalıştırırken etraftaki kişileri uzak tutun.** Fırlayan artıklar ciddi yaralanmalara neden olabilir.
- **Makineyi çalıştırırken daima iki elinizi kullanın.** Makineyi iki elinizle tutmak kontrol kaybını önler.
- **Kesme misinası veya bıçak gizli kablolara temas edebileceği için makineyi yalnızca yalıtılmış tutma yüzeylerinden tutun.** "Elektrik akımlı" bir kabloya temas eden kesme misinası veya bıçaklar, makinenin metal kısımlarının da "elektrik akımlı" olmasına neden olabilir ve çalışan kişinin çarpılmasına yol açabilir.
- **Her zaman ayaklarınızı yere sağlam basın ve makineyi yalnızca yerde dururken çalıştırın.** Kaygan veya dengesiz yüzeyler, makinenin dengesinin veya kontrolünün kaybolmasına neden olabilir.
- **Makineyi aşırı dik eğimlerde çalıştırmayın.** Bu önleme uyulması, yaralanmaya neden olabilecek kontrol kaybı, kayma ve düşme riskini azaltır.
- **Eğimli yerlerde çalışırken her zaman ayakta durun, her zaman eğime karşı çalışın, asla yukarı veya aşağı hareket etmeyin ve yön değiştirirken çok dikkatli olun.** Bu önleme uyulması, yaralanmaya neden olabilecek kontrol kaybı, kayma ve düşme riskini azaltır.
- **Makine çalışırken vücudun tüm kısımlarını kesiciden, misinadan veya bıçaktan uzak tutun. Makineyi çalıştırmadan önce kesicinin, misinanın veya bıçağın herhangi bir şeye temas etmediğinden emin olun.** Makineyi çalıştırırken bir anlık dikkatsizlik sizin veya başkalarının yaralanmasına neden olabilir.
- **Makineyi bel yüksekliğinin üzerinde çalıştırmayın.** Bu önlem, istenmeyen kesici veya bıçak temasını önlemeye yardımcı olur ve beklenmedik durumlarda makinenin daha iyi kontrol edilmesini sağlar.
- **Gergin çalı veya fidanları keserken geri tepmeye karşı dikkatli olun.** Ağaç liflerindeki gerilim boşaldığında, çalı veya fidan operatöre çarpabilir ve/veya makineyi kontrolden çıkarabilir.
- **Çalı ve fidan keserken son derece dikkatli olun.** İnce parçalar bıçağa takılabilir ve size doğru savrulabilir veya dengenizi bozabilir.
- **Makinenin kontrolünü elinizde tutun ve hareket halindeyken kesicilere, misinalara veya bıçaklara ve diğer tehlikeli**

hareketli parçalara dokunmayın. Bu önleme uyulması, hareketli parçalardan kaynaklanan yaralanma riskini azaltır.
- **Makineyi, makine kapalıyken ve vücudunuzdan uzakta taşıyın.** Makinenin uygun şekilde kullanılması, hareketli bir kesici, misina veya bıçakla kazara temas olasılığını azaltır.
- **Makineyi taşırken veya depoya kaldırırken her zaman metal bıçakların kapağını takın.** Makinenin uygun şekilde kullanılması, bıçakla kazara temas olasılığını azaltır.
- **Yalnızca üretici tarafından belirtilen yedek kesiciler, misinalar, kesme başlıkları ve bıçakları kullanın.** Yanlış yedek parçalar kırılma ve yaralanma riskini artırabilir.
- **Sıkışan malzemeyi temizlerken veya makineye bakım yaparken, anahtarın kapalı olduğundan ve akünün çıkarıldığından emin olun.** Sıkışan malzemeyi temizlerken veya bakım yaparken makinenin beklenmedik şekilde çalıştırılması ciddi yaralanmalara neden olabilir.

Bıçak itmesi nedenleri ve ilgili uyarılar

Bıçak itmesi, bıçak sıkıştığında veya fidan ya da ağaç kütüğü gibi bir nesneye takıldığında meydana gelebilen, makinenin ani bir şekilde yanlara, ileriye veya geriye hareketidir. Bu tepki, makinenin ve/veya operatörün herhangi bir yönde itilerek makinenin kontrolünün kaybedilmesine neden olacak şiddette olabilir.

Bıçak itmesi ve bununla ilgili tehlikeler, aşağıda verilen uygun önlemler alınarak önlenebilir.
- **İki elinizle makineyi sıkıca kavrayın ve kollarınızı bıçak itmesine dayanacak şekilde konumlandırın. Vücudunuzu makinenin sol tarafına yerleştirin.** Bıçak itmesi, makinenin beklenmedik şekilde hareket etmesine neden olacağı için yaralanma riskini artırabilir. Doğru önlemlerin alınmasıyla bıçak itmesi operatör tarafından kontrol edilebilir.
- **Bıçak takılırsa veya herhangi bir nedenle kesme işlemine ara verilirse makineyi kapatın ve bıçak tamamen durana kadar makineyi malzeme içinde hareketsiz tutun. Bıçak takılıyken asla makineyi malzemeden bıçak hareket halindeyken çıkarmaya veya makineyi geriye doğru çekmeye çalışmayın, aksi takdirde bıçak itmesi meydana gelebilir.** Bıçağın tutukluk yapma nedenini giderme yollarını araştırın ve düzeltici önlemler alın.
- **Kör veya hasarlı bıçakları kullanmayın.** Kör veya hasarlı bıçaklar sıkışma veya bir nesneye takılma riskini artırarak bıçak itmesine neden olur.
- **Kesilen malzemenin her zaman iyi görünür olmasını sağlayın.** Bıçağın kuvvetle itilmesi olayı, kesilen malzemeyi görmenin zor olduğu bölgelerde daha çok olabilir.
- **Makineyi çalıştırırken başka bir kişi size yaklaşırsa makineyi kapatın.** Bıçak itmesi durumunda hareketli bıçağın diğer kişilere çarpma riski artar.

NOT

Ek özel güvenlik kuralları için güç başlığınızın kullanım kılavuzuna bakın

Ses ve titreşim

Ses ve titreşim değerleri EN 62841 ile uyumlu olarak ölçülmüştür.

Elektrikli aletin A ağırlıklı gürültü seviyesi tipik olarak:

– Ses basıncı seviyesi L_{pA}:	83 dB(A)
– Belirsizlik:	K=3 dB(A)
– Ses gücü seviyesi L_{WA}:	91 dB(A)
– Belirsizlik:	K = 5,9 dB

Toplam titreşim değeri:

– Emisyon değeri a_h:	<2,5 m/sn.^{2}
– Belirsizlik:	K = 1,5 m/s^2

DİKKAT!

Belirtilen ölçüm değerleri yeni elektrikli aletler için geçerlidir. Günlük kullanım, gürültü ve titreşim değerlerinin değişmesine neden olur.

NOT

Bu talimatlarda belirtilen titreşim emisyonu EN 62841'de belirtilen standart teste göre ölçülmüştür ve bir ürünü diğeri ile karşılaştırmak için kullanılabilir. Aynı zamanda maruz kalmanın ön değerlendirmesinde kullanılabilir.

Beyan edilen titreşim emisyonu seviyesi, aletin ana uygulamalarını temsil eder.

Bununla birlikte, alet farklı uygulamalar için farklı aksesuarlarla kullanılıyorsa veya bakımsızsa titreşim emisyonu seviyesi farklı olabilir.

Bu durum, toplam çalışma süresi boyunca maruz kalma seviyesini önemli ölçüde artırabilir.

Titreşime maruz kalma seviyesinin doğru bir tahminini yapmak için aletin kapalı olduğu veya çalışır durumda olduğu ancak fiilen kullanımda olmadığı zamanları da hesaba katmak gerekir. Bu, toplam çalışma süresi boyunca maruz kalma seviyesini önemli ölçüde azaltabilir.

Operatörü titreşimin etkilerinden korumak için ek güvenlik önlemlerini belirleyin, örneğin: Aletin ve aksesuarların bakımının yapılması, ellerin sıcak tutulması, çalışma biçimlerinin düzenlenmesi.

⚠ ***DİKKAT!***

Ses basıncı 85 dB(A) seviyesinin üzerindeyken kulak koruyucuları takın.

Teknik veriler

Ürün tipi		GBC-A
Ürün		Çalı Kesici Aparatı
N_0	/dk.	5400
Bıçak Boyutu	cm	23
Mil Boyutu	mm	25,4
"FLEX prosedürü 01"e göre ağırlık	kg	1,7
Çalışma sıcaklığı		-10~40 °C
Depolama sıcaklığı		-20~50°C

Genel bakış (bkz. şekil A)

Ürün özelliklerine ait numaralar için teknik resim sayfalarındaki makine çizimlerine bakın.

1 Bıçak kılıfı
2 Çalı kesici başlığı
2a kapak plakası
2b mil
2c iç flanş
2d bıçak
2e dış flanş
2f bıçak tutucu
2g bıçak somunu
3 Sızdırmazlık cıvatası
4 Mil durdurma deliği
5 Aparat mili
6 Uç kapak
7 Braket
8 Siper
9 Somun (4)
10 Cıvata, yaylı rondela ve düz rondela seti (4)
11 Çok işlevli anahtar
12 Alyan anahtarı
13 Bariyer

Çalıştırma talimatları

Hazırlık

Çalı kesici aksesuarınızı tanıyın

Bu ürün montaj gerektirir. Aleti dikkatlice kartondan kaldırın ve düz bir çalışma yüzeyine yerleştirin. Çalı kesici aparatını kullanmaya çalışmadan önce makinenin tüm çalışma özellikleri ve güvenlik gereksinimleri hakkında bilgi sahibi olun.

⚠ ***UYARI!***

- *Alete aşina olmanın dikkatsizliğe yol açmasına izin vermeyin. Dikkatsiz bir anın ciddi yaralanmaya neden olması için yeterli olduğunu unutmayın. Herhangi bir aleti kullanmaya çalışmadan önce tüm çalıştırma özellikleri ve güvenlik talimatları hakkında bilgi sahibi olduğunuzdan emin olun.*
- *Bu alet üzerinde değişiklik yapmaya veya bu alet ile kullanılması önerilmeyen aksesuarlar oluşturmaya çalışmayın. Bu tür değişiklikler veya modifikasyonlar hatalı kullanımdır ve ciddi yaralanmalara neden olabilen tehlikeli bir duruma sebep olabilir.*

Montaj

⚠ ***UYARI!***

Bu ürün montaj gerektirir.

Çalı kesiciyi ayarlarken veya monte ederken mutlaka eldiven giyin.

Parçaları monte ederken, ayar yaparken, temizlikten önce ve güç başlığı kullanımda değilken daima aküyü üründen çıkarın.

Parçaları monte ederken, ayar yaparken, temizlik yaparken veya ürün kullanımda değilken daima bıçak kılıfını takın.

Siperi takma

⚠ ***UYARI!***

Aparatı güç başlığına bağlamadan önce siperi takın.

İnsanların yaralanma riskini azaltmak için siper yerine takılı olmadan makineyi çalıştırmayın. Siper, kullanıcıyı korumak için daima makineye takılı durumda olmalıdır.

Siperi takarken veya değiştirirken daima eldiven giyin ve bıçak kılıfını takın. Bıçağa dikkat edin ve ellerinizi bıçaktan yaralanmaktan koruyun.

- Çalı kesici aparatını kaldırın ve aşağı doğru çevirin; siperin yükseltilmiş kısmını mildeki (5) eşleşen yuvayla hizalayın. Siperin (8) iç yüzeyinin kesici başlığa baktığından emin olun
  (bkz. şekil B1).
- Somunu (9) siperdeki eşleşen deliğe yerleştirin ve tutun (bkz. şekil B2).
- Braketi (7) aparat miline yerleştirin, braketteki dört deliği siperin delikleriyle hizalayın.
- Cıvata setini (10) braket ve siperdeki deliklerden geçirip siperdeki somuna vidalayın. Cıvatayı alyan anahtarla (12) sıkın (bkz. şekil B3).
- Diğer 3 cıvata için de aynı adımları tekrarlayın.

Çalı kesici aparatının GPH 18-EC güç başlığına bağlanması

Bu çalı kesici aparatı, FLEX Güç Başlığı GPH 18-EC ile kullanılmak üzere tasarlanmıştır.

GPH 18-EC güç başlığı kullanım kılavuzundaki "**Güç başlığı aparatını takma/çıkarma**" bölümüne bakın.

⚠ ***UYARI!***

Kesim sırasında rahat bir denge sağlamak için lütfen sadece AP 18.0/8.0 akü takımıyla birlikte kullanın.

Güç başlığına bariyeri takma (bkz. şekil C)

⚠ ***UYARI!***

Güç başlığı çalı kesici aparatı ile birlikte kullanıldığında, bariyer takılmalıdır.

- Vida topuzunu ve kilitleme kolunu ön destek kolundan çıkarın.
- Bariyerin (13) yuvasını ön destek koluyla hizalayın, kilitleme kolunu (C-2) bariyerin deliğinden ön destek koluna yerleştirin ve ardından vida topuzunu (C-1) sıkın.
- Ön destek kolunu ve bariyeri (13) güç başlığı miline sabitlemek için kilitleme kolunu (C-2) indirin, böylece bariyer çalışma sırasında hareket edemez.

Çalı kesiciyi çalıştırma/durdurma

Güç başlığı GPH 18-EC kullanım kılavuzundaki "**Güç başlığını çalıştırma/durdurma**" bölümüne bakın.

Çalı kesiciyi çalıştırmadan önce bıçak kılıfını çıkarın.

Çalı kesicinin kullanımı (bkz. şekil D)

⚠ ***UYARI!***

Ciddi kişisel yaralanmayı önlemek için, bu cihazı kullanırken daima göz koruması veya koruyucu gözlük takın. Çalışma ortamı tozluysa, yüz veya toz maskesi takın. Uçuşan döküntülerin neden olabileceği yaralanma riskini azaltmak için çalışma sırasında uygun kıyafet ve ayakkabı giyin.

- Her kullanımdan önce kesilecek alanı temizleyin. Kesim aparatına takılabilecek veya kesim sırasında fırlatılabilecek taş, kırık cam, çivi, tel veya sicim vb. tüm nesneleri temizleyin. Çocukları, üçüncü şahısları ve evcil hayvanları çalışma alanından uzak tutun. Tüm çocukları, çevredekileri ve evcil hayvanları en az 15 m uzakta tutun. Herhangi biri yaklaşırsa makineyi hemen durdurun.
- Kesme parçası için doğru açı zemine paraleldir.
- Çalı kesiciyi iki elinizle tutun. Bir kol hafifçe bükük ve bu kolun eli arka tutma kolunu tutmalıdır. Diğer kol düz ve bu koldaki el, makinenin ön destek kolunu tutmalıdır.
- Güvenli ve rahat kullanım için omuz askısı ile birlikte kullanın. FLEX GPH18-EC güç başlığı kullanım kılavuzundaki **"Omuz askısı kullanımı" bölümüne** bakın.
- Yabani bodur çalı ve makileri kesmek için, döner bıçağı çalıların üzerine indirerek doğrama etkisi elde edin. Çalı kesiciyi zemin seviyesinde normal tırpan gibi (sağa ve sola doğru süpürme hareketi ile) kul-

lanın. Kesim aksesuarını bel yüksekliğinin üzerinde kullanmayın.
- İyi bir denge ve sağlam bir duruş sergileyin. Dengesiz bir duruşla çalışma yapmayın. Çalışma süresince ayaklarınızı sağlam basın ve dengenizi koruyun.
- Bazen dallar veya otlar, siper ile kesme aparatı arasına sıkışabilir. Temizlik yapmadan önce daima makineyi durdurun.
- Bıçak dönerken makineyi asla yere koymayın.
- Çalı kesici bir yabancı nesneye çarparsa veya takılırsa makineyi derhal durdurun, hasar olup olmadığını kontrol edin ve herhangi bir hasar varsa yeniden çalıştırmadan önce onarılmasını sağlayın. Makineyi kırık bir siper ile çalıştırmayın.
- Makine anormal şekilde titremeye başlarsa motoru durdurun ve hemen nedenini kontrol edin. Titreşim genellikle bir sorun olduğunu gösterir. Gevşek bir başlık titreşim yapabilir, çatlayabilir, bozulabilir veya makineye temas ederek ciddi yaralanmalara neden olabilir. Kesim parçalarının düzgün bir şekilde takıldığından emin olun. Başlık yerine takıldıktan sonra gevşiyorsa derhal değiştirin. Bir makineyi asla gevşek bir kesme aparatıyla kullanmayın.

⚠ ***UYARI!***

Kesim aksesuarı yerden ne kadar yüksek tutulursa, yanal olarak yapılan kesimlerden yaralanma riski de o kadar artar.

⚠ ***UYARI!***

2 cm'ye kadar çapa sahip genç ağaç/çalıları veya diğer bitkileri keserken bıçağın kuvvetle itilmesini önlemek için bıçağın sol tarafını kullanın. Bıçak sıkışabileceği veya çalı kesiciyi ileri fırlatabileceği için daha büyük çapa sahip bitkileri kesmeye çalışmayın. Aksi takdirde bıçak veya çalı kesici hasar görebilir veya çalı kesici kontrolü kaybedilerek kişisel yaralanmalar meydana gelebilir.

Fırlayan parçalar operatörü veya üçüncü şahısları ciddi şekilde yaralayabilir. Kişisel yaralanma riskini azaltmak için, aşağıdaki önlemleri almanız önemlidir:

- Taş, kaya veya metal parçalar gibi sert veya katı yabancı nesnelerle temastan kaçının.
- Asla 2 cm'den daha büyük kök çapına sahip odun veya çalıları kesmeyin.
- Düzenli aralıklarla bıçakta hasar izi olup olmadığını kontrol edin. Hasarlı bir bıçakla çalışmaya devam etmeyin.
- Bıçağı düzenli olarak bileyin (belirgin bir şekilde köreldiğinde) ve gerekirse balans ayarı yaptırın (uzman bir servis teknisyeni tarafından gerçekleştirilir).

Her kullanımdan önce hasarlı/aşınmış parça olup olmadığını kontrol edin.

⚠ ***UYARI!***

Korumayı monte ederken veya değiştirirken, bıçağı bilerken veya değiştirirken daima eldiven takın. Koruyucu üzerindeki bıçağa ve elinizin kesilmemesine dikkat edin.

Bıçağı, siperi, bariyeri ve ön tutma kolunu kontrol edin ve çatlak, kıvrılmış, eğik veya hasarlı parçaları değiştirin. Bıçağın kenarı zamanla körelebilir. Bıçağın ömrünü uzatmak için bıçağı ters çevirmeniz veya periyodik olarak bilemeniz (uzman bir servis teknisyeni tarafından gerçekleştirilir) veya gerekirse yenisiyle değiştirmeniz önerilir.

Çalı kesiciyi her kullanımdan sonra temizleyin.

- Aküyü çıkarın.
- Bıçak ve siperden çim, kalıntılar veya tıkanmış toprağı temizleyin.
- Makineyi temizlemek için sadece temiz, kuru ve yumuşak bir bez kullanın. Makinenin içine asla sıvı girmesine izin vermeyin; makinenin herhangi bir parçasını asla bir sıvıya batırmayın.

Bıçakta tıkanma olup olmadığını kontrol edin

- Tıkanmayı önlemek için bıçağı temiz tutun. Her kullanımdan önce ve sonra çim kırpıntılarını, yaprakları, kiri ve birikmiş diğer kalıntıları temizleyin.
- Tıkanma meydana geldiğinde, çalı kesiciyi durdurun ve aküyü çıkarın. Ardından motor miline veya bıçağa dolanmış olabilecek çimleri temizleyin.

Bakım

⚠ ***UYARI!***
Elektrikli makine üzerinde herhangi bir çalışma yapmadan önce aküyü makineden çıkarın.

Temizlik

⚠ ***DİKKAT!***
Kuru basınçlı hava ile temizlik yaparken mutlaka koruyucu gözlük takın.

Makineyi ve havalandırma deliklerini düzenli olarak temizleyin. Temizleme sıklığı malzemeye ve kullanım süresine bağlıdır. Gövde içine ve motora kuru basınçlı hava üfleyerek düzenli olarak temizleyin.

Bıçağı Değiştirme (bkz. şekil E1 ve E2)

⚠ ***UYARI!***
Bükülmüş ya da çatlamış bir bıçağı düzeltmeye veya kaynak yapmaya kalkışmayın, aksi halde kırılabilir. Böyle bir bıçak değiştirilmelidir. Yalnızca aynı bıçakla değiştirin.

Sadece FLEX bıçak kullanın.

i ***NOT***
Uzunluğu, gerekli zemin boşluğunu korumak ve istenen kesim derinliğini elde etmek için artık yeterli değilse bıçağı değiştirin.

⚠ ***UYARI!***
Bıçağa bakım yaparken dayanıklı eldivenler takarak ve/veya bıçağın üstünü ve diğer malzemeleri sararak ellerinizi koruyun.

Bıçağın çıkarılması

- Makineyi durdurun ve aküyü çıkarın
- Çalı kesiciyi, bıçağı yukarı bakacak şekilde sırt üstü yatırın.
- bıçak kılıfını (1) takma.
- Koruyucu eldiven takarken, bıçağı bir elinizle sabit tutun ve çok işlevli anahtarı (11) kullanarak bıçak somununu (2g) SAAT YÖNÜNDE gevşetin.
- Bıçak somununu (2g) tamamen sökmek için alyan anahtarı (12) iç flanştaki (2c) ve kapak plakasındaki (2a) mil durdurma deliklerine (4) yerleştirerek mili durdurun.
- Bıçak somununu (2g), bıçak tutucusunu (2f), dış flanşı (2e) ve bıçağı milden (2b) çıkarın. Onları kontrol edin ve ancak aşınmışlarsa değiştirin.

Bıçağın takılması

- Bıçağı, milin üzerine monte edilmiş iç flanşa yerleştirin.
- Dış flanşı, bıçak tutucuyu ve somunu mile takın ve somunu elle SAAT YÖNÜNÜN TERSİNE önceden sıkın.
- Çok işlevli anahtarı kullanarak somunu SAAT YÖNÜNÜN TERSİNE doğru milin üzerine iyice sıkın. Aynı sırada, alyan anahtarı (12) iç flanş (2c) ve kapak plakası (2a) üzerindeki mil durdurma deliklerine (4) sokarak mili durdurun.

Bıçak bileme (bkz. şekil F)

⚠ ***UYARI!***
Bıçağın kesici kenarları keskindir. Kullanıcı kendini kesebilir. Eldiven takın.

– Cihazı kapatın ve aküyü çıkarın.
– Bıçağı çıkarın, "bıçağı çıkarma" bölümüne bakın.
– Bıçak kılıfını çıkarın.
– Kesici kenarı, ileri doğru hareketlerle elmas düz eğe ile bileyin. Kesme açısının 40°- 45° arasında olmasını sağlayın.
– Diğer kesici kenarlar için tekrarlayın.
– Bıçağı takın, "bıçağı takma" bölümüne bakın.

i **NOT**

Kesme bıçağı taşlama nedeniyle önemli ölçüde deforme olmuşsa, yeni bir bıçakla değiştirin. Aksi takdirde şiddetli titreşimlere neden olabilir.
Kesme bıçağını taktıktan sonra bir deneme çalıştırması yapın, şiddetli titreşim varsa kesme bıçağını yenisiyle değiştirin.

Herhangi bir sorunuz varsa, FLEX bayinize veya bir FLEX servis merkezine başvurun.

Onarım

Onarımlar yalnızca yetkili müşteri hizmetleri merkezi tarafından yapılabilir.

i ***NOT***
Garanti süresi içerisinde muhafaza üzerindeki vidaları gevşetmeyin. Bu gereksinime uyulmaması durumunda üreticinin garanti kapsamındaki tüm talepler geçersiz sayılacaktır.

Yedek parçalar ve aksesuarlar

Diğer aksesuarlar, özellikle aletler ve aksesuarlar üreticinin kataloglarında bulunabilir. Parça yerleşim çizimlerini ve yedek parça listelerini ana sayfamızda bulabilirsiniz: **www.flex-tools.com**.

Transmisyon dişlilerini yağlama (bkz. şekil M)

Dişli kutusundaki transmisyon dişlileri periyodik olarak dişli gres yağı ile yağlanmalıdır. Dişli kutusunun gres seviyesini her 50 saatlik çalışmada bir dişli kutusunun yanındaki sızdırmazlık cıvatasını (3) sökerek kontrol edin.

Dişli kenarlarında hiçbir gres görülemezse, aşağıdaki adımları takip ederek dişliyi 3/4 kapasitesi kadar gres ile yağlayın.

Transmisyon dişli kutusunu tamamen doldurmayın.

- Kesiciyi sızdırmazlık cıvatası yukarı bakacak şekilde yan yatırın.
- Çok işlevli anahtarı kullanarak sızdırmazlık cıvatasını gevşetin ve çıkarın.
- Kapasitenin 3/4'ünü aşmamaya dikkat ederek, vida deliğine bir miktar gres enjekte etmek için bir gres şırıngası (ürüne dahil değildir) kullanın.
- Enjeksiyondan sonra sızdırmazlık cıvatasını sıkın.

Depolama

- Aküyü çıkarın.
- Makineyi iyice temizlemek için kalın eldiven giyin.
- Güvenli bir şekilde depolamak için bıçak kılıfını bıçağa takın.
- Makineyi çocukların ulaşamayacağı kuru, iyi havalandırılmış, kilitli veya yüksek bir yerde depolayın. Cihazı gübre, benzin veya diğer kimyasal maddelerin yakınında depolamayın.

Bertaraf bilgileri

Atık bertarafı yerine hammadde geri kazanımı.

Alet, aksesuarlar ve ambalajlar çevre dostu bir şekilde geri dönüştürülmelidir. Plastik parçalar malzeme türüne göre geri dönüşüm için tanımlanmıştır.

NOT

Lütfen bayinize bertaraf etme seçenekleri hakkında danışın!

CE -Uygunluk beyanı

Uygunluk beyanları, bu kullanım kılavuzunun Ek 1'inde yer almaktadır.

Sorumluluktan muafiyet

Üretici ve temsilcisi, ürünün veya kullanılamaz bir ürünün neden olduğu iş kesintilerinden kaynaklanan zararlardan ve kâr kayıplarından sorumlu değildir.
Üretici ve temsilcisi, ürünün yanlış kullanılması veya ürünün diğer üreticilerin ürünleri ile kullanılması sonucu oluşabilecek hasarlardan sorumlu değildir.

Spis treści

Symbole używane w niniejszej instrukcji . . 117
Symbole na produkcie 117
Ważne informacje dotyczące bezpieczeństwa . 117
Hałas i drgania 120
Dane techniczne. 120
Widok ogólny 120
Instrukcja obsługi. 121
Konserwacja i utrzymanie. 123
Informacje dotyczące utylizacji 125
Deklaracja zgodności CE 125
Wyłączenia odpowiedzialności 125

Symbole używane w niniejszej instrukcji

⚠ ***OSTRZEŻENIE!***
Oznacza bezpośrednie zagrożenie. Zignorowanie tego ostrzeżenia może doprowadzić do śmierci lub bardzo poważnych, ciężkich obrażeń.

⚠ ***OSTROŻNIE!***
Oznacza sytuację potencjalnie niebezpieczną. Zignorowanie tego ostrzeżenia może doprowadzić do lekkich urazów lub uszkodzenia mienia.

i ***UWAGA***
Oznacza wskazówki dotyczące stosowania i inne ważne informacje.

Symbole na produkcie


Przed włączeniem elektronarzędzia należy przeczytać instrukcję obsługi.


Noś okulary ochronne


Noś nauszniki ochronne


Należy nosić kask ochronny


Noś rękawice ochronne


Noś obuwie z podeszwami antypoślizgowymi


Uwaga na możliwość odbicia ostrza


Przed przystąpieniem do czynności konserwacyjnych należy odłączyć akumulator


Uwaga na przedmioty wyrzucane w powietrze

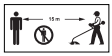
Odległość między narzędziem a osobami postronnymi musi wynosić co najmniej 15 metrów


Chronić przed deszczem

CE Oznaczenie CE

UKCA Oznaczenie UKCA

Ważne informacje dotyczące bezpieczeństwa

⚠ ***OSTRZEŻENIE!***
Przed użyciem elektronarzędzia należy przeczytać następujące informacje i zastosować się do nich:

- *niniejsza instrukcja obsługi,*
- *„Ogólne instrukcje bezpieczeństwa", dotyczące posługiwania się elektronarzędziami, podane w załączonej broszurze (ulotka nr 315915),*
- *zasady aktualnie obowiązujące w miejscu pracy oraz przepisy w sprawie zapobiegania wypadkom.*
- *instrukcja obsługi głowicy napędowej FLEX GPH 18-EC.*

To elektronarzędzie zostało skonstruowane z wykorzystaniem najnowszych technologii i w sposób spełniający uznane przepisy bezpieczeństwa.

Mimo to niewłaściwe lub nieodpowiednie użytkowanie elektronarzędzia może zagrażać życiu lub zdrowiu użytkownika lub osób postronnych, a także grozi zniszczeniem elektronarzędzia lub innego mienia.

Elektronarzędzie może być używane wyłącznie

– *zgodnie z jego przeznaczeniem*
– *i tylko wtedy, gdy jest w pełni sprawne.*

Usterki mające wpływ na bezpieczeństwo należy natychmiast naprawiać.

Przeznaczenie

Kosa do zarośli jest przeznaczona do koszenia trawy, chwastów, dzikiej roślinności i zarośli oraz przerzedzania młodych drzewek o maksymalnej średnicy pnia 2 cm; wyłącznie z następującymi silnikami FLEX Power Head GPH 18-EC lub wprowadzonymi później przez FLEX.

Instrukcje bezpieczeństwa dotyczące kosy do zarośli

- **Narzędzia nie należy używać podczas niepogody, zwłaszcza zaś wtedy, gdy istnieje ryzyko uderzenia pioruna.** Zasada to ograniczy ryzyko porażenia piorunem.
- **Prosimy dokładnie sprawdzić teren, na którym będzie używane narzędzie, pod kątem obecności na nim dzikich zwierząt.** Pracujące narzędzie może podczas użytkowania doprowadzić do poranienia dzikich zwierząt.
- **Teren, na którym będzie używane narzędzie, należy dokładnie sprawdzić. Wszystkie kamienie, patyki, druty, kości i inne przedmioty należy usunąć.** Wyrzucone w powietrze przedmioty mogą doprowadzić do obrażeń ciała.
- **Przed użyciem narzędzia należy zawsze sprawdzić wzrokowo, czy nóż lub ostrze oraz zespół noża lub ostrza nie są uszkodzone.** Uszkodzone części zwiększają ryzyko urazów.
- **Należy przestrzegać instrukcji dotyczących wymiany akcesoriów.** Nieprawidłowo dokręcone nakrętki lub śruby mocujące ostrza mogą spowodować uszkodzenie ostrza lub jego oderwanie.
- **Znamionowa prędkość obrotowa ostrza musi być co najmniej równa maksymalnej prędkości obrotowej podanej na narzędziu.** Ostrza obracające się szybciej niż ich znamionowa prędkość obrotowa mogą się połamać i rozpaść.
- **Prosimy stosować środki ochrony oczu, uszu, głowy i rąk.** Odpowiednie wyposażenie ochronne ograniczy obrażenia ciała spowodowane wyrzuconymi w powietrze odłamkami lub przypadkowym kontaktem z żyłką tnącą lub ostrzem.
- **Podczas używania narzędzia należy zawsze nosić antypoślizgowe obuwie ochronne. Nie wolno używać narzędzia na boso lub w otwartych sandałach.** Zmniejsza to ryzyko skaleczenia stóp w wyniku kontaktu z poruszającym się nożem, żyłką lub ostrzem.
- **Podczas używania narzędzia należy zawsze nosić długie spodnie.** Nieosłonięta skóra zwiększa prawdopodobieństwo skaleczenia przedmiotami wyrzuconymi w powietrze.
- **W czasie pracy narzędziem osoby postronne należy trzymać z daleka.** Wyrzucone w powietrze odpady mogą doprowadzić do poważnych urazów ciała.
- **W czasie pracy narzędziem należy zawsze używać obu rąk.** Trzymanie narzędzia oburącz pozwoli uniknąć utraty kontroli nad nią.
- **Ponieważ żyłka tnąca lub ostrze mogą natrafić na ukryte przewody, narzędzie należy trzymać wyłącznie za izolowane uchwyty.** Dotknięcie żyłką tnącą lub ostrzem przewodu pod napięciem może spowodować, że przez nieizolowane elementy metalowe narzędzia popłynie prąd, co grozi operatorowi porażeniem.
- **Należy zawsze dbać o pewne podparcie stóp i używać narzędzia wyłącznie stojąc na ziemi.** Śliskie lub niestabilne powierzchnie mogą spowodować utratę równowagi lub kontroli nad narzędziem.
- **Nie należy używać narzędzia na zbyt stromych zboczach.** Zmniejsza to ryzyko utraty kontroli, poślizgnięcia się i upadku, co może skutkować obrażeniami ciała.
- **Podczas pracy na pochyłościach należy zawsze stać na pewnym podłożu, zawsze pracować w poprzek zbocza, nigdy w górę lub w dół, a przy zmianie kierunku należy zawsze zachowywać szczególną ostrożność.** Zmniejsza to ryzyko utraty kontroli, poślizgnięcia się i upadku, co

może skutkować obrażeniami ciała.

- **Podczas pracy narzędziem należy trzymać wszystkie części ciała z dala od noża, żyłki lub ostrza. Przed włączeniem narzędzia należy upewnić się, że nóż, żyłka lub ostrze niczego nie dotykają.** Chwila nieuwagi podczas używania narzędzia może spowodować obrażenia ciała bądź użytkownika, bądź innych osób.
- **Nie należy pracować narzędziem powyżej wysokości pasa.** Pomaga to zapobiec niezamierzonemu zetknięciu się z nożami lub ostrzami i umożliwia lepszą kontrolę nad narzędziem w nieoczekiwanych sytuacjach.
- **Podczas przecinania naprężonych gałęzi lub pędów należy liczyć się z tym, że gałąź odegnie się i odskoczy.** Gdy napięcie we włóknach drewna zostanie zwolnione, krzaki lub młode pędy mogą uderzyć operatora i/lub doprowadzić do utraty kontroli nad narzędziem.
- **Szczególną ostrożność należy zachować podczas przycinania krzaków i młodych drzewek.** Wiotki materiał może zaczepić o ostrze, nagiąć się i uderzyć operatora, co może spowodować utratę równowagi.
- **Narzędzie trzeba mieć pod kontrolą. Nie wolno dotykać noży, żyłki lub ostrzy oraz innych poruszających się niebezpiecznych części ruchomych.** Zmniejsza to ryzyko urazów spowodowanych ruchomymi częściami.
- **Narzędzie należy przenosić wyłączone, należy ją trzymać z dala od ciała.** Właściwe używanie narzędzia zmniejsza prawdopodobieństwo przypadkowego kontaktu z ruchomym nożem, żyłką lub ostrzem.
- **Na czas transportu lub przechowywania narzędzia, na metalowe ostrza należy zawsze zakładać osłonę.** Używanie narzędzia we właściwy sposób zmniejsza prawdopodobieństwo przypadkowego kontaktu z ostrzem.
- **Należy używać wyłącznie zamiennych noży, żyłek, głowic tnących i ostrzy określonych przez producenta.** Niewłaściwe części zamienne mogą zwiększać ryzyko złamania i obrażeń.
- **Podczas usuwania zakleszczonego materiału lub serwisowania narzędzia należy się upewnić, że wyłącznik jest wyłączony, a akumulator wyjęty.** Niespodziewane włączenie narzędzia w czasie serwisowania lub usuwania zaklinowanych materiałów może doprowadzić do poważnych urazów ciała.

Przyczyny odrzutu ostrza i związane z tym ostrzeżenia

Odrzut ostrza to nagły ruch narzędzia na bok, do przodu lub do tyłu, który może wystąpić, gdy ostrze zaklinuje się lub zaczepi o jakiś przedmiot taki jak młode drzewko lub pień drzewa. Siła odrzutu może być na tyle gwałtowna, że może spowodować odepchnięcie narzędzia i/lub operatora w dowolną stronę, przy czym jednocześnie może dojść do utraty kontroli nad narzędziem.

Odrzutu ostrza i związanych z nim zagrożeń można uniknąć, o ile zostaną podjęte odpowiednie, podane niżej środki zapobiegawcze.

- **Narzędzie należy zawsze pewnie trzymać oburącz. Należy się zapierać ramionami w taki sposób, aby móc zamortyzować siły odrzutu ostrza. Należy się ustawić w taki sposób, aby ciało użytkownika znajdowało się po lewej stronie narzędzia.** Odrzut ostrza zwiększa ryzyko obrażeń z powodu nieoczekiwanego przemieszczenia się narzędzia. O ile zawczasu podjęte zostaną odpowiednie środki zapobiegawcze, odrzut ostrza da się kontrolować.
- **Jeśli ostrze zablokuje się lub jeśli cięcie z jakiegokolwiek powodu zostanie przerwane, należy wyłączyć narzędzie i przytrzymać je nieruchomo w materiale, aż ostrze całkowicie się zatrzyma. Gdy ostrze jest zablokowane, nigdy nie należy próbować wyjmować narzędzia z materiału ani ciągnąć narzędzia do tyłu, gdy ostrze jest w ruchu, w przeciwnym razie może dojść do odrzutu ostrza.** Należy sprawdzić, dlaczego ostrze się zablokowało i podjąć stosowne działania, tak aby usunąć przyczynę zakleszczenia.
- **Nie należy używać tępych lub uszkodzonych ostrzy.** Tępe lub uszkodzone ostrza zwiększają ryzyko zakleszczenia się lub zahaczenia o jakiś przedmiot, co w konsekwencji prowadzi do odrzutu ostrza.
- **Należy zawsze pilnować, aby cięty materiał był dobrze widoczny.** Odrzut ostrza zdarza się częściej w miejscach, w których trudno jest zobaczyć przecinany materiał.

- **Jeśli podczas używania narzędzia do użytkownika podejdzie jakaś inna osoba, narzędzie należy wyłączyć.** W przypadku odrzutu ostrza zwiększa się ryzyko zranienia osób postronnych przez poruszające się ostrze.

i ***UWAGA***

Dodatkowe, szczegółowe zasady bezpieczeństwa podano w instrukcji dla operatora głowicy napędowej

Hałas i drgania

Wartości emisji hałasu zmierzono zgodnie z normą EN 62841.

Poziom hałasu skorygowany charakterystyką A elektronarzędzia wynosi zazwyczaj:

– Poziom ciśnienia akustycznego L_{pA}: 83 dB(A)
– Niepewność: K= 3 dB(A)
– Poziom mocy akustycznej L_{WA}: 91 dB(A)
– Niepewność: K = 5,9 dB

Całkowita wartość drgań:

– Wartość emisji a_h: <2,5 m/s^2
– Niepewność: K = 1,5 m/s^2

⚠ ***OSTROŻNIE!***

Podane wartości pomiarów dotyczą elektronarzędzi nowych. Codzienne użytkowanie sprawia, że wartości hałasu i drgań ulegają zmianie.

i ***UWAGA***

Poziom emisji drgań podany w niniejszej karcie informacyjnej został zmierzony zgodnie ze standardowymi metodami testowymi określonymi w normie EN 62841 i może służyć do porównywania różnych narzędzi. Parametr ten może również służyć do wstępnej oceny narażenia na drgania.

Deklarowany poziom emisji drgań odnosi się do najważniejszych zastosowań narzędzia.

Jeżeli narzędzie będzie używane do różnych zastosowań, z różnymi akcesoriami lub jeżeli będzie niedokładnie konserwowane, poziom emisji drgań może być inny. Może to istotnie zwiększyć poziom narażenia użytkownika na drgania w całym okresie pracy.

W celu dokładnego oszacowania poziomu narażenia na drgania, konieczne jest uwzględnienie również czasu, gdy narzędzie jest wyłączone lub pracuje, ale nie jest w rzeczywistości używane. Może to istotnie zmniejszyć poziom narażenia użytkownika na drgania w całym okresie pracy.

Należy określić dodatkowe środki ostrożności zabezpieczające operatora przed skutkami drgań, takie jak np.: Konserwacja narzędzia i akcesoriów, utrzymywanie ciepła rąk, organizacja schematów pracy.

⚠ ***OSTROŻNIE!***

Gdy poziom ciśnienia akustycznego przekracza 85 dB(A), należy nosić ochronniki słuchu.

Dane techniczne

Typ produktu		GBC-A
Produkt		Końcówka kosa do zarośli
N_0	/min	5400
Rozmiar ostrza	cm	23
Średnicę otworu montażowego tarczy tnącej	mm	25,4
Ciężar wg „Procedury FLEX 01"	kg	1,7
Temperatura pracy		-10~40°C
Temperatura przechowywania		-20~50°C

Krótki opis urządzenia (patrz rysunek A)

Numeracja elementów odnosi się do rysunku narzędzia na stronie z elementami graficznymi.

1 Osłona ostrza
2 Głowica kosa do zarośli
2a pokrywa
2b wrzeciono
2c kołnierz wewnętrzny
2d ostrze
2e kołnierz zewnętrzny
2f uchwyt ostrza
2g nakrętka ostrza
3 Śruba uszczelniająca
4 Otwór do zatrzymywania wrzeciona
5 Wałek mocujący

6 Zaślepka
7 Wspornik
8 Osłona
9 Nakrętka (4)
10 Zestaw śrub, podkładek sprężynujących i podkładek płaskich (4)
11 Klucz wielofunkcyjny
12 Klucz imbusowy
13 Pałąk zabezpieczający

Instrukcja obsługi

Przygotowanie

Zapoznanie z kosą do zarośli

Produkt wymaga złożenia. Ostrożnie wyjmij narzędzie z kartonu i umieść je na równej powierzchni roboczej. Przed rozpoczęciem korzystania z kosy do zarośli należy zapoznać się ze wszystkimi jej funkcjami i wymogami bezpieczeństwa.

⚠ ***OSTRZEŻENIE!***

- *Nie pozwól, aby znajomość narzędzia spowodowała nieostrożność. Pamiętaj, że wystarczy jedna chwila nieuwagi, aby spowodować poważne obrażenia. Przed rozpoczęciem korzystania z jakiegokolwiek narzędzia należy zapoznać się ze wszystkimi funkcjami obsługi i instrukcjami bezpieczeństwa.*
- *Nie należy próbować przerabiać narzędzia ani tworzyć akcesoriów, które nie są zalecane do używania w narzędziu. Wszelkie tego typu zmiany lub modyfikacje są niedozwolone i mogą prowadzić do niebezpiecznych sytuacji oraz poważnych urazów ciała.*

Montaż

⚠ ***OSTRZEŻENIE!***

Produkt wymaga złożenia.

Podczas regulacji i montażu kosy do zarośli należy mieć zawsze założone rękawice.

Przed montażem części, regulacją i czyszczeniem oraz gdy produkt nie jest używany należy zawsze wyjąć z głowicy napędowej akumulator.

Przed montażem części, regulacją i czyszczeniem oraz gdy produkt nie jest używany należy zawsze zakładać osłonę na ostrze.

Montaż osłony

⚠ ***OSTRZEŻENIE!***

Zanim podłączysz przystawkę do głowicy, zainstaluj osłonę.

Aby zmniejszyć ryzyko obrażeń osób, nie należy używać urządzenia bez założonej osłony. Aby chronić użytkownika, osłona musi być zawsze założona na narzędzie.

Podczas montażu lub wymiany osłony należy zawsze nosić rękawice i założyć osłonę ostrza. Należy uważać na ostrze i chronić ręce przed zranieniem.

- Podnieść kosę do zarośli i skierować ją w dół; dopasować podniesioną część osłony do odpowiedniego rowka w wałku (5). Upewnić się, że powierzchnia wewnętrzna osłony (8) jest skierowana w stronę głowicy kosy (patrz rysunek B1).
- Włożyć i przytrzymać w osłonie nakrętkę (9) do odpowiedniego otworu (patrz rysunek B2).
- Założyć wspornik (7) na wałku mocującym, dopasować cztery otwory we wsporniku do otworów w osłonie.
- Włożyć zestaw śrub (10) przez otwory we wsporniku i osłonie, a następnie wkręcić je w nakrętkę na osłonie. Dokręcić śrubę kluczem imbusowym (12) (patrz rysunek B3).
- Powtórzyć powyższe kroki dla pozostałych 3 śrub.

Podłączanie końcówki kosa do zarośli do głowicy napędowej GPH 18-EC

Ta końcówka kosa do zarośli została zaprojektowana do używania z głowicą napędową FLEX model GPH 18-EC.

Patrz część „**Zakładanie/zdejmowanie końcówki głowica napędowa**" w instrukcji obsługi głowicy napędowej GPH 18-EC.

⚠ ***OSTRZEŻENIE!***

Aby zachować wygodną równowagę podczas cięcia, narzędzia należy używać wyłącznie z akumulatorem AP 18.0/8.0.

Montaż pałąku zabezpieczającego na głowicy napędowej (patrz rysunek C)

⚠ ***OSTRZEŻENIE!***

W przypadku używania głowicy napędowej z przystawką do koszenia krzaków należy zainstalować pałąk zabezpieczający.

- Zdjąć pokrętło śrubowe i dźwignię blokującą z przedniego uchwytu pomocniczego.
- Dopasować szczelinę pałąku zabezpieczającego (13) do przedniego uchwytu pomocniczego, włożyć dźwignię blokującą (C-2) do przedniego uchwytu pomocniczego, przez otwór w pałąku, a następnie dokręcić pokrętło śruby (C-1).
- Opuścić dźwignię blokującą (C-2), aby zamocować przedni uchwyt pomocniczy i pałąk zabezpieczający (13) na wałku głowicy napędowej, tak aby pałąk nie mógł się przesuwać podczas pracy.

Włączanie/wyłączanie kosy do zarośli

Patrz część „**Włączanie/wyłączanie głowicy napędowej**" w instrukcji obsługi głowicy napędowe GPH 18-EC.

Przed rozpoczęciem pracy z użyciem kosy do zarośli należy zdjąć osłonę ostrza.

Używanie kosy do zarośli (patrz rys. D)

⚠ ***OSTRZEŻENIE!***

Aby uniknąć poważnych obrażeń ciała, podczas używania narzędzia należy zawsze nosić gogle lub okulary ochronne. Podczas pracy przy silnym zapyleniu należy nosić osłonę na twarz lub maskę przeciwpyłową. Podczas pracy należy nosić odpowiednią odzież i obuwie, aby zmniejszyć ryzyko obrażeń spowodowanych przez latające odłamki.

- Przed każdym użyciem narzędzia należy uprzątnąć teren wykonywania prac. Usunąć wszystkie przedmioty takie jak kamienie, potłuczone szkło, gwoździe, kawałki drutu lub sznurka itp., które mogą zostać wyrzucone w powietrze lub mogą zaplątać się w końcówkę tnącą. Z terenu, który ma zostać skoszony, należy wyprosić dzieci i osoby postronne oraz wygonić zwierzęta. Wszystkie dzieci, osoby postronne i zwierzęta domowe należy trzymać w odległości co najmniej 15 metra. W przypadku zbliżenia się osób należy natychmiast zatrzymać narzędzie.
- Prawidłowym kątem końcówki do strzyżenia jest równolegle do gruntu.
- Kosę do zarośli należy trzymać oburącz. Jedna ręka powinna być lekko ugięta, a ruga powinna trzymać uchwyt tylny. Druga ręka jest wyprostowana, a jej dłoń trzyma przedni uchwyt pomocniczy.
- W celu zapewnienia bezpiecznej i wygodnej obsługi należy używać paska naramiennego. Patrz **część „Korzystanie z paska naramiennego"** w instrukcji obsługi głowicy napędowej FLEX GPH18-EC.
- Aby wyciąć zarośla i chaszcze, należy opuścić kręcące się ostrze na zarośla i w ten sposób uzyskać efekt szatkowania. Kosy do zarośli należy używać tak jak zwykłej kosy (należy nią przemiatać w lewo i w prawo) na wysokości podłoża. Końcówki tnącej nie wolno nigdy używać powyżej pasa.
- Należy utrzymywać równowagę i stabilną pozycję. Nie należy sięgać za daleko. Należy zawsze dbać o utrzymanie równowagi i pewne podparcie nóg.
- Czasami gałęzie lub trawa mogą utknąć między osłoną a przystawką tnącą. Przed czyszczeniem należy zawsze wyłączyć narzędzie.
- Nigdy nie należy odkładać narzędzia, gdy ostrze jeszcze się kręci.
- Jeśli kosza uderzy w jakąś przeszkodę lub zaplącze się w coś, należy ją natychmiast wyłączyć i sprawdzić, czy nie jest uszkodzona. Jeśli jakieś uszkodzenia występują, wówczas przed podjęciem próby dalszego użytkowania należy je naprawić. Nie należy używać narzędzia z uszkodzoną osłoną.
- Jeśli urządzenie zaczyna nienormalnie wibrować, należy wyłączyć silnik i natychmiast sprawdzić, co jest przyczyną. Wibracje są na ogół sygnałem ostrzegającym o problemach. Poluzowana głowica może wibrować, pęknąć, rozlecieć się lub odpaść z narzędzia, co może doprowadzić do poważnych lub śmiertelnych obrażeń. Należy upewnić się, że końcówka tnąca jest poprawnie zamocowana. Jeżeli po zamocowaniu głowica tnąca obluzuje się, należy ją natychmiast wymienić. Nigdy nie należy używać narzędzia z poluzowaną głowicą tnącą.

⚠ ***OSTRZEŻENIE!***
Im wyżej końcówka tnąca znajduje się nad ziemią, tym większe jest ryzyko urazów spowodowanych wyrzuceniem ścinek na boki.

⚠ ***OSTRZEŻENIE!***
Podczas ścinania młodych odrostów lub innych zdrewniałych części roślin o średnicy do 2 cm należy używać lewej strony ostrza, aby nie dopuścić do sytuacji grożących odbiciem. Nie należy próbować zdrewniałych części roślin o większej średnicy, ponieważ ostrze mogłoby zakleszczyć się lub szarpnąć kosą do przodu. Mogłoby to doprowadzić do uszkodzenia ostrza lub kosy lub spowodować utratę kontroli nad kosą, co w efekcie mogłoby doprowadzić do urazów.

Wyrzucone części mogą doprowadzić do ciężkich urazów operatora lub osób postronnych. Aby ograniczyć ryzyko obrażeń ciała, bardzo ważne jest podjęcie następujących środków ostrożności:

- Należy unikać kontaktu z twardymi przedmiotami lub ciałami stałymi takimi jak kamienie i kawałki skał lub metalu.
- Nigdy nie należy ciąć drewna lub gałęzi krzewów o średnicy powyżej 2 cm.
- Ostrze należy kontrolować w regularnych, krótkich odstępach czasu. Nie należy kontynuować pracy, gdy ostrze jest uszkodzone.
- Ostrze należy regularnie ostrzyć (gdy się wyraźnie stępi). W razie potrzeby należy je też wyważyć (czynność tę powinien wykonać wykwalifikowany technik serwisu).

Przed każdym użyciem należy sprawdzić, czy jakieś części nie są uszkodzone lub zużyte

⚠ ***OSTRZEŻENIE!***
Na czas mocowania lub zdejmowania osłony lub ostrzenia lub wymieniania ostrza należy zawsze zakładać rękawice. Należy zwrócić uwagę na położenie ostrza na osłonie i chronić rękę przed skaleczeniem ostrzem.

Skontrolować tarczę, pałąk zabezpieczający i przedni uchwyt pomocniczy oraz wymienić części, które są w jakikolwiek sposób pęknięte, wypaczone, skrzywione lub uszkodzone. Krawędź ostrza może się z czasem stępić. Zaleca się, aby odwracać ostrze w celu przedłużenia jego żywotności i okresowo je ostrzyć (czynność tę powinien wykonać wykwalifikowany serwisant). W razie potrzeby ostrze należy wymienić na nowe.

Czyszczenie kosy do zarośli po każdym użyciu

- Wyjąć akumulator.
- Usunąć trawę, zanieczyszczenia lub zbitą ziemię z ostrza i osłony.
- Do czyszczenia narzędzia należy używać wyłącznie czystej, suchej i miękkiej szmatki. Do środka narzędzia nie mogą się dostać żadne płyny, nie wolno też zanurzać części narzędzia w jakiejkolwiek cieczy.

Sprawdzanie, czy ostrze nie zablokowało się

- Aby nie dopuścić do zablokowania, należy dbać o to, aby ostrze było czyste. Przed i po każdym użyciu należy usuwać ścinki trawy, liście, brud i wszelkie inne nagromadzone zanieczyszczenia.
- W przypadku zablokowania należy zatrzymać kosę i wyjąć akumulator. Usunąć trawę, która mogła się owinąć wokół wałka silnika lub ostrza.

Konserwacja i utrzymanie

⚠ ***OSTRZEŻENIE!***
Przed wykonaniem jakichkolwiek prac przy elektronarzędziu należy wyjąć z niego akumulator.

Czyszczenie

⚠ ***OSTROŻNIE!***
Na czas czyszczenia suchym sprężonym powietrzem należy zawsze zakładać okulary ochronne.

Elektronarzędzie i jego otwory wentylacyjne należy regularnie czyścić. Częstotliwość czyszczenia zależy od materiału i czasu użytkowania. Wnętrze obudowy i silnik należy regularnie przedmuchiwać sprężonym powietrzem.

Wymiana ostrza (patrz rysunek E1 i E2)

⚠ ***OSTRZEŻENIE!***
Nie należy próbować prostować ani spawać wygiętego lub pękniętego ostrza, ponieważ

może się ono połamać. Takie ostrze należy bezwzględnie wymienić. Ostrze należy wymieniać wyłącznie na identyczne.

Należy używać wyłącznie ostrza FLEX.

UWAGA

Jeśli długość ostrza jest już za mała, aby utrzymać wymagany odstęp od ziemi i uzyskać potrzebną głębokość cięcia, ostrze należy wymienić.

OSTRZEŻENIE!

Podczas czynności konserwacyjnych przy ostrzu należy zawsze chronić ręce przez noszenie solidnych rękawic lub owinięcie ostrza szmatami lub innymi materiałami.

Zdejmowanie ostrza

- Zatrzymać narzędzie i wyjąć akumulator.
- Położyć kosę do zarośli ostrzem do góry.
- Założyć osłonę na ostrze (1).
- Założyć rękawice ochronne, przytrzymać ostrze jedną ręką i poluzować nakrętkę ostrza (2g), kręcąc ją w prawo (zgodnie z kierunkiem ruchu wskazówek zegara) kluczem wielofunkcyjnym (11).
- Aby całkowicie odkręcić nakrętkę ostrza (2g), zatrzymać wrzeciono przez włożenie klucza imbusowego (12) do otworów do zatrzymywania wrzeciona (4) w kołnierzu wewnętrznym (2c) i pokrywie (2a).
- Zdjąć nakrętkę tarczy (2g), uchwyt tarczy (2f), kołnierz zewnętrzny (2e) i tarczę z wrzeciona (2b). Skontrolować i wymienić, jeśli są one zużyte.

Zakładanie tarczy

- Założyć ostrze na kołnierz wewnętrzny zamontowany na wrzeciono.
- Założyć kołnierz zewnętrzny i nałożyć na wałek nakrętkę, wstępnie dokręcić nakrętkę (przeciwnie do kierunku ruchu wskazówek zegara).
- Za pomocą klucza wielofunkcyjnego mocno dokręcić nakrętkę W LEWO (PRZECIWNIE DO KIERUNKU RUCHU WSKAZÓWEK ZEGARA), na wrzecionie. Jednocześnie zatrzymać wrzeciono przez włożenie klucza imbusowego (12) do otworów do zatrzymywania wrzeciona (4) w kołnierzu wewnętrznym (2c) i na pokrywie (2a).

Ostrzenie ostrza (patrz rysunek F)

OSTRZEŻENIE!

Krawędzie tnące ostrza są ostre. Użytkownik może się skaleczyć. Założyć rękawice.

- Wyłączyć narzędzie i wyjąć akumulator.
- Wyjąć ostrze, patrz część „wyjmowanie ostrza".
- Zdjąć osłonę na ostrze.
- Naostrzyć krawędź tnącą płaskim pilnikiem diamentowym, wykonując ruchy do przodu. Zadbać o to, aby kąt cięcia wynosił 40°- 45°.
- Powtórzyć te same czynności dla pozostałych krawędzi tnących.
- Zamontować ostrze, patrz część „Montaż ostrza".

UWAGA

Jeśli w wyniku szlifowania ostrze tnące będzie znacznie odkształcone, należy je wymienić na nowe. W przeciwnym razie może to spowodować silne wibracje

Po ponownym zamontowaniu ostrza tnącego przeprowadzić próbę pracy. Jeśli wystąpią silne wibracje, wymienić ostrze tnące na nowe.

W razie pytań prosimy o kontakt z dealerem FLEX lub centrum serwisowym FLEX.

Naprawy

Naprawy mogą być wykonywane wyłącznie w autoryzowanym punkcie serwisowym.

UWAGA

W okresie gwarancyjnym nie należy odkręcać śrub na obudowie. Niespełnienie tego wymogu spowoduje unieważnienie wszelkich roszczeń z tytułu gwarancji producenta.

Części zamienne i akcesoria

Pozostałe akcesoria, w szczególności zaś narzędzia i akcesoria, znaleźć można w katalogach producenta. Rysunki rozstrzelone i listy części zamiennych znaleźć można na naszej stronie: **www.flex-tools.com**.

Smarowanie przekładni transmisyjnej (patrz rysunek G)

Przekładnia transmisyjna wymaga okresowego smarowania smarem do przekładni. Co około 50 godzin pracy należy kontrolować stan smaru w obudowie przekładni: w tym celu należy wykręcić śrubę uszczelniającą (3)

z boku obudowy przekładni.

Jeśli po bokach przekładni nie widać w ogól smaru, należy wykonać kroki podane poniżej w celu napełnienia obudowy smarem do 3/4 pojemności.

Obudowy przekładni transmisyjnej nie należy całkowicie napełniać.

- Położyć kosę na boku tak, aby śruba uszczelniająca była skierowana do góry.
- Kluczem wielofunkcyjnym odkręcić i zdjąć śrubę uszczelniającą.
- Za pomocą strzykawki ze smarem (brak w zestawie) wstrzyknąć trochę smaru do otworu smarowego, uważając, aby nie przekroczyć 3/4 pojemności.
- Po wstrzyknięciu smaru dokręcić śrubę uszczelniającą.

Przechowywanie

- Wyjąć akumulator.
- Aby móc dokładnie wyczyścić urządzenie należy założyć solidne rękawice.
- Aby bezpiecznie przechowywać ostrze, należy na nie założyć osłonę.
- Narzędzie należy przechowywać w suchym i przewiewnym miejscu niedostępnym dla dzieci: albo pod kluczem, albo wystarczająco wysoko. Urządzenia nie należy używać na nawozach lub w ich pobliżu, to samo dotyczy podłoży zanieczyszczonych benzyną i substancjami chemicznymi.

Informacje dotyczące utylizacji

Odzyskiwanie surowców zamiast utylizacji odpadów.

Urządzenie, akcesoria i opakowanie należy poddawać recyklingowi w przyjazny dla środowiska sposób. Identyfikacja części plastikowych przeznaczonych do recyklingu odbywa się na podstawie materiału, z którego są one wykonane.

UWAGA

O dostępne możliwości utylizacji prosimy zapytać swojego dystrybutora!

UE-Deklaracja zgodności

Deklaracje zgodności znajdują się w załączniku 1 do niniejszej instrukcji obsługi.

Wyłączenia odpowiedzialności

Producent i jego przedstawiciel nie ponoszą odpowiedzialności za jakiekolwiek szkody i straty oraz utratę zysków wskutek przerwy w prowadzeniu działalności spowodowanej produktem lub faktem, że produktu nie da się używać.
Producent i jego przedstawiciel nie ponoszą odpowiedzialności za jakiekolwiek szkody i straty spowodowane niewłaściwym użyciem produktu lub używaniem go w połączeniu z produktami innych producentów.

Tartalmak

A jelen kézikönyvben használt szimbólumok . .126
A terméken lévő szimbólumok 126
Fontos biztonsági információk 126
Zaj és rezgési adatok. 128
Műszaki adatok. 129
Áttekintés 129
Használati útmutató. 129
Karbantartás és ápolás 132
Ártalmatlanításra vonatkozó információk .133
CE megfelelőségi nyilatkozat 134
Felelősség alóli mentesség 134

A jelen kézikönyvben használt szimbólumok

⚠ ***FIGYELMEZTETÉS!***
Közelgő veszélyt jelez. A jelzés figyelmen kívül hagyása halált vagy különösen súlyos sérüléseket okozhat.

⚠ ***VIGYÁZAT!***
Potenciálisan veszélyes helyzetet jelez. A jelzés figyelmen kívül hagyása könnyű sérülést vagy anyagi kárt okozhat.

i ***MEGJEGYZÉS***
Alkalmazási tippeket és fontos információkat jelez.

A terméken lévő szimbólumok


Az elektromos szerszám bekapcsolása előtt olvassa el a kezelési útmutatót.


Viseljen szemvédőt


Viseljen fülvédőt


Viseljen fejvédőt


Viseljen kézvédőt


Viseljen csúszásgátló lábbelit


Ügyeljen a penge lökőerejére


A karbantartás előtt válassza le az akkumulátort


Ügyeljen a repülő tárgyakra

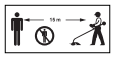
A gép és a közelben tartózkodók között legalább 15 m távolság legyen


Ne tegye ki eső hatásának

CE-jelölés

UKCA-jelölés

Fontos biztonsági információk

⚠ ***FIGYELMEZTETÉS!***
Az elektromos szerszám használata előtt olvassa el a következőket, és ennek megfelelően járjon el:

- *ezt a használati útmutatót,*
- *az elektromos eszközök kezelésére vonatkozó „Általános biztonsági előírások" c. részt a mellékelt kiadványban (száma: 315915),*
- *az üzem aktuális szabályait és a balesetek megelőzésére vonatkozó előírásait.*
- *a FLEX GPH 18-EC meghajtóegység kezelési útmutatóját.*

Jelen elektromos szerszám a legkorszerűbb technológia alapján, az elismert biztonsági előírásoknak megfelelően készült.

Ennek ellenére használat közben az elektromos szerszám veszélyeztetheti a használó vagy harmadik fél életét és végtagjait, illetve az elektromos eszköz vagy más vagyontárgy károsodását is okozhatja.

Az elektromos szerszámot kizárólag

- *rendeltetésének megfelelően használható*

– *tökéletesen üzemképes állapotban.*

A biztonságot veszélyeztető hibákat azonnal meg kell javítani.

Rendeltetésszerű használat

A fűkasza rendeltetése szerint az alábbi célokra használható: elhalt fű, gyomok, vadnövényzet és bozót irtása, valamint legfeljebb 2 cm törzsátmérőjű fiatal állomány ritkítása, kizárólag a FLEX GPH 18-EC meghajtóegységgel vagy a FLEX később bevezetett meghajtóegységeivel.

Biztonsági utasítások a fűkaszához

- **Ne használja a gépet kedvezőtlen időjárási körülmények között, különösen, ha fennáll a villámlás veszélye.** Ez csökkenti a villámcsapás kockázatát.
- **Alaposan ellenőrizze a vadon élő állatok élőhelyéül szolgáló területeket, ahol a gépet használni kívánja.** A vadon élő állatok megsérülhetnek a működésben lévő gép miatt.
- **Alaposan vizsgálja meg a területet, ahol a gépet használni fogja és távolítson el minden követ, botot, vezetéket, csontot és minden egyéb idegen tárgyat.** A szétdobált tárgyak személyi sérülést okozhatnak.
- **A gép használata előtt mindig ellenőrizze szemrevételezéssel, hogy a vágó vagy a vágókés, illetve a szerelvényük nem sérült-e.** A sérült alkatrészek növelik a sérülés kockázatát.
- **Tartsa be a tartozékok cseréjére vonatkozó utasításokat.** A vágókés nem megfelelően meghúzott rögzítő anyái vagy csavarjai károsíthatják a kést, vagy leválhatnak.
- **A penge névleges fordulatszámának meg kell egyeznie legalább a gépen feltüntetett maximális fordulatszámmal.** A névleges sebességüknél gyorsabban működő pengék eltörhetnek és szétrepülhetnek.
- **Viseljen szem-, fül-, fej- és kézvédőt.** A megfelelő védőfelszerelés által csökken a kockázata, hogy személyi sérülés történik a repülő apríték miatt, vagy ha véletlenül a vágószállal vagy a vágókéssel érintkeznek.
- **A gép működtetése közben mindig viseljen csúszásmentes munkavédelmi cipőt. Ne használja a gépet mezítláb és nyitott lábbeliben.** Így kisebb a lábsérülés esélye a mozgó vágófelülettel, vágószállal vagy pengével való érintkezés esetén.
- **A gép működtetése közben mindig viseljen hosszú nadrágot.** A fedetlen bőrt könnyebben felsértik a szétszóródó tárgyak.
- **Tartsa távol a közelben tartózkodó személyeket, amikor a gépet használja.** A szétszóródó apríték súlyos sérülést okozhat.
- **Mindig használja mindkét kezét, amikor a gépet működteti.** Ha mindkét kezével tartja a gépet, nem veszíti el az irányítást.
- **Csak a szigetelt markolatoknál fogva tartsa a gépet, mert a vágószál vagy vágókés érintkezhet a rejtett vezetékekkel.** A „feszültség" alatt lévő vezetékkel érintkező vágókések „feszültség" alá helyezhetik a gép burkolat nélküli fém alkatrészeit, és a gépkezelő áramütést szenvedhet.
- **Mindig stabil testhelyzetet vegyen fel, és csak akkor működtesse a gépet, ha a talajon áll.** A csúszós és instabil felületek miatt elveszítheti az egyensúlyát vagy a gép feletti irányítást.
- **Ne működtesse a gépet túl meredek lejtőkön.** Így kisebb eséllyel veszíti el az irányítást, és kevésbé valószínű, hogy elcsúszik, elesik és súlyosan megsérül.
- **Ha lejtőn dolgozik, mindig ügyeljen a stabil testhelyzetre, mindig a lejtőre merőlegesen dolgozzon, soha ne felfelé vagy lefelé, és fokozott óvatossággal járjon el az irányváltás során.** Így kisebb eséllyel veszíti el az irányítást, és kevésbé valószínű, hogy elcsúszik, elesik és súlyosan megsérül.
- **Tartsa távol minden testrészét a vágótól, a vágószáltól vagy vágókéstől, amikor a gép működik. Mielőtt elkezdené a gépet, győződjön meg arról, hogy a vágó, a vágószál vagy a vágókés nem érintkezik semmivel.** Egy pillanatnyi figyelmetlenség a gép üzemeltetése közben sérülést okozhat saját magának vagy másoknak.
- **Ne működtesse a gépet derékmagasság felett.** Ez segít megelőzni a vágófejjel vagy a vágókéssel való véletlen érintkezést, és lehetővé teszi a gép jobb irányítását váratlan helyzetekben.
- **Kifeszített bokrok vagy csemeték vá-**

gásakor vigyázzon, mert előfordulhat, hogy visszacsapódnak. Amikor a megfeszített fa rostjait elengedik, a bokor vagy a csemete megütheti a kezelőt és/vagy kiránthatja a gépet az irányítás alól.

- **Legyen különösen elővigyázatos a bokrok és facsemeték vágásakor.** A vékony ág elakadhat a vágókésben, és Ön felé csapódhat vagy kibillentheti az egyensúlyából.
- **Őrizze meg a gép feletti irányítását, és ne érintse meg a vágót, a vágószálat vagy vágókést, és más veszélyes mozgó alkatrészeket, amíg azok még mozgásban vannak.** Ez csökkenti a mozgó alkatrészek által okozott sérülésének kockázatát.
- **Vigye a kikapcsolt gépet távolabb.** A gép megfelelő kezelése csökkenti a mozgó vágóval, a vágószállal vagy a vágókéssel való véletlen érintkezés valószínűségét.
- **A gép szállításakor vagy tárolásakor mindig szerelje fel a fémpengékre a burkolatot.** A gép megfelelő kezelése csökkenti a pengével való véletlen érintkezés valószínűségét.
- **Csak a gyártó által megadott csere vágókat, vágószálakat, vágófejeket és vágókéseket használjon.** A nem megfelelő pótalkatrészek növelik a törés és a sérülések kockázatát.
- **Az elakadt anyag eltávolításakor és a gép szervizelésekor ellenőrizze, hogy a kapcsoló ki van-e kapcsolva, és az akkumulátort eltávolította-e.** Ha a gép váratlanul működésbe lép, miközben a beszorult anyagot eltávolítják vagy a gépet szervizelik, az súlyos személyi sérüléseket okozhat.

A penge lökődésének okai és az erre vonatkozó figyelmeztetések

A penge lökődése a gép hirtelen oldalirányú, előre- vagy hátrafelé irányuló mozgása, amely akkor fordulhat elő, ha a penge elakad vagy megakad egy tárgyon, például egy facsemetén vagy fatörzsön. Az ereje elég lehet ahhoz, hogy a gép és/vagy a kezelő bármely irányba elforduljon, és elveszítse az egyensúlyát.
A penge lökődése és az ezzel kapcsolatos veszélyek elkerülhetők az alábbiakban ismertetett megfelelő óvintézkedések betartásával.

- **Tartsa erősen, két kézzel a fogantyút, és úgy helyezkedjen el a karjával, hogy ellen tudjon tartani a penge lökőerejének. Helyezkedjen el a gép bal oldalán.** A penge lökőereje növelheti a sérülés kockázatát a gép váratlan mozgása miatt. A kezelő szabályozhatja a lökőerőt, ha betartja a megfelelő óvintézkedéseket.
- **Ha a penge elakad, vagy ha bármilyen okból megszakítja a vágást, kapcsolja ki a gépet, és tartsa a gépet mozdulatlanul az anyagban, amíg a penge teljesen meg nem áll. Amíg a penge elakadása fennáll, soha ne próbálja meg a gépet eltávolítani az anyagtól, vagy hátrahúzni a gépet, amíg a penge mozgásban van, különben előfordulhat a penge lökődése.** Vizsgálja meg és hárítsa el a hibát, hogy megszüntesse a penge elakadásának okát.
- **Ne használjon tompa vagy sérült pengéket.** A tompa vagy sérült pengék növelik az elakadás vagy a tárgyakba való beakadás kockázatát, ami a penge lökőerejét eredményezi.
- **Mindig legyen jól látható a vágni kívánt anyag.** A penge nagyobb valószínűséggel fejt ki lökőerőt, olyan területeken, ahol nehezen látható a vágandó anyag.
- **Ha a gép működtetése közben egy másik személy közeledik Ön felé, kapcsolja ki a gépet.** A közelben tartózkodó személyek fokozott sérülésveszélye áll fenn, ha a mozgó penge eltalálja őket.

i ***MEGJEGYZÉS***

A meghajtóegységre vonatkozó kiegészítő biztonsági szabályok a használati útmutatóban találhatóak

Zaj és rezgési adatok

A zaj és rezgési értékek meghatározása az EN 62841 szabvány szerint történt.

Az elektromos szerszám A-súlyozású zajszintjének általános adatai:

– Hangnyomásszint L_{pA}: 83 dB(A)
– Bizonytalanság: K=3 dB(A)
– Hangteljesítményszint L_{wA}: 91 dB(A)
– Bizonytalanság K = 5,9 dB

Teljes rezgési érték:

– Kibocsátási érték a_h: <2,5 m/s^2
– Bizonytalanság: K = 1,5 m/s^2

⚠ ***VIGYÁZAT!***

A megadott mért értékek új elektromos szer-

számokra vonatkoznak. A napi használattól a zaj és a rezgési adatok módosulhatnak.

i ***MEGJEGYZÉS***

Az ezeken az utasításokon megadott rezgéskibocsátási szint az EN 62841 szabványban megadott szabványosított teszt alapján lett lemérve, és felhasználható más szerszámokkal való összehasonlításhoz. Használható a kitettség előzetes értékelésére is.

A megadott rezgéskibocsátási szint a szerszám fő alkalmazására vonatkozik.

Ha a szerszámot más célokra használják, különböző tartozékokkal vagy nem megfelelően végzett karbantartás mellett, a rezgéskibocsátási szint eltérhet. Ez jelentősen megnövelheti a teljes munkaidő alatti kitettségi szintet.

A rezgésnek való kitettségi szint pontos meghatározásához figyelembe kell venni azt az időt is, amikor a szerszám ki- vagy bekapcsolt állapotban van, de nincs használatban. Ez jelentősen csökkentheti a teljes munkaidő alatti kitettségi szintet.

Azonosítson be további biztonsági intézkedéseket, amelyek a kezelő rezgéstől való védelmét szolgálják, például: A szerszám és a tartozékok karbantartása, a kezek melegen tartása, a munkaritmus megszervezése.

⚠ ***VIGYÁZAT!***

85 dB(A) feletti hangnyomás esetén viseljen fülvédőt.

Műszaki adatok

Terméktípus		GBC-A
Termék		Fűkasza alkatrész
N_0	/perc	5400
Penge mérete	cm	23
Tengelyátmérő	mm	25,4
Súly a „FLEX 01"-es eljárás szerint	kg	1,7
Üzemi hőmérséklet	-10~40°C	
Tárolási hőmérséklet	-20~50°C	

Áttekintés (lásd az A ábrát)

A termék elemeinek számozása megfelel a gép illusztrációján látható számoknak a rajzokat ábrázoló oldalon.

1 Pengevédő
2 Fűkasza-fej
2a takarólemez
2b orsó
2c belső perem
2d penge
2e külső perem
2f penge távtartó
2g penge anya
3 Tömítőcsavar
4 Orsóütköző nyílás
5 Tartozék tengely
6 Zárósapka
7 Tartó
8 Védőburkolat
9 Csavaranya (4)
10 Csavar, rugós alátét és lapos alátét készlet (4)
11 Multifunkciós csavarkulcs
12 Hatszögkulcs
13 Védőelem

Használati útmutató

Előkészítés

Ismerkedjen meg a fűkasza vágó tartozékával

A termék összeszerelést igényel. Óvatosan emelje ki a szerszámot a kartondobozból, és helyezze vízszintes munkafelületre. Mielőtt megpróbálná használni a fűkasza tartozékot, ismerkedjen meg annak összes működési jellemzőjével és biztonsági követelményével.

⚠ ***FIGYELMEZTETÉS!***

- *Ügyeljen arra, hogy a szerszám ismerete miatt ne legyen figyelmetlen. Ne feledje, hogy egy figyelmetlen pillanat elegendő ahhoz, hogy súlyos sérülést okozzon. Mielőtt bármilyen szerszámot használna, feltétlenül ismerkedjen meg az összes kezelési funkcióval és biztonsági utasítással.*
- *Ne próbálja módosítani a terméket, és ne készítsen hozzá tartozékokat, amelyek nem javasoltak ehhez a szerszámhoz. Bármilyen*

módosítás vagy változtatás helytelen használatnak minősül, és veszélyes feltételeket teremthet, amely súlyos személyi sérüléssel végződhet.

Összeszerelés

⚠ ***FIGYELMEZTETÉS!***

A termék összeszerelést igényel.

Mindig viseljen védőkesztyűt a fűkasza beállítása és összeszerelése során.

Mindig vegye ki az akkumulátoregységet a motorfejből, amikor összeszereli az alkatrészeket, beállításokat, tisztítást végez, vagy amikor nem használja a terméket.

Mindig helyezze vissza a védőburkolatot, amikor alkatrészeket szerel, beállításokat végez, tisztít, vagy amikor a terméket nem használja.

A védőburkolat felszerelése

⚠ ***FIGYELMEZTETÉS!***

Szerelje fel a védőburkolatot, mielőtt a tartozékot az alapgéphez csatlakoztatja.

A személyi sérülés veszélyének csökkentése érdekében ne működtesse a védőburkolat nélkül. A védőburkolatnak mindig a szerszámon kell lennie a felhasználó védelme érdekében.

Mindig viseljen kesztyűt, és helyezze vissza a védőburkolatot, amikor a védőelemet felszereli vagy kicseréli. Legyen óvatos a késsel, és védje a kezét a kés okozta sérülésektől.

- Emelje fel a fűkasza tartozékot, és fordítsa lefelé; a védőburkolat kiemelkedő részét igazítsa a tengely (5) megfelelő nyílásához. Ügyeljen rá, hogy a védőburkolat (8) belső felülete a fűkasza feje felé nézzen (lásd B1 ábra).
- Helyezze az anyát (9) a védőburkolat megfelelő nyílásába, és tartsa meg (lásd B2 ábra).
- Helyezze a konzolt (7) a rögzítőtengelyre, és igazítsa a konzol négy nyílását a védőburkolat furataihoz.
- Illessze be a csavarkészletet (10) a konzol és a védőburkolat furatain keresztül, majd csavarozza a védőburkolat anyájába. Húzza meg a csavart (12) az imbuszkulccsal (lásd B3 ábra).
- Ismételje meg a lépéseket a másik 3 csavarral is.

A bozótvágó adapter csatlakoztatása a GPH 18-EC meghajtóegységhez

A bozótvágó adapter a FLEX GPH 18-EC meghajtóegységgel való használatra készült.

Lásd **„A meghajtóegység tartozék beszerelése/eltávolítása"** című részt a meghajtóegység GPH 18-EC használati útmutatójában.

⚠ ***FIGYELMEZTETÉS!***

A kényelmes egyensúly fenntartása érdekében vágás közben csak az AP 18.0/8.0 akkumulátoregységgel használja.

A védőelem felszerelése a meghajtóegységre (lásd C ábra)

⚠ ***FIGYELMEZTETÉS!***

Ha a meghajtóegységet bozótvágó tartozékkal együtt használják, fel kell szerelni a védőelemet.

- Távolítsa el a csavargombot és a rögzítőkart az elülső segédfogantyúról.
- Igazítsa a védőelem (13) nyílását az első segédfogantyúhoz, helyezze be a rögzítőkart (C-2) az első segédfogantyúba az elem furatán keresztül, majd húzza meg a csavaros gombot (C-1).
- Engedje le a rögzítőkart (C-2), hogy rögzíthesse az első segédfogantyút és a védőelemet (13) a meghajtóegység tengelyén, így a védőelem működés közben nem mozdulhat el.

A fűkasza indítása/leállítása

Lásd a GPH 18-EC meghajtóegység használati útmutatójának „**A motorfej elindítása/leállítása**" című részét.

A fűkasza beindítása előtt távolítsa el a pengevédőt.

A fűkasza használata (lásd D ábra)

⚠ ***FIGYELMEZTETÉS!***

A súlyos személyi sérülések elkerülése érdekében mindig viseljen védőszemüveget az egység működtetéskor. Viseljen arc- vagy porvédő maszkot poros körülmények között. Használat közben viseljen megfelelő ruhá-

zatot és lábbelit, hogy csökkentse a repülő törmelék okozta sérülések kockázatát.

- Minden használat előtt tisztítsa meg a nyírni kívánt területet. Távolítson el minden tárgyat, pl. követ, törött üveget, tűt, vezetéket vagy zsinórt, amely beakadhat a vágóegységbe. A területen ne legyenek gyermekek, nézelődők vagy állatok. Tartson legalább 15 méter távolságot minden gyermektől, nézelődőtől és háziállattól. Azonnal állítsa le a gépet, ha valaki közeledik.
- A vágóegység helyes szögben párhuzamos a talajjal.
- Tartsa két kézzel a fűkaszát. Az egyik karját enyhén hajlítsa be, másik kezével pedig tartsa a hátsó fogantyút. A másik karja legyen egyenes, és annak a kezével tartsa az első segédfogantyút.
- A biztonságos és kényelmes használat érdekében használja a vállpántot. Lásd a **„Vállpánt használata"** című részt a FLEX GPH18-EC meghajtóegység használati útmutatójában.
- A vadhajtások és bozót vágásához állítsa lejjebb a forgó pengét a daraboló hatás eléréséhez. Úgy használja a bozótvágót, mint egy kaszát (lengesse jobbról balra) a talaj felett. Soha ne használja a vágóegységet derékmagasságon felül.
- Tartson megfelelő egyensúlyt és stabil testhelyzetet. Ne hajoljon a készülék fölé. Vegyen fel stabil testhelyzetet, és mindig tartsa meg az egyensúlyát.
- Előfordul, hogy ágak vagy fű szorul a védőburkolat és a vágó tartozék közé. Tisztítás előtt mindig állítsa le a gépet.
- Soha ne tegye le a gépet, amíg a penge forog.
- Ha a fűkasza idegen tárgyhoz ütődik, vagy valamibe beakad, akkor azonnal állítsa le a szerszámot, ellenőrizze, hogy nem sérült-e meg, és minden sérülést javítson meg a további működtetés előtt. Ne működtesse törött védőburkolattal.
- Ha a készülék rendellenesen rázkódni kezd, akkor azonnal állítsa le a motort, és ellenőrizze az okát. A rázkódás rendszerint valamilyen problémát jelez. A laza fej vibrálhat, elrepedhet, eltörhet vagy lejöhet a fűkaszáról, ami súlyos vagy végzetes sérülést okozhat. Győződjön meg arról, hogy a vágóegység megfelelően van-e rögzítve. Ha a fej rögzítés után kilazul, azonnal cserélje ki. Soha ne használja a gépet meglazult vágóegységgel.

⚠ ***FIGYELMEZTETÉS!***

Minél magasabban van a vágóegység a talajtól, annál nagyobb a kockázata annak, hogy a levágott darabok oldalra repülnek.

⚠ ***FIGYELMEZTETÉS!***

Fiatal hajtások vagy egyéb növények vágása során, amelyek legfeljebb 2 cm átmérőjűek, a kés bal oldalát használja a késhajtási helyzetek elkerülése érdekében. Ne próbáljon meg nagyobb átmérőjű fás szárú anyagot vágni, mivel a penge elakadhat vagy elkezdheti rángatni a fűkaszát. Ez a penge vagy a bozótvágó sérülését okozhatja, vagy Ön elveszítheti az uralmát a fűkasza felett, aminek személyi sérülés lehet a vége.

A repülő alkatrészek súlyosan megsebesíthetik a kezelőt vagy a nézelődőket. A személyi sérülések kockázatának csökkentése érdekében mindenképpen tartsa be a következő óvintézkedéseket:

- Ne érjen kemény idegen tárgyakhoz, pl. kövekhez, vagy fém tárgyakhoz.
- Soha ne vágjon 2 cm-nél nagyobb átmérőjű fát vagy sövényt.
- Rendszeres időközönként ellenőrizze a pengét, hogy nem látszanak-e rajta sérülések. Sérült pengével ne folytassa a munkát.
- Rendszeresen élezze meg a pengét (ha érzékelhetően tompa), és szükség esetén egyensúlyozza ki (szakképzett szakemberrel végeztesse el).

Minden használat előtt ellenőrizze, hogy nincsenek-e sérült/kopott alkatrészek

⚠ ***FIGYELMEZTETÉS!***

Mindig viseljen kesztyűt, amikor felszereli vagy kicseréli a védőburkolatot, illetve megélezi vagy kicseréli a pengét. Jegyezze meg a penge helyét a védőburkolat alatt, és óvja a kezét sérülésektől.

Ellenőrizze a pengét, védőburkolatot és első segédfogantyút, és cserélje ki az esetleges repedt, eltekeredett, behajolt vagy sérült alkatrészeket. A penge széle idővel tompul. Javasoljuk, hogy fordítsa meg a pengét az

élettartamának meghosszabbítása érdekében, és időnként élezze meg (szakképzett szakszerviz szakember végezze el), vagy szükség esetén cserélje ki.

Minden használat után közvetlenül tisztítsa meg a fűkaszát

- Vegye ki az akkumulátort.
- Távolítsa el a füvet, törmeléket és összegyűlt földet a pengéről és a védőburkolatról.
- A gép tisztítását csak száraz, puha kendővel végezze. Soha ne engedje, hogy folyadék kerüljön a gép belsejébe; soha ne merítse a gép egyik részét sem folyadékba.

Ellenőrizze, hogy a vágókés nem tömődött-e el

- Az eltömődés elkerülése érdekében tartsa tisztán a pengét. Minden használat előtt és után távolítsa el a levágott füvet, leveleket, szennyeződéseket és minden egyéb felgyülemlett lerakódást.
- Elakadás esetén állítsa le a fűkaszát, és vegye ki az akkumulátort. Törölje le teljesen a füvet, amely a motor tengelye vagy vágófej köré tekeredett.

Karbantartás és ápolás

⚠ ***FIGYELMEZTETÉS!***

Mielőtt az elektromos szerszámon bármilyen munkát végezne, vegye ki az akkumulátoregységet az gépből.

Tisztítás

⚠ ***VIGYÁZAT!***

Sűrített levegővel végzett tisztításkor mindig viseljen védőszemüveget.

Tisztítsa rendszeresen az elektromos szerszámot és szellőzőnyílásait. A tisztítás gyakorisága függ az anyagtól és a használat hosszától. Száraz sűrített levegővel rendszeresen fújja ki a ház belsejét és a motort.

A fűrészlap cseréje (lásd E1 és E2 ábra)

⚠ ***FIGYELMEZTETÉS!***

Ne próbálja meg kiegyenesíteni vagy forrasztani a behajlott vagy megrepedt pengét – eltörhet. Az ilyen pengét ki kell cserélni. Kizárólag azonos pengére cserélje.

Kizárólag FLEX pengét használjon.

i ***MEGJEGYZÉS***

Cserélje ki a pengét, ha a hosszúsága már nem elegendő ahhoz, hogy megfelelő mozgástér és így a kívánt vágási mélység biztosítva legyen.

⚠ ***FIGYELMEZTETÉS!***

Mindig védje a kezét nagy teherbírású kesztyűvel vagy úgy, hogy a pengét betekeri rongyokba vagy más anyagba, amikor karbantartást végez a pengén.

A penge levétele

- Állítsa le a gépet, és vegye ki az akkumulátort.
- Helyezze a fűkaszát a hátoldalára, hogy a penge felfelé nézzen.
- A pengevédő felszerelése (1).
- Viseljen védőkesztyűt, és így tartsa mozdulatlanul a pengét az egyik kezével, és lazítsa meg a penge csavaranyáját (2 g) az ÓRAMUTATÓ JÁRÁSÁVAL MEGEGYEZŐEN a többfunkciós kulccsal (11).
- A fűrészlap anya (2g) teljes kicsavarásához állítsa le az orsót úgy, hogy behelyezi az imbuszkulcsot (12) az orsóütköző nyílásba (4) a belső peremben (2c) és a takarólemezben (2a).
- Távolítsa el a fűrészlap csavaranyáját (2g), a fűrészlap távtartóját (2f), a külső peremet (2e) és a fűrészlapot az orsóról (2b). Ellenőrizze ezeket, és cserélje ki őket, ha elhasználódtak.

A penge felhelyezése

- Helyezze a kést az orsóra szerelt belső peremre.
- Helyezze fel a külső felfogató peremet, a késrögzítőt és a anyát a tengelyre, majd kézzel, az ÓRAMUTATÓ JÁRÁSÁVAL ELLENTÉTES IRÁNYBAN az anya előfeszítéséhez.
- A többfunkciós kulccsal húzza meg az anyát az ÓRAMUTATÓ JÁRÁSÁVAL ELLENTÉTES IRÁNYBAN, hogy biztosan rögzüljön a tengelyen. Ezzel egy időben állítsa meg az orsót úgy, hogy az imbuszkulcsot (12) behelyezi az orsórögzítő nyílásokba (4)

a belső peremen (2c) és a takarólemezen (2a).

A penge élezése (lásd az F ábrát)

⚠ ***FIGYELMEZTETÉS!***

A penge vágóélei élesek. A felhasználó megvághatja magát. Viseljen védőkesztyűt.

– Kapcsolja ki a berendezést, és vegye ki az akkumulátort.
– Vegye le a pengét, ehhez lásd a „penge eltávolítása" című részt.
– Vegye le a pengevédőt.
– Élezze meg a vágóélt gyémánt laposreszelővel, előrefelé irányuló mozdulatokkal. Ügyeljen a 40–45°-os vágási szög megtartására.
– Ismételje meg a többi vágóéllel.
– Rögzítse a pengét, lásd a „penge felszerelése" című részt.

i MEGJEGYZÉS

Ha a vágópenge a csiszolás miatt jelentősen deformálódik, cserélje ki egy újra. Ellenkező esetben erős rázkódást okozhat
A vágóél visszaszerelése után végezzen tesztüzemet, és ha erős rezgést tapasztal, cserélje ki a vágópengét újra.

Ha bármilyen kérdése felmerül, forduljon FLEX viszonteladójához vagy a FLEX szervizközponthoz.

Javítások

Mindennemű javítást kizárólag a kijelölt szervizek végezhetnek.

i ***MEGJEGYZÉS***

A garanciális időszak alatt ne lazítsa meg a ház csavarjait. A követelménynek való meg nem felelés érvényteleníti a gyártó garanciája alatti bármilyen igényt.

Pótalkatrészek és tartozékok

Egyéb tartozékokat, különösen szerszámokat és tartozékokat a gyártó katalógusaiban találhat. A robbantott ábrák és alkatrészjegyzékek a honlapunkon megtalálhatók: **www.flex-tools.com**.

A fogaskerekek kenése (lásd G ábra)

A szerelvényburkolatban lévő sebességváltót időnként be kell olajozni kenőanyaggal. A fogaskerékház kenési szintjét ellenőrizze minden 50 üzemóra után, a fogaskerékház oldalán lévő tömítőcsavar (3) eltávolításával.

Ha nem lát kenőanyagot a burkolat oldalán, akkor kövesse a lenti lépéseket, hogy feltöltse a térfogat 3/4-éig kenőanyaggal.

Ne töltse fel teljesen a szerelvényburkolatot.

- Tartsa a fűkaszát az oldalán úgí, hogy a tömítőcsavar felfelé nézzen.
- Használja a mellékelt multifunkciós csavarkulcsot a tömítőcsavar meglazításához és levételéhez.
- Használjon zsírzó fecskendőt (nem tartozék), hogy kenőanyagot fecskendezhessen a kenőnyílásba, ügyelve arra, hogy ne lépje túl a 3/4-es töltöttségi szintet.
- Befecskendezés után húzza meg a tömítőcsavart.

Tárolás

- Vegye ki az akkumulátort.
- Viseljen erős kesztyűt a szerszám alapos tisztításához.
- Szerelje fel a pengeburkolatot a pengére a biztonságos tárolás érdekében.
- A gépet száraz, jól szellőző, elzárt vagy magas helyen tárolja, ahol gyermekek nem érik el. Ne tárolja az egységet trágya, benzin vagy más vegyszerek mellett.

Ártalmatlanításra vonatkozó információk

Nyersanyag újrahasznosítás a hulladék ártalmatlanítása helyett.

Gondoskodni kell az eszköz, a tartozékok és a csomagolóanyagok környezetbarát újrahasznosításáról. A műanyag alkatrészek újrahasznosítása az anyag típusának függvényében történik.

i ***MEGJEGYZÉS***

Kérjük, hogy érdeklődjön az ártalmatlanítási lehetőségekről abban az üzletben, ahol a terméket vásárolta!

CE -megfelelőségi nyilatkozat

A megfelelőségi nyilatkozatok a használati útmutató 1. mellékletében találhatók.

Felelősség alóli mentesség

A gyártó és képviselője nem vállal felelősséget semmilyen, a termék vagy egy használhatatlan termék által okozott működési zavar miatt bekövetkezett kárért és kiesett nyereségért.
A gyártó és képviselője nem vállal felelősséget semmilyen kárért, amelyet a termék helytelen használata vagy a termék más gyártók termékeivel együtt történő használata okozott.

Obsah

Symboly použité v tomto návodu 135
Symboly na výrobku 135
Důležité bezpečnostní informace 135
Hluk a vibrace 137
Technická data 138
Přehled 138
Návod k použití 138
Údržba a skladování 141
Informace o likvidaci 142
CE Prohlášení o shodě 142
Vyloučení odpovědnosti 142

Symboly použité v tomto návodu

⚠ ***VAROVÁNÍ!***
Označuje hrozící nebezpečí. Nedodržení tohoto varování může mít za následek smrt nebo mimořádně těžká zranění.

⚠ ***UPOZORNĚNÍ!***
Označuje potenciálně nebezpečnou situaci. Nedodržení tohoto upozornění může mít za následek lehké zranění nebo škodu na majetku.

i ***POZNÁMKA***
Označuje tipy pro použití a důležité informace.

Symboly na výrobku


Před zapnutím elektrického nářadí si přečtěte návod k obsluze.


Používejte ochranu očí


Používejte ochranu sluchu


Používejte ochranu hlavy


Používejte ochranu rukou


Noste protiskluzovou obuv


Dejte si pozor na zpětný ráz


Před údržbou odpojte akumulátor


Pozor na odhozené předměty

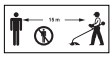
Vzdálenost mezi nářadím a ostatními osobami musí být nejméně 15 m


Nůžky nevystavujte dešti


Označení CE


Označení UKCA

Důležité bezpečnostní informace

⚠ ***VAROVÁNÍ!***
Před použitím elektrického nářadí si přečtěte následující pokyny a postupujte podle nich:

- *tento návod k použití,*
- *„Všeobecné bezpečnostní pokyny" týkající se manipulace s elektrickým nářadím v přiložené brožuře (dokument č.: 315915),*
- *aktuálně platná pravidla daného místa a předpisy pro prevenci úrazů.*
- *provozní návod FLEX pohonná hlava GPH 18-EC.*

Toto elektrické nářadí odpovídá posledním trendům a bylo zkonstruováno v souladu s uznávanými bezpečnostními předpisy.

Přesto při jeho použití může dojít k ohrožení života a končetin uživatele nebo třetí osoby, nebo může dojít k poškození samotného elektrického nářadí nebo jiného majetku.

Elektrické nářadí smí být provozováno pouze

- *pro zamýšlené použití*
- *v perfektním provozním stavu.*

Závady, které ohrožují bezpečnost, musí být bezodkladně opraveny.

Zamýšlené použití

Křovinořez je určen k sekání sladovnické trávy, plevele, divoké vegetace a křoví, prořezávání mladých porostů s maximálním průměrem kmene 2 cm pouze s následujícími motory FLEX pohonná hlava GPH 18-EC nebo motory dodanými společností FLEX později.

Bezpečnostní pokyny pro křovinořez

- **Nepoužívejte stroj za špatných povětrnostních podmínek, zejména pokud existuje nebezpečí blesku.** Tím se sníží riziko zasažení bleskem.
- **Důkladně prohlédněte oblast, kde se má nářadí používat, zda se v ní nenachází divoká zvěř.** Divoká zvěř může být během provozu zraněna nářadím.
- **Pečlivě zkontrolujte prostor, kde budete nářadí používat, a odstraňte všechny kameny, klacky, dráty, kosti a další cizí předměty.** Vymrštěné předměty mohou způsobit zranění osob.
- **Před použitím nářadí vždy vizuálně zkontrolujte, zda křovinořez nebo čepel a sestava křovinořezu nebo čepele nejsou poškozeny.** Poškozené díly zvyšují riziko zranění.
- **Dodržujte pokyny pro výměnu příslušenství.** Nesprávně utažené upevňovací matice nebo šrouby čepele mohou buď poškodit čepel, nebo vést k jejímu odpojení.
- **Jmenovité otáčky čepele se musí minimálně rovnat maximálním otáčkám vyznačeným na stroji.** Čepele, které běží rychleji než je jejich jmenovitá rychlost, se mohou rozbít a rozletět se.
- **Používejte ochranu očí, uší, hlavy a rukou.** Adekvátní ochranné prostředky sníží zranění osob vymrštěnými troskami nebo náhodným kontaktem se žací strunou nebo čepelí.
- **Při obsluze nářadí vždy noste protiskluzovou a ochrannou obuv. Nepracujte s tímto nářadím, pokud jste bosí nebo pokud na nohou máte otevřené sandály.** To snižuje možnost poranění nohou při kontaktu s pohybujícím se křovinořezem, strunou nebo čepelí.
- **Při obsluze nářadí vždy noste dlouhé kalhoty.** Odhalená kůže zvyšuje pravděpodobnost poranění z vymrštěných předmětů.
- **Při práci s nářadím udržujte kolemstojící osoby mimo dosah.** Vymrštěný odpad může způsobit vážné zranění.
- **Při obsluze nářadí vždy používejte obě ruce.** Držení nářadí oběma rukama zabrání ztrátě kontroly.
- **Držte nářadí pouze za izolované uchopovací plochy, protože žací struna nebo čepel se mohou dotknout skrytého vedení.** Kontakt řezacího lana nebo čepele s vodičem pod napětím může způsobit, že odhalené kovové části stroje budou pod napětím a obsluha může být zasažena elektrickým proudem.
- **Vždy udržujte správný postoj a pracujte s nářadím, pouze když stojíte na zemi.** Kluzké nebo nestabilní povrchy mohou způsobit ztrátu rovnováhy nebo kontroly nad nářadím.
- **Nepoužívejte nářadí na příliš strmých svazích.** Tím se snižuje riziko ztráty kontroly, uklouznutí a pádu, což může mít za následek zranění osob.
- **Při práci na svazích se vždy ujistěte, že máte stabilní postoj, vždy pracujte napříč svahem, nikdy ne nahoru nebo dolů a při změně směru buďte mimořádně opatrní.** Tím se snižuje riziko ztráty kontroly, uklouznutí a pádu, což může mít za následek zranění osob.
- **Udržujte všechny části těla mimo dosah křovinořezu, struny nebo čepele, když je nářadí v provozu. Před spuštěním nářadí se ujistěte, že se ořezávač, struna nebo čepel ničeho nedotýkají.** Okamžik nepozornosti při obsluze nářadí může mít za následek zranění vás nebo ostatních.
- **Nepoužívejte nářadí nad výškou pasu.** To pomáhá zabránit neúmyslnému kontaktu křovinořezu nebo kotouče a umožňuje lepší ovládání nářadí v neočekávaných situacích.
- **Při řezání keřů nebo stromků, které jsou napnuté, dávejte pozor na jejich vymrštění.** Když se uvolní napětí v dřevěných vláknech, může keř nebo stromek zasáhnout obsluhu a/nebo vymknout nářadí z kontroly.
- **Dbejte zvýšené opatrnosti při řezání křovi-**

natého podrostu a malých stromků. Štíhlý materiál může zachytit čepel a může být vyhozen směrem k vám nebo vás vyvést z rovnováhy.

- **Udržujte kontrolu nad nářadím a nedotýkejte se ořezávačů, strun nebo čepelí a jiných nebezpečných pohyblivých částí, dokud jsou stále v pohybu.** Tím se snižuje riziko zranění z pohyblivých částí.
- **Vypnuté nářadí přenášejte za přední rukojeť a směrem od těla.** Správná manipulace s nářadím sníží pravděpodobnost náhodného kontaktu s pohybujícím se ořezávačem, strunou nebo čepelí.
- **Při přepravě nebo skladování stroje vždy nasaďte kryt na kovové čepele.** Správná manipulace s nářadím sníží pravděpodobnost náhodného kontaktu s čepelí.
- **Používejte pouze náhradní ořezávače, struny, žací hlavy a čepele určené výrobcem.** Nesprávné náhradní díly mohou zvýšit riziko zlomení a zranění.
- **Při odstraňování zaseknutého materiálu nebo při servisu nářadí se ujistěte, že je vypínač vypnutý a akumulátor je odstraněn.** Neočekávané spuštění nářadí při odstraňování zaseknutého materiálu nebo při údržbě může vést k vážnému zranění osob.

Příčiny zpětného rázu čepele a související varování

Zpětný ráz čepele je náhlý pohyb stroje do strany, dopředu nebo dozadu, ke kterému může dojít, když se čepel zasekne nebo zachytí o nějaký předmět, jako je stromek nebo pařez. Může být natolik násilný, že způsobí pohyb stroje a/nebo operátora v libovolném směru a případně ztrátu kontroly nad strojem. Zpětnému rázu čepele a souvisejícím nebezpečím se lze vyhnout přijetím vhodných opatření, jak je uvedeno níže.

- **Udržujte stroj pevně uchopený oběma rukama a umístěte paže tak, abyste odolávali zpětnému rázu čepele. Umístěte vaše tělo na levou stranu stroje.** Zpětný ráz čepele může zvýšit riziko zranění v důsledku neočekávaného pohybu stroje. Zpětný ráz čepele může být kontrolován operátorem, pokud jsou přijata vhodná opatření.
- **Pokud se čepel zasekne nebo když z jakéhokoli důvodu přerušíte řez, vypněte stroj a držte stroj nehybně v materiálu, dokud se čepel zcela nezastaví. Dokud se čepel zasekává, nikdy se nepokoušejte sejmout stroj z materiálu nebo zatáhnout stroj dozadu, když je čepel v pohybu, jinak by mohlo dojít ke zpětnému rázu čepele.** Najděte příčinu a proveďte nápravná opatření k odstranění příčiny uvíznutí kotouče.
- **Nepoužívejte tupé nebo poškozené čepele.** Tupé nebo poškozené čepele zvyšují riziko zaseknutí nebo zachycení předmětu, což má za následek zpětný ráz čepele.
- **Vždy udržujte dobrou viditelnost na řezaný materiál.** Zpětný ráz je pravděpodobnější v oblastech, kde je obtížné vidět sečený materiál.
- **Pokud vás při obsluze stroje osloví jiná osoba, vypněte stroj.** V případě zpětného rázu čepele existuje zvýšené riziko poranění jiných osob zasažení pohybující se čepelí.

POZNÁMKA

Další konkrétní bezpečnostní pravidla najdete v návodu k obsluze pohonné hlavy

Hluk a vibrace

Hodnoty hluku a vibrací byly stanoveny v souladu s normou EN 62841.

Hodnocená hladina hluku elektrického nářadí a je typicky:

– Hladina akustického tlaku L_{pA}: 83 dB(A)
– Nejistota: K = 3 dB(A)
– Hladina akustického výkonu L_{WA}: 91 dB(A)
– Nejistota: K = 5,9 dB

Celková hodnota vibrací:

– Emisní hodnota a_h: < 2,5 m/s^2
– Nejistota: K = 1,5 m/s^2

UPOZORNĚNÍ!

Uvedené naměřené hodnoty platí pro nové elektrické nářadí. Denní použití způsobuje změnu hodnot hluku a vibrací.

POZNÁMKA

Úroveň emisí vibrací uvedená v tomto návodu byla změřena podle standardizovaného testu uvedeného v normě EN 62841 a může být použita pro porovnání jednoho nářadí s jiným. Lze ji také použít pro předběžné posouzení expozice.

Deklarovaná úroveň emisí vibrací představuje hlavní použití nářadí.

Pokud se však nářadí používá pro různé použití, s různým příslušenstvím nebo při špatné údržbě, může se úroveň emisí vibrací lišit. Díky tomu se může výrazně zvýšit úroveň expozice v průběhu celého pracovního období.

Pro přesný odhad úrovně expozice vibracím je nutné vzít v úvahu také časy, kdy je nářadí vypnuté nebo spuštěné, ale ve skutečnosti se nepoužívá. Díky tomu může být výrazně snížena úroveň expozice v rámci celé pracovní doby.

Určete další bezpečnostní opatření na ochranu obsluhy před účinky vibrací, jako jsou: Údržba nářadí a příslušenství, udržování rukou v teple, organizace pracovních postupů.

⚠ ***UPOZORNĚNÍ!***
Používejte chrániče sluchu při akustickém tlaku vyšším než 85 dB(A).

Technická data

Typ výrobku		GBC-A
Výrobek		Nástavec na křovinořez
N_0	/min	5400
Velikost čepele	cm	23
Velikost trnu	mm	25,4
Hmotnost podle „postupu FLEX 01“	kg	1,7
Provozní teplota	-10 až 40 °C	
Skladovací teplota	-20 až 50 °C	

Přehled (viz obr. A)

Číslování funkcí výrobku odkazuje na vyobrazení přístroje na stránce s obrázky.

1 Pouzdro čepele
2 Hlava křovinořez
2a krycí deska
2b vřeteno
2c vnitřní příruba
2d čepel
2e vnější příruba
2f držák čepele
2g matice čepele
3 Těsnicí šroub
4 Otvory pro zastavení vřetena
5 Hřídel nástavce
6 Koncovka
7 Držák
8 Chránič
9 Matice (4)
10 Sada šroubů, pružných podložek a plochých podložek (4)
11 Multifunkční klíč
12 Šestihranný klíč
13 Bariéra

Návod k použití

Příprava

Seznamte se s nástavcem na křovinořez

Tento výrobek vyžaduje montáž. Opatrně vyjměte nářadí z krabice a položte jej na rovnou pracovní plochu. Než se pokusíte používat křovinořez, seznamte se se všemi jeho provozními funkcemi a bezpečnostními požadavky.

⚠ ***VAROVÁNÍ!***
- *Nedopusťte, aby znalost nářadí způsobila neopatrnost. Nezapomeňte, že k vážnému zranění stačí jediná neopatrnost. Před použitím jakéhokoli nářadí se seznamte se všemi provozními funkcemi a bezpečnostními pokyny.*
- *Nepokoušejte se výrobek upravovat ani vytvářet příslušenství, které se k tomuto nářadí nedoporučuje. Každá taková změna nebo úprava je nesprávná a může vést k nebezpečné situaci, která může zapříčinit vážný úraz.*

Montáž

⚠ ***VAROVÁNÍ!***
Tento výrobek vyžaduje montáž.

Při seřizování nebo montáži křovinořezu vždy používejte rukavice.

Při montáži dílů, seřizování, čištění nebo v době, kdy výrobek nepoužíváte, vždy vyjměte akumulátor z pohonné hlavy.

Při montáži dílů, seřizování, čištění nebo když produkt nepoužíváte, vždy nasazujte ochranný kryt čepele.

Montáž chrániče

⚠ ***VAROVÁNÍ!***

Chránič namontujte před připojením nástavce k pohonné hlavě.

Abyste snížili riziko zranění osob, nepracujte s nářadím bez nasazeného chrániče. Kryt musí být vždy na stroji z důvodu ochrany uživatele.

Při montáži nebo výměně krytu vždy používejte rukavice a nasazujte pouzdro čepele. Dávejte pozor na čepel a chraňte ruce před poraněním.

- Zvedněte nástavec křovinořezu a otočte jej směrem dolů; vyrovnejte vyvýšenou část krytu s odpovídající drážkou v hřídeli (5). Ujistěte se, že vnitřní povrch krytu (8) směřuje k hlavě krovinořezu (viz obrázek B1).
- Vložte matici (9) do odpovídajícího otvoru v krytu a přidržte ji (viz obrázek B2).
- Umístěte držák (7) na hřídel nástavce a vyrovnejte čtyři otvory v držáku s otvory na krytu.
- Vložte sadu šroubů (10) otvory na konzole a krytu a zašroubujte je do matice na krytu. Šroub utáhněte imbusovým klíčem (12) (viz obrázek B3).
- Opakujte postup u dalších 3 šroubů.

Připojení přídavného zařízení křovinořezu k pohonné hlavě GPH 18-EC

Tento nástavec na křovinořez je určen pro použití s pohonnou hlavou FLEX GPH 18-EC.

Viz „**Instalace/odmontování nástavce pohonné hlavy**“ v návodu k obsluze pohonné hlavy GPH 18-EC.

⚠ ***VAROVÁNÍ!***

Pro zachování pohodlné rovnováhy během řezání používejte pouze s akumulátorem AP 18,0/8,0.

Instalace bariéry na pohonné hlavě (viz obrázek C)

⚠ ***VAROVÁNÍ!***

Při použití s pohonnou hlavou pro křovinořez je nutné instalovat zábranu.

- Odstraňte šroubovací knoflík a zajišťovací páčku z přední pomocné rukojeti.
- Srovnejte drážku bariéry (13) s přední pomocnou rukojetí, zasuňte zajišťovací páčku (C-2) do přední pomocné rukojeti, skrz otvor bariéry, a poté utáhněte šroubovací knoflík (C-1).
- Sklopte zajišťovací páčku (C-2), aby se přední pomocná rukojeť a zábrana (13) zajistily na hřídeli pohonné hlavy tak, aby se zábrana nemohla během provozu pohybovat.

Spuštění/zastavení křovinořezu

Viz kapitola „**Spuštění/zastavení pohonné hlavy**“ v návodu k obsluze pohonné hlavy GPH 18-EC.

Před spuštěním křovinořezu odstraňte kryt čepele.

Použití křovinořezu (viz obrázek D)

⚠ ***VAROVÁNÍ!***

Aby nedošlo k vážnému úrazu, při práci s tímto nářadím vždy používejte ochranné brýle. V prašném prostředí používejte ochrannou masku nebo protiprachový respirátor. Při práci používejte vhodný oděv a obuv, abyste snížili riziko zranění, které mohou způsobit odletující úlomky.

- Před každým použitím vyčistěte prostor, kde budete zařízení používat. Odstraňte veškeré předměty, jako jsou např. kameny, rozbité sklo, hřebíky, dráty nebo provazy, které mohou být vrženy, nebo se mohou do žacího nástavce zaplést. Z prostoru vyžeňte děti, ostatní osoby a domácí zvířata. Minimálně udržujte všechny děti, okolní osoby a domácí zvířata ve vzdálenosti alespoň 15 metru. Pokud se někdo přiblíží, okamžitě zastavte stroj.
- Správný úhel pro řezací nástavec je rovnoběžný se zemí.
- Držte křovinořez oběma rukama. Jedna paže je mírně ohnutá a ruka této paže drží zadní rukojeť. Druhá ruka je natažená a drží přední madlo.
- Pro bezpečné a pohodlné ovládání používejte ramenní popruh. Viz **část „Použití ramenního popruhu“** v návodu k obsluze FLEX pohonná hlava GPH18-EC.
- Když chcete ořezat divoký porost a křoviny, snižte rotující čepel k porostu, aby se dosáhlo účinku sekání. Použijte křovinořez jako kosu (pojíždějte vpravo a vlevo) na

úrovni terénu. Nedržte řezací nástavec nad úrovní pasu.
- Udržujte rovnováhu a pevný postoj. Nenahýbejte se. Vždy udržujte pevný postoj a rovnováhu.
- Někdy se mezi krytem a řezacím nástavcem zachytí větve nebo tráva. Před čištěním vždy zastavte stroj.
- Nikdy neodkládejte stroj s rotující čepelí.
- Pokud narazíte do cizího předmětu, nebo se křovinořez zamotá, okamžitě jej vypněte, zkontrolujte, zda není poškozený a před dalším použitím opravte případné poškození. Nepoužívejte jej s poškozeným chráničem.
- Pokud začne stroj abnormálně vibrovat, zastavte motor a okamžitě vyhledejte příčinu. Vibrace obvykle upozorňují na problém. Uvolněná hlava může vibrovat, prasknout, poškodit se, nebo odpadnout od sekačky, což může vést k vážnému nebo smrtelnému úrazu. Zkontrolujte, zda je žací nástavec řádně upevněn v správné poloze. Pokud se hlava uvolní po upevnění v dané poloze, okamžitě ji vyměňte. Nikdy nepoužívejte stroj s uvolněným žacím nástavcem.

⚠ ***VAROVÁNÍ!***

Čím výše je řezací nástavec nad zemí, tím větší je riziko zranění z řízků vymrštěných do stran.

⚠ ***VAROVÁNÍ!***

Při řezání mladých porostů nebo jiných dřevitých materiálů až do 2 cm v průměru použijte levou stranu čepele, aby se zabránilo situacím se zpětným rázem. Nepokoušejte se řezat rostliny s větším průměrem, protože se čepel může zachytit nebo škubnout křovinořez dopředu. Mohlo by dojít k poškození čepele nebo křovinořezu nebo ke ztrátě kontroly nad křovinořezem, což vede ke zranění osob.

Vymrštěné části můžou vážně poranit obsluhu či kolemjdoucího. Abyste snížili nebezpečí zranění osob, je nutné přijmout následující opatření:

- Vyhýbejte se kontaktu s tvrdými nebo cizími pevnými objekty, jako jsou kameny, skály nebo kusy kovu.
- Nikdy neřežte dřevo nebo keře s průměrem kmene více než 2 cm.
- Kontrolujte čepel v pravidelných krátkých intervalech, zda není poškozena. Nepokračujte v práci s poškozenou čepelí.
- Pravidelně bruste čepel (pokud se nápadně otupila) a mějte ji vyváženou v případě potřeby (provádí pouze kvalifikovaný servisní technik).

Před každým použitím zkontrolujte poškozené/opotřebené díly

⚠ ***VAROVÁNÍ!***

Při montáži nebo výměně chrániče, broušení nebo výměně kotouče vždy používejte rukavice. Pozor na ostří na chrániči a chraňte si ruce před poraněním.

Zkontrolujte čepel, kryt, bariéru, přední pomocnou rukojeť a vyměňte díly, které jsou prasklé, zdeformované, ohnuté nebo jinak poškozené. Hrana čepele se může otupit v průběhu času. Doporučujeme, abyste otáčeli čepel pro prodloužení její životnosti a pravidelně ji ostřete (provádí pouze kvalifikovaný servisní technik), nebo ji vyměňte za novou čepel v případě potřeby.

Vyčistěte křovinořez po každém použití

- Vyjměte akumulátor.
- Odstraňte z čepele a krytu trávu, nečistoty nebo ucpanou zeminu.
- K čištění stroje používejte pouze čistý, suchý a měkký hadřík. Nikdy nedovolte, aby se do stroje dostala jakákoli kapalina; nikdy neponořujte žádnou část stroje do kapaliny.

Zkontrolujte, zda není čepel ucpaná

- Aby nedošlo k ucpání, udržujte čepel v čistotě. Před každým použitím a po něm odstraňte posekanou trávu, listí, nečistoty a další nahromaděné zbytky.
- Pokud dojde k zablokování, zastavte křovinořez a vyjměte akumulátor. Poté odstraňte trávu, která se mohla omotat kolem hřídele motoru nebo čepele.

Údržba a skladování

⚠ ***VAROVÁNÍ!***

Před prováděním jakýchkoli prací na motorovém stroji vyjměte akumulátor ze stroje.

Čištění

⚠ ***UPOZORNĚNÍ!***

Při čištění suchým stlačeným vzduchem vždy používejte ochranné brýle.

Pravidelně čistěte motor a ventilační otvory. Četnost čištění závisí na materiálu a délce používání. Vnitřek pouzdra a motor pravidelně ofukujte suchým stlačeným vzduchem.

Výměna čepele (viz obrázek E1 a E2)

⚠ ***VAROVÁNÍ!***

Nepokoušejte se narovnat nebo svařit ohnutou nebo prasklou čepel, protože by se mohla zlomit. Taková čepel musí být vyměněna. Vyměňte pouze za identickou čepel.

Používejte pouze čepel FLEX.

i ***POZNÁMKA***

Vyměňte čepel, pokud její délka již nestačí k udržení potřebné světlé výšky a získaní požadované hloubky řezu.

⚠ ***VAROVÁNÍ!***

Při údržbě čepele ořezávače si vždy chraňte ruce pevnými rukavicemi nebo zabalením čepelí hadrem nebo jiným materiálem.

Odstranění čepele

- Zastavte stroj a vyjměte akumulátor.
- Položte křovinořez na jeho zadní stranu tak, aby čepel směřovala vzhůru.
- montáž pouzdra čepele (1).
- V ochranných rukavicích držte čepel jednou rukou pevně a druhou rukou uvolněte matici čepele (2 g) VE SMĚRU HODINOVÝCH RUČIČEK pomocí multifunkčního klíče (11).
- Chcete-li zcela odšroubovat matici čepele (2g), zastavte vřeteno zasunutím šestihranného klíče (12) do otvorů pro zastavení vřetena (4) ve vnitřní přírubě (2c) a krycí desce (2a).
- Sejměte matici čepele (2g), držák čepele (2f), vnější přírubu (2e) a čepel z vřetena (2b). Zkontrolujte a vyměňte je, pokud jsou opotřebované.

Instalace kotouče

- Umístěte čepel na vnitřní přírubu namontovanou na hřídeli.
- Namontujte vnější přírubu, držák čepele a matici na hřídel a matici ručně předepněte PROTI SMĚRU HODINOVÝCH RUČIČEK.
- Pomocí multifunkčního klíče utáhněte matici PROTI SMĚRU HODINOVÝCH RUČIČEK bezpečně na hřídel. Současně zastavte vřeteno zasunutím šestihranného klíče (12) do otvorů pro zastavení vřetena (4) ve vnitřní přírubě (2c) a krycí desce (2a).

Ostření čepele (viz obrázek F)

⚠ ***VAROVÁNÍ!***

Řezné hrany čepele jsou ostré. Uživatel se může pořezat. Používejte rukavice.

– Vypněte přístroj a vyjměte akumulátor.
– Vyjměte čepel, viz část „Vyjmutí čepele“.
– Sejměte kryt čepele.
– Naostřete břity diamantovým plochým pilníkem pohybem vpřed. Zajistěte úhel řezu 40°–45°.
– Opakujte pro ostatní řezné hrany.
– Namontujte čepel, viz část „Instalace čepele“.

i **POZNÁMKA**

Pokud je řezací čepel v důsledku broušení výrazně deformovaná, vyměňte ji za novou. V opačném případě může dojít k silným vibracím
Po výměně řezné čepele proveďte zkušební provoz a v případě silných vibrací řeznou čepel vyměňte za novou.

Máte-li jakékoli dotazy, obraťte se na svého prodejce FLEX nebo servisní středisko FLEX.

Opravy

Opravy smí provádět pouze autorizované servisní středisko.

i ***POZNÁMKA***

Během záruční doby nepovolujte šrouby na krytu. Nedodržení tohoto požadavku má za následek neplatnost jakýchkoli nároků v rámci záruky výrobce.

Náhradní díly a příslušenství

Další příslušenství, zejména nářadí a příslušenství, naleznete v katalozích výrobce. Schematické výkresy a seznamy náhradních dílů naleznete na naší domovské stránce: **www.flex-tools.com**.

Mazání převodových ozubených kol (viz obrázek G)

Převody v převodové skříni se musí pravidelně mazat převodovým tukem. Zkontrolujte hladinu maziva v převodové skříni přibližně každých 50 hodin provozu odstraněním těsnicího šroubu (3) na boku převodové skříně.

Pokud na bocích převodovky není vidět žádný tuk, postupujte podle pokynů pro naplnění převodovým mazivem až do 3/4 kapacity.

Skříň převodovky zcela nezaplňujte.

- Držte krovinořez na boku tak, aby těsnicí šroub směřoval nahoru.
- Pomocí multifunkčního klíče povolte a odstraňte těsnicí šroub.
- Pomocí mazací stříkačky (není součástí dodávky) vstříkněte trochu maziva do otvoru pro šroub, přičemž dbejte na to, aby kapacita nebyla překročena o více než 3/4.
- Po vstřiknutí utáhněte těsnicí šroub.

Skladování

- Vyjměte akumulátor.
- Použijte pevné rukavice pro důkladné vyčištění stroje.
- Nasaďte pouzdro na čepel pro bezpečné skladování.
- Stroj skladujte na suchém, dobře větraném, uzamčeném nebo vyvýšeném místě mimo dosah dětí. Neskladujte nářadí v blízkosti hnojiv, benzinu nebo jiných chemikálií.

Informace o likvidaci

Recyklace surovin místo likvidace odpadu.

Zařízení, příslušenství a obaly by měly být recyklovány způsobem šetrným k životnímu prostředí. Plastové díly jsou určeny pro recyklaci podle druhu materiálu.

POZNÁMKA

Informujte se u vašeho prodejce o možnostech likvidace!

CE -Prohlášení o shodě

Prohlášení o shodě jsou uvedena v příloze 1 tohoto návodu k použití.

Vyloučení odpovědnosti

Výrobce a jeho zástupce neodpovídají za škody a ušlý zisk v důsledku přerušení podnikání způsobeného výrobkem nebo nepoužitelným výrobkem.
Výrobce a jeho zástupce neručí za škody, které byly způsobeny nesprávným použitím výrobku nebo použitím výrobku s výrobky jiných výrobců.

Obsah

Symboly použité v tomto návode 143
Symboly na výrobku 143
Dôležité bezpečnostné informácie 143
Hluk a vibrácie 145
Technické údaje 146
Prehľad 146
Návod na obsluhu 146
Údržba a starostlivosť 149
Informácie o likvidácii 150
Vyhlásenie o zhode CE 150
Vylúčenie zodpovednosti 150

Symboly použité v tomto návode

⚠ ***VAROVANIE!***
Označuje hroziace nebezpečenstvo. Nedodržanie tohto varovania môže mať za následok smrť alebo mimoriadne ťažké zranenia.

⚠ ***UPOZORNENIE!***
Označuje možnú nebezpečnú situáciu. Nedodržanie tohto upozornenia môže mať za následok mierne zranenie alebo poškodenie majetku.

i ***POZNÁMKA***
Označuje aplikačné rady a dôležité informácie.

Symboly na výrobku


Pred zapnutím elektrického náradia si prečítajte návod na obsluhu.


Používajte ochranu očí


Používajte ochranu sluchu


Používajte ochranu hlavy


Používajte ochranu rúk


Noste protišmykovú obuv


Pozor na spätný ráz


Pred údržbou odpojte akumulátor


Pozor na vymrštené predmety

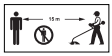
Vzdialenosť medzi strojom a okolostojacimi osobami musí byť najmenej 15 m


Nevystavujte dažďu

CE
Označenie CE

UK CA
Označenie UKCA

Dôležité bezpečnostné informácie

⚠ ***VAROVANIE!***
Pred použitím elektrického náradia si prečítajte nasledujúce pokyny a postupujte podľa:

- *tento návod na obsluhu,*
- *„Všeobecné bezpečnostné pokyny" o zaobchádzaní s elektrickým náradím v priloženej príručke (leták č.: 315915),*
- *aktuálne platné miestne pravidlá a predpisy na prevenciu nehôd.*
- *návod na obsluhu FLEX pohonnej hlavy GPH 18-EC.*

Toto elektrické náradie je najmodernejšie zariadenie a bolo skonštruované v súlade s uznávanými bezpečnostnými predpismi.

Napriek tomu môže elektrické náradie pri používaní predstavovať nebezpečenstvo pre život a zdravie používateľa alebo tretej osoby, prípadne môže dôjsť k poškodeniu elektrického náradia alebo iného majetku.

Elektrické náradie sa môže používať len

– *na zamýšľané použitie*
– *v bezchybnom prevádzkovom stave.*

Poruchy, ktoré ohrozujú bezpečnosť, sa musia okamžite odstrániť.

Zamýšľané použitie

Krovinorez je určený na kosenie sladovej trávy, buriny, voľne žijúceho rastu a kroviny, riedenie mladých porastov s maximálnym priemerom stonky 2 cm iba s nasledujúcou technológiou pohonná hlava FLEX GPH 18-EC alebo následne zavedenou spoločnosťou FLEX.

Bezpečnostné pokyny pre krovinorez

- **Nepoužívajte stroj za nepriaznivých poveternostných podmienok, najmä ak existuje nebezpečenstvo blesku.** Tým sa znižuje riziko zasiahnutia blesku.
- **Dôkladne skontrolujte oblasť, v ktorej sa má stroj používať, či sa v nej nenachádzajú voľne žijúce zvieratá.** Počas prevádzky môže stroj zraniť voľne žijúce zvieratá.
- **Dôkladne skontrolujte oblasť, kde má byť stroj používaný a odstráňte všetky kamene, palice, drôty, kosti a iné cudzie predmety.** Vymrštené predmety môžu spôsobiť vážne zranenie.
- **Pred použitím stroja vždy vizuálne skontrolujte, či nôž alebo čepeľ a zostava noža a čepele nie sú poškodené.** Poškodené časti zvyšujú riziko zranenia.
- **Dodržujte pokyny pre výmenu príslušenstva.** Nesprávne utiahnuté upevňovacie matice alebo skrutky čepele môžu poškodiť čepeľ alebo viesť k jej odpojeniu.
- **Menovité otáčky čepele musia byť minimálne rovnaké ako maximálne otáčky vyznačené na stroji.** Ak čepele bežia rýchlejšie ako je ich menovitá rýchlosť, môžu sa rozpadnúť a odletieť.
- **Používajte ochranu očí, uší, hlavy a rúk.** Primerané ochranné prostriedky znižujú zranenie osôb spôsobené odletujúcimi úlomkami alebo náhodným kontaktom s rezacou strunou alebo čepeľou.
- **Pri prevádzke stroja vždy noste protišmykovú a ochrannú obuv. Náradie nikdy nepoužívajte naboso ani v otvorených sandáloch.** Tým sa znižuje pravdepodobnosť zranenia nôh pri kontakte s pohyblivými orezávačom, strunou alebo čepeľou.
- **Počas prevádzky stroja vždy noste dlhé nohavice.** Odhalená koža zvyšuje pravdepodobnosť zranenia od vymrštených predmetov.
- **Udržiavajte okolostojace osoby v bezpečnej vzdialenosti počas prevádzky stroja.** Vymrštené úlomky môžu vážne poraniť osoby.
- **Pri obsluhe stroja vždy používajte dve ruky.** Držanie stroja oboma rukami zabráni strate kontroly.
- **Stroj držte len za izolované rukoväte, pretože rezacia struna alebo čepeľ môže prísť do kontaktu so skrytým vedením.** Ak sa rezacia šnúra alebo čepele dotknú „živého" drôtu, môžu byť odkryté kovové časti stroja sa stanú „živými" a obsluha by mohla dostať úraz elektrickým prúdom.
- **Vždy udržiavajte správne postavenie a obsluhujte stroj iba vtedy, keď stojíte na zemi.** Klzké alebo nestabilné povrchy môžu spôsobiť stratu rovnováhy alebo kontrolu nad strojom.
- **Stroj neprevádzkujte na príliš strmých svahoch.** Tým sa znižuje riziko straty kontroly, pošmyknutia a pádu, ktoré môžu mať za následok zranenie osôb.
- **Pri práci na svahoch sa vždy uistite, že máte stabilný postoj, vždy pracujte naprieč povrchu svahu, nikdy nie hore alebo dole a pri zmene smeru buďte mimoriadne opatrní.** Tým sa znižuje riziko straty kontroly, pošmyknutia a pádu, ktoré môžu mať za následok zranenie osôb.
- **Udržujte všetky časti tela mimo orezávača, struny alebo čepele, keď je stroj v prevádzke. Pred spustením stroja sa uistite, že orezávač, struna alebo čepeľ nie je s ničím v kontakte.** Chvíľka nepozornosti pri obsluhe stroja môže viesť k zraneniu vás alebo iných.
- **Neobsluhujte stroj nad výškou pása.** To pomáha predchádzať neúmyselnému kontaktu orezávača alebo čepele a umožňuje lepšiu kontrolu nad strojom v neočakávaných situáciách.
- **Pri rezaní kríkov alebo stromčekov, ktoré sú napnuté, dávajte pozor na ich vymrštenie.** Keď sa uvoľní napätie v drevených

vláknach, krík alebo stromček môže zasiahnuť obsluhu a/alebo uviesť stroj mimo kontrolu.

- **Pri rezaní kríkov a mladých stromčekov buďte mimoriadne opatrní.** Čepeľ môže zachytiť tenký materiál a vymrštiť ho smerom k vám alebo vás vyviesť z rovnováhy.
- **Udržiavajte kontrolu nad strojom a nedotýkajte sa orezávača, strún alebo čepelí a iných nebezpečných pohyblivých častí, ktoré sa ešte pohybujú.** Tým sa znižuje riziko zranenia pohyblivými časťami.
- **Prenášajte vypnutý stroj a smerom od tela.** Správna manipulácia so strojom zníži pravdepodobnosť náhodného kontaktu s pohybujúcim sa orezávačom, strunou alebo čepeľou.
- **Pri preprave alebo skladovaní stroja vždy nasaďte kryt na kovové čepele.** Správna manipulácia so strojom zníži pravdepodobnosť náhodného kontaktu s čepeľou.
- **Používajte iba náhradné orezávače, struny, rezacie hlavy a čepele špecifikované výrobcom.** Nesprávne náhradné diely môžu zvýšiť riziko poškodenia a zranenia.
- **Pri odstraňovaní zaseknutého materiálu alebo údržbe stroja sa uistite, že je vypínač vypnutý a akumulátor odstránený.** Neočakávané uvedenie stroja do pohybu pri odstraňovaní zaseknutého materiálu alebo servise môže mať za následok vážne zranenie.

Príčiny spätného rázu čepelí a súvisiace upozornenia

Spätný ráz čepele je náhly pohyb stroja do strany, dopredu alebo dozadu, ktorý môže nastať, keď sa čepeľ zasekne alebo zachytí o nejaký predmet, napríklad stromček alebo peň. Spätný ráz môže byť dosť silný, aby spôsobil pohyb stroja a/alebo používateľa v ľubovoľnom smere a môže tiež viesť k strate kontroly nad strojom.

Spätnému rázu čepele a s ním súvisiacim nebezpečenstvám sa dá predísť prijatím vhodných bezpečnostných opatrení, ako je uvedené nižšie.

- **Držte stroj pevne oboma rukami a ruky umiestnite tak, aby odolali spätnému rázu čepele. Umiestnite vaše telo na ľavú stranu stroja.** Spätný ráz čepele môže zvýšiť riziko poranenia v dôsledku neočakávaného pohybu stroja. Sily spätného nárazu môže používateľ kontrolovať pri použití príslušných bezpečnostných opatrení.
- **Ak sa čepeľ zasekne alebo pri prerušení rezu z akéhokoľvek dôvodu, vypnite stroj a podržte ho v materiáli bez pohybu, kým sa čepeľ úplne nezastaví. Kým je čepeľ zaseknutá, nikdy sa nepokúšajte stroj odpojiť od materiálu alebo ťahať stroj dozadu, kým sa čepeľ pohybuje, inak môže dôjsť k spätnému rázu čepele.** Preskúmajte a vykonajte nápravné opatrenia na odstránenie príčiny uviaznutia čepele.
- **Nepoužívajte tupé alebo poškodené čepele.** Tupé alebo poškodené čepele zvyšujú riziko zaseknutia alebo zachytenia o predmet, čo vedie k spätnému rázu čepele.
- **Vždy udržujte dobrú viditeľnosť na rezaný materiál.** Spätný ráz je pravdepodobnejší v oblastiach, kde je náročné vidieť rezaný materiál.
- **Ak sa k vám počas obsluhy stroja priblíži iná osoba, vypnite stroj.** V prípade spätného rázu čepele existuje zvýšené riziko poranenia iných osôb pohybujúcou sa čepeľou.

i ***POZNÁMKA***

Pozrite si návod pre pohonnú hlavu pre dodatočne bezpečnostné pravidlá

Hluk a vibrácie

Hodnoty hluku a vibrácií boli stanovené v súlade s normou EN 62841.

Vyhodnotená hladina hluku elektrického náradia je zvyčajne:

– Hladina akustického tlaku L_{pA}: 83 dB(A)
– Neistota: K = 3 dB(A)
– Hladina akustického výkonu L_{WA}: 91 dB(A)
– Neistota: K = 5,9 dB

Celková hodnota vibrácií:

– Emisná hodnota a_h: <2,5 m/s^2
– Neistota: K = 1,5 m/s^2

⚠ ***UPOZORNENIE!***

Uvedené namerané hodnoty sa vzťahujú na nové elektrické náradie. Denné používanie spôsobuje zmenu hodnôt hluku a vibrácií.

POZNÁMKA

Úroveň emisie vibrácií uvedená v tomto návode na použitie bola meraná v súlade so štandardizovaným testom uvedeným v norme EN 62841 a môže sa použiť na porovnanie jedného náradia s iným. Môže sa použiť na predbežné posúdenie expozície.

Deklarovaná hladina vibrácií predstavuje použitie náradia na hlavné činnosti.

Ak sa však náradie používa na rôzne aplikácie, s rôznym príslušenstvom alebo pri nedostatočnej údržbe, úroveň emisií vibrácií sa môže líšiť. To môže výrazne zvýšiť hladinu expozície počas celého pracovného obdobia.

Na presný odhad úrovne expozície na vibrácie je tiež potrebné vziať do úvahy časy, keď je náradie vypnutý alebo spustený, ale v skutočnosti sa nepoužíva. To môže výrazne znížiť hladinu expozície počas celého pracovného obdobia.

Identifikujte ďalšie bezpečnostné opatrenia na ochranu obsluhy pred účinkami vibrácií, ako napríklad: Údržba náradia a príslušenstva, udržiavanie rúk v teple, organizácia pracovných postupov.

UPOZORNENIE!

Používajte chrániče sluchu pri akustickom tlaku nad 85 dB (A).

Technické údaje

Typ výrobku		GBC-A
Výrobok		Nástavec na krovinorez
N_0	/min	5400
Veľkosť čepele	cm	23
Veľkosť tŕňa	mm	25,4
Hmotnosť podľa „postupu FLEX 01“	kg	1,7
Pracovná teplota	-10 ~ 40 °C	
Skladovacia teplota	-20 ~ 50 °C	

Prehľad (pozri obr. A)

Číslovanie dielov výrobku sa vzťahuje na ilustráciu prístroja na stránke s nákresom.

1 Puzdro čepele
2 Hlava krovinorezu
2a krycia doska
2b vreteno
2c vnútorná príruba
2d čepeľ
2e vonkajšia príruba
2f držiak čepele
2g matica čepele
3 Tesniaca skrutka
4 Zatvárací otvor vretena
5 Prípojný hriadeľ
6 Koncovka
7 Držiak
8 Chránič
9 Matica (4)
10 Súprava skrutky, pružnej podložky a klznej podložky (4)
11 Multifunkčný kľúč
12 Šesťhranný kľúč
13 Bariéra

Návod na obsluhu

Príprava

Zoznámte sa s nástavcom na krovinorez

Tento výrobok vyžaduje montáž. Opatrne vyberte náradie z kartónu a položte ho na rovnú pracovnú plochu. Predtým, ako sa pokúsite používať krovinorez, oboznámte sa so všetkými jej prevádzkovými funkciami a bezpečnostnými požiadavkami.

VAROVANIE!

- *Nedovoľte, aby dlhodobá skúsenosť s týmto náradím spôsobila vašu neopatrnosť. Pamätajte, že stačí jeden neopatrný okamih, aby došlo k vážnemu zraneniu. Predtým, ako sa pokúsite používať akékoľvek náradie, uistite sa, že ste sa oboznámili so všetkými prevádzkovými funkciami a bezpečnostnými pokynmi.*
- *Nepokúšajte sa upravovať toto náradie alebo vytvoriť príslušenstvo, ktoré nie je odporúčané na použitie s týmto náradím. Každá takáto zmena alebo modifikácia sa považuje za zneužitie a môže spôsobiť nebezpečný stav, ktorý vedie k možnému vážnemu zraneniu.*

Montáž

⚠ ***VAROVANIE!***

Tento výrobok vyžaduje montáž.

Pri nastavovaní alebo montáži krovinorezu vždy používajte rukavice.

Akumulátor vždy vyberte z pohonnej hlavy, keď montujete diely, vykonávate nastavenia, čistíte alebo keď výrobok nepoužívate.

Puzdro čepele vždy namontujte pri montáži dielov, vykonávaní úprav, čistení alebo keď sa výrobok nepoužíva.

Montáž chrániča

⚠ ***VAROVANIE!***

Nasaďte chránič pred pripojením nástavca na pohonnú hlavu.

Aby ste znížili riziko poranenia osôb, nepoužívajte zariadenie bez nasadeného chrániča. Chránič musí byť vždy na stroji pre ochranu používateľa.

Pri montáži alebo výmene chrániča vždy noste rukavice a montáž plášťa čepele. Dávajte pozor na čepeľ a chráňte ruky pred zranením čepeľou.

- Zdvihnite nástavec krovinorezu a otočte ho smerom nadol; vyvýšenú časť chrániča zarovnajte so zodpovedajúcou štrbinou v hriadeli (5). Uistite sa, že vnútorný povrch chrániča (8) smeruje k hlave krovinorezu (pozri obr. B1).
- Vložte maticu (9) do zodpovedajúceho otvoru v chrániči a podržte ju (pozri obrázok B2).
- Umiestnite konzolu (7) na prípojný hriadeľ, zarovnajte štyri otvory v konzole s otvormi na chrániči.
- Vložte súpravu skrutiek (10) cez otvory na konzole a chrániči a zaskrutkujte ju do matice na chrániči. Utiahnite skrutku šesťhranným kľúčom (12) (pozri obrázok B3).
- Opakujte kroky s ostatnými 3 skrutkami.

Pripojenie nástavca pre krovinorez na pohonnú hlavu GPH 18-EC

Tento nástavec pre krovinorez je určený na použitie s pohonnou hlavou FLEX GPH 18-EC.

Pozrite si kapitolu „**Inštalácia/odstránenie nástavca na pohonnú hlavu**" v návode na obsluhu pohonnej hlavy GPH 18-EC.

⚠ ***VAROVANIE!***

Aby ste počas rezania pohodlne udržali rovnováhu, používajte len s akumulátormi AP 18,0/8,0.

Inštalácia bariéry na pohonnú hlavu (pozri obrázok C)

⚠ ***VAROVANIE!***

Ak sa pohonná hlava používa s nástavcom na krovinorez, musí byť nainštalovaný akumulátor.

- Odstráňte skrutkový gombík a uzamykaciu páku z prednej pomocnej rukoväte.
- Zarovnajte štrbinu bariéry (13) s prednou pomocnou rukoväťou, vložte uzamykaciu páku (C-2) do prednej pomocnej rukoväte, cez otvor bariéry a potom utiahnite skrutkový gombík (C-1).
- Spustite uzamykaciu páku (C-2) a upevnite prednú pomocnú rukoväť a bariéru (13) na hriadeli pohonnej hlavy tak, aby sa bariéra počas prevádzky nemohla pohybovať.

Spustenie/zastavenie krovinorezu

Pozrite si kapitolu „**Spustenie/zastavenie pohonnej hlavy**" v návode na obsluhu pohonnej hlavy GPH 18-EC.

Pred spustením krovinorezu odstráňte plášť čepele.

Použitie krovinorezu (pozri obrázok D)

⚠ ***VAROVANIE!***

Aby nedošlo k vážnemu zraneniu, noste okuliare alebo ochranné okuliare po celú dobu používania prístroja. V prašnom prostredí používajte masku alebo masku proti prachu. Počas prevádzky noste vhodný odev a obuv, aby ste znížili riziko poranenia, ktoré môžu spôsobiť vymrštené úlomky.

- Pred každým použitím vyčistite priestor, kde budete zariadenie používať. Odstráňte všetky predmety, ako sú kamene, rozbité sklo, klince, drôty alebo šnúry, ktoré môžu byť vymrštené alebo môžu uviaznuť v stroji. Zabráňte prístupu deťom, prítomným osobám a domácim zvieratám. Udržujte všetky deti, okoloidúce osoby a domáce zvieratá

minimálne vo vzdialenosti 15 m. Ak sa niekto priblíži, stroj okamžite zastavte.
- Správny uhol rezného nástavca je taký, ktorý je rovnobežný so zemou.
- Držte krovinorez oboma rukami. Jedno rameno je mierne ohnuté a ruka tohto ramena drží zadnú rukoväť. Druhé rameno je rovné, pričom táto ruka drží prednú pomocnú rukoväť.
- Použite s ramenným popruhom pre bezpečnú a pohodlnú obsluhu, pozri časť **„Používanie ramenného popruhu“** v návode na obsluhu pohonnej hlavy FLEX GPH18-EC.
- Ak chcete orezať divoký porast a kroviny, znížte rotujúcu čepeľ k porastu, aby sa dosiahol účinok sekania. Použite krovinorez ako kosu (prechádzajte vpravo a vľavo) na úrovni terénu. Nikdy nedržte rezací nástavec nad úrovňou pásu.
- Udržujte dobrú rovnováhu a pevnú oporu. Nenakláňajte sa. Pri práci vždy dodržujte správny postoj a rovnováhu.
- Niekedy sa konáre alebo tráva zachytia medzi chráničom a rezacím nástavcom. Pred čistením stroj vždy zastavte.
- Nikdy neodkladajte stroj s otáčaním čepele.
- Ak zasiahnete cudzí predmet, alebo ak sa krovinorez zamotá, okamžite stroj zastavte, skontrolujte na poškodenie a akékoľvek poškodenie nechajte opraviť skôr, než sa pokúsite o ďalšiu prevádzku. Nepracujte s poškodeným chráničom.
- V prípade, že stroj začne nezvyčajne vibrovať, vypnite motor a ihneď zistite príčinu. Vibrácie zvyčajne upozorňujú na problém. Uvoľnená hlava môže vibrovať, prasknúť, zlomiť sa alebo vyletieť, čo môže viesť k vážnemu alebo smrteľnému zraneniu. Uistite sa, že rezné príslušenstvo je správne uchytené na svojom mieste. V prípade, že sa hlava po upevnení uvoľní, ihneď ju vymeňte. Nikdy nepoužívajte stroj s uvoľneným žacím príslušenstvom.

⚠ ***VAROVANIE!***

Čím vyššie je rezací nástavec nad zemou, tým väčšie je riziko poranenia z odrezkov vymrštených do strán.

⚠ ***VAROVANIE!***

Pri rezaní mladých porastov alebo iných rastlín až do 2 cm v priemere použite ľavú stranu čepele, aby sa zabránilo situáciám so spätným rázom. Nepokúšajte sa rezať rastliny s väčším priemerom, pretože sa čepeľ môže zachytiť nebo šklbnúť krovinorez dopredu. Mohlo by dôjsť k poškodeniu čepele alebo krovinorezu alebo k strate kontroly nad krovinorezom, čo vedie k poraneniu osôb.

Vymrštené časti môžu vážne poraniť obsluhu či okoloidúceho. Aby sa znížilo riziko poranenia osôb, je nutné prijať nasledujúce opatrenia:

- Vyhýbajte sa kontaktu s tvrdými alebo cudzími pevnými objektmi, ako sú kamene, skaly alebo kusy kovu.
- Nikdy nerežte drevo alebo kríky s priemerom kmeňa väčším ako 2 cm.
- Kontrolujte čepeľ v pravidelných krátkych intervaloch, či nie je poškodená. Nepokračujte v práci s poškodenou čepeľou.
- Pravidelne brúste čepeľ (ak sa nápadne otupila) a majte ju vyváženú v prípade potreby (vykonáva iba kvalifikovaný servisný technik).

Pred každým použitím skontrolujte, či nie sú poškodené/opotrebované diely

⚠ ***VAROVANIE!***

Pri montáži alebo ostrení chrániča, brúsení alebo pri výmene čepele vždy používajte rukavice. Dajte si pozor na ostré hrany na chrániči a chráňte si ruky pred porezaním.

Skontrolujte čepeľ, chránič, bariéru a prednú pomocnú rukoväť a vymeňte diely, ktoré sú prasknuté, zdeformované, ohnuté, alebo inak poškodené. Hrana čepele sa môže otupiť v priebehu času. Odporúčame, aby ste otáčali čepeľ na predĺženie jej životnosti a pravidelne ju ostrite (vykonáva iba kvalifikovaný servisný technik), alebo ju vymeňte za nov čepeľ v prípade potreby.

Vyčistite krovinorez po každom použití

- Vyberte akumulátor.
- Vyčistite všetku trávu, zvyšky alebo upchatú pôdu z čepele a chrániča.
- Na čistenie stroja používajte iba čistú, suchú a mäkkú handričku. Nikdy nedovoľte, aby sa do zariadenia dostala akákoľvek kvapalina; nikdy neponárajte žiadnu časť

zariadenia do kvapaliny.

Skontrolujte zablokovanie čepele

- Aby ste zabránili zablokovaniu, udržiavajte čepeľ čistú. Pred a po každom použití odstráňte pokosenú trávu, lístie, špinu a akékoľvek iné nahromadené nečistoty.
- Keď dôjde k zablokovaniu, zastavte krovinorez a vyberte akumulátor. Potom odstráňte všetku trávu, ktorá sa mohla ovinúť okolo hriadeľa motora alebo čepele.

Údržba a starostlivosť

⚠ ***VAROVANIE!***

Pred vykonávaním akýchkoľvek prác na elektrickom náradí vyberte akumulátor zo stroja.

Čistenie

⚠ ***UPOZORNENIE!***

Pri čistení suchým stlačeným vzduchom vždy používajte ochranné okuliare.

Pravidelne čistite elektrický stroj a vetracie otvory. Frekvencia čistenia závisí od materiálu a doby používania. Vnútro skrine a motor pravidelne prefukujte suchým stlačeným vzduchom.

Výmena čepele (pozri obrázok E1-E2)

⚠ ***VAROVANIE!***

Nepokúšajte sa narovnať alebo zvárať ohnutú alebo popraskanú čepeľ, pretože by sa mohla zlomiť. Takáto čepeľ musí byť vymenená. Vymeňte iba rovnakou čepeľou.

Používajte iba čepeľ FLEX.

i ***POZNÁMKA***

Vymeňte čepeľ, ak jej dĺžka už nestačí na udržanie potrebnej svetlej výšky a získanie požadovanej hĺbky rezu.

⚠ ***VAROVANIE!***

Pri údržbe čepele orezávača si vždy chráňte ruky pevnými rukavicami alebo zabalením ostria do handry alebo iného materiálu.

Odstránenie čepele

- Zastavte stroj a vyberte akumulátor.
- Položte krovinorez na jeho zadnú stranu tak, aby čepeľ smerovala hore.
- montáž plášťa čepele (1).
- Pri nosení ochranných rukavíc držte čepeľ pevne jednou rukou a uvoľnite maticu čepele (2 g) v SMERE HODINOVÝCH RUČIČIEK pomocou multifunkčného kľúča (11).
- Ak chcete úplne odskrutkovať maticu čepele (2g), zastavte vreteno vložením šesťhranného kľúča (12) do zatváracích otvorov vretena (4) vo vnútornej prírube (2c) a krycej doske (2a).
- Odstráňte maticu čepele (2g), držiak čepele (2f), vonkajšiu prírubu (2e) a čepeľ z vretena (2b). Skontrolujte a vymeňte ich, ak sú opotrebované.

Inštalácia čepele

- Umiestnite čepeľ na vnútornú prírubu namontovanú na vretene.
- Namontujte vonkajšiu prírubu, držiak čepele a maticu na vreteno a maticu ručne dotiahnite PROTI SMERU HODINOVÝCH RUČIČIEK.
- Pomocou multifunkčného kľúča utiahnite maticu PROTI SMERU HODINOVÝCH RUČIČIEK bezpečne na vreteno. Zároveň zastavte vreteno vložením šesťhranného kľúča (12) do zatváracích otvorov vretena (4) vo vnútornej prírube (2c) a krycej doske (2a).

Brúsenie čepele (pozri obrázok F)

⚠ ***VAROVANIE!***

Rezné hrany čepele sú ostré. Používateľ sa môže porezať. Používajte rukavice.

– Vypnite spotrebič a vyberte akumulátor.
– Odstráňte čepeľ, pozri časť „odstránenie čepele".
– Odstráňte plášť čepele.
– Reznú hranu nabrúste diamantovým plochým pilníkom pohybom dopredu. Zabezpečte uhol rezu 40° - 45°.
– Opakujte pre ostatné rezné hrany.
– Namontujte čepeľ, pozrite si časť „inštalácia čepele".

i **POZNÁMKA**

Ak je rezná čepeľ v dôsledku brúsenia značne zdeformovaná, vymeňte ju za novú. V opačnom prípade môže spôsobiť silné vibrácie Po opätovnom namontovaní rezného čepele vykonajte skúšobný chod, ak sú silné vibrácie, vymeňte reznú čepeľ za novú.

Ak máte akékoľvek otázky, obráťte sa na svojho predajcu FLEX alebo servisné stredisko FLEX.

Opravy

Opravy môže vykonávať len autorizované zákaznícke servisné stredisko.

POZNÁMKA

Počas záručnej doby neuvoľňujte skrutky na kryte. Nedodržanie tejto požiadavky má za následok neplatnosť akýchkoľvek nárokov vyplývajúcich zo záruky výrobcu.

Náhradné diely a príslušenstvo

Ďalšie príslušenstvo, najmä náradie a doplnky, nájdete v katalógoch výrobcu. Výkresy a zoznamy náhradných dielov nájdete na našej domovskej stránke:
www.flex-tools.com.

Mazanie prevodových stupňov (pozri obrázok G)

Prevody v prevodovej skrini sa musia pravidelne mazať prevodovým mazivom. Skontrolujte hladinu maziva v prevodovke asi každých 50 hodín prevádzky odstránením tesniacej skrutky (3) na bočnej strane prevodovky.

Ak na stranách prevodov nie je vidno žiadne mazivo, postupujte podľa pokynov pre naplnenie prevodovým mazivom až do 3/4 kapacity.

Nenaplňte doplna prevodovú skriňu.

- Držte krovinorez na boku tak, aby tesniaca skrutka smerovala nahor.
- Použite multifunkčný kľúč na uvoľnenie a odstránenie tesniacej skrutky.
- Pomocou mazacej striekačky (nie je súčasťou dodávky) vstreknite do otvoru trochu maziva, pričom dbajte na to, aby ste neprekročili 3/4 objemu.
- Po vstrekovaní utiahnite tesniacu skrutku.

Skladovanie

- Vyberte akumulátor.
- Použite pevné rukavice na dôkladné vyčistenie stroja.
- Založte puzdro čepele na čepeľ pre bezpečné uskladnenie.
- Výrobok skladujte na suchom a dobre vetranom uzamknutom alebo vyvýšenom mieste mimo dosahu detí. Prístroj neskladujte v blízkosti hnojív, benzínu alebo iných chemikálií.

Informácie o likvidácii

Recyklácia surovín namiesto likvidácie odpadu.

Zariadenie, príslušenstvo a obaly sa musia recyklovať spôsobom šetrným k životnému prostrediu. Plastové diely sú určené na recykláciu podľa druhu materiálu.

POZNÁMKA

O možnostiach likvidácie sa informujte u vášho predajcu!

CE -Vyhlásenie o zhode

Vyhlásenia o zhode sú uvedené v prílohe 1 k tomuto návodu na použitie.

Vylúčenie zodpovednosti

Výrobca a jeho zástupca nie sú zodpovední za škody a ušlý zisk v dôsledku prerušenia podnikania spôsobeného výrobkom alebo nepoužiteľným výrobkom.
Výrobca a jeho zástupca nezodpovedajú za škody, ktoré vznikli nesprávnym použitím elektrického nástroja alebo použitím elektrického nástroja s výrobkami od iných výrobcov.

Sadržaj

Simboli koji se koriste u ovom priručniku .151
Simboli na proizvodu 151
Važne informacije u vezi sigurnosti.....151
Buka i vibracije 153
Tehnički podaci 154
Pregled.....154
Upute za uporabu 154
Održavanje i njega.....157
Informacije o zbrinjavanju 158
CE izjava o sukladnosti 158
Izuzeće od odgovornosti 158

Simboli koji se koriste u ovom priručniku

⚠ ***UPOZORENJE!***
Označava neposrednu prijeteću opasnost. Zanemarivanje ovog upozorenja može rezultirati smrću ili iznimno teškim ozljedama.

⚠ ***OPREZ!***
Označava moguću opasnu situaciju. Zanemarivanje ovog upozorenja može rezultirati lakšim ozljedama ili materijalnom štetom.

i ***NAPOMENA***
Označava savjete za primjenu i važne informacije.

Simboli na proizvodu


Prije uključivanja električnog alata, pročitajte priručnik za upotrebu.


Nosite zaštitu za oči


Nosite zaštitu za sluh


Nosite zaštitu za glavu


Nosite zaštitu za ruke


Nosite obuću otpornu na klizanje


Čuvajte se povratnog udara noža


Odvojite bateriju prije održavanja


Čuvajte se bačenih predmeta

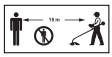
Udaljenost između stroja i promatrača treba biti najmanje 15 m


Ne izlažite uređaj kiši


CE oznaka


UKCA oznaka

Važne informacije u vezi sigurnosti

⚠ ***UPOZORENJE!***
Prije upotrebe električnog alata pročitajte sljedeće i postupite sukladno tome:

- *ove upute za rukovanje,*
- *„Opće upute u vezi sigurnosti" za rukovanje električnim alatima u priloženoj brošuri (letak br.: 315915),*
- *pravila i propise za sprječavanje nesreća koji važe na mjestu primjene.*
- *upute za uporabu pogonske glave FLEX GPH 18-EC.*

Ovaj električni alat izrađen je u skladu s najnovijim dostignućima tehnike i priznatim sigurnosno-tehničkim propisima.

Ipak, ovaj električni alat može za vrijeme upotrebe predstavljati opasnosti za tijelo i život korisnika ili drugih osoba, odnosno može doći do oštećenja električnog alata ili drugih materijalnih šteta.

Električni alat može se koristiti samo

- *za predviđene svrhe*
- *u besprijekornom radnom stanju.*

Greške koje ugrožavaju sigurnost moraju se odmah otkloniti.

Namjena

Obrezivač grmlja je namijenjen za košnju trave, korova, divljeg raslinja i grmlja, prorjeđivanje mladih stabala s maksimalnim promjerom debla od 2 cm samo sa sljedećom FLEX pogonskom glavom GPH 18-EC ili naknadno uvedenom od strane FLEX-a.

Upute u vezi sigurnosti obrezivača grmlja

- **Ne upotrebljavajte stroj u lošim vremenskim uvjetima, posebno kada postoji opasnost od grmljavine.** Time se smanjuje mogućnost udara groma.
- **Dobro pregledajte područje za divlje životinje na kojemu će se stroj upotrebljavati.** Stroj može ozlijediti divlje životinje tijekom rada.
- **Dobro pregledajte područje na kojemu ćete upotrebljavati stroj i uklonite sve kamenje, štapove, žice, kosti i druge strane predmete.** Odbačeni predmeti mogu prouzročiti tjelesnu ozljedu.
- **Prije upotrebe stroja, vizualno pregledajte da rezač ili nož i sklop rezača ili noža nisu oštećeni.** Oštećeni dijelovi povećavaju opasnost od ozljede.
- **Pridržavajte se uputa za zamjenu pribora.** Nepropisno zategnute matice i vijci za pričvršćenje noža mogu oštetiti nož i dovesti do njegova odvajanja.
- **Nazivna brzina vrtnje noža mora biti najmanje jednaka maksimalnoj brzini rotacije označenoj na stroju.** Nož koji se vrti brzinom većom od nazivne može se slomiti i razdvojiti.
- **Nosite zaštitu za oči, uši, glavu i ruke.** Odgovarajuća zaštitna oprema smanjit će tjelesne ozljede uslijed letećih krhotina ili nehotičnog kontakta s reznom niti ili nožem.
- **Dok upravljate strojem, nosite protukliznu i zaštitnu obuću. Nemojte rukovati strojem kada ste bosi ili kada nosite otvorene sandale.** To smanjuje mogućnost ozljede stopala uslijed kontakta s pokretnim rezačem, reznom niti ili nožem.
- **Nosite duge hlače dok upravljate strojem.** Nezaštićeni dijelovi kože povećavaju vjerojatnost ozljede odbačenim predmetima.
- **Udaljite promatrače dalje dok radite sa strojem.** Odbačeni ostaci mogu dovesti do ozbiljne tjelesne ozljede.
- **Stroj upotrebljavajte s pomoću dvije ruke.** Držanjem stroja s obje ruke izbjeći ćete gubitak kontrole.
- **Držite stroj samo za izolirane površine za hvatanje, jer rezna nit ili nož mogu dodirnuti skriveno ožičenje.** Kada rezna nit ili noževi dođu u dodir s vodičem pod naponom, nezaštićeni metalni dijelovi stroja također mogu doći pod napon uslijed čega rukovatelj može pretrpjeti električni udar.
- **Uvijek zauzmite pravilan stav i upravljajte strojem samo kada stojite na tlu.** Skliske ili nestabilne površine mogu uzrokovati gubitak ravnoteže ili kontrole nad strojem.
- **Ne upotrebljavajte stroj na prekomjerno strmim padinama.** Time se smanjuje rizik od gubitka kontrole, klizanja i pada što može rezultirati tjelesnim ozljedama.
- **Kada radite na padinama, budite sigurni u svoje uporište, radite poprečno na površine padina, ne gore ili dolje i budite iznimno oprezni pri promjeni smjera.** Time se smanjuje rizik od gubitka kontrole, klizanja i pada što može rezultirati tjelesnim ozljedama.
- **Sve dijelove tijela držite dalje od rezača, niti ili noža kada stroj radi. Prije pokretanja stroja, uvjerite se da rezač, nit ili nož ništa ne dotiču.** Trenutak nepažnje tijekom rada stroja može rezultirati vašom ozljedom ili ozljedom drugih.
- **Ne upotrebljavajte stroj iznad visine struka.** To pomaže u sprječavanju nenamjernog kontakta s rezačem ili nožem i omogućuje bolju kontrolu nad strojem u neočekivanim situacijama.
- **Prilikom rezanja grmlja ili mladica koje su pod napetošću, budite oprezni radi povratnog udarca.** Kada se napetost u drvenim vlaknima oslobodi, grmlje ili mladica mogu udariti rukovatelja i/ili izbaciti stroj izvan kontrole.
- **Budite posebno oprezni pri piljenju grmlja i mladih grana.** Tanak materijal može zahvatiti nož i koji će ga odbaciti prema vama ili izbaciti vas iz ravnoteže.
- **Održavajte kontrolu nad strojem i ne dodirujte rezače, niti ili lopatice i druge opasne pokretne dijelove dok su još u**

pokretu. Time se smanjuje rizik od ozljeda pokretnim dijelovima.

- **Stroj nosite u isključenom stanju i dalje od tijela.** Pravilno rukovanje strojem smanjit će vjerojatnost slučajnog kontakta s pokretnim rezačem, niti ili nožem.
- **Prilikom transporta ili skladištenja stroja uvijek postavite poklopac na metalne noževe.** Pravilno rukovanje strojem smanjit će vjerojatnost slučajnog kontakta s nožem.
- **Upotrebljavajte samo one rezače, niti, rezne glave ili noževe koje preporučuje proizvođač pile.** Neispravni zamjenski dijelovi mogu povećati rizik od loma i ozljede.
- **Prilikom čišćenja zaglavljenog materijala ili servisiranja stroja, provjerite je li sklopka isključena i je li baterijski modul uklonjen.** Neočekivano pokretanje stroja prilikom odstranjivanja zaglavljenog materijala može prouzročiti teške tjelesne ozljede.

Uzroci potiska noža i povezana upozorenja

Potisak noža je naglo gibanje stroja bočno, naprijed ili natrag, koje se može pojaviti kada se nož zaglavi ili zahvati na predmet, kao što je mladica ili panj. Može biti dovoljno silovit da rezultira odbacivanjem stroja i/ili rukovatelja u bilo kojem smjeru i mogućim gubitkom kontrole nad strojem.

Potisak noža i povezane opasnosti mogu se izbjeći poduzimanjem odgovarajućih mjera opreza kako je navedeno u nastavku.

- **Čvrsto držite stroj s obje ruke i postavite ruke tako da se mogu oduprijeti silama povratnog udara. Postavite tijelo na lijevu stranu stroja.** Povratni udar noža može povećati rizik od ozljeda zbog neočekivanog pomicanja stroja. Rukovatelj može kontrolirati sile povratnog udara ako se poduzmu odgovarajuće mjere opreza.
- **Ako se nož zaglavi ili kada prekinete rez iz bilo kojeg razloga, isključite stroj i držite ga nepomično u materijalu sve dok se nož ne zaustavi. Dok je nož zaglavljen ne pokušavajte ukloniti stroj iz materijala ili ga povući unatrag dok je nož u pokretu, inače može doći do povratnog udara noža.** Istražite i poduzmite korektivne mjere kako biste uklonili uzrok zaglavljivanja lista pile.
- **Nemojte koristiti tupe ili oštećene noževe.** Tupi ili oštećeni noževi povećavaju rizik od zaglavljivanja ili zahvaćanja predmeta, što rezultira povratnim udarom.
- **Uvijek održavajte dobru vidljivost materijala koji se reže.** Povratni udar noža prije će se dogoditi u područjima gdje je teško vidjeti materijal koji se reže.
- **Ako vam se tijekom rada stroja približi druga osoba, isključite stroj.** U slučaju povratnog udara noža postoji povećan je rizik od ozljeda drugih osoba udaranjem pokretnog noža.

i ***NAPOMENA***

Za dodatne konkretne sigurnosne propise pogledajte korisnički priručnik pogonske jedinice.

Buka i vibracije

Vrijednosti buke i vibracija određene su u skladu s normom EN 62841.

A-ponderirana razina buke električnog alata obično je:

- Razina zvučnog tlaka L_{pA}: 83 dB(A)
- Nesigurnost: K = 3 dB(A)
- Razina zvučne snage L_{WA}: 91 dB(A)
- Nesigurnost: K = 5,9 dB

Ukupna vrijednost vibracija:

- Vrijednost emisije a_h: <2,5 m/s_2
- Nesigurnost: K = 1,5 m/s^2

⚠ ***OPREZ!***

Navedene izmjerene vrijednosti vrijede za nove električne alate. Svakodnevna uporaba uzrokuje promjenu vrijednosti buke i vibracija.

i ***NAPOMENA***

Razina emisije vibracija navedena u ovim uputama izmjerena je u skladu sa standardiziranim ispitivanjem navedenim u normi EN 62841 i može se upotrijebiti za usporedbu jednog alata s drugim. Ona se također može upotrijebiti za preliminarnu procjenu izloženosti.

Deklarirana razina emisije vibracija predstavlja glavne primjene alata.

Međutim, ako se alat upotrebljava za različite primjene, s različitim priborom ili ako se loše održava, razine emisija vibracija mogu biti

različite. To može značajno povećati razinu izloženosti tijekom ukupnog razdoblja rada.

Za preciznu procjenu razine izloženosti vibracijama, u obzir bi se trebala uzeti i vremena kada je alat isključen ili kada radi, ali se zapravo ne upotrebljava. To može značajno smanjiti razinu izloženosti tijekom ukupnog razdoblja rada.

Utvrdite dodatne mjere sigurnosti za zaštitu korisnika od djelovanja vibracija, kao što su: održavanje alata i pribora, održavanje topline ruku, organizacija načina rada.

⚠ ***OPREZ!***
Pri zvučnom tlaku većem od 85 dB(A), nosite zaštitu za sluh.

Tehnički podaci

Vrsta proizvoda		GBC-A
Proizvod		Priključak čistača šikare
N_0	o/min	5400
Veličina lista pile	cm	23
Veličina osovine	mm	25,4
Težina prema „FLEX postupku 01"	kg	1,7
Radna temperatura		-10 – 40 °C
Temperatura skladištenja		- 20 ~ 50 °C

Pregled (pogledajte sliku A)

Brojčane oznake značajki proizvoda odnose se na ilustraciju uređaja na stranici s grafičkim prikazom.

1 Navlaka za nož
2 Glava obrezivača grmlja
2a pokrovna ploča
2b vreteno
2c unutarnja prirubnica
2D nož
2e vanjska prirubnica
2f držač noža
2g matica noža
3 Vijak za brtvljenje
4 Rupa za fiksiranje vretena
5 Vratilo priključka
6 Završna kapica
7 Nosač
8 Štitnik
9 Matica (4)
10 Komplet vijaka, opružnih podloški i običnih podloški (4)
11 Višefunkcijski ključ
12 Imbus ključ
13 Pregrada

Upute za uporabu

Priprema

Upoznajte nastavak za obrezivač grmlja

Ovaj proizvod zahtijeva sastavljanje. Pažljivo podignite alat iz ambalaže i stavite ga na ravnu radnu površinu. Prije upotrebe priključka obrezivača grmlja, upoznajte se sa svim njegovim radnim značajkama i zahtjevima u vezi sigurnosti.

⚠ ***UPOZORENJE!***
- *Nemojte biti nepažljivi zato što ste upoznati s radom alata. Zapamtite da je jedan trenutak nepažnje dovoljan da izazove ozbiljne ozljede. Prije upotrebe alata, svakako se upoznajte sa svim radnim značajkama i uputama u vezi sigurnosti.*
- *Nemojte izvoditi preinake na ovom alatu ili izrađivati pribor koji nije preporučen za uporabu s ovim alatom. Sve takve izmjene ili preinake predstavljaju nepropisnu uporabu i mogu rezultirati opasnim stanjima koja mogu dovesti do mogućih teških tjelesnih ozljeda.*

Sastavljanje

⚠ ***UPOZORENJE!***
Ovaj proizvod zahtijeva sastavljanje.

Obavezno nosite rukavice prilikom podešavanja ili sastavljanja škara za živicu.

Pri sastavljanju dijelova, obavljanju podešavanja, čišćenju ili kada ne upotrebljavati proizvod, baterijski modul izvadite iz pogonske glave.

Pri sastavljanju dijelova, obavljanju podešavanja, čišćenju ili kada ne upotrebljavati proi-

zvod, montirajte zaštitnu navlaku noža.

Postavljanje štitnika

⚠ ***UPOZORENJE!***

Montirajte štitnik prije spajanja priključka na pogonsku glavu.

Da biste smanjili rizik od tjelesnih ozljeda, nemojte raditi bez štitnika. Štitnik mora stalno biti na stroju radi zaštite korisnika.

Nosite zaštitne rukavice i montirajte navlaku noža prilikom postavljanja ili zamjene štitnika. Budite oprezni s nožem i zaštitite ruke od ozljeda nožem.

- Podignite nastavak za obrezivač grmlja i okrenite ga prema dolje; poravnajte podignuti dio štitnika s odgovarajućim utorom na osovini (5). Vodite računa da unutarnja površina štitnika (8) bude okrenuta prema glavi obrezivača grmlja (pogledajte sliku B1).
- Stavite maticu (9) u odgovarajući otvor u štitniku i držite je (pogledajte sliku B2).
- Postavite nosač (7) na vratilo priključka, poravnajte četiri rupe na nosaču s rupama na štitniku.
- Umetnite komplet vijaka (10) kroz rupe na nosaču i štitniku te ga zavrnite u maticu na štitniku. Zategnite vijak imbus ključem (12) (pogledajte sliku B3).
- Ponovite postupak za ostala 3 vijka.

Priključivanje priključka obrezivača grmlja na pogonsku glavu GPH 18-EC

Ovaj priključak za obrzivanje grmlja predviđen je za korištenje s pogonskom glavom GPH 18-EC.

Pogledajte odjeljak „**Ugradnja/uklanjanje nastavka pogonske glave**" u priručniku za rukovatelje pogonskom glavom GPH 18-EC.

⚠ ***UPOZORENJE!***

Kako biste zadržali udobnu ravnotežu tijekom rezanja, koristite samo baterijski modul AP 18.0/8.0.

Ugradnja pregrade na pogonsku glavu (pogledajte sliku C)

⚠ ***UPOZORENJE!***

Kada se pogonska glava koristi s priključkom za obrezivanje grmlja, mora se ugraditi pregrada.

- Uklonite ručicu s navojem i ručicu za fiksiranje s prednje pomoćne ručke.
- Poravnajte utor pregrade (13) s prednjom pomoćnom ručkom, umetnite ručicu za fiksiranje (C-2) u prednju pomoćnu ručku kroz otvor na pregradi i zatim zategnite ručicu s navojem (C-1).
- Spustite ručicu za fiksiranje (C-2) kako biste pričvrstili prednju pomoćnu ručku i pregradu (13) na vratilo pogonske glave tako da se pregrada ne može pomicati za vrijeme rada.

Pokretanje/zaustavljanje obrezivača grmlja

Pogledajte odjeljak "**Pokretanje/zaustavljanje pogonske glave**" u korisničkom priručniku pogonske glave GPH 18-EC.

Prije pokretanja obrezivača grmlja skinite zaštitnu navlaku noža.

Korištenje obrezivača grmlja (pogledajte sliku D)

⚠ ***UPOZORENJE!***

Kako biste izbjegli ozbiljne tjelesne ozljede, u svakom trenutku tijekom rada s ovim uređajem nosite zaštitne naočale ili sigurnosne naočale. U prašnjavim područjima nosite zaštitnu masku za lice ili masku za zaštitu od prašine. Za vrijeme rada nosite odgovarajuću odjeću i obuću kako biste smanjili rizik od ozljeda koje mogu biti uzrokovane letećim krhotinama.

- Prije svake uporabe očistite radno područje. Uklonite sve predmete poput kamenja, razbijenog stakla, čavala, žica ili niti koje stroj može odbaciti ili koji se mogu zaplesti u rezni priključak. Iz područja udaljite djecu, promatrače i kućne ljubimce. Djecu, promatrače i kućne ljubimce udaljite najmanje na 15 metara. Odmah zaustavite stroj kada se netko približi.
- Ispravan kut za rezni priključak je paralelan u odnosu na tlo.
- Držite obrezivač grmlja s obje ruke. Jedna ruka je blago savijena, a šaka te ruke drži stražnju dršku. Druga ruka je ispružena, s tom rukom se drži prednja pomoćna drška.
- Za siguran i udoban rad koristite s naramenicom. Pogledajte odjeljak **„Korištenje naramenice"** u priručniku za uporabu

pogonske glave FLEX GPH18-EC.
- Za rezanje divljeg raslinja i šikare spustite rotirajuću oštricu prema dolje na raslinje kako biste dobili učinak usitnjavanja. Obrezivač grmlja koristite kao kosu (zamahujte njime udesno i ulijevo) na razini tla. Rezni priključak ne koristite na visini iznad struka.
- Održavajte dobru ravnotežu i čvrst oslonac na stopalima. Nemojte se naginjati preko alata. Cijelo vrijeme održavajte propisno držanje i ravnotežu.
- Ponekad se grane ili trava zaglave između štitnika i nastavka za rezanje. Obvezno zaustavite rad stroja prije čišćenja.
- Ne spuštajte stroj dok se nož okreće.
- Ako obrezivačem grmlja udarite u strani predmet ili se on zaglavi, odmah zaustavite rad stroja, provjerite da nema oštećenja i otklonite ih prije nastavka rada. Nemojte upotrebljavati ako je štitnik slomljen.
- Ako stroj počne neuobičajeno vibrirati, zaustavite rad motora i odmah potražite uzrok. Vibracije u pravilu ukazuju na problem. Otpuštena glava može vibrirati, puknuti, polomiti se ili odvojiti se od stroja što može rezultirati teškim ili smrtonosnim ozljedama. Uvjerite se da je rezni priključak ispravno pričvršćen na svom mjestu. Ako se glava nakon pričvršćivanja otpusti, odmah je zamijenite. Stroj ne upotrebljavajte ako je rezni priključak otpušten.

⚠ ***UPOZORENJE!***

Što je rezni priključak više iznad tla, veća je opasnost od ozljeda uslijed otpadaka od rezanja koji se odbacuju sa strane.

⚠ ***UPOZORENJE!***

Ako režete mlado raslinje ili druge biljke promjera do 2 cm, koristite lijevu stranu noža kako biste izbjegli povratni udar. Nemojte rezati biljke većeg promjera jer nož može zapeti ili obrezivač grmlja uz trzaje povući prema naprijed. Time se može prouzročiti oštećenje noža ili čistača šikare ili gubitak kontrole nad obrezivačem grmlja uz tjelesne ozljede.

Odbačeni dijelovi mogu teško ozlijediti rukovatelja ili promatrača. Radi smanjenja opasnosti od ozljeda važno je poduzeti sljedeće mjere opreza:

- Izbjegavajte doticati čvrste ili krute predmete poput kamenja, stijena ili metalnih dijelova.
- Ne režite drvo ili grmove osnovnog promjera većeg od 2 cm.
- Pregledajte nož u redovitim kratkim intervalima na postojanje znakova oštećenja. Nemojte nastaviti raditi s oštećenom oštricom.
- Redovito oštrite nož (ako je primjetno tup) i prema potrebi ga uravnotežite (postupak prepustite kvalificiranom servisnom tehničaru).

Prije svake uporabe provjerite oštećene/istrošene dijelove

⚠ ***UPOZORENJE!***

Pri postavljanju ili zamjeni štitnika ili pri oštrenju ili zamjeni oštrice uvijek nosite rukavice. Pazite na mjesto oštrice na štitniku i zaštitite ruke od ozljeda.

Provjerite oštricu, štitnik, pregrada i prednji pomoćni rukohvat i zamijenite dijelove koji su napukli, deformirani, svinuti ili oštećeni na bilo koji način. Rub oštrice vremenom može otupjeti. Preporučujemo oštricu okrenuti radi produljenja njezinog životnog vijeka i povremeno je oštriti (postupak prepustite kvalificiranom servisnom tehničaru) ili je prema potrebi zamijeniti novom.

Čistač šikare očistite nakon svake uporabe

- Uklonite bateriju.
- Očistite travu, ostatke ili nakupljenu zemlju s noža i štitnika.
- Za čišćenje stroja koristite samo blagi sapun i vlažnu krpu. Nikada ne dopustite da tekućina uđe u stroj; nikada nemojte uranjati bilo koji dio stroja u tekućinu.

Provjera blokade noža

- Da biste spriječili blokadu, održavajte nož čistim. Prije i nakon svake upotrebe uklonite pokošenu travu, lišće, nečistoću i druge nakupljene naslage.
- Kada dođe do blokade, zaustavite obrezivač i izvadite bateriju. Uklonite travu koja se možda omotala oko vratila motora ili glave obrezivača grmlja.

Održavanje i njega

⚠ ***UPOZORENJE!***
Izvadite baterijski modul iz stroja prije izvođenja bilo kakvih radova na električnom stroju.

Čišćenje

⚠ ***OPREZ!***
Prilikom suhog čišćenja komprimiranim zrakom, nosite naočale.

Redovito čistite električni motor i ventilacijske otvore. Učestalost čišćenja ovisi o materijalu i trajanju uporabe. Unutrašnjost kućišta i motor redovito propušite suhim stlačenim zrakom.

Promjena noža (pogledajte slike E1 i E2)

⚠ ***UPOZORENJE!***
Ne pokušavajte ispraviti ili zavariti savijen ili napuknut nož jer bi se mogao slomiti. Takav nož treba zamijeniti. Zamijenite samo identičnim nožem.

Koristite samo FLEX nož.

i ***NAPOMENA***
oštricu zamijenite ako njezina duljina više nije dostatna za održavanje potrebnog razmaka od tla i potrebnu dubinu reza.

⚠ ***UPOZORENJE!***
Pri obavljanju radova održavanja na noža ruke uvijek zaštitite nošenjem čvrstih rukavica ili omotavanjem oštrice krpama ili drugim materijalima.

Uklanjanje oštrice

- Zaustavite rad stroja i uklonite bateriju.
- Položite obrezivač grmlja na stražnju stranu tako da nož bude okrenut prema gore.
- montiranje navlake noža (1).
- Nosite zaštitne rukavice i držite nož čvrsto jednom rukom te otpustite maticu noža (2g) UDESNO pomoću višenamjenskog ključa (11).
- Za potpuno odvrtanje matice noža (2g), zaustavite vreteno umetanjem imbus ključa (12) u rupe za fiksiranje vretena (4) u unutarnjoj prirubnici (2c) i pokrovnoj ploči (2a).
- Uklonite maticu noža (2g), držač noža (2f), vanjsku prirubnicu (2e) i nož s vretena (2b). Pregledajte ih zamijenite ako su istrošeni.

Postavljanje lista pile

- Postavite nož na unutarnju prirubnicu montiranu na vretenu.
- Montirajte vanjsku prirubnicu, držač noža i maticu na vreteno te prethodno ručno zategnite maticu ULIJEVO.
- Pomoću višenamjenskog ključa čvrsto zategnite maticu na vreteno ULIJEVO. Istodobno, zakočite vreteno umetanjem imbus ključa (12) u rupu za fiksiranje vretena (4) na unutarnjoj prirubnici (2c) i pokrovnoj ploči (2a).

Oštrenje noža (pogledajte sliku F)

⚠ ***UPOZORENJE!***
Rezne oštrice noža su oštre. Korisnik se može porezati. Nosite rukavice.

– isključite stroj i izvadite bateriju.
– Uklonite nož, pogledajte odjeljak „Uklanjanje noža".
– Uklonite navlaku noža.
– Naoštrite reznu oštricu noža dijamantnom plosnatom turpijom pokretima prema naprijed. Osigurajte kut rezanja od 40°-45°.
– Ponovite za ostale rezne bridove.
– Montirajte nož, pogledajte odjeljak „Ugradnja noža".

i **NAPOMENA**

Ako je nož za rezanje znatno izobličen zbog brušenja, zamijenite ga novim. U suprotnom, može doći do jakih vibracija
Nakon ponovne ugradnje reznog noža, izvršite probni rad i ako postoje jake vibracije, zamijenite rezni nož novim.

Ako imate bilo kakvih pitanja, obratite se svom FLEX prodavaču ili FLEX servisnom centru.

Popravak

Popravke smije izvoditi samo ovlašteni korisnički servisni centar.

i ***NAPOMENA***
Tijekom jamstvenog razdoblja nemojte otpuštati vijke na kućištu. Nepoštivanjem ovog zahtjeva izgubit ćete pravo na jamstvo proizvođača.

Zamjenski dijelovi i dodatna oprema

Ostalu dodatnu opremu, posebno alate i pribor, potražite u katalozima proizvođača. Sklopne crteže i popise rezervnih dijelova možete pronaći na našoj početnoj stranici: **www.flex-tools.com**.

Podmazivanje zupčanika prijenosa (pogledajte sliku G)

Prijenosnike u kućištu potrebno je povremeno podmazivati mašću za prijenosnike. Razinu masti u kućištu prijenosnika provjeravajte svakih 50 radnih sati uklanjanjem brtvenog vijka (3) na strani kućišta prijenosa.

Ako se na bočnim stranama prijenosnika ne vidi mast, za punjenje s mašću za prijenosnike do 3/4 zapremine slijedite korake u nastavku.

Kućište prijenosnika nemojte puniti u cijelosti.

- Držite obrezivač grmlja na boku tako da je brtveni vijak okrenut prema gore.
- Uz pomoć višenamjenskog ključa otpustite i uklonite brtveni vijak.
- Koristite štrcaljku za masnoću (nije isporučena) kako biste ubrizgali malo masti u rupu za vijak, pazeći da ne prelazi 3/4 kapaciteta.
- Nakon ubrizgavanja, zategnite brtveni vijak.

Čuvanje

- Uklonite bateriju.
- Pri temeljitom čišćenju uređaja nosite čvrste rukavice.
- Na nož stavite njegovu kako bi skladištenje bilo sigurno.
- Stroj skladištite na suhom, dobro prozračenom mjestu koje je moguće zaključati ili koje je na visini izvan dohvata djece. Jedinicu nemojte skladištiti u blizini gnojiva, benzina ili drugih kemijskih tvari ili u njihovoj blizini.

Informacije o zbrinjavanju

Povrat neobrađenog materijala umjesto odlaganja u otpad.

Uređaj, dodatnu opremu i ambalažu potrebno je reciklirati na ekološki prihvatljiv način. Plastični dijelovi identificirani su za recikliranje prema vrsti materijala.

NAPOMENA

Informacije o mogućnostima zbrinjavanja zatražite od svog dobavljača!

CE -izjava o sukladnosti

Izjave o sukladnosti nalaze se u Prilogu 1. ovog priručnika s uputama.

Izuzeće od odgovornosti

Proizvođač i njegov zastupnik nisu odgovorni za štete i izgubljenu dobit uslijed prekida u poslovanju prouzročenog proizvodom ili neupotrebljivim proizvodom.
Proizvođač i njegov zastupnik nisu odgovorni za štetu prouzročenu nepravilnom uporabom proizvoda ili uporabom proizvoda s proizvodima drugih proizvođača.

Vsebina

Simboli, uporabljeni v teh navodilih 159
Simboli na izdelku 159
Pomembne varnostne informacije 159
Hrup in tresljaji 161
Tehnični podatki 162
Pregled 162
Navodila za uporabo 162
Vzdrževanje in nega 165
Informacije o odstranjevanju 166
CE izjava o skladnosti 166
Oprostitev odgovornosti 166

Simboli, uporabljeni v teh navodilih

⚠ ***OPOZORILO!***
Označuje grozečo nevarnost. Neupoštevanje tega opozorila lahko privede do izgube življenja ali izjemno hudih telesnih poškodb.

⚠ ***POZOR!***
Označuje morebitno nevarnost. Neupoštevanje tega opozorila lahko privede do lažjih telesnih poškodb ali materialne škode.

i ***OPOMBA***
Označuje nasvete pri uporabi in pomembne informacije.

Simboli na izdelku


Pred vklopom električnega orodja preberite priročnik za uporabo.


Nosite zaščito za oči


Nosite zaščito za sluh


Nosite zaščito za glavo


Nosite zaščito za roke


Uporabljajte protizdrsno obutev


Pazite na sunek rezila


Pred vzdrževalnimi deli odklopite baterijo


Pazite na vržene predmete

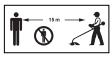
Razdalja med napravo in drugimi prisotnimi ljudmi mora biti najmanj 15 m


Ne izpostavljajte dežju

CE
Oznaka CE

UK CA
Oznaka UKCA

Pomembne varnostne informacije

⚠ ***OPOZORILO!***
Pred uporabo električnega orodja preberite sledeče in ustrezno ukrepajte:

- *navodila za uporabo,*
- *»Splošna varnostna navodila« glede upravljanja električnih orodij v priloženi knjižici (št. navodil: 315915),*
- *trenutna veljavna pravila in predpise za preprečevanje nesreč na mestu uporabe.*
- *navodila za uporabo pogonske enote GPH 18-EC FLEX.*

To najsodobnejše električno orodje smo izdelali v skladu z uveljavljenimi varnostnimi predpisi.

Kljub temu pri uporabi električnega orodja obstaja nevarnost izgube življenja ali okončine uporabnika in/ali tretje osebe oz. lahko pride do poškodb električnega orodja ali druge materialne škode.

Električno orodje se lahko uporablja le

- *za predvideni namen*
- *in če je v brezhibnem delovnem stanju.*

Okvare, ki ogrožajo stopnjo varnosti, je treba nemudoma odpraviti.

Predvidena uporaba

Motorna kosa je namenjena za košnjo mlade trave, plevela, divje rasti in grmičevja, redčenje mladih stebel z največjim premerom 2 cm samo z naslednjo pogonsko enoto GPH 18-EC FLEX ali naknadno pogonsko enoto, uvedeno s strani družbe FLEX.

Varnostna navodila za motorno koso

- **Stroja ne uporabljajte v slabih vremenskih razmerah, še posebej, če obstaja nevarnost strele.** Tako zmanjšate tveganje, da bi vas zadela strela.
- **Temeljito preglejte, ali so na območju, kjer boste uporabljali napravo, prostoživeče živali.** Med delovanjem lahko naprava poškoduje prostoživeče živali.
- **Območje, kjer boste uporabljali stroj, temeljito preglejte in odstranite vse kamne, palice, žice, kosti in druge tujke.** Takšni predmeti lahko povzročijo telesne poškodbe.
- **Pred uporabo stroja vedno vizualno preglejte, da se prepričate, da rezalnik ali rezilo ter sklop rezalnika ali rezila niso poškodovani.** Poškodovani deli povečujejo tveganje poškodb.
- **Sledite navodilom za menjavo priključkov.** Nepravilno privite matice ali vijaki noža lahko poškodujejo nož ali povzročijo, da se ta sname.
- **Nazivna hitrost vrtenja rezila mora biti vsaj enaka največji hitrosti vrtenja, označeni na stroju.** Rezila z višjimi hitrostmi od njihovih nazivnih hitrosti vrtenja se lahko odlomijo in odletijo.
- **Nosite zaščito za oči, ušesa, glavo in roke.** Ustrezna zaščitna oprema bo zmanjšala telesne poškodbe zaradi letečih delcev ali nenameren stik z nitko za košnjo ali nožem.
- **Med uporabo stroja vedno nosite nedrsečo in zaščitno obutev. Stroja ne upravljajte bosi ali v odprtih sandalih.** To zmanjšuje možnost telesnih poškodb stopal zaradi stika s premikajočim rezilom ali nitko.
- **Med upravljanjem stroja vedno nosite dolge hlače.** Izpostavljena koža povečuje verjetnost poškodb zaradi izvrženih predmetov.
- **Med uporabo naprave držite navzoče osebe stran.** Izvrženi delci lahko povzročijo hude telesne poškodbe.
- **Pri upravljanju stroja vedno uporabljajte dve roki.** Če napravo držite z obema rokama, se izognete izgubi nadzora.
- **Napravo držite samo za izolirane prijemalne površine, ker lahko rezalna nitka ali rezilo pride v stik s skrito napeljavo.** Rezalna nitka ali rezila, ki pridejo v stik z žico pod napetostjo, lahko povzročijo izpostavljene kovinske dele naprave napetosti in lahko povzročijo električni udar upravljavca.
- **Pazite, da vedno stojite stabilno, in napravo uporabljajte samo, ko stojite na tleh.** Spolzke ali nestabilne površine, lahko povzročijo izgubo ravnotežja ali nadzora nad napravo.
- **Stroja ne uporabljajte na pretirano strmih pobočjih.** To zmanjšuje nevarnost izgube nadzora, zdrsa in padca, zaradi česar lahko pride do telesnih poškodb.
- **Pri delu na pobočjih vedno pazite na ravnotežje, vedno delajte poševno po pobočju, nikoli navzgor ali navzdol, in bodite izredno previdni pri menjavanju smeri.** To zmanjšuje nevarnost izgube nadzora, zdrsa in padca, zaradi česar lahko pride do telesnih poškodb.
- **Med delovanjem stroja držite vse dele telesa stran od rezalnika, vrvice ali rezila. Preden zaženete napravo, se prepričajte, da se rezilo, nitka ali nož ničesar ne dotika.** Zaradi trenutka nepazljivosti med uporabo naprave lahko poškodujete sebe ali druge.
- **Naprave ne uporabljajte nad višino pasu.** To pomaga preprečiti nenameren stik z rezalnikom ali rezilom in omogoča boljši nadzor nad strojem v nepričakovanih situacijah.
- **Ko žagate grmičevje ali mlado drevje, ki je napeto, pazite, da ne švignejo nazaj.** Ko napetost v lesnih vlaknih popusti, lahko grmičevje ali mlado drevje udari upravljavca in/ali stroj ostane brez nadzora.
- **Bodite posebej pozorni pri žaganju grmičevja in mladega drevja.** Takšen les lahko namreč zatakne motorno žago oziroma zleti v vas ter vas vrže iz ravnotežja.

- **Ohranite nadzor nad strojem in se ne dotikajte rezalnikov, niti ali rezil in drugih nevarnih gibljivih delov, ko se še premikajo.** To zmanjšuje nevarnost poškodb zaradi premikajočih delov.
- **Napravo nosite tako, da je izključena in obrnjena stran od telesa.** Če boste z napravo pravilno ravnali, se bo zmanjšala verjetnost nenamernega stika s premičnim rezilom, nitko ali nožem.
- **Pri transportu ali shranjevanju stroja vedno namestite pokrov na kovinska rezila.** Če boste s strojem pravilno ravnali, se bo zmanjšala verjetnost nenamernega stika s premikajočim nožem.
- **Uporabljajte samo nadomestna rezila, nitke, glave za košnjo in nože, ki jih določi proizvajalec.** Napačni nadomestni deli lahko povečajo nevarnost zloma in poškodb.
- **Pred odstranjevanjem zagozdenega materiala ali popravilom naprave se prepričajte, da je stikalo izklopljeno in da je baterijski sklop odstranjen.** Nepričakovan zagon naprave med odstranjevanjem zataknjenega materiala ali servisiranjem lahko povzroči hude telesne poškodbe.

Vzroki potiska rezila in s tem povezana opozorila

Potisk rezila je nenaden premik stroja vstran, naprej ali nazaj, do katerega lahko pride, ko se rezilo zatakne ali zatakne ob predmet, kot je mladika ali štor. Sunek je lahko dovolj močan, da porine stroj in/ali upravljavca v katero koli smer in lahko povzroči izgubo nadzora nad strojem.
Sunku rezila in z njim povezanim nevarnostim se lahko izognete z ustreznimi previdnostnimi ukrepi, kot je navedeno spodaj.

- **Enoto trdno primite z obema rokama in postavite roki tako, da boste lahko ublažili sile sunkov rezila. Postavite svoje telo na levo stran stroja.** Sunek rezila lahko poveča tveganje za telesne poškodbe zaradi nepričakovanega premikanja stroja. Upravljavec lahko zlahka nadzira sunke rezila, če upošteva previdnostne ukrepe.
- **Če se rezilo zatakne ali če iz kakršnega koli razloga prekinete rez, izklopite stroj in ga držite nepremično v materialu, dokler se rezilo popolnoma ne ustavi. Medtem ko se rezilo zapleta, stroja nikoli ne poskušajte odstraniti iz materiala ali ga povleči nazaj, medtem ko se rezilo premika, sicer lahko pride do sunka rezila.** Raziščite in sprejmite korektivne ukrepe, da odpravite vzrok za vezavo rezila.
- **Ne uporabljajte topih ali poškodovanih rezil.** Topa ali poškodovana rezila povečajo tveganje zagozditve ali zagozdenja ob predmet, kar povzroči sunek rezila.
- **Vedno ohranjajte dober pogled na material, ki ga režete.** Večja verjetnost za sunek rezila je na območjih, kjer je težko videti material, ki ga obrezujete.
- **Če se vam med upravljanjem stroja približa druga oseba, stroj izklopite.** V primeru sunka rezila obstaja povečana nevarnost telesnih poškodb drugih oseb, ki jih udari premikajoče se rezilo.

OPOMBA

Dodatna specifična varnostna pravila najdete v uporabniškem priročniku pogonske glave

Hrup in tresljaji

Vrednosti hrupa in tresljajev so bile določene v skladu s standardom EN 62841.

A-ovrednotena raven hrupa za električno orodje običajno znaša:

– Raven zvočnega tlaka L_{pA}: 83 dB(A)
– Negotovost: K = 3 dB(A)
– Izmerjena raven zvočne moči L_{WA}: 91 dB(A)
– Negotovost: K = 5,9 dB

Skupna vrednost vibracij:

– Emisijska vrednost a_h: < 2,5 m/s^2
– Negotovost: K = 1,5 m/s^2

POZOR!

Navedene izmerjene vrednosti veljajo za nova električna orodja. Če orodje pogosto uporabljate, se lahko vrednosti hrupa in vibracij spremenijo.

OPOMBA

Raven emisije vibracij, navedena v teh navodilih, je bila izmerjena v skladu s standardiziranim testom iz EN 62841 in se lahko uporablja za primerjavo enega orodja z drugim. Uporablja se lahko tudi za predhodno oceno izpostavljenosti.

Deklarirana raven oddajanja vibracij je pred-

stavljena za glavne načine uporabe orodja.

Toda če orodje uporabljate v druge namene, z drugačnimi nastavki oz. je orodje slabo vzdrževano, se raven oddajanja vibracij lahko razlikuje. To pa lahko znatno poveča raven izpostavljenosti v celotnem delovnem času.

Če želite dobiti natančno oceno izpostavljenosti tresljajem, morate upoštevati tudi čase, ko je orodje izklopljeno ali deluje, vendar ga dejansko ne uporabljate. To pa lahko znatno zmanjša raven izpostavljenosti v celotnem delovnem času.

Določite dodatne varnostne ukrepe za zaščito operaterja pred učinki vibracij, kot so: Vzdrževanje orodja in pripomočkov, ohranjanje toplih rok, organizacija delovnih vzorcev.

⚠ ***POZOR!***

Pri zvočnem tlaku nad 85 dB(A) nosite ščitnike za ušesa.

Tehnični podatki

Vrsta izdelka		GBC-A
Izdelek		Priključek za motorno koso
N_0	/min	5400
Velikost rezila	cm	23
Premer osi	mm	25,4
Teža v skladu s postopkom »FLEX Procedure 01	kg	1,7
Delovna temperatura		-10~40 °C
Temperatura za shranjevanje		-20~50 °C

Pregled (glejte sliko A)

Oštevilčenje funkcij izdelka se nanaša na sliko naprave na strani s slikami.

1 Zaščita za rezilo
2 Glava motorne kose
2a pokrivna plošča
2b vreteno
2c notranja prirobnica
2D rezilo
2e zunanja prirobnica
2f držalo rezila
2g matica rezila
3 Tesnilni vijak
4 Zaporna luknja vretena
5 Priključna gred
6 Zaključni pokrovček
7 Nosilec
8 Varovalo
9 Matica (4)
10 Komplet vijakov, vzmetnih podložk in ploščatih podložk (4)
11 Večnamenski ključ
12 Imbus ključ
13 Pregrada

Navodila za uporabo

Priprava

Spoznajte svoj nastavek za motorno koso

Ta izdelek je treba sestaviti. Previdno dvignite orodje iz škatle in ga položite na ravno delovno površino. Preden poskusite uporabiti priključek za motorno koso, se seznanite z vsemi njenimi delovnimi funkcijami in varnostnimi zahtevami.

⚠ ***OPOZORILO!***

- *Pri uporabi žage bodite previdni, četudi ste dodobra seznanjeni z njenim delovanjem. Ne pozabite, da je en trenutek neprevidnosti dovolj, da povzroči hude poškodbe. Preden poskusite uporabiti katerokoli orodje, se seznanite z vsemi funkcijami delovanja in varnostnimi navodili.*
- *Tega izdelka ne poskušajte spreminjati in ne poskušajte izdelovati dodatkov, ki niso primerni za uporabo s tem orodjem. Vsako tako spreminjanje ali predelava se šteje za napačno uporabo in povzroči tveganja, ki lahko povzročijo hude telesne poškodbe.*

Sestavljanje

⚠ ***OPOZORILO!***

Ta izdelek je treba sestaviti.

Pri prilagajanju ali sestavljanju motorne kose vedno nosite rokavice.

Vedno odstranite baterijski sklop iz napajalne glave, ko sestavljate dele, izvajate nastavitve,

čistite ali ko izdelka ne uporabljate.

Vedno namestite zaščito za rezilo, ko sestavljate dele, prilagajate, čistite ali ko izdelka ne uporabljate.

Nameščanje varovala

⚠ ***OPOZORILO!***

Varovalo namestite preden je priključek priključen na pogonsko enoto.

Da bi zmanjšali tveganje poškodb oseb, ne delajte brez nameščenega varovala. Ščitnik mora biti vedno pritrjen na orodju za zaščito uporabnika.

Pri montaži ali zamenjavi varovala vedno nosite rokavice in namestite zaščito za rezilo. Bodite previdni pri rezilu in zaščitite roke pred poškodbami z rezilom.

- Dvignite nastavek za rezanje grmičevja in ga obrnite navzdol. Dvignjen del varovala poravnajte z ustrezno režo v gredi (5). Prepričajte se, da je notranja površina varovala (8) obrnjena proti rezalni glavi (glejte sliko B1).
- Vstavite matico (9) v ustrezno luknjo v varovalu in jo držite (glejte sliko B2).
- Namestite nosilec (7) na pritrdilno gred in poravnajte štiri luknje v nosilcu z luknjami na varovalu.
- Komplet vijakov (10) vstavite skozi luknje na nosilcu in varovalu ter ga privijte v matico na varovalu. Vijak privijte z imbus ključem (12) (glejte sliko B3).
- Ponovite korake z drugimi 3 vijaki.

Namestitev priključka za obrezovanje grmičevja na pogonsko glavo GPH 18-EC

Ta priključek za obrezovanje grmičevja je zasnovan za uporabo s pogonsko glavo GPH 18-EC FLEX.

Glejte razdelek **»Nameščanje/odstranitev priključka za pogonsko glavo«** v navodilih za uporabo s pogonsko glavo GPH 18-EC.

⚠ ***OPOZORILO!***

Za udobno ravnotežje med rezanjem uporabljajte samo baterijski sklop AP 18.0/8.0.

Namestitev pregrade na pogonsko enoto (glejte sliko C)

⚠ ***OPOZORILO!***

Ko se napajalna glava uporablja s priključkom za rezanje grmičevja, mora biti nameščena pregrada.

- Odstranite vijačni gumb in zaklepno ročico s sprednjega pomožnega ročaja.
- Poravnajte režo pregrade (13) s sprednjim ročajem za prijem skozi luknjo pregrade vstavite zaklepno ročico (C-2) v sprednji ročaj za prijem, skozi luknjo pregrade in nato privijte vijačni gumb (C-1).
- Spustite zaklepno ročico (C-2), da pritrdite sprednji ročaj za prijem in pregrado (13) na gred pogonske enote, tako da se pregrada med delovanjem ne more premikati.

Zagon/zaustavitev rezalnika grmičevja

Glejte razdelek »**Zagon/zaustavitev pogonske enote**« v uporabniškem priročniku pogonske enote GLT 18-EC.

Pred zagonom motorne kose odstranite zaščito za rezilo.

Uporaba motorne kose (glejte sliko D)

⚠ ***OPOZORILO!***

Da se izognete resni telesni poškodbi, nosite varovalna ali zaščitna očala ves čas, ko delate z enoto. Na prašnih lokacijah uporabljajte masko za obraz ali protiprašno masko. Med delovanjem nosite ustrezna oblačila in obutev, da zmanjšate tveganje poškodb, ki jih lahko povzročijo leteči odpadki.

- Pred vsako uporabo počistite območje košnje. Odstranite vse predmete, kot so kamni, zdrobljeno steklo, žeblji, žica ali vrvica, ki jih lahko vrže ali se zapletejo v priključek za košnjo. Otroci, prisotni in hišni ljubljenčki naj se ne zadržujejo na območju. Otroci, prisotni in hišni ljubljenčki naj bodo oddaljeni vsaj 15 m. Če se kdo približa, takoj ustavite napravo.
- Pravilen kot za rezalni priključek je vzporeden s tlemi.
- Držite motorno koso z obema rokama. Ena roka naj bo rahlo upognjena, s katero tudi držite zadnji ročaj. Druga roka je ravna, s to roko, ki drži sprednji ročaj za prijem.
- Uporaba z ramenskim trakom za varno in

udobno upravljanje, glejte razdelek**»Uporaba ramenskega traku«**v priročniku za uporabo pogonske glave GPH18-EC FLEX.

- Za rezanje divjega rastlinja in grmičevja spustite vrteče rezilo do rastlinja, da dosežete učinek sekanja. Obrezovalnik grmičevja uporabljajte kot koso (premikajte ga levo in desno) ob tleh. Priključka za rezanje ne uporabljajte nad višino pasu.
- Ohranite dobro ravnotežje in trdno podlago. Ne stegujte se preveč. Pazite, da ves čas stojite stabilno in ohranjate ravnotežje.
- Včasih se veje ali trava ujamejo med varovalom in rezalnim nastavkom. Pred čiščenjem vedno ustavite stroj.
- Nikoli ne odlagajte stroja z vrtečim se rezilom.
- Če z motorno kosilnico udarite ob tuj predmet ali se ta zaplete, nemudoma ustavite stroj, preverite morebitne poškodbe in jih dajte popraviti, preden nadaljujete z uporabo. Izdelka ne uporabljate z zlomljenim varovalom.
- Če začne stroj nenormalno vibrirati, ustavite motor in takoj poskušajte ugotoviti vzrok. Vibracije običajno opozarjajo na težave. Zrahljana glava lahko vibrira, poči, se zlomi ali odpade s stroja, kar lahko povzroči resne ali smrtne poškodbe. Prepričajte se, da je priključek za košnjo pravilno nameščen na mestu. Če se glava zrahlja potem, ko ste jo pričvrstili na mesto, jo nemudoma zamenjajte. Nikoli ne uporabljajte stroja, ki ima zrahljan priključek za košnjo.

⚠ ***OPOZORILO!***

Višje nad tlemi je priključek za rezanje, večja je nevarnost poškodb zaradi izvrženega odrezanega rastlinja.

⚠ ***OPOZORILO!***

Med košnjo mladih poganjkov ali drugih rastlin s premerom do 2 cm uporabite levo stran rezila, da se izognete morebitnim sunkom rezila. Ne poskušajte kositi rastlin z večjim premerom, saj se lahko rezilo zatakne ali pa motorno koso sune naprej. To lahko povzroči poškodbe rezila ali obrezovalnika grmičevja ali izgubo nadzora nad obrezovalnikom grmičevja in posledično vpliva na telesne poškodbe.

Izvrženi deli lahko resno poškodujejo upravljavca ali mimoidoče. Za zmanjšanje tveganja za telesne poškodbe je pomembno, da upoštevate naslednje previdnostne ukrepe:

- Preprečite stik s trdimi ali masivnimi tujki, kot so kamni, skale ali kovinski kosi.
- Nikoli ne režite lesa ali grmičevja s premerom stebla, ki je večji od 2 cm.
- V rednih kratkih intervalih preverjajte, ali so na rezilu znaki poškodb. Poškodovanega rezila ne uporabljajte.
- Redno obnavljajte ostrino rezila (ko je to opazno topo) in ga po potrebi uravnotežite (to mora izvesti usposobljen servisni tehnik).

Pred vsako uporabo napravo preglejte za poškodovane/obrabljene dele

⚠ ***OPOZORILO!***

pri montaži ali zamenjavi ščitnika oziroma ostrenju ali zamenjavi rezila vedno nosite rokavice. Bodite pozorni na položaj rezila na ščitniku in zaščitite dlan, da se ne poškodujete.

Preglejte rezilo, ščitnik, varovalo in sprednji ročaj ter zamenjajte dele, ki so razpokani, zviti, upognjeni ali kakor koli poškodovani. Rob rezila lahko sčasoma postane top. Priporočljivo je, da rezilo obrnete naokrog, da podaljšate njegovo življenjsko dobo, in ga redno brusite (to naj izvede usposobljen serviser) ali ga po potrebi zamenjate z novim rezilom.

Po vsaki uporabi obrezovalnik grmičevja očistite

- Odstranite baterijo.
- Odstranite vso travo, delce ali zamašeno zemljo iz rezila in varovala.
- Za čiščenje naprave uporabljajte samo čisto, suho in mehko krpo. Nikoli ne pustite, da tekočina pride v stroj in nikoli ne potopite nobenega dela stroja v tekočino.

Preverite, ali je rezilo blokirano

- Da preprečite blokado, naj bo rezilo čisto. Pred in po vsaki uporabi odstranite pokošeno travo, listje, umazanijo in druge nakopičene ostanke.
- Ko pride do blokade, ustavite rezalnik grmičevja in odstranite baterijo. Nato odstranite vso travo, ki se je morda ovila okoli gredi motorja ali rezila.

Vzdrževanje in nega

⚠ ***OPOZORILO!***
Pred izvajanjem kakršnih koli del na električnem stroju, s stroja odstranite baterijski sklop.

Čiščenje

⚠ ***POZOR!***
Pri čiščenju s suhim stisnjenim zrakom vedno nosite očala.

Redno čistite električni stroj in prezračevalne reže. Pogostost čiščenja je odvisna od materiala in trajanja uporabe. S kompresorjem redno spihajte notranjost ohišja in motor.

Zamenjava rezila (glejte sliko E1 in E2)

⚠ ***OPOZORILO!***
Ne poskušajte poravnati ali variti upognjenega ali razpokanega rezila, ker se lahko zlomi. Tako rezilo je treba zamenjati. Zamenjajte samo z enakim rezilom.

Uporabljajte samo rezilo FLEX.

i ***OPOMBA***
rezilo zamenjajte, če njegova dolžina ne zadostuje za ohranjanje potrebne razdalje do tal in za zagotavljanje potrebne globine reza.

⚠ ***OPOZORILO!***
Med vzdrževanjem rezila dlani vedno zaščitite z robustnimi rokavicami ali robove rezila ovijte s krpami ali drugim materialom.

Odstranjevanje rezila

- Ustavite stroj in odstranite baterijo.
- Motorno koso položite na hrbtno stran, da je rezilo obrnjeno navzgor.
- pritrditev zaščite za rezilo (1).
- Medtem ko nosite zaščitne rokavice, čvrsto držite rezilo z eno roko in sprostite matico rezila (2 g) V SMERI URINEGA KAZALCA z večnamenskim ključem (11).
- Če želite popolnoma odviti matico rezila (2 g), ustavite vreteno tako, da imbus ključ (12) vstavite v luknje za zaustavitev vretena (4) v notranji prirobnici (2c) in pokrivni plošči (2a).
- Odstranite matico rezila (2g), držalo rezila (2f), zunanjo prirobnico (2e) in rezilo z vretena (2b). Če je kateri izmed delov obrabljen, ga zamenjajte.

Nameščanje rezila

- Namestite rezilo na notranjo prirobnico, nameščeno na vreteno.
- Namestite zunanjo prirobnico, držalo rezila in matico na gred ter z roko predhodno privijte matico v NASPROTNI SMERI URINEGA KAZALCA.
- Z večnamenskim ključem varno privijte matico v NASPROTNI SMERI URINEGA KAZALCA na vreteno. Istočasno zaustavite vreteno tako, da vstavite imbus ključ (12) v luknje za zaustavitev vretena (4) v notranji prirobnici (2c) in pokrivni plošči (2a).

Brušenje rezila (glejte sliko F)

⚠ ***OPOZORILO!***
Rezalni robovi rezila so ostri. Uporabnik se lahko ureže. Nosite rokavice.

– Izklopite napravo in odstranite baterijo.
– Odstranite rezilo, glejte razdelek »odstranjevanje rezila«.
– Odstranite zaščito rezila.
– Rezalni rob naostrite z diamantno ravno pilo z gibanjem naprej. Zagotovite kot rezanja 40°–45°.
– Ponovite za druge rezalne robove.
– Namestite rezilo, glejte razdelek »Namestitev rezila«.

i **OPOMBA**
Če je rezilo zaradi brušenja znatno deformirano, ga zamenjajte z novim. V nasprotnem primeru lahko povzroči močne vibracije
Po ponovni namestitvi rezila napravo preizkusite in zamenjajte rezilo z novim, če pride do močnih vibracij.

Če imate kakršna koli vprašanja, se obrnite na svojega prodajalca FLEX ali servisni center FLEX.

Popravila

Popravila lahko izvaja le pooblaščeni servisni center.

i ***OPOMBA***
Med garancijskim obdobjem ne popuščajte vijakov na ohišju. Neupoštevanje te zahteve bo razveljavilo vse zahtevke po garanciji proizvajalca.

Nadomestni deli in nastavki

Če želite izvedeti več o drugih nastavkih, zlasti o orodjih in dodatni opremi, si oglejte prodajno gradivo proizvajalca. Razložene risbe in sezname nadomestnih delov najdete na naši domači strani na naslovu: **www.flex-tools.com**.

Mazanje zobnikov (glejte sliko G)

Zobnike v ohišju je treba redno mazati z mazivom za zobnike. Približno vsakih 50 ur delovanja preverite raven maziva tako, da odstranite tesnilni sornik (3) ob strani ohišja zobnikov.

Če pri strani zobnikov ne vidite maziva, sledite spodnjim korakom in ohišje napolnite z mazivom do 3/4 prostornine.

Ohišja zobnikov ne napolnite povsem.

- Kosilnico z nitko obrnite na stran tako, da je tesnilni sornik obrnjen navzgor.
- S priloženim večnamenskim ključem sprostite tesnilni sornik in ga odstranite.
- Z brizgalko za mazivo (ni priložena) vbrizgajte nekaj maziva v luknjo vijaka. Ne napolnite več kot 3/4 prostornine.
- Po vbrizganju privijte tesnilni sornik.

Shranjevanje

- Odstranite baterijo.
- Za temeljito čiščenje uporabljajte zaščitne rokavice.
- Zaščito rezila za varno shranjevanje namestite na rezilo (slika O).
- Izdelek shranjujte v suhem in dobro zračenem, zaklenjenem prostoru, kjer je dvignjen in izven dosega otrok. Enote ne shranjujte na ali v bližini gnojil, bencina ali drugih kemikalij.

Informacije o odstranjevanju

Predelava namesto odstranjevanja med odpadke.

Napravo, nastavke in embalažo je treba reciklirati na okolju prijazen način. Plastični deli so namenjeni reciklaži glede na vrsto materiala.

OPOMBA

O možnostih odstranjevanja se pozanimajte pri svojem prodajalcu!

CE - izjava o skladnosti

Izjave o skladnosti so vključene v Prilogo 1 k tem navodilom za uporabo.

Oprostitev odgovornosti

Proizvajalec in njegov predstavnik nista odgovorna za kakršno koli škodo in izgubo prihodkov zaradi prekinitve poslovanja, ki ga je povzročil izdelek oziroma neuporaben izdelek.
Proizvajalec in njegov predstavnik nista odgovorna za kakršno koli škodo, nastalo zaradi nepravilne uporabe izdelka ali uporabe izdelka z izdelki drugih proizvajalcev.

Cuprins

Simboluri utilizate în acest manual 167
Simbolurile de pe produs. 167
Informații privind siguranța 167
Zgomotul și vibrațiile. 169
Date tehnice 170
Prezentare generală. 170
Instrucțiuni de utilizare 170
Întreținerea și îngrijirea 173
Informații privind eliminarea 174
Declarație de conformitate CE 175
Exonerare de responsabilitate. 175

Simboluri utilizate în acest manual

⚠ ***AVERTISMENT!***
Implică pericol iminent. Nerespectarea acestui avertisment poate duce la deces sau la vătămări extrem de grave.

⚠ ***ATENȚIE!***
Denotă o posibilă situație periculoasă. Nerespectarea acestui avertisment se poate solda cu vătămare ușoară sau cu pagube.

i ***NOTĂ***
Denotă aplicarea sfaturilor și a informațiilor importante.

Simbolurile de pe produs


Înainte de a porni scula electrică, citiți manualul de utilizare.


Purtați ochelari de protecție


Purtați echipament de protecție auditivă


Purtați echipament de protecție a capului


Purtați protecție pentru mâini


Purtați încălțăminte antiderapantă


Feriți-vă de propulsarea lamei


Deconectați bateria înainte de întreținere


Atenție la obiectele aruncate

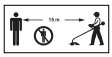
Distanța dintre produs și trecători ar trebuie să fie de cel puțin 15 m


A nu se expune la ploaie


Marcaj CE


Marcaj UKCA

Informații privind siguranța

⚠ ***AVERTISMENT!***
Înainte de a utiliza scula electrică, vă rugăm să citiți următoarele și să acționați în consecință:

- *aceste instrucțiuni de utilizare,*
- *„Instrucțiunile generale de siguranță" privind manipularea sculelor electrice din broșura anexată (broșura nr.: 315915),*
- *normele de șantier în vigoare și reglementările pentru prevenirea accidentelor.*
- *manualul de utilizare a capului de putere FLEX GPH 18-EC.*

Această sculă electrică este de ultimă oră și a fost construită în conformitate cu reglementările de siguranță recunoscute.

Însă, pe durata utilizării, scula electrică poate reprezenta un pericol pentru viața și membrele utilizatorului sau ale unui terț, ori scula electrică sau alte bunuri pot fi deteriorate.

Scula electrică poate fi utilizată numai

- *pentru utilizarea prevăzută*
- *în stare perfectă de funcționare.*

Defectele care îi afectează siguranța trebuie remediate imediat.

Utilizarea prevăzută

Motocoasa este destinată pentru tăierea ierbii mălțate, buruieni, vegetație sălbatică și tufișuri, subțierea arboretelor tinere cu un diametru maxim al tulpinii de 2 cm cu doar următorul cap de putere FLEX GPH 18-EC sau introdus ulterior de FLEX.

Instrucțiuni de siguranță pentru motocoasă

- **Nu utilizați aparatul în condiții meteorologice nefavorabile, în special atunci când există riscul de fulgere.** Acest lucru reduce riscul de a fi lovit de fulger.
- **Inspectați cu atenție zona pentru animale sălbatice în care va fi utilizată mașina.** Animalele sălbatice poate fi rănită de sculă în timpul funcționării.
- **Inspectați cu atenție zona în care urmează a fi utilizată scula pentru a îndepărta toate pietrele, bețele, oasele și alte obiecte străine.** Obiectele aruncate în aer ar putea cauza răni grave.
- **Înainte de a utiliza mașina, verificați întotdeauna vizual pentru a vă asigura că dispozitivul de tăiere sau lama și ansamblul cuțitului sau al lamei nu sunt deteriorate.** Piesele deteriorate cresc riscul de rănire.
- **Respectați instrucțiunile legate de schimbarea accesoriilor.** Piulițele sau șuruburile de fixare a tăietorului strânse necorespunzător pot deteriora lama sau pot duce la desprinderea acesteia.
- **Viteza nominală de rotație a lamei trebuie să fie cel puțin egală cu viteza maximă de rotație marcată pe mașină.** Accesoriile care se rotesc mai repede decât viteza nominală se pot rupe în bucăți și pot fi aruncate în aer.
- **Purtați protecție pentru ochi, urechi, cap și mâini.** Echipamentul de protecție adecvat va reduce vătămările personale cauzate de resturile zburătoare sau contactul accidental cu firul de tăiere sau cu lama.
- **În timpul utilizării sculei, purtați întotdeauna încălțăminte anti-alunecare și de protecție. Nu utilizați mașina dacă sunteți desculț(ă) sau purtați sandale cu deschidere.** Acest lucru reduce șansa de rănire a picioarelor din cauza contactului cu tăietorii, firele sau lamele în mișcare.
- **În timpul utilizării sculei, purtați întotdeauna pantaloni lungi.** Pielea expusă crește probabilitatea de rănire din cauza obiectelor aruncate.
- **Țineți persoanele prezente la distanță atunci când utilizați mașina.** Resturile aruncate pot duce la vătămări corporale grave.
- **Întotdeauna utilizați ambele mâini când utilizați mașina.** Ținerea sculei cu ambele mâini va evita pierderea controlului.
- **Țineți mașina numai de suprafețele izolate de prindere, deoarece linia de tăiere sau lama pot intra în contact cu cablurile ascunse.** Firul de tăiere sau lamele care intră în contact cu un fir „sub tensiune" pot face ca părțile metalice expuse ale mașinii să fie „sub tensiune" și pot provoca un șoc electric operatorului.
- **Păstrați întotdeauna o poziție adecvată și utilizați scula numai când stați pe sol.** Suprafețele alunecoase sau instabile pot cauza pierderea echilibrului sau a controlului sculei.
- **Nu utilizați mașina pe pante excesiv de abrupte.** Acest lucru reduce riscul pierderii controlului, alunecării și căderii, ceea ce poate duce la vătămări corporale.
- **Când lucrați pe pante, asigurați-vă întotdeauna de poziție, lucrați întotdeauna peste fața pantelor, niciodată în sus sau în jos și fiți extrem de precauți când schimbați direcția.** Acest lucru reduce riscul pierderii controlului, alunecării și căderii, ceea ce poate duce la vătămări corporale.
- **Țineți toate părțile corpului departe de tăietor, fir sau lamă atunci când mașina funcționează. Înainte de a porni mașina, asigurați-vă că tăietorul, firul sau lama nu intră în contact cu nimic.** Un moment de neatenție în timpul utilizării sculei poate duce la rănirea dumneavoastră sau a altora.
- **Nu utilizați mașina peste înălțimea taliei.** Acest lucru ajută la prevenirea contactului neintenționat cu tăietorul sau cu lama și permite un control mai bun al sculei în situații neașteptate.
- **Când tăiați desiș sau puieți care sunt tensionați, fiți atenți că vor putea sări înapoi.** Când tensiunea din fibrele de lemn este eliberată, desișul sau puietul pot lovi operatorul și/sau arunca scula scăpată

de sub control.

- **Fiți foarte atenți când tăiați tufișuri și puieți.** Materialul subțire poate prinde lama și îl poate ricoșa către dumneavoastră, sau vă poate dezechilibra.
- **Păstrați controlul asupra sculei și nu atingeți tăietoarele, firele sau lamele și alte părți mobile periculoase în timp ce acestea sunt încă în mișcare.** Acest lucru reduce riscul de rănire din cauza pieselor mobile.
- **Transportați scula oprită și departe de corp.** Manipularea corectă a sculei va reduce probabilitatea contactului accidental cu un tăietor, fir sau cuțit în mișcare.
- **Când transportați sau depozitați mașina, montați întotdeauna capacul pe lamele metalice.** Manipularea corectă a sculei va reduce probabilitatea contactului accidental cu lama.
- **Utilizați numai tăietoare, fire, capete de tăiere și lame de schimb specificate de producător.** Piesele de schimb incorecte pot crește riscul de rupere și rănire.
- **Când curățați materialul blocat sau când efectuați întreținerea sculei, asigurați-vă că întrerupătorul este oprit și că bateria este scoasă.** Acționarea neașteptată a sculei în timp ce curățați materialul blocat sau faceți întreținerea poate duce la vătămări corporale grave.

Cauzele împingerii lamei și avertismentele aferente

Împingerea lamei este o mișcare bruscă laterală, înainte sau înapoi a mașinii, care poate apărea atunci când lama se blochează sau se prinde pe un obiect, cum ar fi un puie sau un ciot de copac. Poate fi suficient de violent pentru a face ca mașina și/sau operatorul să fie propulsate în orice direcție și, posibil, să piardă controlul mașinii.
Împingerea lamei și pericolele asociate acesteia pot fi evitate prin luarea măsurilor de precauție corespunzătoare, așa cum este prezentat mai jos.

- **Mențineți o strângere fermă cu ambele mâini pe mașină și poziționați-vă brațele pentru a rezista la împingerea lamei. Poziționați corpul în partea stângă a mașinii.** Împingerea lamei poate crește riscul de rănire din cauza mișcării neașteptate a mașinii. Împingerea lamei poate fi controlată de către operator dacă sunt luate măsurile de precauție adecvate.
- **Dacă lama se blochează sau când întrerupeți o tăietură din orice motiv, opriți mașina și țineți mașina nemișcată în material până când lama se oprește complet. În timp ce lama este blocată, nu încercați niciodată să scoateți mașina din material sau să trageți mașina înapoi în timp ce lama este în mișcare, altfel poate apărea forțarea lamei.** Investigați și luați măsuri corective pentru a elimina cauza blocării pânzei.
- **Nu folosiți lame bonte sau deteriorate.** Lamele bonte sau deteriorate cresc riscul blocării sau prinderii unui obiect, ducând la forțarea lamei.
- **Mențineți întotdeauna o bună vizibilitate asupra materialului care se taie.** Propulsarea are șanse mai mari să apară în zone unde materialul ce trebuie tăiat este greu de văzut.
- **Dacă sunteți abordat de o altă persoană în timpul funcționării mașinii, opriți aparatul.** Există un risc crescut de rănire a altor persoane lovite de lama în mișcare în cazul tracțiunii lamei.

NOTĂ

Consultați manualul de instrucțiuni al capului de putere pentru reguli suplimentare de siguranță specifice

Zgomotul și vibrațiile

Valorile zgomotului și ale vibrațiilor emise au fost determinate în conformitate cu norma EN 62841.

Nivelul sonor A evaluat pentru această sculă electrică este tipic:

– Nivel de presiune sonoră L_{pA}: 83 dB(A)
– Incertitudine: K=3 dB(A)
– Nivel de putere sonoră L_{WA}: 91 dB(A)
– Incertitudine: K = 5.9 dB

Valoarea totală a vibrațiilor:

– Valoarea emisiilor a_h: <2.5 m/s^2
– Incertitudine: K = 1.5 m/s^2

ATENȚIE!

Valorile măsurate specificate se aplică sculelor electrice noi. Utilizarea zilnică duce la modificarea valorilor de zgomot și vibrații.

NOTĂ

Nivelul de emisie de vibrații menționat în aceste instrucțiuni a fost măsurat în conformitate cu un test standardizat prezentat în EN 62841 și poate fi utilizat pentru a compara o sculă cu alta. Acesta poate fi, de asemenea, utilizat pentru o evaluare preliminară a expunerii.

Nivelul declarat al vibrațiilor emise reprezintă principalele aplicații ale sculei.

Cu toate acestea, în cazul în care scula este utilizată pentru aplicații diferite, cu accesorii diferite sau cu întreținere necorespunzătoare, nivelul emisiilor de vibrații poate fi diferit. Acest lucru poate mări semnificativ nivelul de expunere în cadrul perioadei totale de lucru.

Pentru a face o estimare exactă a nivelului de expunere la vibrații, este, de asemenea, necesar să se țină seama de momentele în care scula este oprită sau funcționează, dar nu este de fapt utilizată. Acest lucru poate diminua semnificativ nivelul de expunere în cadrul perioadei totale de lucru.

Identificați măsurile suplimentare de siguranță pentru a proteja operatorul de efectele vibrațiilor, cum ar fi: Întreținerea sculei și a accesoriilor, menținerea căldurii mâinilor, organizarea tiparelor de lucru.

ATENȚIE!

Purtați protecții pentru urechi la o presiune acustică de peste 85 dB(A).

Date tehnice

Tipul de produs		GBC-A
Produs		Accesoriu motocoasă
N_0	/min	5400
Dimensiune lamă	cm	23
Dimensiunea arborelui	mm	25,4
Greutate în conformitate cu „procedura FLEX 01”	kg	1,7
Temperatură de funcționare	-10~40°C	
Temperatură de depozitare	-20~50°C	

Descriere (consultați figura A)

Numerele ce indică specificațiile produsului fac referire la ilustrația mașinii de pe pagina grafică.

1 Apărătoare lamă
2 Cap tăietor cu perie
2a placă apărătoare
2b axul
2c flanșă interioară
2d lamă
2e flanșă exterioară
2f dispozitiv de fixare a lamei
2g piuliță lamă
3 Șurub de etanșare
4 Orificiu de oprire a axului
5 Arbore de fixare
6 Capac de capăt
7 Suport de fixare
8 Apărătoare
9 Piuliță (4)
10 Set de șuruburi, șaibe elastice și șaibe plate (4)
11 Cheie multifuncțională
12 Cheie hexagonală
13 Barieră

Instrucțiuni de utilizare

Pregătirea

Cunoașteți accesoriul dvs. motocoasă

Acest produs necesită asamblare. Ridicați cu grijă scula din cutie și așezați-o pe o suprafață de lucru plană. Înainte de a încerca să utilizați motocoasa, familiarizați-vă cu toate caracteristicile de funcționare și cerințele de siguranță ale acestuia.

AVERTISMENT!

- *Nu permiteți ca familiarizarea cu acest produs să vă determine să fiți neatent. Amintiți-vă că un moment de neglijență este suficient pentru a provoca vătămări grave. Înainte de a încerca să utilizați orice sculă,*

asigurați-vă că vă familiarizați cu toate caracteristicile de operare și instrucțiunile de siguranță.

- *Nu încercați să modificați această sculă sau să creați accesorii care nu sunt recomandate pentru utilizarea cu această sculă. Orice astfel de modificare sau schimbare reprezintă o utilizare necorespunzătoare și se poate solda cu condiții periculoase care pot conduce la posibile vătămări grave.*

Asamblarea

⚠ ***AVERTISMENT!***

Acest produs necesită asamblare.

Întotdeauna purtați mănuși când ajustați sau asamblați motocoasa.

Scoateți întotdeauna setul de acumulatori din capul de putere înainte de a asambla componente, a efectua reglaje, a curăța sau atunci când produsul nu este utilizat.

Montați întotdeauna teaca lamei atunci când asamblați piese, efectuați ajustări, curățați sau când produsul nu este utilizat.

Montarea apărătorii

⚠ ***AVERTISMENT!***

Instalați dispozitivul de protecție înainte ca accesoriul să fie conectat la capul de putere.

Pentru a reduce riscul de rănire a persoanelor, nu operați fără ca apărătoarea să fie la locul ei. Apărătoarea trebuie să fie întotdeauna instalată pe mașină pentru a proteja utilizatorul.

Purtați întotdeauna mănuși și montați teaca lamei atunci când montați sau înlocuiți apărătoarea.Aveți grijă la lamă și protejați-vă mâinile pentru a nu fi rănite de lamă.

- Ridicați monocoasa și orientați-o în jos; aliniați partea ridicată a apărătorii cu fanta corespunzătoare din arbore (5). Asigurați-vă că suprafața internă a apărătorii (8) este îndreptată înspre capul motocoasei (Fig. 1).
- Introduceți piulița (9) în orificiul corespunzător din protecție și mențineți-o (a se vedea figura B2).
- Plasați suportul (7) pe arborele de fixare, aliniați cele patru găuri din suport cu găurile de pe protecție.
- Introduceți setul de șuruburi (10) prin orificiile de pe suport și prin protecție și înșurubați-l în piulița de pe protecție. Strângeți șurubul cu cheia hexagonală (12) (a se vedea figura B3).
- Repetați pașii cu celelalte 3 șuruburi.

Conectarea accesoriului motocoasă la capul de putere GPH 18-EC

Acest accesoriu motocoasă este conceput pentru a fi utilizat cu, capul de putere FLEX Power Head GPH 18-EC.

Consultați secțiunea **„Instalarea/ demontarea atașamentului capului de alimentare"** din manualul de utilizare al capului de putere GPH 18-EC.

⚠ ***AVERTISMENT!***

Pentru a menține un echilibru confortabil în timpul tăierii, vă rugăm să utilizați numai cu pachetul de baterii AP 18.0/8.0.

Instalarea barierei pe capul de putere (a se vedea figura C)

⚠ ***AVERTISMENT!***

Când se utilizează capul de putere cu accesoriu de motocoasă, bariera trebuie instalată.

- Scoateți butonul cu șurub și maneta de blocare de pe mânerul de asistență frontală.
- Aliniați fanta barierei (13) cu mânerul de asistență frontală, introduceți maneta de blocare (C-2) în mânerul de asistență frontală, prin orificiul barierei și apoi strângeți butonul cu șurub (C-1).
- Coborâți maneta de blocare (C-2) pentru a fixa mânerul de asistență frontală și bariera (13) pe arborele capului de putere, astfel încât bariera să nu se poată deplasa în timpul funcționării.

Pentru a porni/opri motocositoarea

Consultați secțiunea „**Pornirea/oprirea capului de putere**" din manualul de utilizare al capului de putere GPH 18-EC.

Înainte de a porni motocoasa, scoateți teaca lamei.

Utilizarea dispozitivului de tăiat perii (a se vedea figura D)

⚠ ***AVERTISMENT!***

Pentru evitarea vătămărilor corporale grave, purtați ochelari de protecție în permanență când utilizați acest produs. Purtați mască de protecție a feței sau mască de protecție la praf în locurile cu praf. Purtați îmbrăcăminte și încălțăminte adecvată în timpul funcționării pentru a reduce riscul de rănire care poate fi cauzat de resturile care zboară.

- Curățați zona de tuns iarba înainte de fiecare utilizare. Îndepărtați toate obiectele, cum ar fi pietre, sticlă spartă, cuie, sârmă sau fire care pot fi aruncate sau se pot încurca în accesoriul de tăiere. Îndepărtați din zonă copiii, trecătorii și animalele de companie. Țineți toți copiii, trecătorii și animalele de companie la cel puțin 15 m distanță. Opriți imediat mașina dacă se apropie cineva.
- Unghiul corect al accesoriului de tăiere este paralel cu solul.
- Țineți motocoasa cu ambele mâini. Un braț este ușor îndoit, iar mâna brațului respectiv ține mânerul din spate. Celălalt braț este drept, cu mâna care ține mânerul de asistență frontală.
- Utilizați cu cureaua de umăr pentru o utilizare sigură și confortabilă, Consultați secțiunea **„Utilizarea curelei de umăr”** din manualul de utilizare a capului de putere FLEX GPH18-EC.
- Pentru a tăia vegetația sălbatică și tufișurile, coborâți lama rotativă pe vegetație pentru a obține un efect de tăiere. Utilizați motocoasa ca o coasă (măturați cu el înspre dreapta și stânga) la nivelul solului. Nu țineți niciodată accesoriul de tăiere deasupra taliei.
- Păstrați un echilibru bun și un punct de sprijin ferm. Nu încercați să ajungeți în locuri inaccesibile. Păstrați-vă stabilitatea și echilibrul în orice moment.
- Uneori, ramurile sau iarba se prind între protecție și dispozitivul de tăiere. Opriți întotdeauna mașina înainte de curățare.
- Nu lăsați niciodată jos mașina cu lama în rotație.
- Dacă loviți un obiect străin cu motocoasa sau se încurcă, opriți imediat mașina, verificați avariile și asigurați-vă că orice defect este reparat înainte de a încerca să reutilizați motocoasa. Nu utilizați dispozitivul de protecție rupt.
- Dacă mașina începe să vibreze anormal, opriți motorul și verificați imediat cauza. Vibrațiile sunt în general semnul unor probleme. Un cap liber poate vibra, crăpa, rupe sau se poate desprinde de mașină, ceea ce poate duce la vătămări grave sau fatale. Asigurați-vă că accesoriul de tăiere este instalat corespunzător. Dacă accesoriul de tăiere se slăbește după fixarea sa în poziție, înlocuiți-l imediat. Nu utilizați niciodată o mașină cu un accesoriu de tăiere liber.

⚠ ***AVERTISMENT!***

Cu cât accesoriul de tăiere este mai sus de sol, cu atât crește riscul de rănire provocat de resturile ejectate în lateral.

⚠ ***AVERTISMENT!***

Atunci când tăiați arbori tinere sau alte plante cu diametrul de până la 2 cm, folosiți partea stângă a lamei pentru a evita situațiile de împingere a lamei. Nu încercați să tăiați material lemnos cu diametrul mai mare, deoarece lama poate prinde sau poate arunca motocoasa înainte. Acest lucru poate avaria lama sau motocoasa, ori cauza pierderea controlului motocoasei, rezultând în răni.

Piesele aruncate pot răni grav operatorul sau trecătorii. Pentru a reduce riscul de rănire, este esențial să respectați următoarele măsuri:

- Evitați contactul cu obiecte dure sau solide străine, precum pietre, bolovani sau bucăți de metal.
- Nu tăiați niciodată lemn sau arbuști cu un diametru al tulpinii mai mari de 2 cm.
- Inspectați lama la interval scurt periodic pentru semne de avariere. Nu continuați să lucrați cu o lamă avariată.
- Reascuțiți lama periodic (când este tocită evident) și dacă este nevoie, echilibrați-o (operație efectuată de un tehnician autorizat de service).

Înaintea fiecărei utilizări, verificați pentru depistarea pieselor uzate/avariate

⚠ ***AVERTISMENT!***

Purtați întotdeauna mănuși atunci când montați sau înlocuiți apărătoarea sau atunci când ascuțiți sau înlocuiți lama de tăiere a firului. Rețineți amplasarea lamei pe apărătoare și

protejați-vă mâinile de răni.

Verificați lama, apărătoarea, bariera și mânerul de asistență frontală și înlocuiți orice piesă care este crăpată, deformată, îndoită sau deteriorată în orice mod. Muchia lamei se poate toci cu timpul. Se recomandă să întoarceți lama pe partea cealaltă pentru a-i prelungi durata de viață și să o ascuțiți periodic (operație efectuată de un tehnician autorizat de service) sau să o înlocuiți cu o lamă nouă când este nevoie.

Curățați motocoasa după fiecare utilizare.

- Îndepărtați acumulatorul.
- Îndepărtați iarba, resturile sau pământul înfundat de pe lamă și protecție.
- Utilizați numai o cârpă curată, uscată și moale pentru a curăța mașina. Nu lăsați niciodată niciun lichid să intre în mașină; nu scufundați niciodată nicio parte a mașinii într-un lichid.

Verificați dacă lama este blocată

- Pentru a preveni blocarea, mențineți lama curată. Îndepărtați iarba tăiată, frunzele, murdăria și orice alte resturi acumulate înainte și după fiecare utilizare.
- Când apare blocajul, opriți motocoasa și scoateți bateria. Apoi îndepărtați orice iarbă care s-ar fi putut înfășura în jurul arborelui motorului sau al lamei.

Întreținerea și îngrijirea

⚠ ***AVERTISMENT!***

Înainte de a efectua orice lucrare pe mașina electrică, scoateți acumulatorul din mașină.

Curățarea

⚠ ***ATENȚIE!***

La curățarea cu aer comprimat uscat, purtați întotdeauna ochelari de protecție.

Curățați periodic aparatul de alimentare și fantele de ventilație. Frecvența curățării depinde de material și de durata de utilizare. Curățați periodic interiorul carcasei și motorul cu aer comprimat uscat.

Schimbarea lamei (a se vedea figura E1 & E2)

⚠ ***AVERTISMENT!***

Nu încercați să îndreptați sau să sudați o lamă îndoită sau crăpată, deoarece se poate rupe. O astfel de lamă trebuie înlocuită. Înlocuiți numai cu o lamă identică.

Utilizați numai o lamă FLEX.

i ***NOTĂ***

Înlocuiți lama dacă lungimea acesteia este insuficientă pentru a menține distanța necesară față de sol și obține adâncimea de tăiere necesară.

⚠ ***AVERTISMENT!***

Protejați-vă întotdeauna mâinile purtând mănuși groase sau învelind lama cu cârpe sau alte materiale atunci când efectuați orice operațiune de întreținere a lamei.

Îndepărtarea lamei

- Opriți mașina și scoateți bateria.
- Poziționați motocoasa pe spate astfel încât lama să fie îndreptată în sus.
- montarea tecii lamei (1).
- În timp ce purtați mănuși de protecție, țineți lama fixă cu o mână și slăbiți piulița lamei (2g) în sensul acelor de ceasornic cu ajutorul cheii multifuncționale (11).
- Pentru a deșuruba complet piulița lamei (2g), opriți axul introducând cheia hexagonală (12) în orificiile de oprire a axului (4) din flanșa interioară (2c) și placa de acoperire (2a).
- Îndepărtați piulița lamei (2g), dispozitivul de fixare a lamei (2f), flanșa exterioară (2e) și lama de pe ax (2b). Verificați-le și înlocuiți-le dacă sunt uzate.

Instalarea lamei

- Poziționați lama pe flanșa interioară montată pe ax.
- Montați flanșa exterioară, dispozitivul de fixare a lamei și piulița pe ax și strângeți piulița cu mâna în sens invers.
- Utilizați cheia multifuncțională pentru a strânge bine piulița în sens contrar acelor de ceasornic pe ax. În același timp, opriți

axul prin introducerea cheii hexagonale (12) în orificiile de oprire a axului (4) din flanșa interioară (2c) și placa de acoperire (2a).

Ascuțirea lamei (a se vedea figura F)

⚠ ***AVERTISMENT!***

Marginile de tăiere ale lamei sunt ascuțite. Utilizatorul se poate tăia. Purtați mănuși.

– Opriți aparatul și scoateți bateria.
– Scoateți lama, consultați secțiunea „Scoaterea lamei".
– Scoateți teaca lamei.
– Ascuțiți muchia de tăiere cu o pilă plată diamantată folosind o mișcare înainte. Asigurați un unghi de tăiere de 40°- 45°.
– Repetați pentru alte muchii de tăiere.
– Montarea lamei, consultați secțiunea „Instalarea lamei".

NOTĂ

Dacă lama de tăiere este deformată considerabil din cauza șlefuirii, înlocuiți-o cu una nouă. În caz contrar, poate provoca vibrații puternice
Efectuați un test de funcționare după montarea lamei de tăiere, înlocuiți lama de tăiere cu una nouă dacă există vibrații puternice.

Dacă aveți întrebări, contactați reprezentantul FLEX sau un centru de service FLEX.

Reparații

Reparațiile pot fi efectuate numai de către un centru de service autorizat.

NOTĂ

Nu slăbiți șuruburile de pe capul angrenajului în perioada de garanție. Nerespectarea acestei cerințe va invalida orice pretenții în temeiul garanției producătorului.

Piese de schimb și accesorii

Alte accesorii, în special scule și accesorii, consultați cataloagele producătorului. Vederea în spațiu și lista pieselor de schimb pot fi găsite pe pagina noastră de Internet: **www.flex-tools.com**.

Lubrifierea angrenajelor de transmisie (a se vedea figura G)

Angrenajele de transmisie din carcasa cutiei de viteze trebuie lubrifiate periodic cu vaselină pentru angrenaje. Verificați nivelul de lubrifiere al carcasei angrenajului la fiecare 50 de ore de funcționare prin îndepărtarea șurubului de etanșare (3) de pe partea laterală a carcasei angrenajului.

Dacă pe laturile angrenajului nu se vede unsoare, urmați pașii de mai jos pentru a umple cu unsoare de angrenaj 3/4 din capacitate.

Nu umpleți complet cutia angrenajelor de transmisie.

- Țineți motocoasa pe o parte, astfel încât șurubul de etanșare să fie orientat în sus.
- Utilizați cheia multifuncțională pentru a slăbi și a îndepărta șurubul de etanșare.
- Utilizați o seringă de ungere (nu este inclusă) pentru a injecta un pic de lubrifiant în orificiul șurubului, având grijă să nu depășiți 3/4 din capacitate.
- Strângeți șurubul de etanșare după injectare.

Depozitarea

- Îndepărtați acumulatorul.
- Purtați mănuși groase pentru a curăța bine mașina.
- Montați apărătoare lamei pe lamă pentru depozitare în siguranță.
- Depozitați aparatul într-o zonă uscată și bine ventilată, încuiat sau la înălțime, departe de îndemâna copiilor. Nu depozitați produsul peste sau lângă îngrășăminte, benzină sau alte substanțe chimice.

Informații privind eliminarea

Recuperarea materiilor prime în loc de eliminarea acestora.

Dispozitivul, accesoriile și ambalajul trebuie reciclate într-un mod ecologic. Componentele de plastic sunt identificate în vederea reciclării în funcție de tipul de material.

NOTĂ

Vă rugăm să întrebați distribuitorul despre opțiunile privind eliminarea!

Declarație de conformitate-CE

Declarațiile de conformitate sunt incluse în anexa 1 a prezentului manual de instrucțiuni.

Exonerare de responsabilitate

Producătorul și reprezentantul acestuia nu sunt responsabili pentru orice pagubă și pierdere de profit suferită ca urmare a întreruperii activității comerciale cauzate de produs sau de un produs neadecvat.
Producătorul și reprezentantul acestuia nu sunt responsabili pentru orice pagubă cauzată de utilizarea neadecvată a produsului sau de utilizarea produsului cu produse de la alți producători.

Съдържание

Символи използвани в това ръководство. 176
Символи върху продукта 176
Важна информация за безопасност 176
Шум и вибрации. 179
Технически данни 179
Преглед. 179
Инструкции за употреба 180
Поддръжка и полагане на грижи 182
Информация за изхвърляне 184
CE Декларация за съответствие 184
Освобождаване от отговорност 184

Символи използвани в това ръководство

⚠ ***ПРЕДУПРЕЖДЕНИЕ!***
Означава непосредствена опасност. Неспазването на това предупреждение може да доведе до смърт или изключително тежки наранявания.

⚠ ***ВНИМАНИЕ!***
Означава възможна опасна ситуация. Неспазването на това предупреждение може да доведе до леко нараняване или материални щети.

i ***БЕЛЕЖКА***
Означава приложни съвети и важна информация.

Символи върху продукта


Преди да включите електроинструмента, прочетете ръководството за експлоатация.


Носете защита за очите


Носете защита за слуха


Носете защита за главата


Носете защита за ръцете


Носете нехлъзгащи се обувки


Пазете се от тласкане на ножа


Разкачване на батерията преди поддръжка


Пазете се от изхвърлени предмети

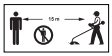
Разстоянието между машината и околните хора трябва да бъде минимум 15 м


Не излагайте на дъжд

CE маркировка

UKCA маркировка

Важна информация за безопасност

⚠ ***ПРЕДУПРЕЖДЕНИЕ!***
Преди да използвате електроинструмента, моля, прочетете следното и действайте по съответния начин:

- *настоящите инструкции за употреба,*
- *„общите инструкции за безопасност“ за боравене с електрически инструменти в приложената книжка (брошура №: 315915),*
- *действащите валидни правила на мястото на употреба и регулациите за предотвратяване на злополуки.*
- *ръководството за експлоатация на захранваща глава FLEX GPH 18-EC.*

Този електрически инструмент е съвременен и е конструиран в съответствие с признатите правила за безопасност.

Въпреки това, когато е в употреба, електрическият инструмент може да постави в опасност живота и здравето на потреби-

теля или трета страна, или електрическият инструмент или друга собственост могат да бъдат повредени.

Електрическият инструмент може да се използва само

– *по предназначение*
– *в перфектно работно състояние.*

Неизправности, които намаляват безопасността, трябва да бъдат ремонтирани незабавно.

Употреба по предназначение

Храсторезът е предназначен за косене на малцова трева, плевели, диворастяща растителност и храсти, прореждане на млади насаждения с максимален диаметър на стъблото 2 cm, само със следната захранваща глава FLEX GPH 18-EC или последващо въведена от FLEX.

Инструкции за безопасност за храсторез

- **Не използвайте машината при лоши метеорологични условия, особено когато има опасност от мълнии.** Това намалява риска от удари от мълнии.
- **Внимателно проверете района за дивата природа, където трябва да се използва машината.** Дивата природа може да бъде увредена от машината по време на работа.
- **Инспектирайте старателно зоната, където ще бъде използвано машината и премахнете всички камъни, пръчки, жици, кости и други чужди предмети.** Изхвърлените предмети могат да причинят телесна повреда.
- **Преди да използвате машината, винаги визуално инспектирайте, за да видите, че резачката или ножа и възелът на резачката или ножа не са повредени.** Повредените части увеличават риска от нараняване.
- **Следвайте инструкциите за смяна на аксесоари.** Неправилно затегнатите обезопасяващи гайки или болтове на ножа могат или да повредят ножа, или да доведат до отделянето му.
- **Номиналната скорост на въртене на ножа трябва да бъде най-малко равна на максималната скорост на въртене, отбелязана върху машината.** Ножове работещи по-бързо от своята номинална скорост на въртене могат да се счупят и разлетят.
- **Носете защита за очите, ушите, главата и ръцете.** Подходяща предпазна екипировка ще намали телесните наранявания от летящи отломки или случаен контакт с режещата корда или ножа.
- **Докато работите с машината, винаги носете нехлъзгащи се и защитни обувки. Не работете с машината, когато сте боси или носите отворени сандали.** Това намалява вероятността от нараняване на краката от контакт с движещ се резец, корда или нож.
- **Докато работите с машината, винаги носете дълги панталони.** Откритата кожа увеличава вероятността от нараняване от изхвърлени предмети.
- **Дръжте околните хора надалеч, докато работите с машината.** Изхвърлянето на отпадъци може да доведе до сериозно нараняване на хора.
- **Винаги използвайте две ръце, когато работите с машината.** Държането на машината с двете ръце ще предотврати загубата на контрол.
- **Дръжте машината само за изолираните захващащи повърхности, защото режещата корда или ножът могат да се контактуват със скрити кабели.** Режеща корда или ножове в контакт с кабел под напрежение могат да направят откритите метални части под напрежение и могат да причинят токов удар на оператора.
- **Винаги поддържайте правилна стойка и работете с машината само когато стоите на земята.** Хлъзгавите или нестабилни повърхности могат да причинят загуба на баланс или контрол на машината.
- **Не работете с машината на прекалено стръмни склонове.** Това намалява риска от загуба на контрол, подхлъзване и падане, което може да доведе до телесна повреда.
- **Когато работите върху склонове, винаги бъдете сигурни в стойката си, винаги работете напречно на склоновете, никога нагоре или надолу и проявявайте изключителна предпазливост при промяна на посоката.** Това

намалява риска от загуба на контрол, подхлъзване и падане, което може да доведе до телесна повреда.

- **Дръжте всички части на тялото далеч от резачката, кордата или ножа, когато машината работи. Преди да стартирате машината, уверете се, че резецът, кордата или ножът не контактуват с нищо.** Момент на невнимание по време на работа на машината може да доведе до нараняване на себе си или на другите.
- **Не работете с машината над височината на талията.** Това помага за предотвратяване на непреднамерен контакт с резачката или ножа и позволява по-добър контрол на машината в неочаквани ситуации.
- **Когато режете храсти или фиданки, които са под механично напрежение, бъдете нащрек за отскачане назад.** Когато механичното напрежение в дървесните влакна се освободи, храстът или фиданката могат да ударят оператора и/или да изхвърлят машината извън контрол.
- **Бъдете изключително внимателни, когато режете храсти и фиданки.** Тънкият материал може да бъде хванат от ножа и да бъде камшично върнат към вас или да ви извади от равновесие.
- **Поддържайте контрол на машината и не докосвайте резачки, корди или ножове и други опасни движещи се части, докато те все още са в движение.** Това намалява риска от нараняване от движещи се части.
- **Носете машината изключена и далеч от тялото си.** Правилното боравене с машината ще намали вероятността от случаен контакт с движеща се резачка, корда или нож.
- **Когато транспортирате или съхранявате машината, винаги поставяйте капака на металните ножове.** Правилното боравене с машината ще намали вероятността от случаен контакт с ножа.
- **Използвайте само резервни резачки, корди, режещи глави и ножове, посочени от производителя.** Неправилните резервни части могат да увеличат риска от счупване и нараняване.
- **Когато почиствате заседнал материал или обслужвате машината, уверете се, че превключвателят е изключен и батерията е отстранена.** Неочаквано стартиране на машината по време на почистване на заседнал материал или сервизно обслужване могат да доведат до сериозно нараняване на хора.

Откат на ножа и свързаните с него предупреждения

Откатът на ножа е внезапно странично, напред или назад движение на машината, което може да възникне, когато острието се забие или хване на предмет като фиданка или пън на дърво. Той може да бъде достатъчно силен, за да причини машината и/или операторът да бъдат изхвърлени във всяка посока и вероятно да се загуби контрол върху машината.

Откатът на ножа и свързаните с него опасности могат да бъдат избегнати, като се вземат подходящи предпазни мерки, както е посочено по-долу.

- **Поддържайте здрав захват с две ръце на машината и разположете ръцете си така, че да се противопоставят на отката на ножа. Поставете тялото си от лявата страна на машината.** Откатът на ножа може да увеличи риска от нараняване поради неочакваното движение на машината. Откатът на ножа може да бъде контролиран от оператора, ако бъдат взети правилни предпазни мерки.
- **Ако ножът заседне или при прекъсване на рязане по някаква причина, изключете машината и задръжте машината неподвижно в материала, докато ножът спре напълно. Докато ножът е заседнал, никога не се опитвайте да извадите машината от материала или да издърпате машината назад, докато острието е в движение, в противен случай може да възникне откат на ножа.** Проучете и предприемете коригиращи действия, за да отстраните причината за засядането на диска.
- **Не използвайте тъпи или повредени ножове.** Тъпите или повредени ножове увеличават риска от засядане или улавяне на предмет, което води до откат на ножа.
- **Винаги поддържайте добра видимост на материала, който се реже.** Тласка-

нето на ножа е по вероятно да се случи в зона, където е трудно да видите рязания материал.

- **Ако към вас се приближи друг човек, докато работите с машината, изключете машината.** Съществува повишен риск от нараняване на други лица, които са ударени от движещият се нож в случай на откат на ножа.

БЕЛЕЖКА

Вижте ръководството за експлоатация на вашата захранваща глава за допълнителни специфични правила за безопасност

Шум и вибрации

Стойностите на шума и вибрациите се определят в съответствие с EN 62841.

Претегленото ниво на шума по метод A на електрическия инструмент е обикновено:

– Ниво на звуково налягане L_{pA}: 83 dB(A)
– Неопределеност: K=3 dB(A)
– Ниво на силата на звука L_{WA}: 91 dB(A)
– Неопределеност: K = 5,9 dB

Обща стойност на вибрациите:

– Стойност на емисията a_h: <2,5 m/s^2
– Неопределеност: K = 1,5 m/s^2

ВНИМАНИЕ!

Посочените измерени стойности се отнасят за нови електрически инструменти. Ежедневната употреба причинява промяна на стойностите на шума и вибрациите.

БЕЛЕЖКА

Нивото на вибрациите посочено в тези инструкции е измерено съгласно стандартизиран тест указан в EN 62841 и може да се използва за сравняване на един инструмент с друг. То може да се използва за предварителна оценка на експозицията.

Декларираното ниво на вибрации представя основните приложения на инструмента.

Ако обаче инструментът се използва за различни приложения, с различни аксесоари или с лоша поддръжка, нивото на вибрации може да се различава. Това може значително да увеличи нивото на излагане за целия период на работа.

За да направите точна оценка на нивото на излагане на вибрации, необходимо е също да вземете под внимание времената, в които инструментът е изключен или работи, но в действителност не се използва. Това може значително да намали нивото на излагане за целия период на работа.

Определете допълнителни мерки за безопасност за защита на оператора от ефектите на вибрациите като: Поддръжка на инструмента и аксесоарите, поддържане на ръцете топли, организация на моделите на работа.

ВНИМАНИЕ!

Носете антифони при звуково налягане над 85 dB(A).

Технически данни

Тип на продукта		GBC-A
Продукт		Приставка храсторез
N_0	/мин.	5400
Размер на ножа	см	23
Размер на вала	мм	25,4
Тегло съгласно „процедура FLEX 01“	кг	1,7
Работна температура		-10~40°C
Температура на съхранение		-20~50°C

Преглед (виж фигура A)

Изброяването на характеристиките на продукта се отнася за илюстрацията на машината на графичната страница.

1 Калъф за острието
2 Глава на храсторeза
2a капак
2b шпиндел
2c вътрешен фланец
2d нож
2e външен фланец
2f фиксатор на ножа
2g гайка за нож
3 Уплътнителен болт
4 Отвор за спиране на шпиндела
5 Вал на приставката
6 Крайна капачка

7 Конзола
8 Предпазител
9 Гайка (4)
10 Болт, пружинна шайба и плоска шайба комплект (4)
11 Многофункционален гаечен ключ
12 Шестостенен ключ
13 Бариера

Инструкции за употреба

Подготовка

Запознайте се с вашата приставка храсторез

Този продукт изисква сглобяване. Внимателно повдигнете инструмента от картонената опаковка и го поставете върху равна работна повърхност. Преди да се опитате да използвате приставката храсторез, се запознайте с всички нейни работни характеристики и изисквания за безопасност.

⚠ ***ПРЕДУПРЕЖДЕНИЕ!***

- *Не позволявайте рутината с този инструмент да ви направи непредпазливи. Помнете, че един момент на непредпазливост е достатъчен, за да причини тежки наранявания. Преди да се опитате да използвате какъвто и да е инструмент, задължително се запознайте с всички работни характеристики и инструкции за безопасност.*
- *Не се опитвайте да модифицирате този инструмент или да създавате аксесоари, които не се препоръчват за употреба с този инструмент. Всяка такава промяна или модификация е злоупотреба и може да доведе до опасни условия с последици от възможни сериозни наранявания.*

Монтаж

⚠ ***ПРЕДУПРЕЖДЕНИЕ!***

Този продукт изисква сглобяване.

Винаги носете ръкавици, когато регулирате или сглобявате храстореза.

Винаги изваждайте акумулаторната батерия от захранващата глава, когато монтирате части, правите настройки, почиствате или когато продуктът не е в употреба.

Винаги монтирайте калъфа на ножа, когато сглобявате части, правите настройки, почиствате или когато продуктът не се използва.

Монтиране на предпазителя

⚠ ***ПРЕДУПРЕЖДЕНИЕ!***

Монтирайте предпазителя преди приставката да бъде поставена към захранващата глава.

За да намалите риска от нараняване на хора, не работете без предпазителя да е на място. Предпазителят трябва винаги да е на машината, за да предпазва потребителя.

Винаги носете ръкавици и монтирайте калъфа на ножа, когато монтирате или сменяте предпазителя. Бъдете внимателни с ножа и предпазвайте ръцете си от нараняване.

- Повдигнете приставката храсторез и я обърнете надолу; подравнете повдигнатата част на предпазителя с съответния отвор в вала (5). Уверете се, че вътрешната повърхност на предпазителя (8) сочи към режещата глава (вижте фигура B1).
- Поставете гайката (9) в съответния отвор в предпазителя и я задръжте (виж фигура B2).
- Поставете скобата (7) върху вала на приставката, подравнете четирите отвора в скобата с отворите на предпазителя.
- Поставете болта комплект (10) през отворите на скобата и предпазителя и го завийте в гайката на предпазителя. Затегнете болта с шестостенния ключ (12) (вижте фигура B3).
- Повторете стъпките с другите 3 болта.

Свързване на приставката храсторез към захранващата глава GPH 18-EC

Тази приставка храсторез е проектирана за употреба със захранваща глава FLEX GPH 18-EC.

Виж "**Инсталиране/демонтаж на приставката за захранваща глава**" в ръко-

водството на оператора на захранващата глава GPH 18-EC.

⚠ ***ПРЕДУПРЕЖДЕНИЕ!***

За да поддържате комфортен баланс по време на рязане, моля, използвайте само с акумулаторна батерия AP 18.0/8.0.

Монтиране на бариерата на захранващата глава (вижте фигура C)

⚠ ***ПРЕДУПРЕЖДЕНИЕ!***

Когато захранващата глава се използва с приставка храсторез, трябва да се монтира бариера.

- Отстранете винтовото копче и лоста за заключване от предната спомагателна ръкохватка.
- Изравнете прореза на бариерата (13) с предната спомагателна ръкохватка, вкарайте заключващия лост (C-2) в предната спомагателна ръкохватка през отвора на бариерата и след това затегнете винтовото копче (C-1).
- Спуснете лоста за заключване (C-2), за да закрепите предната спомагателна ръкохватка и бариерата (13) към вала на захранващата глава, така че бариерата да не може да се движи по време на работа.

За стартиране/спиране на храсторeза

Вижте раздел „**Стартиране/спиране на захранващата глава**“ в ръководството на оператора на захранваща глава GLT 18-EC.

Преди да започнете работа с храсторeза, махнете калъфа на ножа.

Употреба на храсторeза (вижте фигура D)

⚠ ***ПРЕДУПРЕЖДЕНИЕ!***

За да избегнете сериозно нараняване, носете предпазни очила по всяко време, когато работите с този уред. Носете маска за лицето или прахова маска при запрашени места. Носете подходящо облекло и обувки по време на работа, за да намалите риска от нараняване, което може да бъде причинено от летящи частици.

- Почистете зоната, която трябва да бъде подрязана преди всяка употреба. Почистете всички обекти, като камъни, счупени стъкла, пирони, кабели или въжета, които могат да бъдат изхвърлени или да се оплетат в приставката за рязане. Изчистете зоната от деца, околни хора или домашни любимци. Като минимум дръжте всички деца, околни хора и домашни любимци на разстояние от най-малко 15 метра. Спрете машината незабавно, ако някой се приближи.
- Правилният ъгъл за приставката за рязане е паралелен на земята.
- Дръжте храсторeза с две ръце. Едната ръка е леко сгъната, а китката на тази ръка държи задната ръкохватка. Другата ръка е изпъната, като с тази ръка се държи предната спомагателна ръкохватка.
- Използвайте с ремъка за рамо за безопасна и удобна работа. Вижте раздела **„Използване на ремъка за рамо“** в ръководството за експлоатация на задвижващата глава FLEX GPH18-EC.
- При рязане на диворастяща растителност и шубрак, снижете въртящия се нож надолу към растителността, за да постигнете отсичащ ефект. Използвайте храсторeза като коса (замахвайте от дясно и от ляво) на нивото на земята. Не използвайте приставката за рязане над нивото на талията.
- Поддържайте добро равновесие и стабилна опора. Не се протягайте. Запазете правилна стойка и баланс по всяко време.
- Понякога клони или трева се заклещват между предпазителя и режещата приставка. Винаги спирайте машината преди почистване.
- Никога не поставяйте машината на земята, докато ножът се върти.
- Ако ударите чужд предмет с храсторeза или той се заплете, спрете незабавно машината, проверете за повреди и поправете всички повреди, преди да продължите работата. Не работете със счупен предпазител.
- Ако машината започне да вибрира неестествено, спрете двигателя и незабавно проверете за причината. Вибрациите обикновено са предупреждение за

проблем. Разхлабената глава може да вибрира, да се пукне, да се счупи или да се отдели от машината, което може да доведе до сериозни или фатални наранявания. Уверете се, че режещата приставка е правилно закрепена на местото си. Подменете незабавно ако главата се разхлаби след като сте я закрепили в позиция. Никога не използвайте машина с разхлабена режеща приставка.

⚠ ***ПРЕДУПРЕЖДЕНИЕ!***

Колкото по-високо е режещата приставка от земята, толкова по-голям е рискът от нараняване от изхвърляне настрани на отрязъци.

⚠ ***ПРЕДУПРЕЖДЕНИЕ!***

Когато режете млади насаждения или други растения с до 2 см в диаметър, използвайте лявата страна на ножа, за да избегнете ситуации на откат на ножа. Не се опитвайте да режете растения с по-голям диаметър, тъй като острието може да се закачи или да изтласка храстореза напред. Това може да доведе до повреда на ножа или на храстореза, или загуба на контрол на храстореза, което да доведе до нараняване.

Изхвърлените части могат сериозно да наранят оператор или близкостоящ. За да намалите риска от лично нараняване, изключително важно е да вземете следните предпазни мерки:

- Избягвайте контакт с твърди и солидни чужди тела като камъни, скали или парчета метал.
- Никога не режете дърво или храсти с диаметър на стъблото повече от 2 см.
- Проверявайте ножа на чести кратки интервали за признаци на повреда. Не продължавайте да работите с повреден нож.
- Заточвайте ножа редовно (когато е затъпен забележимо) и го дайте за балансиране, ако е необходимо (извършва се от квалифициран сервизен техник).

Преди всяка употреба проверявайте за повредени/износени части

⚠ ***ПРЕДУПРЕЖДЕНИЕ!***

Винаги носете ръкавици, когато монтирате или подменяте предпазителя или когато заточвате или подменяте ножа. Отбележете позицията на ножа в предпазителя и защитете вашата ръка от нараняване.

Проверете ножа, предпазителя и предната спомагателна ръкохватка и подменете всички части, които са напукани, деформирани, изкривени или повредени по някакъв начин. Ръбът на ножа може да се притъпи в течение на времето. Препоръчва се да обръщате ножа, за да удължите неговия живот и периодично да го заточвате (извършва се от квалифициран сервизен техник) или да го подмените с нов нож, когато е необходимо.

Почистете храстореза след всяка употреба

- Премахнете батерията.
- Почистете ножа и предпазителя от трева, отпадъци или натрупана почва.
- Използвайте само чиста, суха и мека кърпа за почистване на машината. Никога не позволявайте никаква течност да попадне вътре в машината; никога не потапяйте която и да е част от машината в течност.

Проверете за блокиране на ножа

- За да предотвратите блокиране, поддържайте ножа чист. Отстранявайте окосената трева, листата, мръсотията и всякакви други натрупани отпадъци преди и след всяка употреба.
- Когато възникне блокиране, спрете храстореза и извадете батерията. Почистете тревата, която може да се е увила около вала на мотора или ножа.

Поддръжка и полагане на грижи

⚠ ***ПРЕДУПРЕЖДЕНИЕ!***

Отстранете батерията от уреда, преди да извършите каквато и да било работа по електрическия уред.

Почистване

⚠ ***ВНИМАНИЕ!***

Когато почиствате със сух сгъстен въздух, винаги носете предпазни очила.

Редовно почиствайте електрическия уред и вентилационните отвори. Честотата на почистване зависи от материала и продължителността на работа. Периодично издухвайте вътрешността на корпуса и двигателя със сух сгъстен въздух.

Смяна на ножа (вижте фигура E1 и E2)

⚠ ***ПРЕДУПРЕЖДЕНИЕ!***

Не се опитвайте да изправите или да заварите огънат или напукан нож тъй като той може да се счупи. Такъв нож трябва да бъде заменен. Заменете само с идентичен нож.

Използвайте само нож FLEX.

i ***БЕЛЕЖКА***

Подменете ножа ако неговата дължина вече не е достатъчна да поддържа необходимия просвет от земята и да получи желаната дълбочина на рязане.

⚠ ***ПРЕДУПРЕЖДЕНИЕ!***

Винаги предпазвайте ръцете си, като носите дебели ръкавици или обвивате острието с парцали или други материали, когато извършвате каквато и да е поддръжка на ножа.

Изваждане на ножа

- Спрете машината и извадете батерията.
- Оставете храстореза легнал на гърба му, така че ножът да сочи нагоре.
- монтиране на калъфа на ножа (1).
- Докато носите защитни ръкавици, задръжте ножа стабилно с една ръка и разхлабете гайката на ножа (2g) ПО ЧАСОВНИКОВАТА СТРЕЛКА с помощта на многофункционалния ключ (11).
- За да развиете напълно гайката на ножа (2g), спрете шпиндела, като вкарате шестостенния ключ (12) в отворите за спиране на шпиндела (4) във вътрешния фланец (2c) и капака (2a).
- Отстранете гайката на ножа (2g), фиксатора на ножа (2f), външния фланец (2e) и ножа от шпиндела (2b). Проверете и ги подменете ако са износени.

Монтиране на ножа

- Монтирайте новия нож върху вътрешния фланец на шпиндела.
- Монтирайте външния фланец, фиксатора на ножа и гайката във вала и затегнете гайката с ръка ОБРАТНО НА ЧАСОВНИКОВАТА СТРЕЛКА.
- Използвайте многофункционалния гаечен ключ, за да затегнете гайката ОБРАТНО НА ЧАСОВНИКОВАТА СТРЕЛКА здраво върху шпиндела. В същото време спрете шпиндела, като вкарате шестостенния ключ (12) в отворите за спиране на шпиндела (4) във вътрешния фланец (2c) и капака (2a).

Заточване на ножа (вижте фигура F)

⚠ ***ПРЕДУПРЕЖДЕНИЕ!***

Режещите ръбове на ножа са остри. Потребителят може да се пореже. Носете ръкавици.

– Изключете уреда и извадете батерията.
– Извадете ножа, вижте раздела „Изваждане на ножа".
– Отстранете калъфа на ножа.
– Заточете режещия ръб с диамантена плоска пила, като я движите напред. Осигурете ъгъл на рязане от 40° до 45°.
– Повторете за другите режещи ръбове.
– Поставете ножа, вижте раздел „Монтиране на ножа".

i **БЕЛЕЖКА**

Ако режещият нож е значително деформиран в резултат на шлифоване, го сменете с нов. В противен случай той може да причини силни вибрации
Извършете пробно пускане след повторно поставяне на режещия нож, сменете режещия нож с нов, ако има силни вибрации.

Ако имате въпроси, свържете се с вашия дистрибутор на FLEX или сервизен център на FLEX.

Ремонт

Ремонтните дейности трябва да се извършват само от оторизиран център за обслужване на клиенти.

БЕЛЕЖКА

По време на гаранционния период не разхлабвайте винтовете на корпуса. Неспазването на това изискване ще анулира всички искове по гаранцията на производителя.

Резервни части и аксесоари

За други аксесоари, по-конкретно инструменти и аксесоари, вижте каталозите на производителя. Чертежи в разглобен вид и списъци на резервните части можете да намерите на нашата домашна страница: **www.flex-tools.com**.

Смазване на зъбните предавки (вижте фигура G)

Предавките на трансмисията в предавателната кутия трябва да бъдат периодично смазвани със смазка за редукторни предавки. Проверявайте нивото на смазката в редуктора приблизително на всеки 50 часа работа, като извадите уплътняващия болт (N-3) отстрани на корпуса на редуктора.

Ако не може да бъде видяна смазка от страни на редуктора, следвайте долните стъпки за да запълните с грес за редукторни предавки до 3/4 от капацитета.

Не напълвайте изцяло корпуса на предавателната кутия.

- Дръжте храстореза на една страна, така че уплътнителният болт да сочи нагоре.
- Използвайте многофункционалния гаечен ключ, за да разхлабите и отстраните уплътнителния болт.
- Използвайте гресьорка (не е включена в комплекта), за да инжектирате малко грес във винтовия отвор, като внимавате да не надвишавате 3/4 от вместимостта.
- Затегнете уплътнителния болт след гресирането.

Съхранение

- Премахнете батерията.
- Носете ръкавици за тежка употреба за да изчистите цялостно машината.
- Монтирайте калъфа за острието върху острието за безопасно съхранение.
- Съхранете машината в сухо място с добра вентилация, заключена или съхранявана на високо извън достъпа на деца. Не съхранявайте уреда в близост или върху тор, бензин или други химикали.

Информация за изхвърляне

Рециклирайте суровините, вместо да ги изхвърляте на отпадъците.

Устройства, аксесоари и опаковки трябва да бъдат рециклирани по съобразен с опазването на околната среда начин. Пластмасовите части са обозначени за рециклиране според типа на материала.

БЕЛЕЖКА

Моля, попитайте своя търговец за възможностите за изхвърляне!

Декларация за съответствие на ЕС

Декларациите за съответствие са включени в Приложение 1 към това ръководство с инструкции.

Освобождаване от отговорност

Производителят и неговите представители не са отговорни за каквато и да било повреда или пропусната печалба поради прекъсване на работата причинено от продукта или от неизползваем продукт. Производителят и неговите представители не са отговорни за каквато и да било повреда причинена от неправилна употреба на продукта или от употреба на продукта с продукти от други производители.

Содержание

Условные обозначения, используемые в данном руководстве 185
Символы на устройстве 185
Важные инструкции по технике безопасности 185
Шум и вибрация 188
Технические характеристики 188
Обзор 189
Инструкция по эксплуатации 189
Обслуживание и уход 192
Информация об утилизации 193
Декларация соответствия нормам ЕС . .194
Отказ от ответственности 194

Условные обозначения, используемые в данном руководстве

⚠ ***ПРЕДУПРЕЖДЕНИЕ!***
Обозначает имеющуюся опасность. Несоблюдение этого предупреждения может привести к смерти или очень серьезным травмам.

⚠ ***ВНИМАНИЕ!***
Обозначает потенциально опасную ситуацию. Несоблюдение этого предупреждения может привести к легкой травме или повреждению имущества.

i ***ПРИМЕЧАНИЕ***
Обозначает советы по применению и важную информацию.

Символы на устройстве


Перед включением электроинструмента ознакомьтесь с инструкцией по эксплуатации.


Используйте защитные очки


Используйте средства защиты органов слуха.


Используйте защитный головной убор.


Используйте защитные перчатки.


Используйте нескользкую защитную обувь.


Остерегайтесь отдачи режущего элемента.


Извлекайте аккумулятор перед выполнением технического обслуживания.


Остерегайтесь выбрасываемых объектов.

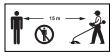

Расстояние между устройством и посторонними лицами должно составлять не менее 15 м.


Не оставляйте под дождем.

CE
Маркировка CE

UK CA
Маркировка UKCA

Важные инструкции по технике безопасности

⚠ ***ПРЕДУПРЕЖДЕНИЕ!***
Перед использованием электроинструмента прочтите и соблюдайте:

- *настоящие инструкции по эксплуатации;*
- *общие инструкции по технике безопасности при обращении с электроинструментами в прилагаемом буклете (буклет № 315915);*
- *правила, действующие в рабочей зоне, и меры по предотвращению несчастных случаев.*
- *Руководство по эксплуатации приводного блока FLEX GPH 18-EC.*

Этот электроинструмент отвечает самым современным требованиям и был скон-

струирован в соответствии с общепризнанными правилами безопасности.

Тем не менее, при использовании электроинструмент может представлять опасность для жизни и конечностей пользователя или третьих лиц. Кроме того, электроинструмент и другое имущество могут быть повреждены.

Электроинструмент можно эксплуатировать только:

– *по назначению;*
– *в идеальном рабочем состоянии.*

Неисправности, которые влияют на безопасность, должны быть немедленно устранены.

Область применения

Кусторез предназначен для срезания травы, сорняков, дикой поросли и кустарников, прореживания молодых насаждений с диаметром стебля не более 2 см только в сочетании с приводным блоком FLEX GPH 18-EC или другими совместимыми моделями FLEX, выпущенными позднее.

Инструкции по технике безопасности при использовании кусторeза

- **Не используйте устройство при плохих погодных условиях, особенно в грозу.** Это позволит снизить риск удара молнией.
- **Тщательно проверьте участок, где будет использоваться устройство, на наличие животных.** Животные могут быть травмированы устройством во время работы.
- **Тщательно осмотрите участок, где будет использоваться устройство, и уберите все камни, палки, провода, кости и другие посторонние предметы.** Отбрасываемые предметы могут нанести травмы.
- **Перед работой всегда осматривайте режущий элемент и весь режущий узел на наличие повреждений.** Поврежденные детали повышают риск получения травм.
- **Соблюдайте инструкции по замене принадлежностей.** Неправильно затянутые гайки или болты могут стать причиной повреждения или отсоединения режущего элемента.
- **Номинальная скорость вращения режущего элемента должна быть по меньшей мере равна максимальной скорости вращения, указанной на устройстве.** Режущие элементы, работающие на скорости вращения выше их номинальной, могут разрушиться и отлететь в стороны.
- **Используйте средства защиты глаз, ушей, головы и рук.** Подходящее защитное снаряжение уменьшает риск получения травм от разлетающихся обломков или случайного контакта с леской или лезвием.
- **Во время работы с устройством всегда носите нескользящую защитную обувь. Не работайте с устройством босиком или в открытых сандалиях.** Это снижает вероятность травмирования ног в результате контакта с режущим элементом, леской или лезвием.
- **Во время работы с устройством всегда носите длинные брюки.** Наличие открытых участков кожи увеличивает вероятность травм от отбрасываемых предметов.
- **Не позволяйте посторонним находиться поблизости во время работы с устройством.** Отброшенный мусор может привести к получению серьезных травм.
- **Во время работы всегда держите инструмент двумя руками.** Это позволит избежать потери контроля.
- **Держите устройство только за поверхности с защитным покрытием, так как леска или лезвие может коснуться скрытой электропроводки.** Касание леской или лезвием проводки под напряжением может передать напряжение на металлические части устройства и привести к поражению оператора электрическим током.
- **Всегда сохраняйте устойчивое положение и используйте устройство только стоя на земле.** Работа на скользкой или неустойчивой поверхности может привести к потере равновесия или контроля над устройством.
- **Не используйте устройство на очень крутых склонах.** Это снижает риск потери контроля, соскальзывания и паде-

ния, что может привести к травме.

- **При работе на склонах всегда следите за равновесием, перемещайтесь только поперек склона, а не вверх и вниз, и будьте крайне осторожны при смене направления движения.** Это снижает риск потери контроля, соскальзывания и падения, что может привести к травме.
- **Во время работы держите леску или лезвие на безопасном расстоянии от всех частей тела. Перед запуском инструмента убедитесь, что леска или лезвие не касается других предметов.** Даже кратковременная невнимательность при работе с устройством может привести к травме пользователя или других лиц.
- **Никогда не поднимайте инструмент выше уровня талии.** Это позволит избежать случайного контакта с режущим элементом и обеспечит лучший контроль над устройством в непредвиденных ситуациях.
- **При обрезке натянутых ветвей кустарника и молодой поросли берегитесь отдачи.** Натянутые ветви могут ударить оператора, что в свою очередь может привести к потере контроля над устройством.
- **Будьте предельно осторожны при обрезке кустарников и молодой поросли.** Тонкие ветви могут попасть в режущий элемент и отлететь в сторону оператора либо привести к потере равновесия.
- **Сохраняйте контроль над устройством и не прикасайтесь к режущим элементам, леске и другим опасным движущимся частям, пока они находятся в движении.** Это снижает риск травм от движущихся частей.
- **Переносите устройство в выключенном состоянии на безопасном расстоянии от тела.** Правильное обращение с устройством уменьшает вероятность случайного касания движущейся лески или режущего элемента.
- **Во время транспортировки или хранения всегда надевайте чехол на металлические лезвия.** Правильное обращение с устройством уменьшает вероятность случайного касания режущего элемента.
- **Используйте только сменные лески и режущие элементы, указанные производителем.** Использование неподходящих запасных частей может увеличить риск поломки и травм.
- **При извлечении застрявшего материала и обслуживании устройства убедитесь, что выключатель питания находится в выключенном положении, а аккумулятор извлечен.** Случайная активация устройства при извлечении застрявшего материала или обслуживании может привести к серьезным травмам.

Причины отдачи режущего элемента и связанные с ней меры предосторожности

Отдача режущего элемента – это внезапное движение устройства в сторону, вперед или назад, которое может произойти, когда лезвие заклинивает или зацепляется за такой объект, как поросль или пень. Отдача может быть достаточно сильной, чтобы оттолкнуть устройство и (или) оператора в любом направлении и привести к потере контроля над устройством.
Отдачи режущего элемента и связанных с этим опасностей можно избежать, приняв указанные ниже надлежащие меры предосторожности.

- **Крепко держите инструмент обеими руками, расположив руки наиболее удобным образом для реакции на отдачу. Расположите тело слева от устройства.** Отдача режущего элемента может увеличить риск получения травм из-за неожиданного движения устройства. Принятие соответствующих мер предосторожности позволяет контролировать отдачу режущего элемента.
- **Если режущий элемент заклинило или резка прервалась по какой-либо причине, выключите устройство и удерживайте его неподвижно в материале вплоть до полной остановки режущего элемента. Если режущий элемент зажат, ни в коем случае не пытайтесь снять устройство с материала или тянуть устройство назад во время движения режущего элемента, иначе может произойти отдача.** Осмотрите место зажатия и примите необхо-

димые меры, чтобы устранить причину.

- **Не используйте тупые или поврежденные режущие элементы.** Тупые или поврежденные режущие элементы повышают риск заклинивания или зацепления, что приводит к отдаче.
- **Всегда обеспечивайте хорошую видимость разрезаемого материала.** Отдача наиболее вероятна в таких ситуациях, когда обрабатываемый материал плохо видно.
- **Если во время работы с устройством к вам подходит другой человек, выключите устройство.** Существует повышенный риск травмирования других людей при ударе движущимся режущим элементом в случае отдачи.

i ***ПРИМЕЧАНИЕ***

Дополнительные специальные правила техники безопасности см. в руководстве пользователя приводного блока.

Шум и вибрация

Уровни шума и вибрации были определены в соответствии со стандартом EN 62841.

Средний амплитудно-взвешенный уровень шума электроинструмента обычно имеет следующие значения.

– Уровень звукового давления L_{pA}: 83 дБ (A)
– Погрешность: K=3 дБ (A)
– Уровень звуковой мощности L_{WA}: 91 дБ (A)
– Погрешность: K = 5,9 дБ

Общее значение вибрации:

– Значение воздействия a_h: < 2,5 м/с^2
– Погрешность: K = 1,5 м/с^2

⚠ ***ВНИМАНИЕ!***

Указанные значения измерений относятся к новым электроинструментам. Ежедневное использование приводит к изменению значений шума и вибрации.

i ***ПРИМЕЧАНИЕ***

Уровень вибрации, указанный в настоящей инструкции, рассчитан с помощью стандартизированного теста, соответствующего директиве EN 62841, и может использоваться для сравнения одного инструмента с другим. Эти сведения можно использовать для предварительной оценки уровня воздействия.

Приведенные уровни вибрации соответствуют основному назначению инструмента.

Если инструмент используется для других целей, с другими принадлежностями или в ненадлежащем состоянии, уровень вибрации может отличаться. Это может значительно повысить уровень воздействия в течение всего времени работы.

Для точной оценки уровня воздействия вибрации необходимо также учитывать время, когда инструмент выключен или работает, но фактически не используется. Это может значительно снизить уровень воздействия в течение всего времени работы.

Необходимо предусмотреть дополнительные способы защиты оператора от воздействия вибрации, такие как: обслуживание инструментов и принадлежностей, защита рук от холода, организация режима работы.

⚠ ***ВНИМАНИЕ!***

Если уровень звукового давления превышает 85 дБ (A), используйте средства защиты органов слуха.

Технические характеристики

Тип изделия		GBC-A
Серийный номер		Насадка кусторeза
N_0	об/мин	5400
Размер режущего элемента	см	23
Установочный размер	мм	25,4
Масса в соответствии с процедурой FLEX 01	кг	1,7
Рабочая температура	От -10 до 40 °C	
Температура хранения	От -20 до 50 °C	

Обзор (см. Рис. A)

Нумерация частей относится к иллюстрациям на странице схем.

1 Чехол режущего элемента
2 Головка кусторeза
2a Защитная пластина
2b Шпиндель
2c Внутренний фланец
2d Режущий элемент
2e Внешний фланец
2f Фиксатор режущего элемента
2g Гайка режущего элемента
3 Уплотнительный болт
4 Стопорное отверстие шпинделя
5 Вал насадки
6 Концевой колпачок
7 Кронштейн
8 Щиток
9 Гайка (4)
10 Комплект болтов, пружинных шайб и плоских шайб (4)
11 Многофункциональный гаечный ключ
12 Шестигранный ключ
13 Заграждение

Инструкция по эксплуатации

Подготовка

Части насадки кусторeза

Данное устройство требует сборки. Аккуратно извлеките инструмент из коробки и положите его на ровную поверхность. Перед использованием насадки кусторeза ознакомьтесь со всеми особенностями его эксплуатации и требованиями техники безопасности.

⚠ ***ПРЕДУПРЕЖДЕНИЕ!***

- *Не допускайте небрежности и беспечности при работе с инструментом. Помните, что одного неосторожного движения достаточно, чтобы получить серьезную травму. Прежде чем приступить к работе с инструментом, обязательно ознакомьтесь со всеми особенностями его эксплуатации и правилами техники безопасности.*
- *Не пытайтесь изменить конструкцию инструмента или создать не рекомендованные для него дополнительные приспособления. Подобное изменение считается ненадлежащим использованием и способствует возникновению опасной ситуации, которая приведет к получению серьезной травмы.*

Сборка

⚠ ***ПРЕДУПРЕЖДЕНИЕ!***

Данное устройство требует сборки.

Всегда надевайте перчатки при регулировке и сборке кусторeза.

Перед сборкой, регулировкой, очисткой, а также когда приводной блок не используется, всегда извлекайте из него аккумулятор.

Всегда устанавливайте чехол режущего элемента при сборке деталей, регулировке и чистке, а также когда изделие не используется.

Установка щитка

⚠ ***ПРЕДУПРЕЖДЕНИЕ!***

Прежде чем подключить насадку к приводному блоку, установите щиток.

Чтобы снизить риск травмирования, не работайте без щитка. Щиток всегда должен быть установлен на устройство для защиты пользователя.

Всегда надевайте перчатки и устанавливайте чехол режущего элемента при установке или замене щитка. Остерегайтесь режущего элемента и берегите руки от порезов.

- Поднимите насадку кусторeза и разверните ее вниз. Совместите выступ щитка с соответствующим пазом на валу (5). Убедитесь, что внутренняя поверхность щитка (8) обращена к головке кусторeза (см. Рис. B1).
- Вставьте гайку (9) в соответствующие отверстие щитка и зафиксируйте ее (см. Рис. B2).
- Установите кронштейн (7) на вал насадки, совместив четыре отверстия в кронштейне с отверстиями в щитке.
- Вставьте болт (10) через отверстие в кронштейне и щитке, затем вкрутите в гайку на щитке. Затяните болт с по-

мощью шестигранного ключа (12) (см. Рис. B3).
- Повторите эти действия для других трех болтов.

Подключение насадки кусторе-за к приводному блоку GPH 18-EC

Эта насадка кусторeза предназначена для использования с приводным блоком FLEX GPH 18-EC.

См. раздел **Установка и снятие насадки приводного блока** в руководстве по эксплуатации приводного блока GPH 18-EC.

⚠ ***ПРЕДУПРЕЖДЕНИЕ!***

Для сохранения комфортного равновесия во время работы используйте только аккумуляторную батарею AP 18.0/8.0.

Установка заграждения на приводной блок (см. Рис. C)

⚠ ***ПРЕДУПРЕЖДЕНИЕ!***

При использовании приводного блока с насадкой для кусторeза необходимо установить заграждение.

- Снимите зажимной винт и рычаг блокировки с передней вспомогательной рукоятки.
- Совместите паз заграждения (13) с передней вспомогательной рукояткой. Вставьте рычаг блокировки (C-2) в рукоятку через отверстие в заграждении, затем затяните зажимной винт (C-1).
- Опустите рычаг блокировки (C-2), чтобы закрепить переднюю вспомогательную рукоятку и заграждение (13) на валу приводного блока, чтобы предотвратить смещение заграждения во время работы.

Включение и выключение кусторeза

См. раздел **Включение и выключение приводного блока** в руководстве по эксплуатации приводного блока GPH 18-EC.

Перед включением кусторeза снимите чехол режущего элемента.

Использование кусторeза (см. Рис. D)

⚠ ***ПРЕДУПРЕЖДЕНИЕ!***

Во избежание травм всегда надевайте защитные очки при работе с данным устройством. Надевайте маску или респиратор при работе в пыльной среде. Во время работы надевайте соответствующую одежду и обувь, чтобы снизить риск получения травм, которые могут быть вызваны летящими обломками.

- Очищайте обрабатываемый участок перед каждым использованием инструмента. Удалите такие предметы, как камни, осколки стекла, гвозди, проволоку или веревки, которые могут запутаться в режущем приспособлении или которые оно может отбросить. На участке не должны находиться дети, посторонние и животные. Следите за тем, чтобы посторонние лица, дети и животные находились на расстоянии не менее 15 м. Немедленно выключите инструмент, если расстояние сократилось.
- Режущая насадка должна быть параллельна земле.
- Держите кусторез двумя руками. Одна рука должна быть слегка согнута и удерживать заднюю рукоятку. Другая рука должна быть прямая и удерживать переднюю вспомогательную рукоятку.
- Для безопасной и удобной работы используйте наплечный ремень. См. раздел **Использование наплечного ремня** в руководстве по эксплуатации приводного блока FLEX GPH18-EC.
- Для резки дикой поросли и кустарника опустите вращающийся режущий элемент на растительность для достижения измельчающего эффекта. Используйте кусторез как косу (перемещайте справа налево) на уровне земли. Никогда не поднимайте режущий элемент выше уровня талии.
- Сохраняйте устойчивое положение и надежную опору. Не тянитесь. Всегда сохраняйте устойчивое положение и равновесие.
- В процессе работы ветки или трава могут попадать между щитком и режущим элементом. Всегда выключайте устрой-

ство перед очисткой.
- Никогда не кладите инструмент до полной остановки режущего элемента.
- Если кусторез столкнулся с посторонним предметом или запутался в растительности, немедленно выключите его, проверьте на наличие повреждений и устраните их перед дальнейшим использованием. Не используйте устройство с поврежденными щитком.
- Если устройство начало сильно вибрировать, немедленно остановите двигатель и найдите причину. Обычно вибрация указывает на возникновение проблемы. Ослабленная головка может вибрировать, трескаться, ломаться или соскочить с инструмента, что может привести к серьезным травмам или смерти. Убедитесь, что режущее приспособление установлено должным образом и надежно закреплено. Если головка расшатывается после закрепления, немедленно замените ее. Никогда не используйте устройство, если какие-либо его части плохо закреплены.

⚠ ***ПРЕДУПРЕЖДЕНИЕ!***

Чем выше режущий элемент над землей, тем выше риск получения травмы от отбрасываемых в стороны обрезков.

⚠ ***ПРЕДУПРЕЖДЕНИЕ!***

При резке молодой растительности или других растений со стеблем диаметром не более 2 см используйте левую сторону режущего элемента для предотвращения риска отдачи. Не пытайтесь срезать растения большего диаметра, так как режущий элемент может застрять и отбросить кусторез вперед. Это может привести к повреждению режущего элемента или кусторeза, а также к потере контроля над кусторезом и травмам.

Отбрасываемые части могут нанести серьезные травмы оператору и посторонним лицам. Чтобы снизить риск получения травм, необходимо принять следующие меры предосторожности.

- Избегайте контакта режущего элемента с твердыми посторонними предметами, такими как камни или фрагменты металла.
- Никогда не режьте растительность с диаметром стебля более 2 см.
- Регулярно проверяйте режущий элемент на предмет повреждений. Не продолжайте работу с поврежденным режущим элементом.
- Регулярно затачивайте режущий элемент (когда он заметно затупляется) и выполняйте его балансировку, если требуется (с помощью квалифицированного специалиста).

Перед каждым использованием проверяйте устройство на наличие поврежденных и изношенных частей.

⚠ ***ПРЕДУПРЕЖДЕНИЕ!***

Всегда надевайте перчатки при установке или замене щитка, заточке или замене лезвия. Остерегайтесь лезвия на щитке и берегите руки от порезов.

Проверьте режущий элемент, щиток, ограждение и переднюю вспомогательную рукоятку и замените все треснувшие, деформированные, изогнутые или поврежденные части. Кромка режущего элемента может со временем затупляться. Рекомендуется переворачивать режущий элемент, чтобы продлить срок его службы, а также периодически затачивать (при помощи квалифицированного специалиста) или заменять на новый, если требуется.

Очищайте кусторез после каждого использования.

- Извлеките аккумулятор.
- Очистите режущий элемент и щиток от травы, мусора и налипшей земли.
- Для очистки устройства используйте только чистую, сухую и мягкую ткань. Никогда не допускайте попадания какой-либо жидкости внутрь устройства и никогда не погружайте никакие части устройства в жидкость.

Проверьте, не засорился ли режущий элемент.

- Во избежание засорения держите режущий элемент в чистоте. Убирайте скошенную траву, листья, грязь и любой другой накопившийся мусор до и после каждого использования.

- При засорении остановите устройство и извлеките аккумулятор. Удалите всю траву, которая могла намотаться на вал двигателя или режущий элемент.

Обслуживание и уход

⚠ ***ПРЕДУПРЕЖДЕНИЕ!***

Перед выполнением любых работ по обслуживанию электроинструмента извлекайте аккумулятор.

Очистка

⚠ ***ВНИМАНИЕ!***

При очистке сжатым воздухом всегда надевайте защитные очки.

Регулярно очищайте электроинструмент и его вентиляционные отверстия. Частота очистки зависит от материала и продолжительности использования. Регулярно продувайте внутреннюю часть корпуса и двигатель с помощью сухого сжатого воздуха.

Замена режущего элемента (см. Рис. E1 и E2)

⚠ ***ПРЕДУПРЕЖДЕНИЕ!***

Не пытайтесь выравнивать или сваривать погнутый или треснувший режущий элемент, он может сломаться. Такой режущий элемент необходимо заменить. Заменяйте только на идентичный режущий элемент.

Используйте только режущие элементы FLEX.

i ***ПРИМЕЧАНИЕ***

Замените режущий элемент, если его длины не хватает, чтобы поддерживать необходимое расстояние от земли и требуемую глубину резания.

⚠ ***ПРЕДУПРЕЖДЕНИЕ!***

При выполнении любых работ по обслуживанию режущего элемента всегда надевайте прочные перчатки или обматывайте режущий элемент ветошью или другим материалом.

Демонтаж режущего элемента

- Выключите устройство и извлеките аккумулятор.
- Положите инструмент на бок таким образом, чтобы режущий элемент был направлен вверх.
- Установка чехла режущего элемента (1).
- Наденьте защитные перчатки. Удерживая режущий элемент одной рукой, ослабляйте гайку режущего элемента (2g) ПО ЧАСОВОЙ СТРЕЛКЕ с помощью многофункционального гаечного ключа (11).
- Для полного откручивания гайки режущего элемента (2g) зафиксируйте шпиндель, вставив шестигранный ключ (12) в стопорные отверстия шпинделя (4) на внутреннем фланце (2c) и защитной пластине (2a).
- Снимите гайку режущего элемента (2g), фиксатор режущего элемента (2f), внешний фланец (2e) и сам режущий элемент со шпинделя (2b). Проверьте и замените изношенные части.

Установка режущего элемента

- Установите режущий элемент на внутренний фланец, закрепленный на шпинделе.
- Установите внешний фланец, фиксатор режущего элемента и гайку на шпиндель, затем предварительно затяните гайку ПРОТИВ ЧАСОВОЙ СТРЕЛКИ от руки.
- Используйте многофункциональный гаечный ключ, чтобы плотно затянуть гайку ПРОТИВ ЧАСОВОЙ СТРЕЛКИ на шпинделе. В это же время зафиксируйте шпиндель, вставив шестигранный ключ (12) в стопорные отверстия шпинделя (4) на внутреннем фланце (2c) и защитной пластине (2a).

Заточка режущего элемента (см. Рис. F)

⚠ ***ПРЕДУПРЕЖДЕНИЕ!***

Режущие края очень острые. Будьте аккуратны, чтобы не порезаться. Наденьте перчатки.

– Выключите устройство и извлеките аккумулятор.
– Снимите режущий элемент. Инструкции см. в разделе «Снятие режущего элемента».

– Снимите чехол режущего элемента.
– Заточите режущую кромку плоским алмазным напильником, используя поступательные движения. Угол заточки должен составлять 40–45°.
– Повторите для остальных режущих кромок.
– Установите режущий элемент. Инструкции см. в разделе «Установка режущего элемента».

i ПРИМЕЧАНИЕ

Если режущая кромка значительно деформирована в результате заточки, замените режущий элемент на новый. В противном случае возможны сильные вибрации. После установки режущего элемента выполните пробный запуск. При сильной вибрации замените режущий элемент на новый.

При возникновении вопросов обратитесь к дилеру FLEX или в сервисный центр FLEX.

Ремонт

Ремонт должен выполняться только в авторизованном сервисном центре.

i *ПРИМЕЧАНИЕ*

В течение гарантийного срока не откручивайте винты на корпусе. Несоблюдение этого требования приведет к аннулированию любых гарантийных претензий к производителю.

Запасные части и принадлежности

Для получения информации о других принадлежностях и инструментах см. каталоги производителей. Изображения в разобранном виде и списки запасных частей можно найти по адресу: **www.flex-tools.com**.

Смазка шестерен в редукторе (см. Рис. G)

Шестерни в редукторе необходимо периодически смазывать трансмиссионной смазкой. Проверяйте уровень смазки каждые 50 часов работы. Для этого извлеките уплотнительный болт (3) на боковой стороне корпуса редуктора.

Если по бокам шестерен не видно следов смазки, выполните указанные ниже действия, чтобы залить трансмиссионную смазку на 3/4 объема.

Не заливайте корпус редуктора полностью.

- Положите инструмент на бок таким образом, чтобы уплотнительный болт был направлен вверх.
- Используйте многофункциональный гаечный ключ, чтобы открутить и извлечь уплотнительный болт.
- Используйте смазочный шприц (не входит в комплект), чтобы ввести немного смазки в отверстие для болта (не более 3/4 объема).
- Закрутите уплотнительный болт на место.

Хранение

- Извлеките аккумулятор.
- Наденьте прочные перчатки и выполните тщательную очистку устройства.
- Для безопасного хранения наденьте чехол на режущий элемент.
- Храните устройство в сухом, хорошо проветриваемом, закрытом или высоком месте, недоступном для детей. Не храните устройство рядом с удобрениями, бензином или другими химическими веществами.

Информация об утилизации

Регенерация сырья вместо утилизации отходов.

Устройство, принадлежности и упаковка должны быть утилизированы экологически безопасным способом. Пластиковые части могут быть переработаны в соответствии с типом материала.

i *ПРИМЕЧАНИЕ*

Для получения информации о вариантах утилизации обратитесь к продавцу.

Декларация соответствия нормам ЕС

Декларации соответствия приведены в Приложении 1 настоящей инструкции по эксплуатации.

Отказ от ответственности

Производитель и его представитель не несут ответственности за любой ущерб и упущенную выгоду в результате прерывания деятельности, вызванного изделием или непригодным для использования изделием.
Производитель и его представитель не несут ответственности за любой ущерб, вызванный неправильным использованием устройства или использованием устройства с изделиями других производителей.

Sisukord

Kasutusjuhendis kasutatud sümbolid. 195
Sümbolid tootel 195
Oluline ohutusteave 195
Müra- ja vibratsioonitase 197
Tehnilised andmed 198
Ülevaade 198
Kasutusjuhend 198
Hooldus 200
Kõrvaldamise teave 202
CE-vastavusdeklaratsioon 202
Vastutusest lahtiütlemine 202

Kasutusjuhendis kasutatud sümbolid

⚠ ***HOIATUS!***
Viitab ähvardavale ohule. Selle hoiatuse eiramine võib põhjustada surma või äärmiselt raskeid vigastusi.

⚠ ***ETTEVAATUST!***
Viitab võimalikule ohtlikule situatsioonile. Selle hoiatuse eiramine võib põhjustada kergeid vigastusi või vara kahjustumist.

i ***MÄRKUS***
Viitab kasutusnõuannetele ja olulisele teabele.

Sümbolid tootel


Enne elektritööriista sisselülitamist lugege kasutusjuhendit.


Kandke kaitseprille


Kasutage kuulmiskaitsevahendeid


Kandke peakaitset


Kandke kätekaitset


Kandke libisemiskindlaid jalatseid


Ettevaatust tera tagasilöögiga


Enne hooldust ühendage aku lahti


Hoiduge viskuvate esemete eest

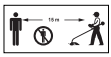
Vahemaa seadme ja kõrvaliste isikute vahel peab olema vähemalt 15 m


Vältige seadme kokkupuudet vihmaga


CE märgis


UKCA märgis

Oluline ohutusteave

⚠ ***HOIATUS!***
Enne elektritööriista kasutamist lugege palun alljärgnevat ja toimige vastavalt:

- *käesolevat kasutusjuhendit,*
- *„Üldised ohutusjuhised" elektritööriistade käsitsemise kohta komplektis sisalduvas voldikus (brošüüri nr.: 315915),*
- *antud hetkel kehtivad tegevuskoha eeskirjad ja õnnetuste ennetamise eeskirjad.*
- *FLEX toitepea GPH 18-EC kasutusjuhend.*

See elektritööriist on kaasaegne toode ja on loodud kooskõlas tunnustatud ohutuseeskirjadega.

Sellegipoolest võib elektritööriist kujutada kasutamise ajal ohtu kasutaja või kolmanda osapoole elule ja tervisele, samuti võivad kahjustuda nii elektritööriist kui ka vara.

Elektritööriista tohib kasutada ainult

- *sihtotstarbeliselt*
- *ja see peab olema ideaalses töökorras.*

Ohutusnõudeid rikkuvad vead tuleb alati viivitamatult parandada.

Sihtotstarve

Võsalõikur on ette nähtud kõdunenud rohu, umbrohu, loodusliku põõsastiku ja võsa lõikamiseks, noorte puistute harvendamiseks maksimaalse tüve läbimõõduga kuni 2 cm, kasutades ainult FLEX elektrilist toitepead GPH 18-EC või hiljem FLEX poolt turule toodud toodet.

Võsalõikuri ohutusjuhised

- **Vältige seadme kasutamist halva ilmaga, eriti äikeseohu korral.** See vähendab välgulööki saamise ohtu.
- **Kontrollige tööriista võimalikku kasutuspiirkonda põhjalikult metsloomade suhtes.** Metsloomad võivad tööriista kasutamise ajal vigastada saada.
- **Enne töö alustamist kontrollige tööala ja eemaldage sealt kõik kivid, oksad, traadid, luud ja muud võõrkehad.** Eemale paiskuvad esemed võivad tekitada kehavigastusi.
- **Enne tööriista kasutamist kontrollige alati visuaalselt, et lõikur või tera ja lõikuri või tera moodul ei oleks kahjustatud.** Kahjustatud osad suurendavad vigastuste ohtu.
- **Järgige komponentide vahetamise juhiseid.** Tera valesti pingutatud kinnitusmutrid või -poldid võivad tera kahjustada või põhjustada selle lahtitulemist.
- **Tera nimipöörlemiskiirus peab olema vähemalt võrdne masinale märgitud maksimaalse pöörlemiskiirusega.** Nimipöörlemiskiirusest kiiremini pöörlevad terad võivad puruneda ning nende tükid võivad laiali paiskuda.
- **Kandke silmade ja kõrvade kaitsevahendeid ning kaitsekiivrit.** Asjakohane kaitsevarustus vähendab eemalepaiskuvast prahist või lõikejõhvi või -teraga juhuslikul kokkupuutumisel tekkivate vigastuste ohtu.
- **Tööriista kasutamisel kandke alati libisemiskindlaid turvajalanõusid. Ärge kasutage tööriista paljajalu ega kandke avatud sandaale.** See vähendab võimalust vigastada jalgu kokkupuutel liikuvate lõikurite, jõhvide või teradega.
- **Seadme kasutamise ajal kandke alati pikki pükse.** Paljastatud nahk suurendab eemalepaiskuvatest esemetest tingitud vigastuste tõenäosust.
- **Tööriistaga töötamisel hoidke kõrvalised isikud eemal.** Eemale paiskuv praht võib tekitada tõsiseid kehavigastusi.
- **Tööriista kasutamisel hoidke seda alati kahe käega.** Tööriista hoidmine mõlema käega aitab vältida kontrolli kaotamist seadme üle.
- **Hoidke tööriista ainult isoleeritud haardepindadest, sest lõikejõhv või -tera võib puutuda kokku varjatud juhtmetega.** Kui lõikejõhv või -terad puutuvad kokku voolu all oleva juhtmega, võib elekter levida tööriista katmata metallosadele ja põhjustada elektrilöögi.
- **Säilitage tasakaal ja kasutage seadet ainult maapinnal seistes.** Libedatel või ebastabiilsetel pindadel võite kaotada tasakaalu või kontrolli seadme üle.
- **Ärge kasutage tööriista väga järskudel kallakutel.** See vähendab kontrolli kaotamise, libisemise ja kukkumise ohtu, mis võivad tekitada kehavigastusi.
- **Nõlvadel töötades veenduge alati, et oleksite kindlal pinnal, töötamisel liikuge alati mööda nõlvade külgi, mitte kunagi üles ega alla ning olge suuna muutmisel äärmiselt ettevaatlik.** See vähendab kontrolli kaotamise, libisemise ja kukkumise ohtu, mis võivad tekitada kehavigastusi.
- **Hoidke kõik kehaosad töötava tööriista lõikurist, lõikejõhvist ja -terast eemal. Enne seadme käivitamist veenduge, et lõikur, lõikejõhv ega -tera ei puutuks millegi vastu.** Vaid hetkeline tähelepanu hajumine seadme kasutamisel võib tekitada tõsiseid kehavigastusi teile või teistele.
- **Ärge kasutage tööriista vöökohast kõrgemal.** Sellega ennetate lõikuri või tera soovimatut kokkupuudet ja suudate tööriista ootamatutes olukordades paremini kontrollida.
- **Pinge all olevate põõsaste või võrsete lõikamisel olge ettevaatlik, sest need võivad teie poole tagasi paiskuda.** Puidu kiududes oleva pinge vabanemisel võib mõni koormatud põõsa oks või võrse vastu operaatorit paiskuda ja/või võite kaotada kontrolli seadme üle.
- **Võsa ja võrsete lõikamisel olge väga ettevaatlik.** Peenike materjal võib põhjustada tera kinnikiilumise ja paiskuda teie poole või tõmmata teid nii, et kaotate tasakaalu.

- **Säilitage kontroll tööriista üle ja ärge puudutage lõikureid, lõikejõhve ega -terasid ning teisi ohtlikke liikuvaid osi, kui need veel liiguvad.** See vähendab liikuvatest osadest tingitud vigastuste ohtu.
- **Kandke seadet väljalülitatuna ja kehast eemale suunatuna.** Seadme nõuetekohane käsitsemine vähendab liikuva lõikuri, lõikejõhvi või -teraga juhusliku kokkupuutumise ohtu.
- **Masina transportimisel või hoiustamisel paigaldage alati metallterade kate.** Seadme nõuetekohane käsitsemine vähendab teraga juhusliku kokkupuutumise ohtu.
- **Kasutage ainult tootja poolt heaks kiidetud lõikureid, lõikejõhve, -päid ja -terasid.** Valed varuosad võivad suurendada seadme purunemise ja vigastuste ohtu.
- **Kinnikiilunud materjali eemaldamisel või seadme hooldamisel veenduge, et toitelüliti on väljalülitatud asendis ja akuplokk on eemaldatud.** Seadme ootamatu käivitumine kinnikiilunud materjali eemaldamisel või seadme hooldamisel võib tekitada raskeid vigastusi.

Tera tagasilöögi põhjused ja nendega seotud hoiatused

Tera tagasilöök on masina äkiline külgsuunas, ettepoole- või tahapoole suunatud liikumine, mis võib ilmneda siis, kui tera ummistub või satub objektile, näiteks võsule või puukännule. See võib olla piisavalt tugev, et masinat ja/või selle operaatorit suvalises suunas lennutada ning võib juhtuda, et operaator kaotab masina üle kontrolli.
Tera tagasilööki ja sellega seotud ohte saab vältida, võttes nõuetekohaseid ettevaatusabinõusid, nagu on toodud allpool.

- **Hoidke masinast mõlema käega tugevasti kinni ja viige oma käed asendisse, milles saate tagasilöögijõududele vastu astuda. Paigutage oma keha masina vasakule küljele.** Tera tagasilöök võib suurendada vigastuste ohtu, kuna masin liigub ootamatult. Tagasilööki saab seadme kasutaja kontrollida eelkõige asjakohaste ettevaatusabinõude rakendamisega.
- **Kui lõiketera kiilub kinni või lõikamine katkeb mõnel muul põhjusel, siis lülitage masin välja ja hoidke seda liikumatult tooriku sees, kuni lõiketera täielikult seisma jääb. Kui lõiketera on kinni kiilunud, ärge kunagi üritage masinat toorikust eemaldada või tera liikumise ajal masinat tagasi tõmmata, vastasel juhul võib tekkida tera tagasilöök.** Lõiketera kinnikiilumise põhjused tuleb välja selgitada ja elimineerida.
- **Ärge kasutage nüri või kahjustatud tera.** Nürid või kahjustatud terad suurendavad objekti kinnijäämise või kaasahaaramise ohtu, mille tulemuseks on tera tagasilöök.
- **Alati säilitage lõigatava materjali hea nähtavus.** Tera tagasilöögi esinemine on tõenäolisem piirkondades, kus lõigatavat materjali on raske näha.
- **Kui masina töötamise ajal läheneb teine isik, lülitage masin välja.** Tera tagasilöögi korral on suurem oht, et liikuv tera tabab teisi inimesi.

MÄRKUS

Täiendavate konkreetsete ohutusnõuete saamiseks vaadake oma toitepea kasutusjuhendit

Müra- ja vibratsioonitase

Müra- ja vibratsioonitasemed on määratletud kooskõlas standardiga EN 62841.

Elektritööriista A-hindamise müratase on tavaliselt järgmine:

– Helirõhu tase L_{pA}: 83 dB(A)
– Määramatustegur: K = 3 dB(A)
– Helivõimsuse tase L_{WA}: 91 dB(A)
– Määramatustegur: K = 5,9 dB

Vibratsiooni koguväärtus:

– Emissiooni väärtus a_h: <2,5 m/s^2
– Määramatustegur: K = 1,5 m/s^2

ETTEVAATUST!

Kindlaksmääratud mõõteväärtused kehtivad uute elektriliste tööriistade puhul. Igapäevane kasutamine muudab müra- ja vibratsioonitasemete väärtusi.

MÄRKUS

Käesoleval infolehel esitatud vibratsiooitaseme mõõtmisel on rakendatud standardis EN 62841 kirjeldatud ühtlustatud katsemetoodikat ning seda saab kasutada tööriistade võrdlemiseks. Seda võib kasutada kokkupuute esialgseks hindamiseks.

Deklareeritud vibratsiooniheite tase kehtib

tööriista peamise sihtotstarbe puhul.

Aga kui tööriista kasutatakse teistsugusteks rakendusteks või teistsuguste tarvikutega, või seda hooldatakse kehvasti, siis võivad vibratsioonitasemed esitatust erineda. See võib kokkupuute taset kogu tööperioodi jooksul oluliselt suurendada.

Vibratsiooniga kokkupuute taseme täpseks hindamiseks on vaja arvesse võtta ka aegu, mil tööriist on välja lülitatud või töötab, kuid seda tegelikult ei kasutata. See võib kokkupuute taset kogu tööperioodi jooksul oluliselt vähendada.

Seadme kasutaja kaitsmiseks vibratsiooni mõjude eest määrake kindlaks täiendavad ohutusmeetmed: Tööriista ja tarvikute hooldamine, käte soojana hoidmine, töökorralduse korraldamine.

⚠ ***ETTEVAATUST!***

Kandke kuulmiskaitsevahendeid, kui helirõhu tase ületab 85 db(A).

Tehnilised andmed

Toote tüüp		GBC-A
Toode		Võsalõikuri tarvik
N_0	/min	5400
Tera suurus	cm	23
Võlliava mõõt	mm	25,4
Kaal vastavalt „FLEX protseduurile 01"	kg	1,7
Töötemperatuur		-10~40°C
Hoiustamistemperatuur		- 20~50°C

Ülevaade (vt joonist A)

Toote detailide nummerdus vastab jooniste lehel olevale seadme joonisele.

1 Tera ümbris
2 Võsalõikuri pea
2a katteplaat
2b spindel
2c sisemine äärik
2d tera
2e välimine äärik
2f terahoidik
2g tera mutter
3 Tihenduspolt
4 Spindli stoppava
5 Kinnitusvõll
6 Otsakork
7 Klamber
8 Kaitsepiire
9 Mutter (4)
10 Poltide, vedruseibide ja lameseibide komplekt (4)
11 Mitmeotstarbeline mutrivõti
12 Kuuskantvõti
13 Tõke

Kasutusjuhend

Ettevalmistus

Tundke oma võsalõikuri tarvikut

See seade nõuab kokkupanekut. Tõstke tööriist ettevaatlikult karbist välja ja asetage see tasasele tööpinnale. Enne võsalõikuri tarviku kasutamist tutvuge kõigi selle tööfunktsioonide ja ohutusnõuetega.

⚠ ***HOIATUS!***

- *Ärge muutuge tööriista tundma õppides hooletuks. Pidage meeles, et tõsise vigastuse tekitamiseks piisab ühest hooletust hetkest. Enne mis tahes tööriista kasutamist tutvuge kindlasti kõigi kasutusfunktsioonide ja ohutusjuhistega.*
- *Ärge üritage tööriista ümber ehitada ega kasutada lisaseadmeid, mis pole mõeldud selle tööriistaga koos kasutamiseks. Kõik niisugused muudatused loetakse väärkasutuseks ja need võivad põhjustada ohtlikke olukordi, mis võivad lõppeda raskete vigastustega.*

Kokkupanek

⚠ ***HOIATUS!***

See seade nõuab kokkupanekut.

Kandke võsalõikuri seadistamisel või kokkupanekul alati kindaid.

Toote kokkupanemise, reguleerimise, puhastamise või mittekasutamise ajaks tuleb alati eemaldada aku.

Paigaldage terakate alati, kui monteerite osi,

teete seadistusi, puhastate või kui toodet ei kasutata.

Kaitsepiirde paigaldamine

⚠ ***HOIATUS!***

Paigaldage kaitsepiire enne, kui lisatarviku toitepeaga ühendate.

Inimeste vigastuste ohu vähendamiseks ärge kunagi töötage ilma kaitsekatteta. Kasutaja turvalisuse huvides peab kaitsepiire kogu aeg olema kinnitatud tööriistale.

Kaitsepiirde paigaldamisel või vahetamisel kandke alati kindaid ja paigaldage terakate. Olge teraga ettevaatlik ja kaitske oma käsi tera vigastuste eest.

- Tõstke võsalõikuri tarvik üles ja pöörake selle esiosa allapoole; joondage kaitsepiirde tõstetud osa võlli (5) vastava piluga. Veenduge, et kaitsepiirde (8) sisemine pind jääb võsalõikuri pea poole (vt joonis B1).
- Asetage mutter (9) kaitsepiirde sobivasse avasse ja hoidke seda paigal (vt joonis B2).
- Asetage kronstein (7) kinnitusvõllile, joondades kronsteini neli ava kaitsepiirdel olevate avadega.
- Sisestage poltide komplekt (10) läbi kronsteini ja kaitsepiirde avadega ning keerates need kaitsepiirde mutri külge. Pingutage polti (12) kuuskantvõtmega päripäeva (vt joonis B3).
- Korrake neid samme teise 3 poldiga.

Võsalõikuri tarviku ühendamine toitepeaga GPH 18-EC

See võsalõikur on mõeldud kasutamiseks FLEX toitepeaga GPH 18-EC.

Vt **"Toitepea tarviku paigaldamine/eemaldamine"** lõiku toitepea GPH 18-EC kasutusjuhendist.

⚠ ***HOIATUS!***

Et säilitada mugav tasakaal lõikamise ajal, kasutage ainult akut AP 18.0/8.0.

Tõkke paigaldamine toitepeale (vt joonis C)

⚠ ***HOIATUS!***

Kui toitepead kasutatakse koos võsalõikuri lisaseadmega, tuleb paigaldada tõke.

- Eemaldage eesmiselt abikäepidemelt kruvinupp ja lukustushoob.
- Joondage tõkke (13) pilu eesmise abikäepidemega, sisestage lukustushoob (C-2) eesmise abikäepidemesse läbi tõkke ava ja seejärel pingutage kruvinuppu (C-1).
- Langetage lukustushoob (C-2), et kinnitada eesmine abikäepide ja tõke (13) toitepea võllile nii, et see ei saaks töötamise ajal võllil liikuda.

Võsalõikuri käivitamiseks/peatamiseks

Vt lõiku "**Toiteotsiku käivitamine/peatamine**" toitepea GPH 18-EC kasutusjuhendis.

Enne võsalõikuri käivitamist eemaldage tera kate.

Võsalõikuri kasutamine (vt joonis D)

⚠ ***HOIATUS!***

Raskete vigastuste vältimiseks kasutage seadmega töötades alati kaitseprille. Tolmustes tingimustes kandke näomaski või tolmumaski. Kandke töötamise ajal sobivat riietust ja jalanõusid, et vähendada lendava prahi põhjustatud vigastuste ohtu.

- Enne töö alustamist puhastage tööpiirkond alati võõrkehadest. Eemaldage tööpinnalt kõik objektid, näiteks kivid, klaasikillud, naelad, juhtmed ja nöörid, mis võivad õhku paiskuda või lõikeseadme sisse kinni jääda. Jälgige, et tööpiirkonnas poleks lapsi, kõrvalisi isikuid ega loomi. Hoidke kõik lapsed, kõrvalseisjad ja lemmikloomad vähemalt 15 meetri kaugusel. Peatage masin kohe, kui keegi läheneb.
- Lõikeseadise õige nurk on maapinnaga paralleelne.
- Hoidke võsalõikurit mõlema käega. Üks käsi on kergelt kõverdatud ja selle käega hoitakse tagumist käepidet. Teine käsi on sirge ja see hoiab eesmist abikäepidet.
- Ohutu ja mugava töö tagamiseks kasutage õlarihma. Vaadake FLEX GPH18-EC toitepea kasutusjuhendi jaotist **„Õlarihma kasutamine"** .
- Loodusliku põõsastiku ja võsa lõikamiseks liigutage pöörlevat tera otse allapoole põõsastiku kohale, et saavutada hakkimisefekt. Maapinnal saate kasutada võsalõikurit vikatina (liigutage seda paremale ja vasakule). Ärge kasutage lõiketarvikut

vöökohast kõrgemal.
- Säilitage hea tasakaal ja kindel tööasend. Ärge küünitage liiga kaugele. Töötage ainult kindlal pinnal ja kohtades, kus pole ohtu tasakaalu kaotada.
- Mõnikord jäävad oksad või rohi kaitsepiirdr ja lõiketera vahele kinni. Enne puhastamist peatage masin alati.
- Ärge kunagi pange masinat maha, kui tera pöörleb.
- Kui võsalõikur puutub vastu võõrkeha või kui see jääb kinni, seisake kohe masin, kontrollige seda kahjustuste puudumise suhtes ja laske kõik tekkinud kahjustused enne seadme taaskäivitamist kõrvaldada. Ärge kasutage seadet kahjustatud kaitsepiirdega.
- Kui masin peaks ebanormaalselt vibreerima hakkama, seisake mootor ja kontrollige kohe vibreerimise põhjust. Vibratsioon on reeglina ohu märgiks. Lahtine lõikepea võib vibreerida, mõraneda, murduda või võsalõikuri küljest ära tulla. Selle tulemuseks võivad olla rasked või surmavad kehavigastused. Veenduge, et lõikeseadme asend on korrektselt fikseeritud. Kui lõikepea tuleb pärast kohale fikseerimist lahti, vahetage see kohe välja. Ärge kunagi kasutage lahtise lõiketarvikuga võsalõikurit.

⚠ ***HOIATUS!***
Mida kõrgemal maapinnast on lõiketarvik, seda suurem on küljele lendavate tükkide tekitatud vigastuste esinemise oht.

⚠ ***HOIATUS!***
Noorte võrsete või muude kuni 2 cm läbimõõduga taimede lõikamisel kasutage tera vasakut külge, et vältida tera tagasilööki. Ärge katsetage suurema läbimõõduga taimede lõikamist, sest tera võib kinni jääda või võsalõikurit ettepoole tõmmata. See võib kahjustada tera või võsalõikurit või põhjustada kontrolli kaotamist võsalõikuri üle või tekitada vigastusi.

Lendavad osad võivad seadmega töötavat või kõrvalisi isikuid tõsiselt vigastada. Vigastusohu vähendamiseks on oluline järgida alltoodud ettevaatusabinõusid.

- Vältige kontakti kõvade ja tugevate võõrkehade, nt. kivide, kaljunukkide või metallitükkidega.
- Ärge kunagi lõigake puitu ega põõsaid, mille tüve läbimõõt on üle 2 cm.
- Kontrollige tera võimalikku kahjustumist regulaarselt, väikeste intervallidega. Ärge jätkake töötamist kahjustunud teraga.
- Teritage tera regulaarselt (kui see on märgatavalt nüriks muutunud) ning vajadusel laske seda tasakaalustada (ametlikus hoolduskeskuses).

Enne iga kasutuskorda kontrollige seadme kahjustuste/kulumise suhtes.

⚠ ***HOIATUS!***
Piirde paigaldamise või vahetamise ning tera teritamise või vahetamise ajal kasutage alati kindaid. Jälgige tera paiknemist ja olge ettevaatlik, et te ei vigastaks oma käsi.

Kontrollige tera, kaitsepiiret ja eesmist abikäepidet ning vahetage välja kõik pragunenud, kõverdunud, paindunud või ükskõik millisel moel kahjustunud osad. Tera võib aja jooksul nüriks muutuda. Tera eluea pikendamiseks soovitame seda ümber keerata ja regulaarselt teritada (ametlikus hoolduskeskuses) või vajadusel tera välja vahetada.

Puhastage võsalõikurit pärast iga kasutuskorda.

- Eemaldage aku.
- Eemaldage teralt ja kaitsepiirdelt rohi, praht või ummistunud muld.
- Masina puhastamiseks kasutage ainult puhast, kuiva ja pehmet lappi. Ärge kunagi laske vedelikel masinasse sattuda; ärge kunagi kastke ühtegi masina osa vedelikku.

Kontrollige lõiketera vaba liikumist

- Ummistumise vältimiseks hoidke tera puhtana. Eemaldage rohulõiked, lehed, mustus ja muu kogunenud praht enne ja pärast iga kasutamist.
- Ummistuse korral peatage võsalõikur ja eemaldage aku. Eemaldage muru, mis on mootorivõlli või tera külge kinni jäänud.

Hooldus

⚠ ***HOIATUS!***
Enne masinaga mistahes tööde teostamist eemaldage sellelt aku.

Puhastamine

⚠ ***ETTEVAATUST!***

Kuiva suruõhuga puhastamisel kandke alati kaitseprille.

Puhastage masinat ja selle ventilatsiooniavasid regulaarselt. Puhastamise sagedus sõltub kasutatavast materjalist ja kasutusajast. Puhastage korpuse sisemust ja mootorit regulaarselt kuiva suruõhuga.

Tera vahetamine (vt joonis E1 ja E2)

⚠ ***HOIATUS!***

Ärge proovige painutatud või pragunenud tera sirgendada ega keevitada, kuna see võib puruneda. Selline tera tuleb välja vahetada. Asendage ainult identse teraga.

Kasutage ainult FLEX tera.

i ***MÄRKUS***

Vahetage tera välja, kui selle pikkus ei ole enam piisav vajaliku vahemaa säilitamiseks maapinnaga ja vajaliku lõikesügavuse saavutamiseks.

⚠ ***HOIATUS!***

Kaitske alati oma käsi, kasutades niiduki terade hooldamisel tugevaid töökindaid või kattes lõiketera kaltsude või muu kattega.

Lõiketera eemaldamine

- Lülitage tööriist välja ja eemaldage aku.
- Asetage võsalõikur tagaosale nii, et tera oleks suunatud ülespoole.
- Terakatte (1) paigaldamine.
- Kaitsekindaid kandes hoidke tera ühe käega paigal ja keerake tera mutter (2g) multifunktsionaalse mutrivõtme (11) abil PÄRIPÄEVA lahti.
- Tera mutri (2g) täielikuks lahtikeeramiseks peatage spindel, sisestades kuuskantvõtme (12) spindli peatusavadesse (4) sisemises äärikus (2c) ja katteplaadis (2a).
- Eemaldage tera mutter (2g), tera kinnitusklamber (2f), välimine äärik (2e) ja tera spindlilt (2b). Kontrollige ja vahetage need välja, kui need on kulunud.

Tera paigaldamine

- Asetage tera spindlile kinnitatud sisemisele äärikule.
- Paigaldage välimine äärik, tera kinnitusklamber ja mutter spindlile ning pingutage mutter käsitsi VASTUPÄEVA.
- Kasutage multifunktsionaalset mutrivõtit, et pingutada mutter VASTUPÄEVA kindlalt spindlile. Samal ajal peatage spindel, sisestades kuuskantvõtme (12) spindli peatusavadesse (4) sisemises äärikus (2c) ja katteplaadis (2a).

Lõiketera teritamine(vt joonis F)

⚠ ***HOIATUS!***

Tera lõikeservad on teravad. Kasutaja saab end vigastada. Kandke kindaid.

– Lülitage tööriist välja ja eemaldage aku.
– Eemaldage tera, vaadake jaotist „Tera eemaldamine".
– Eemaldage tera kate.
– Teritage lõikeserva teemankujulise mustriga viiliga. Veenduge, et lõikenurk oleks 40°–45°.
– Korrake teistel lõikeservadel.
– Paigaldage tera tagasi, vt jaotist „tera paigaldamine".

i **MÄRKUS**

Kui lõiketera on lihvimise tõttu märkimisväärselt deformeerunud, vahetage see uue vastu. Vastasel juhul võib see põhjustada tugevaid vibratsioone
Pärast lõiketera paigaldamist tehke proovikäivitus; tugevate vibratsioonide korral vahetage lõiketera uue vastu.

Küsimuste korral võtke ühendust oma FLEX edasimüüja või FLEX teeninduskeskusega.

Remont

Remonditöid tohib teostada vaid volitatud hoolduskeskus.

i ***MÄRKUS***

Garantiiperioodi jooksul ärge keerake lahti korpuse kruvisid. Selle nõude täitmata jätmine muudab tootja garantii alusel esitatud nõuded kehtetuks.

Varuosad ja tarvikud

Teavet teiste tarvikute, eriti tööriistade ja tarvikute kohta leiate tootja kataloogidest. Suurendatud joonised ja varuosade nimekirjad on leitavad meie kodulehel: **www.flex-tools.com**.

Ülekandesüsteemi määrimine (vt joonis G)

Ülekandesüsteemi korpuses olevaid ülekandesüsteemi osi peab regulaarselt määrima. Kontrollige ülekandesüsteemi määrdeõli taset iga 50 töötunni järel, eemaldades käigukasti korpuselt tihenduspoldi (3).

Kui ülekandesüsteemi külgedel ei ole nähtavat määret, siis järgige allpool esitatud juhiseid ning lisage ülekandesüsteemile määrdeainet 3/4 ulatuses.

Ärge ülekandesüsteemi käigukasti täies ulatuses määrige.

- Pange võsalõikur küljele nii, et tihenduspolt jääks ülespoole.
- Tihenduspoldi vabastamiseks ja eemaldamiseks kasutage multifunktsionaalset mutrivõtit.
- Kasutage määrdesüstalt (ei ole komplektis), et süstida määrdeavasse määret, jälgides et selle maht ei ületaks 3/4 mahutavusest.
- Pärast määrimist keerake tihenduspolt kinni.

Hoiustamine

- Eemaldage aku.
- Tööriista põhjalikul puhastamisel kandke tugevast materjalist kindaid.
- Ohutuks hoiustamiseks paigaldage terale ümbris.
- Hoidke tööriista kuivas, hästi ventileeritavas, lukustatud kohas ja kõrgel, lastele ligipääsmatus kohas. Ärge hoiustage seadet väetiste, bensiini või muude kemikaalide peal või lähedal.

Kõrvaldamise teave

Toormaterjali utiliseerimine äraviskamise asemel.

Seade, tarvikud ja pakend tuleb keskkonnasäästlikul viisil ümber töödelda. Plastosad tuleb töödelda ümber vastavalt materjali tüübile.

MÄRKUS

Palun uurige kõrvaldamise teavet oma edasimüüjalt!

CE -vastavusdeklaratsioon

Vastavusdeklaratsioonid on toodud käesoleva kasutusjuhendi lisas 1.

Vastutusest lahtiütlemine

Tootja ja tootja esindajad ei vastuta kahjustuste ning saamatajäänud tulu eest, mis on põhjustatud tootest või kasutuskõlbmatust tootest tingitud tööseisakutest.
Tootja ja tootja esindajad ei vastuta kahjustuste eest, mis on põhjustatud toote väärkasutusest või toote kasutamisest koos teiste tootjate toodetega.

Turinys

Šiame vadove naudojami simboliai 203
Simboliai ant gaminio 203
Svarbi saugos informacija. 203
Triukšmas ir vibracija 205
Techniniai duomenys. 206
Apžvalga 206
Naudojimo instrukcijos 206
Bendroji ir techninė priežiūra 208
Informacija dėl šalinimo 210
CE atitikties deklaracija. 210
Atleidimas nuo atsakomybės. 210

Šiame vadove naudojami simboliai

⚠ ***ĮSPĖJIMAS!***
Įspėja apie gresiantį pavojų. Nekreipiant dėmesio į šį įspėjimą galima sunkiai ar net mirtinai susižaloti.

⚠ ***DĖMESIO!***
Įspėja apie galimai pavojingą situaciją. Nekreipiant dėmesio į šį įspėjimą galima nesunkiai susižaloti arba sugadinti turtą.

i ***PASTABA***
Pateikia svarbią informaciją ir naudojimo patarimus.

Simboliai ant gaminio


Prieš įjungiant elektrinį įrankį perskaityti naudojimo vadovą.


Dėvėti akių apsaugos priemones.


Dėvėti klausos apsaugos priemones.


Dėvėti galvos apsaugos priemones.


Mūvėti rankų apsaugos priemones.


Avėti neslystančią avalynę.


Saugotis geležtės atatrankos.


Prieš vykdant techninės priežiūros darbus atjungti bateriją.


Saugotis išsviestų daiktų.

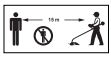
Visi pašaliniai asmenys nuo įrenginio turi būti atsitraukę ne mažesniu kaip 15 m atstumu.


Saugoti nuo lietaus.

CE ženklinimas

UKCA ženklinimas

Svarbi saugos informacija

⚠ ***ĮSPĖJIMAS!***
Prieš pradedant elektrinį įrankį naudoti, prašome perskaityti šiuos dokumentus ir laikytis juose pateiktų nurodymų:

- *šias naudojimo instrukcijas;*
- *elektrinių įrankių naudojimo „Bendrąsias saugos instrukcijas", pateiktas pridedamoje brošiūroje (Nr: 315915);*
- *darbo vietoje galiojančias taisykles ir nelaimingų atsitikimų prevencijos reglamentus.*
- *FLEX elektrinės galvutės GPH 18-EC naudojimo vadovą.*

Šis modernus elektrinis įrankis atitinka visus jam taikomus saugos reikalavimus.

Vis dėlto, naudojant šį elektrinį įrankį gali kilti pavojus sunkiai ar net mirtinai susižaloti ar sužaloti kitus, taip pat sugadinti įrankį ar kitą turtą.

Elektrinį įrankį galima naudoti tik:

- *pagal paskirtį;*
- *jeigu jis visiškai tvarkingas.*

Saugumą mažinančius gedimus reikia nedelsiant pašalinti.

Paskirtis

Ši krūmapjovė yra skirta storesnei žolei, piktžolėms, įvairiai augmenijai ir krūmokšniams pjauti, jauniems iki 2 cm skersmens medeliams retinti, naudojant tik šią FLEX elektrinę galvutę GPH 18-EC arba naujesnį jos modelį.

Darbo su krūmapjove saugos nurodymai

- **Nenaudokite įrenginio prastu oru, ypač esant žaibo pavojui.** Laikantis šios taisyklės, sumažėja žaibo smūgio pavojus.
- **Prieš pradėdami pjauti atidžiai patikrinkite, ar darbo zonoje nėra laukinių gyvūnų.** Įrenginys darbo metu laukinius gyvūnus gali sužaloti.
- **Atidžiai apžiūrėkite vietą, kurioje ketinate naudoti įrenginį, ir pašalinkite visus akmenis, pagalius, vielas, kaulus ir kitus pašalinius daiktus.** Išsviesti daiktai gali sužaloti.
- **Prieš naudodami įrenginį visada apžiūrėkite pjoviklį ar geležtę ir jų įtaisus, ar nepažeisti.** Pažeistos dalys didina pavojų susižaloti.
- **Vadovaukitės priedų keitimo instrukcijomis.** Netinkamai priveržus geležtės tvirtinimo veržles ar varžtus, ją galite sugadinti arba ji darbo metu gali atsikabinti.
- **Vardinis geležtės sukimosi greitis turi neviršyti didžiausio sukimosi greičio, nurodyto ant įrenginio.** Didesniu nei nurodytu greičiu besisukančios geležtės gali suskilti ir išlakstyti į šalis.
- **Dėvėkite akių, klausos, galvos ir rankų apsaugos priemones.** Tinkama apsauginė įranga sumažina sužalojimo dėl skriejančių šiukšlių ar atsitiktinio prisilietimo prie pjovimo lynelio ar geležtės pavojų.
- **Dirbdami su įrenginiu visada avėkite neslidžią apsauginę avalynę. Nedirbkite su įrenginiu basi ar avėdami atvirus sandalus.** Taip sumažinsite pavojų susižaloti kojas, netyčia prisilietus prie besisukančio pjovimo lynelio ar geležtės.
- **Dirbdami su įrenginiu visada mūvėkite ilgas kelnes.** Neuždengus viso kūno išauga sužalojimo pavojus dėl išsviestų daiktų.
- **Dirbdami su įrenginiu neleiskite artintis pašaliniams asmenims.** Išsviestos šiukšlės gali sunkiai sužaloti.
- **Įrenginį visada laikykite abiem rankomis.** Laikydami įrenginį abiem rankomis neprarasite jo kontrolės.
- **Įrenginį laikykite tik už izoliuoto, laikymui skirto paviršiaus, nes pjovimo lynelis ar geležtė gali prisiliesti prie paslėpto elektros laido.** Prie laido, kuriuo teka elektros srovė, prisilietęs pjovimo lynelis ar geležtė srovę gali perduoti į kitas metalines įrenginio dalis, ir tuomet operatorius gali patirti elektros smūgį.
- **Visada tvirtai stovėkite ir įrenginį naudokite tik stovėdami ant žemės.** Dėl slidaus ar nestabilaus paviršiaus galite prarasti pusiausvyrą ar nesuvaldyti įrenginio.
- **Nedirbkite su įrenginiu labai stačiuose šlaituose.** Taip sumažinsite susižalojimo pavojų nesuvaldžius įrenginio, paslydus ir nukritus.
- **Dirbdami šlaituose visada tvirtai stovėkite ir pjaukite judėdami skersai šlaitų, o ne aukštyn ir žemyn, ir keisdami judėjimo kryptį būkite ypač atsargūs.** Taip sumažinsite susižalojimo pavojų nesuvaldžius įrenginio, paslydus ir nukritus.
- **Kai įrenginys veikia, saugokite visas kūno dalis nuo pjoviklio, pjovimo lynelio ar geležtės. Prieš paleisdami įrenginį patikrinkite, ar pjoviklis, pjovimo lynelis ar geležtė nieko neliečia.** Dirbant su įrenginiu pakanka akimirkos neatidumo, kad patirtumėte sunkią traumą ar sužalotumėte kitus.
- **Pjaudami nekelkite įrenginio aukščiau juosmens.** Taip lengviau išvengsite netyčinio prisilietimo prie pjoviklio ar geležtės ir geriau suvaldysite įrenginį netikėtose situacijose.
- **Pjaudami įtemptus krūmokšnius ar liaunus medelius, būkite atsargūs, kad jie neatšoktų atgal.** Atsileidus medienos plaušo įtampai, krūmokšnio šakos ar liaunas medelis gali atšokti į operatorių ir (arba) išplėšti iš jo rankų įrenginį.
- **Būkite itin atsargūs, kai pjaunate krūmokšnius ir liaunus medelius.** Plona šakelė ar liaunas kamienas gali įstrigti pjovimo geležtėje, o įrenginys gali atšokti į jus arba išmušti jus iš pusiausvyros.
- **Valdykite įrenginį ir nelieskite pjoviklio, pjovimo lynelio ar geležtės ir kitų pavojingų judančių dalių, kol jos dar sukasi.** Taip sumažinsite pavojų susižaloti dėl judančių dalių.
- **Išjungtą įrenginį neškite atitraukę toliau**

nuo savęs. Tinkamai naudojant įrenginį sumažėja pavojus atsitiktinai paliesti besisukantį pjoviklį, pjovimo lynelį ar geležtę.

- **Kai įrenginį nešate ar padedate į laikymo vietą, visada ant metalinės pjovimo geležtės uždėkite apsaugą.** Tinkamai naudojant įrenginį sumažėja pavojus atsitiktinai paliesti geležtę.
- **Naudokite tik gamintojo nurodytus atsarginius pjoviklius, pjovimo lynelius, galvutes ir geležtes.** Netinkamos atsarginės dalys gali padidinti dalių skilimo ir operatoriaus sužalojimo pavojų.
- **Valydami įstrigusias šiukšles ar vykdydami įrenginio techninės priežiūros procedūras įsitikinkite, kad išjungtas paleidimo jungiklis ir išimta sudėtinė baterija.** Jei įrenginys netikėtai įsijungtų valant įstrigusias šiukšles ar vykdant techninės priežiūros procedūras, galite sunkiai susižaloti.

Pjovimo geležtės atatrankos priežastys ir susiję įspėjimai

Geležtės atatranka yra staigus įrenginio atšokimas į šoną, į priekį arba atgal, kuris gali įvykti geležtei įstrigus ar įsipainiojus į kliūtį, pvz., liauną medelį ar medžio kelmą. Ši atatranka gali būti pakankamai staigi, kad atstumtų įrenginį ir (arba) operatorių bet kuria kryptimi, dėl ko įrenginio galite nesuvaldyti.

Geležtės atatrankos ir su ja susijusių pavojų galima išvengti imantis tinkamų atsargumo priemonių, nurodytų toliau.

- **Įrenginį tvirtai laikykite abiem rankomis ir pasirinkite tokią rankų padėtį, kad galėtumėte pasipriešinti atatrankos jėgoms. Jūsų kūnas turi būti kairėje įrenginio pusėje.** Geležtės atatranka gali padidinti sužalojimo pavojų dėl netikėto įrenginio atšokimo. Imdamasis tinkamų atsargumo priemonių, operatorius gali suvaldyti atatrankos jėgas.
- **Jei geležtė įstringa arba dėl kokių nors priežasčių sustabdote pjovimą, išjunkite įrenginį ir laikykite nejudindami pjaunamoje medžiagoje, kol geležtė visiškai sustos. Kai geležtė įstringa, niekada nebandykite jos ištraukti iš pjaunamos medžiagos, kol ji dar sukasi, nes priešingu atveju galite sukelti atatranką.** Išsiaiškinkite ir imkitės taisomųjų veiksmų, kad pašalintumėte geležtės įstrigimo priežastį.
- **Nenaudokite atšipusių ar pažeistų pjovimo geležčių.** Atšipusi ar pažeista pjovimo geležtė padidina įstrigimo ar įsipainiojimo į kliūtį pavojų, ir tuomet gali įvykti geležtės atatranka.
- **Visada išlaikykite gerą pjaunamos medžiagos matomumą.** Geležtės atatranka labiau tikėtina vietose, kuriose sunku matyti pjaunamą medžiagą.
- **Jei darbo su įrenginiu metu prie jūsų artinasi kitas asmuo, įrenginį išjunkite.** Geležtės įstrigimo ir atatrankos atveju kyla didesnis pavojus kitus asmenis sužaloti.

i ***PASTABA***

Papildomas specifines saugos taisykles rasite elektrinės galvutės naudojimo vadove.

Triukšmas ir vibracija

Triukšmo ir vibracijos vertės nustatytos pagal EN 62841.

Elektrinio įrankio svertinis triukšmo lygis A paprastai yra:

– Garso slėgio lygis L_{pA}:	83 dB(A)
– Neapibrėžtis:	K = 3 dB(A)
– Garso galios lygis L_{WA}:	91 dB(A)
– Neapibrėžtis:	K = 5,9 dB

Bendroji vibracijos vertė:

– Vibracijos vertė a_h:	< 2,5 m/s^2
– Neapibrėžtis:	K = 1,5 m/s^2

⚠ ***DĖMESIO!***

Nurodytos išmatuotos vertės taikomos naujiems elektriniams įrankiams. Dėl kasdienio naudojimo triukšmo ir vibracijos vertės keičiasi.

i ***PASTABA***

Čia pateikta vibracijos vertė išmatuota naudojant EN 62841 standarte nurodytą standartinį testą, todėl ją galima naudoti lyginant vieną įrankį su kitu. Ją galima naudoti vibracijos poveikiui preliminariai įvertinti.

Deklaruotoji vibracijos vertė gauta naudojant įrankį pagal jo pagrindinę paskirtį.

Vis dėlto, pakeitus įrankio naudojimo paskirtį, priedus ar netinkamai techniškai prižiūrint, vibracijos vertės taip pat gali pasikeisti. Dėl to kenksmingas vibracijos poveikis per visą darbo laikotarpį gali pastebimai išaugti.

Norint tiksliai apskaičiuoti vibracijos poveikio

vertę, taip pat reikia atsižvelgti į laikotarpius, kuomet įrankis yra išjungtas ar įjungtas, tačiau nenaudojamas. Atmetus šiuos laikotarpius vibracijos poveikis per visą darbo laikotarpį gali reikšmingai sumažėti.

Norėdami apsaugoti operatorių nuo vibracijos poveikio, nustatykite papildomas saugos priemones, pvz.: įrankių ir jo priedų priežiūra, rankų šiluma, darbo organizavimas.

⚠ ***DĖMESIO!***
Jeigu garso slėgis viršija 85 dB(A), užsidėkite apsaugines ausines.

Techniniai duomenys

Gaminio tipas		GBC-A
Gaminys		Krūmapjovės įtaisas
N_0	/min.	5400
Geležtės skersmuo	cm	23
Veleno skersmuo	mm	25,4
Svoris pagal „FLEX procedūrą 01"	kg	1,7
Darbinė temperatūra		–10~40 °C
Laikymo temperatūra		–20~50 °C

Apžvalga (žr. A pav.)

Dalių numeriai pateikti pagal įrenginio iliustracijas paveikslų puslapyje.

1 Geležtės apsauginis dangtelis
2 Krūmapjovės galvutė
2a apsauginė plokštelė
2b suklys
2c vidinė jungė
2d geležtė
2e išorinė jungė
2f geležtės laikiklis
2g geležtės veržlė
3 Sandarinimo varžtas
4 Suklio sustabdymo anga
5 Įtaiso kotas
6 Kamštelis
7 Laikiklis
8 Apsauga
9. Veržlė (4 vnt.)
10 Varžto, spyruoklinės poveržlės ir plokščios poveržlės rinkinys (4 vnt.)
11 Universalus veržliaraktis
12 Šešiabriaunis raktas
13 Ribotuvas

Naudojimo instrukcijos

Pasiruošimas

Išnagrinėkite savo krūmapjovės įtaisą

Šį gaminį reikia surinkti. Atsargiai iškelkite įrankį iš dėžės ir padėkite jį ant lygaus darbinio paviršiaus. Prieš bandydami naudoti krūmapjovės įtaisą, išnagrinėkite visas jo veikimo funkcijas ir perskaitykite saugos reikalavimus.

⚠ ***ĮSPĖJIMAS!***
- *Mokėjimas naudotis šiuo gaminiu nesuteikia teisės dirbti nerūpestingai. Atminkite, kad užtenka vienos neatsargumo akimirkos, kad sunkiai susižalotumėte. Prieš bandydami naudoti bet kokį įrankį, būtinai susipažinkite su visomis naudojimo funkcijomis ir saugos instrukcijomis.*
- *Nebandykite keisti šio gaminio arba kurti įtaisų, kurie nėra rekomenduojami naudoti su šiuo įrankiu. Visi tokie pakeitimai laikomi netinkamu naudojimu ir gali sukurti pavojingas sąlygas, kurių metu galite sunkiai susižaloti.*

Surinkimas

⚠ ***ĮSPĖJIMAS!***
Šį gaminį reikia surinkti.

Reguliuodami arba surinkdami krūmapjovę, visada mūvėkite pirštines.

Visada išimkite sudėtinę bateriją iš elektrinės galvutės, kai montuojate dalis, reguliuojate, valote arba gaminio nenaudojate.

Visada ant geležtės uždėkite apsauginį dangtelį, kai montuojate dalis, reguliuojate, valote arba gaminio nenaudojate.

Apsaugos tvirtinimas

⚠ ***ĮSPĖJIMAS!***
Apsaugą pritvirtinkite prieš įtaisą prijungdami prie elektrinės galvutės.

Kad žmonėms kiltų mažesnis pavojus susi-

žaloti, nenaudokite įrenginio be pritvirtintos apsaugos. Apsauga visada turi būti ant įrenginio, kad apsaugotų naudotoją.

Visada mūvėkite pirštines ir ant geležtės uždėkite apsauginį dangtelį, kai tvirtinate ar keičiate apsaugą. Saugokitės geležtės ir saugokite savo rankas, kad neįsipjautumėte.

- Pakelkite krūmapjovės įtaisą ir nukreipkite jį žemyn; įtaikykite iškiliąją apsaugos dalį į atitinkamą plyšį kote (5). Apsaugos (8) vidinis paviršius turi būti nukreiptas į krūmapjovės galvutę (žr. B1 pav.).
- Įstatykite veržlę (9) į atitinkamą angą apsaugoje ir ją laikykite (žr. B2 pav.).
- Uždėkite laikiklį (7) ant įtaiso koto ir sulygiuokite visas keturias laikiklio skyles su skylėmis apsaugoje.
- Prakiškite varžtą su poveržlėmis (10) pro laikiklio ir apsaugos skyles ir įsukite į veržlę. Šešiabriauniu raktu (12) priveržkite varžtą (žr. B3 pav.).
- Pakartokite aprašytus veiksmus su likusiais 3 varžtais.

Krūmapjovės įtaiso prijungimas prie elektrinės galvutės GPH 18-EC

Šis Krūmapjovės įtaisas yra skirtas naudoti su FLEX elektrine galvute GPH 18-EC.

Žr. skyrių „**Elektrinės galvutės įtaiso tvirtinimas ir nuėmimas**“ elektrinės galvutės GPH 18-EC naudojimo instrukcijoje.

⚠ *ĮSPĖJIMAS!*

Norėdami išlaikyti patogią pusiausvyrą pjovimo metu, naudokite tik su sudėtine baterija AP 18.0/8.0.

Ribotuvo tvirtinimas prie elektrinės galvutės (žr. C pav.)

⚠ *ĮSPĖJIMAS!*

Kai elektrinė galvutė naudojama su krūmapjovės įtaisu, prie jos turi būti pritvirtintas ribotuvas.

- Išsukite prisukamą rankenėlę ir fiksavimo svirtelę iš priekinės pagalbinės rankenos.
- Įtaikykite ribotuvo (13) plyšį į priekinę pagalbinę rankeną, prakiškite pro rankeną ir pro skylę ribotuve fiksavimo svirtelę (C-2) ir tuomet priveržkite prisukamą rankenėlę (C-1).
- Nuleiskite fiksavimo svirtelę (C-2), kad užfiksuotumėte priekinę pagalbinę rankeną ir ribotuvą (13) ant elektrinės galvutės koto taip, kad darbo metu ribotuvas nejudėtų.

Krūmapjovės paleidimas ir sustabdymas

Žr. skyrių „**Elektrinės galvutės paleidimas ir sustabdymas**“ elektrinės galvutės GPH 18-EC naudojimo instrukcijoje.

Prieš paleisdami krūmapjovę nuimkite geležtės apsauginį dangtelį.

Krūmapjovės naudojimas (žr. D pav.)

⚠ *ĮSPĖJIMAS!*

Kad išvengtumėte sunkaus sužalojimo, dirbdami su šiuo įrenginiu visada dėvėkite apsauginius akinius. Dirbdami dulkėtoje aplinkoje, užsidėkite visą veidą dengiančią kaukę arba respiratorių. Dirbdami dėvėkite tinkamus drabužius ir avėkite tinkamą avalynę, kad sumažintumėte pavojų susižeisti dėl skriejančių šiukšlių.

- Kaskart prieš naudodami išvalykite pjaunamą plotą nuo šiukšlių. Pašalinkite visus daiktus, pvz., akmenis, stiklo duženas, vinis, vielas arba virveles, kuriuos pjovimo įtaisas gali išsviesti arba kurie gali įstrigti įtaise. Darbo zonoje neturi būti vaikų, pašalinių asmenų ir naminių gyvūnų. Vaikai, pašaliniai asmenys bei naminiai gyvūnai turi būti atsitraukę ne mažesniu kaip 15 m atstumu. Jeigu kas nors artinasi, nedelsdami sustabdykite įrenginį.
- Pjovimo įtaisas turi būti lygiagretus žemės paviršiui.
- Laikykite krūmapjovę abiem rankomis. Viena ranka turi būti šiek tiek sulenkta, o jos plaštaka laikykite galinę rankeną. Kita ranka turi būti ištiesta, o jos plaštaka laikykite priekinę pagalbinę rankeną.
- Kad būtų saugu ir patogu dirbti, naudokite su peties diržu, žr. skyrių **„Peties diržo naudojimas“** elektrinės galvutės FLEX GPH18-EC naudotojo vadove.
- Norėdami pjauti augmeniją ir krūmokšnius, nuleiskite besisukančią geležtę ant augalo, kad pasiektumėte kapojimo efektą. Žemės

paviršiaus lygyje krūmapjovę naudokite kaip dalgį (mojuokite ja į dešinę ir į kairę). Nenaudokite pjovimo įtaiso pakėlę aukščiau juosmens.
- Išlaikykite gerą pusiausvyrą ir tvirtą stovėseną. Nesistenkite pasiekti pernelyg toli. Visada stovėkite tvirtai ir išlaikykite pusiausvyrą.
- Kartais šakos ar žolė patenka ir įstringa tarp apsaugos ir pjovimo įtaiso. Visada sustabdykite įrenginį prieš jį valydami.
- Niekada nepadėkite įrenginio su besisukančia geležte ant žemės.
- Jei su krūmapjove atsitrenkiate į kliūtį ar ji įstringa augmenijoje, nedelsdami sustabdykite įrenginį ir patikrinkite, ar jis nepažeistas; prieš tęsdami darbą pašalinkite visus gedimus. Nedirbkite su pažeista apsauga.
- Jei įrenginys pradeda neįprastai vibruoti, nedelsdami išjunkite variklį ir nustatykite trikties priežastį. Vibracija paprastai įspėja apie problemą. Atsipalaidavusi galvutė gali vibruoti, įskilti, sulūžti ar nulėkti nuo įrenginio ir sunkiai ar net mirtinai sužaloti. Patikrinkite, ar pjovimo įtaisas tinkamai pritvirtintas savo padėtyje. Jeigu galvutė atsipalaiduoja po pritvirtinimo, nedelsdami ją pakeiskite. Niekada nenaudokite įrenginio su atsipalaidavusiu pjovimo įtaisu.

⚠ ***ĮSPĖJIMAS!***

Kuo pjovimo įtaisas yra pakeltas aukščiau žemės paviršiaus, tuo didesnis į šonus išmetamų nuopjovų keliamas sužalojimo pavojus.

⚠ ***ĮSPĖJIMAS!***

Pjaudami jaunus medelius ar kitus iki2 cm skersmens augalus, naudokite kairiąją geležtės pusę, kad išvengtumėte geležtės atatrankos. Nebandykite pjauti didesnio skersmens augalų, nes geležtė gali įstrigti ar trūktelėti krūmapjovę į priekį. Dėl to gali būti pažeista geležtė ar krūmapjovė arba galite krūmapjovės nesuvaldyti ir susižaloti.

Išsviestos dalys gali sunkiai sužaloti operatorių arba pašalinį asmenį. Norint sumažinti traumų pavojų, labai svarbu imtis šių atsargumo priemonių:
- Vengti sąlyčio su kietomis ar tvirtomis kliūtimis, pvz., akmenimis, uolienomis ar metalo gabalais.
- Niekada nepjaukite medelių ar krūmokšnių, kurių kamieno skersmuo viršija 2 cm.
- Reguliariai, trumpais laiko intervalais tikrinkite geležtę, ar nėra pažeidimų požymių. Nedirbkite su pažeista geležte.
- Reguliariai galąskite geležtę (jai pastebimai atšipus) ir, jei reikia, subalansuokite (tai turi atlikti kvalifikuotas techninės priežiūros specialistas).

Pažeistų ir (arba) sudilusių dalių tikrinimas prieš kiekvieną naudojimą

⚠ ***ĮSPĖJIMAS!***

Tvirtindami arba keisdami apsaugą ir galąsdami arba keisdami geležtę, visada mūvėkite pirštines. Nepamirškite, kurioje apsaugos vietoje yra geležtė, ir saugokite rankas, kad neįsipjautumėte.

Patikrinkite geležtę, apsaugą, ribotuvą bei priekinę pagalbinę rankeną ir pakeiskite visas įtrūkusias, deformuotas, sulenktas ar kitaip pažeistas dalis. Laikui bėgant geležtės briaunos gali atšipti. Geležtę rekomenduojama apversti, kad pailgėtų jos tinkamumo naudoti trukmė, ir periodiškai galąsti (tai turi atlikti kvalifikuotas techninės priežiūros specialistas) arba pakeisti nauja geležte, kai ateina laikas.

Krūmapjovės valymas po kiekvieno naudojimo

- Išimkite bateriją.
- Nuo geležtės ir apsaugos nuvalykite žolę, šiukšles ar prikibusius žemių likučius.
- Įrenginį valykite tik švariu, sausu ir minkštu skudurėliu. Niekada neleiskite skysčiui patekti į įrenginio vidų; niekada nemerkite jokios įrenginio dalies į skystį.

Geležtės įstrigimo tikrinimas

- Kad neužsikimštų, geležtė visada turi būti švari. Prieš ir po kiekvieno naudojimo pašalinkite žolės nuopjovas, lapus, nešvarumus ir visas kitas susikaupusias šiukšles.
- Kai krūmapjovė užsikemša, ją sustabdykite ir išimkite bateriją. Tuomet pašalinkite aplink variklio veleną ar geležtę apsivyniojusią žolę.

Bendroji ir techninė priežiūra

⚠ ***ĮSPĖJIMAS!***

Prieš vykdydami bet kokius elektrinio įrankio

tvarkymo darbus, išimkite iš jo sudėtinę bateriją.

Valymas

⚠ ***DĖMESIO!***

Valydami sausu suslėgtuoju oru visada dėvėkite apsauginius akinius.

Reguliariai valykite elektrinį įrankį ir jo ventiliacijos angas. Valymo dažnis priklauso nuo pjaunamų medžiagų ir įrankio naudojimo trukmės. Korpuso vidų ir variklį reguliariai prapūskite sausu suslėgtuoju oru.

Geležtės keitimas (žr. E1 ir E2 pav.)

⚠ ***ĮSPĖJIMAS!***

Nebandykite tiesinti ar virinti sulenktą ar įtrūkusią geležtę, nes galite ją sulaužyti. Tokia geležtę reikia pakeisti. Pakeiskite tik identiška geležte.

Naudokite tik FLEX geleztes.

i ***PASTABA***

Pakeiskite geležtę, jeigu ji nudyla ir tiek sutrumpėja, kad jos ilgio jau nepakanka reikiamam atstumui iki žemės ir pjovimo gyliui išlaikyti.

⚠ ***ĮSPĖJIMAS!***

Prieš vykdydami bet kokius geležtės techninės priežiūros darbus, visada apsaugokite savo rankas, užsimaudami tvirtas pirštines arba apvyniodami geležtę skudurais ar kitomis medžiagomis.

Geležtės nuėmimas

- Sustabdykite įrenginį ir išimkite bateriją.
- Paguldykite krūmapjovę taip, kad geležtė būtų nukreipta į viršų.
- Uždėkite geležtės apsauginį dangtelį (1).
- Mūvėdami apsaugines pirštines, viena ranka tvirtai laikykite geležtę, o kita ranka universaliu veržliarakčiu (11) atlaisvinkite geležtės veržlę (2g) PAGAL LAIKRODŽIO RODYKLĘ.
- Norėdami visiškai atsukti geležtės veržlę (2g), sustabdykite suklį, įkišdami šešiabriaunį raktą (12) į suklio sustabdymo angas (4) vidinėje jungėje (2c) ir apsauginėje plokštelėje (2a).
- Nuo suklio (2b) nuimkite geležtės veržlę (2g), geležtės laikiklį (2f), išorinę jungę (2e) ir geležtę. Šias detales patikrinkite ir pakeiskite, jei sudilę.

Geležtės tvirtinimas

- Uždėkite geležtę ant vidinės jungės, kuri pritvirtinta prie suklio.
- Ant suklio uždėkite išorinę jungę, geležtės laikiklį ir veržlę, kurią ranka prisukite PRIEŠ LAIKRODŽIO RODYKLĘ.
- Universaliu veržliarakčiu tvirtai priveržkite veržlę PRIEŠ LAIKRODŽIO RODYKLĘ ant suklio. Tuo metu suklį užfiksuokite šešiabriauniu raktu (12), įkišdami jį į suklio sustabdymo angas (4) vidinėje jungėje (2c) ir apsauginėje plokštelėje (2a).

Geležtės galandimas (žr. F pav.)

⚠ ***ĮSPĖJIMAS!***

Geležtės pjovimo briaunos yra aštrios. Galite įsipjauti. Mūvėkite pirštines.

– išjunkite įrenginį ir išimkite bateriją.
– Nuimkite geležtę, žr. skyrių „Geležtės nuėmimas“.
– Nuimkite geležtės apsauginį dangtelį.
– Pjovimo briauną pagaląskite plokščia dilde su deimantų segmentais, judindami dildę pirmyn ir atgal. Užtikrinkite 40–45° pjovimo kampą.
– Tą pačią procedūrą pakartokite ir su kitomis pjovimo briaunomis.
– Uždėkite geležtę, žr. skyrių „Geležtės tvirtinimas“.

i **PASTABA**

Jei pjovimo geležtė dėl galandimo yra gerokai deformuota, pakeiskite ją nauja geležte. Priešingu atveju ji gali sukelti stiprią vibraciją. Išbandykite vėl uždėtą geležtę: jeigu ji besisukdama stipriai vibruoja, pakeiskite nauja geležte.

Jei turite klausimų, kreipkitės į FLEX gaminių pardavėją arba FLEX techninės priežiūros centrą.

Remontas

Remonto darbus gali vykdyti tik įgalioto techninės priežiūros centro specialistai.

i ***PASTABA***

Garantinio laikotarpio metu nebandykite atsukti korpuso varžtų. Nesilaikant šio reikalavimo, bet kokios pretenzijos pagal gamintojo

garantiją netenka galios.

Atsarginės dalys ir priedai

Kitus priedus, ypač įrankius ir jų priedus, rasite gamintojo kataloguose. Detaliuosius brėžinius ir atsarginių dalių sąrašus rasite mūsų svetainėje adresu **www.flex-tools.com**.

Pavaros krumpliaračių tepimas (žr. G pav.)

Reduktoriaus korpuse sumontuotus pavaros krumpliaračius būtina reguliariai tepti reduktorių tepalu. Tepalo lygį reduktoriaus korpuse tikrinkite maždaug kas 50 darbo valandų, išsukdami korpuso šone esantį sandarinimo varžtą (3).

Jei krumpliaračių šonuose nėra jokių tepalo požymių, pripilkite reduktorių tepalo iki 3/4 talpos pagal toliau pateiktus nurodymus.

Nepripildykite pavaros krumpliaračių korpuso iki viršaus.

- Paguldykite krūmapjovę ant šono taip, kad sandarinimo varžtas būtų nukreiptas į viršų.
- Pridedamu universaliu veržliarakčiu išsukite sandarinimo varžtą.
- Tepalo švirkštu (komplekte nėra) į tepimo angą įšvirkškite šiek tiek tepalo, stengdamiesi neviršyti 3/4 talpos.
- Pripildę priveržkite sandarinimo varžtą.

Laikymas

- Išimkite bateriją.
- Norėdami įrenginį kruopščiai išvalyti, užsimaukite tvirto audinio pirštines.
- Uždėkite ant geležtės apsauginį dangtelį, kad būtų saugu laikyti.
- Laikykite įrenginį sausoje, gerai vėdinamoje, rakinamoje patalpoje arba aukštai, vaikams neprieinamoje vietoje. Nelaikykite įrenginio ant arba šalia trąšų, benzino ar kitų cheminių medžiagų.

Informacija dėl išmetimo

Žaliavų utilizavimas vietoje atliekų išmetimo.

Įrenginį, jo priedus ir pakuotes reikia perdirbti aplinkos neteršiančiu būdu. Plastikinės dalys yra paženklintos pagal medžiagos tipą, kad jas būtų galima perdirbti.

PASTABA

Informaciją apie išmetimą jums suteiks įrenginio pardavėjas!

CE atitikties deklaracija

Atitikties deklaracijos pateiktos šio naudojimo vadovo 1 priede.

Atleidimas nuo atsakomybės

Gamintojas ir jo atstovas neatsako už jokią žalą ar pelno praradimą dėl verslo prastovų, kurias sukėlė mūsų gaminys ar netinkamas naudoti gaminys.
Gamintojas ir jo atstovas neatsako už jokią žalą, kurią sukėlė netinkamas šio gaminio naudojimas arba jo naudojimas su kitų gamintojų priedais.

Saturs

Šajā rokasgrāmatā izmantotie apzīmējumi211
Apzīmējumi uz izstrādājuma 211
Svarīga drošības informācija 211
Troksnis un vibrācija 213
Tehniskie dati 214
Pārskats 214
Lietošanas instrukcija 214
Apkope un tīrīšana. 217
Informācija par atbrīvošanos no vecās ierīces 218
EK atbilstības deklarācija 218
Atbrīvojums no atbildības 218

Šajā rokasgrāmatā izmantotie apzīmējumi

⚠ ***BRĪDINĀJUMS!***
Norāda uz iespējamu apdraudējumu. Šī brīdinājuma neievērošana var izraisīt nāvi vai ļoti smagus ievainojumus.

⚠ ***UZMANĪBU!***
Norāda uz iespējamu bīstamu situāciju. Šī brīdinājuma neievērošana var izraisīt nelielu savainojumu vai īpašuma bojājumus.

i ***PIEZĪME***
Norāda, ka uz to attiecas lietošanas ieteikumi un svarīga informācija.

Apzīmējumi uz izstrādājuma


Pirms elektroinstrumenta ieslēgšanas izlasiet lietošanas instrukciju.


Valkājiet acu aizsardzības līdzekļus


Lietojiet dzirdes aizsarglīdzekļus


Valkājiet galvas aizsarglīdzekļus


Valkājiet roku aizsarglīdzekļus


Valkājiet apavus ar slīdes pretestību


Sargieties no asmens atsitiena


Akumulators pirms apkopes darbu veikšanas ir jāatvieno


Uzmanieties no atsviestiem priekšmetiem

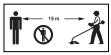
Attālumam starp iekārtu un tuvumā esošām personām jābūt vismaz 15 m


Sargāt no lietus

CE marķējums

UKCA marķējums

Svarīga drošības informācija

⚠ ***BRĪDINĀJUMS!***
Pirms sākat lietot instrumentu, lūdzu, izlasiet turpmāk norādīto informāciju un ievērojiet:

- *šo lietošanas instrukciju,*
- *„Vispārīgos drošības norādījumus" par elektroinstrumentu lietošanu, kas iekļauti pievienotajā bukletā (brošūra Nr.: 315915),*
- *pašreiz spēkā esošos noteikumus par instrumenta darba vietu un par negadījumu novēršanu.*
- *FLEX instrumentgalvas GPH 18-EC lietošanas instrukciju*

Šis elektroinstruments ir izgatavots, izmantojot jaunākās tehnoloģijas, un ir konstruēts saskaņā ar atzītiem drošības noteikumiem.

Tomēr, strādājot ar elektroinstrumentu, pastāv apdraudējums lietotāja vai trešās personas dzīvībai vai veselībai, vai arī elektroinstruments vai īpašums var tikt sabojāts.

Elektroinstrumentu var izmantot tikai

- *tam paredzētajam mērķim un*
- *teicamā darba stāvoklī.*

Bojājumi, kas apdraud drošību, nekavējoties jānovērš.

Paredzētā lietošana

Krūmgriezis ir paredzēts savvaļas zāles, nezāļu, savvaļas augu un krūmu griešanai, kā arī jaunaudžu retināšanai ar maksimālo stumbra diametru 2 cm, izmantojot tikai FLEX instrumentgalvu GPH 18-EC vai vēlāk FLEX ieviesto instrumentgalvu.

Drošības norādījumi darbam ar krūmgriezi

- **Neizmantojiet ierīci sliktos laikapstākļos, īpaši tad, ja pastāv zibens iespējamība.** Tas samazinās risku, ka ierīcei ekspluatācijas laikā var iespert zibens.
- **Rūpīgi pārbaudiet, vai zonā, kur paredzēts izmantot ierīci, nav savvaļas dzīvnieku.** Izmantošanas laikā ierīce var savainot savvaļas dzīvniekus.
- **Rūpīgi pārbaudiet zonu, kur paredzēts izmantot ierīci, un aizvāciet visus akmeņus, zarus, vadus, kaulus un citus svešķermeņus.** Atsviestie priekšmeti var izraisīt miesas bojājumus.
- **Pirms ierīces lietošanas vienmēr vizuāli pārbaudiet, vai grieznis vai asmens un griežņa vai asmens bloks nav bojāti.** Bojātas daļas palielina traumu risku.
- **Ievērojiet piederumu maiņas norādījumus.** Nepareizi pievilkti asmens stiprinājuma uzgriežņi vai bultskrūves asmeni var sabojāt vai arī tas var atdalīties.
- **Asmens nominālajam griešanās ātrumam jābūt vismaz vienādam ar maksimālo griešanās ātrumu, kas norādīts uz ierīces.** Piederumi, kuru griešanās ātrums ir lielāks par nominālo ātrumu, var salūzt un tikt atsviesti.
- **Valkājiet acu, ausu, galvas un roku aizsarglīdzekļus.** Piemēroti aizsarglīdzekļi samazinās miesas bojājumus, ko izraisa izsviesti gruži vai nejauša saskare ar griezējauklu vai asmeni.
- **Izmantojot ierīci, vienmēr valkājiet neslīdošus un aizsargājošus apavus. Nestrādājiet ar ierīci basām kājām vai sandalēs.** Tas samazina pēdu traumu, kas var rasties, saskaroties ar kustīgajiem griežņiem, auklām vai asmeni, iespējamību.
- **Izmantojot ierīci, vienmēr valkājiet garas bikses.** Atsegta āda palielina izsviestu objektu radītu traumu iespējamību.
- **Izmantojot ierīci, gādājiet, lai citas personas neatrastos tuvumā.** Izsviestie gruži var radīt smagas traumas.
- **Izmantojot ierīci, vienmēr dariet to ar abām rokām.** Turot ierīci ar abām rokām, tiks novērsta kontroles zaudēšana.
- **Turiet ierīci tikai aiz izolētajām satveršanas virsmām, jo griezējaukla vai asmens var saskarties ar apslēptiem vadiem.** Griezējauklai vai asmeņiem nonākot saskarē ar spriegumam pakļautu vadu, ierīces atklātās metāla daļas var tikt pakļautas spriegumam, un lietotājs var saņemt elektriskās strāvas triecienu.
- **Vienmēr ievērojiet stabilu stāju un darbiniet iekārtu, tikai stāvot uz zemes.** Slidenas vai nestabilas virsmas var izraisīt līdzsvara zaudēšanu vai ierīces kontroles zaudēšanu.
- **Neizmantojiet ierīci uz pārāk stāvām nogāzēm.** Tas samazina kontroles zaudēšanas, paslīdēšanas un krišanas risku, kas var izraisīt miesas bojājumus.
- **Strādājot uz nogāzēm, vienmēr ņemiet vērā savu stāju, vienmēr strādājiet vertikāli gar nogāzi, nevis augšup vai lejup pa nogāzi un ievērojiet īpašu piesardzību, mainot virzienu.** Tas samazina kontroles zaudēšanas, paslīdēšanas un krišanas risku, kas var izraisīt miesas bojājumus.
- **Kamēr ierīce darbojas, sargājiet visas ķermeņa daļas no griežņa, auklas vai asmens. Pirms ierīces iedarbināšanas pārliecinieties, vai grieznis, aukla vai asmens ne ar ko nesaskaras.** Pat īss neuzmanības mirklis, kamēr ierīce tiek izmantota, var izraisīt nopietnas traumas lietotājam vai citām personām.
- **Nedarbiniet ierīci augstāk par vidukli.** Tas palīdz novērst neparedzētu saskari ar griezni vai asmeni, un ļauj ierīci labāk kontrolēt negaidītās situācijās.
- **Griežot krūmus vai jaunus kokus, kas ir pakļauti nospriegojumam, uzmanieties no atsitiena.** Kad koksnes šķiedru nospriegojums ir atbrīvots, krūms vai jaunais koks var atsisties pret lietotāju un/vai traucēt vadīt ierīci.
- **Esiet ļoti uzmanīgi, apgriežot krūmājus un jaunus kokus.** Plānais materiāls var saskarties ar asmeni un tā rezultātā triekties jūsu virzienā vai likt jums zaudēt līdzsvaru.
- **Saglabājiet ierīces kontroli un nepieskarieties griežņiem, auklām vai asmeņiem un citām bīstamām kustīgām daļām,**

kamēr tās vēl ir kustībā. Tas samazina kustīgo daļu izraisītu traumu risku.
- **Pārnēsājiet ierīci, kamēr tā ir izslēgta un turot to prom no ķermeņa.** Pareiza ierīces pārvietošana samazinās nejaušas saskares ar kustīgu griezni, auklu vai asmeni iespējamību.
- **Transportējot vai uzglabājot ierīci, vienmēr uzlieciet metāla asmeņiem pārsegu.** Pareiza ierīces pārvietošana samazinās nejaušas saskares ar kustīgu griezni, auklu vai asmeni iespējamību.
- **Izmantojiet tikai ražotāja norādītos rezerves griežņus, auklas, griezējgalviņas un asmeņus.** Nepareizas rezerves daļas var palielināt bojājumu un traumu gūšanas risku.
- **Tīrot iestrēgušo materiālu vai veicot ierīces apkopi, pārliecinieties, vai slēdzis ir izslēgts un akumulators ir izņemts.** Negaidīta ierīces iedarbināšana iestrēgušā materiāla izņemšanas laikā vai tās apkopes veikšanas laikā var izraisīt smagas traumas.

Asmens atsitiena cēloņi un ar to saistītie brīdinājumi

Asmens atsitiens ir pēkšņa ierīces kustība uz sāniem, uz priekšu vai atpakaļ, kas var rasties, kad asmens aizķeras vai ieķeras kādā materiālā, piemēram, koku stādā vai celmā. Asmens atsitiens var būt pietiekami spēcīgs, lai pagrūstu ierīci un/vai lietotāju jebkurā virzienā, un, iespējams, zaudētu vadību pār ierīci. Asmens atsitienu un ar to saistīto apdraudējumu var novērst, veicot pareizus piesardzības pasākumus, kas norādīti turpmāk.
- **Stingri satveriet ierīci ar abām rokām, satverot to tādā veidā, lai izturētu atsitiena spēka iedarbību. Stāviet iekārtas kreisajā pusē.** Asmens atsitiens var palielināt traumu gūšanas risku, jo ierīce var negaidīti izkustēties. Atsitiena spēku var apvaldīt, ievērojot atbilstošos drošības pasākumus.
- **Ja asmens iesprūst vai kāda iemesla dēļ apstājas un pārtrauc griezt, izslēdziet ierīci un turiet to nekustīgi materiālā, līdz asmens pilnībā apstājas. Nekad nemēģiniet iesprūduša asmens gadījumā izņemt ierīci no materiāla vai izvilkt atpakaļvirzienā, kamēr asmens ir kustībā, pretējā gadījumā var rasties asmens atsitiens.** Nosakiet asmens iestrēgšanas iemeslus un veiciet pasākumus to novēršanai.
- **Neizmantojiet neasus vai bojātus asmeņus.** Neasi vai bojāti asmeņi palielina aizķeršanās vai ieķeršanās risku kādā materiālā, izraisot asmens atsitienu.
- **Griežamajam materiālam vienmēr jābūt labi saskatāmam.** Asmens atsitiens biežāk rodas zonās, kur grūti saskatīt griežamo materiālu.
- **Ja ieslēgtas ierīces laikā pie jums pienāk kāda persona, izslēdziet ierīci.** Asmens atsitiena gadījumā pastāv paaugstināts traumu gūšanas risks personai, pret kuru atsitas kustīgs asmens.

i ***PIEZĪME***

Izlasiet instrumentgalvas lietotāja rokasgrāmatā sniegtos papildu specifiskos drošības noteikumus

Troksnis un vibrācija

Trokšņa un vibrācijas vērtības ir noteiktas saskaņā ar EN 62841.

Parasti novērtētais elektroinstrumenta trokšņa līmenis ir:

– Skaņas spiediena līmenis L_{pA}: 83 dB(A)
– Nenoteiktais: K=3 dB(A)
– Skaņas intensitātes līmenis L_{WA}: 91 dB(A)
– Nenoteiktais: K = 5,9 dB

Kopējā vibrācijas vērtība:

– Emisijas vērtība a_h: <2,5 m/s^2
– Nenoteiktais: K = 1,5 m/s^2

⚠ ***UZMANĪBU!***

Norādītās mērītās vērtības attiecas uz jaunajiem elektroinstrumentiem. Lietošanas laikā ikdienā trokšņa un vibrācijas vērtības var mainīties.

i ***PIEZĪME***

Šajā informācijas lapā norādītais vibrāciju emisijas līmenis ir izmērīts saskaņā ar standarta pārbaudes metodi, kas norādīta EN 62841 standartā, un to var izmantot viena instrumenta salīdzināšanai ar citu. To var arī lietot iepriekšējai iedarbības novērtēšanai.

Deklarētais vibrācijas emisijas līmenis atspoguļo vērtības instrumentam paredzētās lietošanas laikā.

Tomēr, ja instruments tiek izmantots citiem pielietojumiem un kopā ar atšķirīgiem piederumiem, vai nav pareizi uzstādīts, vibrācijas emisijas vērtības var atšķirties. Tas var ievēro-

jami palielināt iedarbības līmeni visā kopējā darbības periodā.

Lai precīzi novērtētu vibrācijas iedarbības līmeni, jāņem vērā arī laiks, kad instruments ir izslēgts vai darbojas, bet faktiski netiek lietots. Tas var ievērojami samazināt iedarbības līmeni visā kopējā darbības periodā.

Noskaidrojiet, kādi vēl drošības pasākumi pastāv, lai aizsargātu lietotāju no vibrācijas radītajām sekām, piemēram: Instrumenta un piederumu apkope, roku uzturēšana siltumā, darba modeļu organizēšana.

⚠ ***UZMANĪBU!***

Ja skaņas spiediens pārsniedz 85 dB(A), lietojiet ausu aizsardzības līdzekļus.

Tehniskie dati

Izstrādājuma veids		GBC-A
Izstrādājums		Krūmgrieža pierīce
N_0	/min.	5400
Asmens izmērs	cm	23
Vārpstas diametrs	mm	25,4
Svars saskaņā ar „FLEX procedūru 01"	kg	1,7
Darba temperatūra	-10~40 °C	
Uzglabāšanas temperatūra	-20~50 °C	

Pārskats (skatīt A attēlu)

Izstrādājuma funkcijām norādītie cipari atbilst ierīces ilustrācijā norādītajiem ciparam.

1 Asmens aizsargs
2 Krūmgrieža galva
2a aizsargplāksne
2b vārpsta
2c iekšējais atloks
2d asmens
2e ārējais atloks
2f asmens fiksators
2g asmens uzgrieznis
3 Blīvējuma skrūve
4 Vārpstas apturēšanas atvere
5 Piestiprināmais kāts
6 Uzgalis
7 Kronšteins
8 Aizsargs
9 Uzgrieznis (4)
10 Skrūves, atsperpaplāksnes un plakanās paplāksnes komplekts (4)
11 Daudzfunkciju uzgriežņu atslēga
12 Sešstūra atslēga
13 Barjera

Lietošanas instrukcija

Sagatavošanās

Pārziniet sava krūmgrieža pierīci

Šis izstrādājums ir jāsamontē. Uzmanīgi izceliet instrumentu no kastes un novietojiet uz līdzenas darba virsmas. Pirms sākat lietot krūmgrieža pierīci, iepazīstieties ar visām tās darbības funkcijām un drošības prasībām.

⚠ ***BRĪDINĀJUMS!***

- *Nezaudējiet modrību tikai tāpēc, ka pārzināt instrumenta darbību. Paturiet prātā, ka pietiek ar vienu neuzmanīgu mirkli, lai gūtu smagas traumas. Pirms sākat lietot jebkuru instrumentu, pārliecinieties, ka esat iepazinies ar visām instrumenta funkcijām un drošības instrukcijām.*
- *Nemēģiniet pārveidot šo instrumentu vai izveidot piederumus, kas nav ieteicami lietošanai kopā ar to. Jebkādi šādi uzlabojumi vai pārveidojumi ir uzskatāmi par neatbilstošiem lietošanai un var radīt bīstamus apstākļus, kas var izraisīt smagas traumas.*

Salikšana

⚠ ***BRĪDINĀJUMS!***

Šis izstrādājums ir jāsamontē.

Veicot krūmgrieža regulēšanu vai salikšanu, vienmēr valkājiet aizsargcimdus.

Vienmēr izņemiet akumulatoru bloku no instrumentgalvas, kad montējat detaļas, veicat regulēšanas vai tīrīšanas darbus, kā arī tad, kad izstrādājums netiek lietots.

Vienmēr uzlieciet asmens aizsargu, kad montējat detaļas, veicat regulēšanas vai tīrīšanas darbus, kā arī tad, kad izstrādājums netiek lietots.

Aizsarga montāža

⚠ ***BRĪDINĀJUMS!***

Uzstādiet aizsargu pirms pierīces piestiprināšanas instrumentgalvai.

Lai samazinātu traumu gūšanas risku, nekad nestrādājiet bez uzstādīta aizsarga. Aizsargam vienmēr jābūt uzstādītam uz ierīces, lai aizsargātu lietotāju.

Uzstādot vai nomainot aizsargu, vienmēr valkājiet aizsargcimdus un uzlieciet asmens aizsargu. Esiet piesardzīgi, rīkojoties ar asmeni, un sargiet savas rokas no traumām, ko var izraisīt asmens.

- Paceliet krūmgrieža pierīci un pavērsiet to uz leju; nolīdziniet aizsarga pacelto daļu ar atbilstošo spraugu vārpstā (5). Pārbaudiet, vai aizsarga (8) iekšējā virsma ir vērsta krūmgrieža galvas virzienā (skatiet B1 attēlu).
- Ievietojiet uzgriezni (9) atbilstošajā aizsarga caurumā un turiet to (skatiet B2 attēlu).
- Novietojiet kronšteinu (7) uz piestiprināmā kāta, saskaņojot četrus kronšteina caurumus ar aizsarga caurumiem.
- Ievietojiet skrūvju komplektu (10) kronšteina un aizsarga caurumos un pieskrūvējiet to aizsarga uzgrieznim. Pievelciet skrūvi ar sešstūra atslēgu (12) (skatiet B3 attēlu).
- Atkārtojiet darbības ar pārējām 3 skrūvēm.

Krūmgrieža pierīces piestiprināšana instrumentgalvai GPH 18-EC

Šī krūmgrieža pierīce ir paredzēta lietošanai kopā ar FLEX instrumentgalvu GPH 18-EC.

Skatiet instrumentgalvas GPH 18-EC lietotāja rokasgrāmatas sadaļu „**Instrumentgalvas palīgierīces uzstādīšana/noņemšana"**.

⚠ ***BRĪDINĀJUMS!***

Lai griešanas laikā saglabātu līdzsvaru, izmantojiet tikai kopā ar akumulatoru bloku AP 18.0/8.0.

Barjeras uzstādīšana uz instrumentgalvas (skatiet C attēlu)

⚠ ***BRĪDINĀJUMS!***

Ja instrumentgalva tiek izmantota kopā ar krūmgrieža pierīci, ir jāuzstāda barjera.

- Izņemiet skrūves grozāmpogu un bloķēšanas sviru no priekšējā palīgroktura.
- Saskaņojiet barjeras (13) spraugu ar priekšējo palīgrokturi, ievietojiet bloķēšanas sviru (C-2) priekšējā palīgrokturī caur barjeras caurumu un pēc tam pievelciet skrūves grozāmpogu (C-1).
- Nolaidiet bloķēšanas sviru (C-2), lai nostiprinātu priekšējo palīgrokturi un barjeru (13) uz instrumentgalvas vārpstas tā, lai barjera darbības laikā nevarētu kustēties.

Krūmgrieža iedarbināšana/izslēgšana

Skatiet instrumentgalvas GPH 18-EC lietotāja rokasgrāmatas sadaļu „**Instrumentgalvas iedarbināšana/izslēgšana**".

Pirms krūmgrieža iedarbināšanas noņemiet asmens aizsargu.

Krūmgrieža lietošana (skatiet D attēlu)

⚠ ***BRĪDINĀJUMS!***

Lai nepieļautu smagas traumas rašanos lietojot šo instrumentu, vienmēr izmantojiet aizsargbrilles. Putekļainā vidē lietojiet sejas vai putekļu masku. Darba laikā valkājiet piemērotu apģērbu un apavus, lai samazinātu traumu risku, ko var radīt lidojošas atlūzas.

- Pirms katras lietošanas reizes attīriet apstrādājamo vietu. Savāciet akmeņus, stikla lauskas, naglas, vadus vai auklas, kas var tikt izsviestas vai iekļūt griešanas pierīcē. Nepieļaujiet bērnu, citu personu un mājdzīvnieku atrašanos darba vietā. Sekojiet, lai bērni, citas personas un mājdzīvnieki atrastos vismaz 15 m attālumā. Nekavējoties apturiet ierīci, ja kāds tuvojas.
- Pareizais leņķis ir tad, kad griešanas pierīce atrodas paralēli zemei.
- Turiet krūmgriezi ar abām rokām. Viena roka ir nedaudz saliekta, un šīs rokas plauksta tur aizmugurējo rokturi. Otra roka ir taisna, šīs rokas plauksta tur priekšējo palīgrokturi.
- Drošai un ērtai lietošanai izmantojiet plecu siksnu, skatiet FLEX instrumentgalvas GPH 18-EC lietotāja rokasgrāmatas sadaļu **„Plecu siksnas lietošana"** .
- Lai apgrieztu savvaļas audzi un krūmājus, nolaidiet rotējošo asmeni lejā virs audzes, šādi iegūstot kapāšanas efektu. Griežot pie zemes, izmantojiet krūmgriezi kā izkapti

(pļaujot pa labi un pa kreisi). Nekad neizmantojiet griešanas pierīci augstāk par ķermeņa vidukli.
- Saglabājiet labu līdzsvaru un stabilu stāju. Nepārvērtējiet savas spējas. Ieņemiet pareizu stāju un vienmēr saglabājiet līdzsvaru.
- Dažreiz starp aizsargu un griešanas pierīci iesprūst zari vai zāle. Pirms tīrīšanas vienmēr apturiet ierīci.
- Nekad nenovietojiet ierīci uz zemes, kamēr asmens griežas.
- Ja krūmgriezis saduras ar svešķermeni vai iesprūst, nekavējoties apturiet ierīci, pārbaudiet, vai nav radušies bojājumi, novērsiet tos un tikai tad turpiniet ierīces lietošanu. Nelietojiet krūmgriezi, ja ir bojāts tā aizsargs.
- Ja ierīce sāk neierasti vibrēt, apturiet motoru un nekavējoties nosakiet cēloni. Vibrēšana parasti brīdina par kļūmi. Nenostiprināta galva var vibrēt, ieplaisāt, salūzt vai atdalīties no ierīces, radot smagu vai nāvējošu traumu. Pārliecinieties, ka griešanas pierīce ir nostiprināta pareizi. Ja ierīces galva pēc tās nostiprināšanas kļūst vaļīga, nekavējoties nomainiet to. Nekādā gadījumā nelietojiet ierīci ar vaļīgu griešanas pierīci.

⚠ ***BRĪDINĀJUMS!***

Jo augstāk no zemes atradīsies griešanas pierīce, jo lielāks būs nogriezta materiāla, kas tiek izsviests uz sāniem, izraisīts traumas risks.

⚠ ***BRĪDINĀJUMS!***

Grieziet jaunaudzes vai citus augus līdz 2 cm diametrā ar asmens kreiso pusi, lai izvairītos no asmens atsitiena. Nemēģiniet griezt augus, kuriem ir lielāks diametrs, jo asmens var ieķerties vai paraut krūmgriezi uz priekšu. Tas var sabojāt asmeni vai krūmgriezi, vai arī jūs varat zaudēt vadību pār krūmgriezi, kas var izraisīt miesas bojājumus.

Izsviestās daļas var nopietni savainot lietotāju vai blakus stāvošu cilvēku. Lai samazinātu traumu risku, ir svarīgi veikt turpmāk norādītos piesardzības pasākumus.

- Izvairieties no saskares ar cietiem svešķermeņiem, piemēram, akmeņiem, laukakmeņiem vai metāla daļām.
- Nekad nezāģējiet kokmateriālus vai krūmus, kuru kāta diametrs pārsniedz 2 cm.
- Regulāri ik pēc neilga laika pārbaudiet, vai asmenim nav redzamu bojājumu pazīmju. Neturpiniet strādāt ar bojātu asmeni.
- Regulāri uzasiniet asmeni (ja tas acīmredzami kļuvis neass), un nepieciešamības gadījumā sabalansējiet to (veic kvalificēts servisa speciālists).

Pirms katras lietošanas reizes pārbaudiet, vai nav bojātu/nodilušu daļu

⚠ ***BRĪDINĀJUMS!***

Uzstādot vai nomainot aizsargu, asinot vai nomainot asmeni, vienmēr valkājiet cimdus. Ņemiet vērā asmens atrašanās vietu uz aizsarga, un sargiet rokas no savainošanās.

Pārbaudiet asmeni, aizsargu, barjeru un priekšējo palīgrokturi un nomainiet detaļas, ja tās ir saplaisājušas, savijušās, salocījušās vai bojātas. Asmens mala laika gaitā var kļūt neasa. Tāpēc ieteicams apgriezt asmeni otrādi, lai pagarinātu asmens kalpošanas laiku, un periodiski uzasināt to (veic kvalificēts servisa speciālists), vai nepieciešamības gadījumā aizstāt to ar jaunu asmeni.

Iztīriet krūmgriezi pēc katras lietošanas reizes

- Izņemiet akumulatoru.
- Notīriet no asmens un aizsarga zāli, gružus vai sakrājušos augsni.
- Ierīces tīrīšanai izmantojiet tikai tīru, sausu un mīkstu drānu. Nekad neļaujiet šķidrumam iekļūt ierīcē; nekad neiegremdējiet nevienu ierīces daļu šķidrumā.

Pārbaudiet, vai nav nosprostojies asmens

- Lai novērstu aizsprostojuma rašanos, turiet asmeni tīru. Pirms un pēc katras lietošanas reizes iztīriet nogriezto zāli, lapas, netīrumus un citus uzkrātos gružus.
- Ja rodas aizsprostojums, apturiet krūmgriezi un izņemiet akumulatoru. Pēc tam izņemiet visu ap motora vārpstu vai asmeni apvijušos zāli.

Apkope un tīrīšana

⚠ ***BRĪDINĀJUMS!***

Pirms uzsākat darbu ar elektroinstrumentu, izņemiet no tā akumulatoru bloku.

Tīrīšana

⚠ ***UZMANĪBU!***

Veicot tīrīšanu ar sausu saspiesto gaisu, vienmēr lietojiet aizsargbrilles.

Regulāri iztīriet elektroinstrumentu un ventilācijas atveres. Tīrīšanas biežums ir atkarīgs no izmantotā materiāla un lietošanas ilguma. Regulāri izpūtiet korpusa iekšpusi un motoru ar sausu saspiesto gaisu.

Asmens nomaiņa (skatiet E1 un E2 attēlu)

⚠ ***BRĪDINĀJUMS!***

Nemēģiniet iztaisnot vai metināt saliektu vai saplaisājušu asmeni, jo tas var salūzt. Šāds asmens ir jānomaina. Nomainiet tikai ar identisku asmeni.

Izmantojiet tikai FLEX asmeni.

i ***PIEZĪME***

Nomainiet asmeni, ja tā garums vairs nav pietiekams, lai nodrošinātu nepieciešamo attālumu no zemes un iegūtu nepieciešamo griešanas dziļumu.

⚠ ***BRĪDINĀJUMS!***

Veicot asmens apkopes darbus, vienmēr sargājiet rokas, valkājot izturīgus cimdus vai aptinot asmeni ar lupatām vai citiem materiāliem.

Asmens noņemšana

- Izslēdziet ierīci un izņemiet akumulatoru.
- Novietojiet krūmgriezi uz aizmugurējās puses tā, lai asmens būtu vērsts uz augšu.
- asmens aizsarga (1) uzstādīšana.
- Uzvelciet aizsargcimdus, ar vienu roku stingri turiet asmeni un, izmantojot daudzfunkciju uzgriežņu atslēgu (11), atskrūvējiet asmens uzgriezni (2g) PULKSTEŅRĀDĪTĀJU KUSTĪBAS VIRZIENĀ.
- Lai pilnībā atskrūvētu asmens uzgriezni (2g), apturiet vārpstu, ievietojot sešstūra atslēgu (12) vārpstas apturēšanas atverēs (4) iekšējā atlokā (2c) un pārsega plāksnē (2a).
- Noņemiet asmens uzgriezni (2g), asmens fiksatoru (2f), ārējo atloku (2e) un asmeni no vārpstas (2b). Pārbaudiet un nomainiet tos, ja tie ir nolietoti.

Asmens uzstādīšana

- Novietojiet asmeni uz iekšējā atloka, kas piestiprināts pie vārpstas.
- Uzstādiet ārējo atloku, asmens fiksatoru un uzgriezni uz vārpstas un iepriekš ar roku pievelciet uzgriezni PRETĒJI PULKSTEŅRĀDĪTĀJU KUSTĪBAS VIRZIENAM.
- Izmantojiet daudzfunkciju atslēgu, lai cieši pievilktu uzgriezni PRETĒJI PULKSTEŅRĀDĪTĀJU KUSTĪBAS VIRZIENAM uz vārpstas. Vienlaikus apturiet vārpstu, ievietojot sešstūra atslēgu (12) vārpstas apturēšanas atverēs (4) iekšējā atlokā (2c) un pārsega plāksnē (2a).

Asmens asināšana (skatiet F attēlu)

⚠ ***BRĪDINĀJUMS!***

Asmens griezējmalas ir asas. Lietotājs var sevi sagriezt. Uzvelciet cimdus.

– Izslēdziet ierīci un izņemiet akumulatoru.
– Noņemiet asmeni, skatiet sadaļu „Asmens noņemšana".
– Noņemiet asmens aizsargu.
– Uzasiniet griezējmalu ar dimanta plakanvīli, veicot kustību uz priekšu. Nodrošiniet griešanas leņķi 40°-45°.
– Atkārtojiet darbību ar pārējām griezējmalām.
– Uzstādiet asmeni, skatiet sadaļu „Asmens uzstādīšana".

i **PIEZĪME**

Ja griezējasmens ir ievērojami deformējies asināšanas dēļ, nomainiet to pret jaunu. Pretējā gadījumā tas var izraisīt spēcīgas vibrācijas Pēc griezējasmens uzstādīšanas veiciet pārbaudes darbību; ja ir spēcīgas vibrācijas, nomainiet griezējasmeni pret jaunu.

Ja jums ir kādi jautājumi, sazinieties ar savu FLEX izplatītāju vai FLEX servisa centru.

Remonts

Remontu drīkst veikt tikai pilnvarotā klientu apkalpošanas centrā.

PIEZĪME

Garantijas darbības laikā neatskrūvējiet korpusa skrūves. Ja šī prasība netiek ievērota, tiek anulētas visas ražotāja garantijas prasības.

Rezerves daļas un piederumi

Informācija par citiem piederumiem, jo īpaši instrumentiem ar piederumiem, pieejama ražotāja katalogos. Pilnus rasējumus un rezerves daļu sarakstus var aplūkot mūsu mājas lapā: **www.flex-tools.com**.

Pārnesumu reduktoru eļļošana (skatīt G attēlu)

Reduktorus pārnesumkārbā ir periodiski jāieeļļo ar reduktoru smērvielu. Pārbaudiet pārnesumkārbā smērvielas līmeni ik pēc 50 darba stundām, izņemot pārnesumkārbas pusē esošo blīvējuma skrūvi (3).

Ja uz reduktora malām nav redzama smērviela, tad, lai uzpildītu reduktoru smērvielu līdz 3/4 ietilpības, izpildiet tālāk redzamās darbības.

Neiepildiet smērvielu reduktora korpusā līdz augšai.

- Turiet griezēju uz sāniem tā, lai blīvējuma skrūve būtu vērsta virzienā uz augšu.
- Atskrūvēšanai izmantojiet daudzfunkciju uzgriežņu atslēgu un izņemiet blīvējuma skrūvi.
- Ar smērvielas šļirci (nav iekļauta komplektā) iesmidziniet skrūves caurumā nedaudz smērvielas, uzmanoties, lai nepārsniegtu 3/4 tilpuma.
- Pēc iepildīšanas pievelciet blīvējuma skrūvi.

Uzglabāšana

- Izņemiet akumulatoru.
- Lai kārtīgi iztīrītu mašīnu, valkājiet izturīgus aizsargcimdus.
- Drošas uzglabāšanas nolūkā uzlieciet asmens aizsargu uz asmens.
- Uzglabājiet mašīnu sausā, labi vēdināmā, aizslēdzamā vai augstā – bērniem nepieejamā – vietā. Neuzglabājiet ierīci blakus mēslojumam, benzīnam vai citām ķimikālijām.

Informācija par atbrīvošanos no vecās ierīces

Neizniciniet izejvielas – tā vietā nogādājiet uz otrreizējo pārstrādes punktu.

Mašīna, piederumi un iepakojums ir jāpārstrādā videi nekaitīgā veidā. Otrreizējai pārstrādei paredzētās plastmasas daļas ir apzīmētas ar speciālu otrreizējās pārstrādes simbolu.

PIEZĪME

Lūdzu, jautājiet savam izplatītājam par utilizācijas iespējām!

EK - atbilstības deklarācija

Atbilstības deklarācijas ir iekļautas šīs lietošanas rokasgrāmatas 1. pielikumā.

Atbrīvojums no atbildības

Ražotājs un viņa pārstāvis nav atbildīgi par jebkādu kaitējumu un zaudēto peļņu, ko izraisījis pārtraukums uzņēmējdarbībā sakarā ar izstrādājuma lietošanu vai nelietojamību. Ražotājs un viņa pārstāvis nav atbildīgi par jebkādiem bojājumiem, kas radušies nepareizas izstrādājuma izmantošanas rezultātā vai izmantojot izstrādājumu kopā ar citu ražotāju izstrādājumiem.


افصل البطارية قبل إجراء أعمال الصيانة


احذر الأشياء المتطايرة

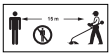
يجب ألا تقل المسافة بين الآلة والأشخاص الواقفين عن ١٥ مترًا


لا تُعرّض المنتج للمطر


علامة الاتحاد الأوروبي CE


علامة تقييم المطابقة UKCA

معلومات سلامة هامة

تحذير!
قبل استخدام الآلة العاملة بالطاقة، يُرجى قراءة ما يلي والالتزام به:
- *تعليمات التشغيل هذه،*
- *"تعليمات السلامة العامة" المتعلقة بالتعامل مع الآلات العاملة بالطاقة الواردة في الدليل المرفق (رقم المنشور: 315915)،*
- *القواعد والتوجيهات المطبقة في الوقت الحالي لمنع وقوع الحوادث.*
- *دليل تشغيل رأس الطاقة FLEX من الطراز GPH 18-EC.*

هذه الآلة العاملة بالطاقة من الآلات الحديثة وتم تصميمها وفقًا لتوجيهات السلامة المعترف بها. بالرغم من ذلك، ففي أثناء استخدام الآلة، قد تصبح مصدر خطر على حياة المستخدم وأطرافه، أو على أي شخص آخر، أو قد تتعرض الآلة أو الممتلكات الأخرى للضرر.
لا يجب استخدام الآلة العاملة بالطاقة إلا
- *للغرض المحدد للاستخدام فقط*
- *وأن تكون في حالة ممتازة.*

يجب إصلاح الأعطال المتعلقة بالسلامة على الفور.

الغرض المحدد للاستخدام

تم تصميم قاطع الأغصان لقطع العشب المبلل، والحشائش الضارة، والبراعم البرية والأغصان، وتنعيم صفوف الأشجار الصغيرة بقطر جذع لا يتجاوز ٢ سم، كل ذلك باستخدام رأس الطاقة FLEX من الطراز GPH ١٨-EC أو الطرز الأخرى المقدمة من شركة FLEX.

تعليمات السلامة الخاصة بقاطع الأغصان

- **تجنب استخدام الآلة في ظروف مناخية صعبة، خاصة**

المحتويات

الرموز المستخدمة في هذا الدليل 219
الرموز الموجودة على المنتج 219
معلومات سلامة هامة 219
الضوضاء والاهتزاز 221
البيانات الفنية 221
نظرة عامة 221
تعليمات التشغيل 222
الصيانة والعناية 224
معلومات التخلص من المنتج 225
بيان المطابقة المتوافق مع المعايير الأوروبية CE . . 225
إعفاء من المسؤولية 225

الرموز المستخدمة في هذا الدليل

تحذير!
يشير إلى وجود خطر وشيك. عدم مراعاة هذا التحذير قد يؤدي إلى الوفاة أو التعرض لإصابات خطيرة للغاية.

تنبيه!
يشير إلى حالة خطيرة محتملة. عدم مراعاة هذا التحذير قد يؤدي إلى إصابة خفيفة أو تلف الممتلكات.

ملاحظة
يشير إلى نصائح التطبيق والمعلومات الهامة.

الرموز الموجودة على المنتج


قبل تشغيل الآلة العاملة بالطاقة، اقرأ دليل التشغيل.


ارتد أدوات حماية العينين.


ارتد أدوات حماية السمع


ارتدِ معدات حماية الرأس


ارتدِ أدوات حماية اليدين


ارتدِ أحذية مقاومة للانزلاق


احذر من قوة اندفاع الشفرة

السيطرة والانزلاق والسقوط، مما قد يؤدي إلى وقوع إصابة شخصية.

- **احتفظ بجميع أجزاء الجسم بعيدًا عن القاطع أو الخيط أو الشفرة في أثناء تشغيل الآلة. قبل بدء تشغيل الآلة، تأكد من عدم ملامسة القاطع أو الخيط أو الشفرة لأي شيء.** قد تؤدي لحظة من عدم الانتباه في أثناء تشغيل الآلة إلى تعرضك أنت أو الآخرين إلى إصابات.
- **لا تشغل الآلة على ارتفاع يزيد عن ارتفاع الخصر.** فهذا يساعد في منع الملامسة غير المقصودة للقاطع أو الشفرة، كما يمنحك تحكمًا أفضل في الآلة في الحالات غير المتوقعة.
- **عند قطع فروع أو شجيرات مشدودة، حاذر من ارتدادها.** لأنه عند تحرر الشد الموجود في الألياف الخشبية، فإن الفروع أو الشجيرات المرتدة قد تصدم المستخدم و/أو تُخرج الآلة عن السيطرة.
- **احذر بشدة عند قطع الأغصان والشجيرات.** لأن الأجزاء الصغيرة قد تتعثر داخل الشفرة، ثم تنطلق ناحيتك أو تخرجك عن توازنك.
- **حافظ على تحكمك في الآلة، ولا تلمس القواطع أو الخيوط أو الشفرات والأجزاء المتحركة الخطرة الأخرى في أثناء حركتها.** فهذا يحد من خطر الإصابة بفعل الأجزاء المتحركة.
- **احمل الآلة وهي مطفأة بعيدًا عن جسمك.** سيؤدي التعامل السليم مع الآلة إلى تقليل فرص حدوث تلامس غير مقصود مع القاطع أو الخيط أو الشفرة المتحركين.
- **عند نقل الآلة أو تخزينها، احرص دائمًا على تركيب الغطاء على الشفرات المعدنية.** سيؤدي التعامل السليم مع الآلة إلى تقليل فرص حدوث تلامس غير مقصود مع الشفرة.
- **لا تستخدم أي قواطع أو خيوط أو رؤوس جزء أو شفرات بديلة غير تلك المحددة بواسطة الشركة الصانعة.** قد تزيد قطع الغيار غير المناسبة من خطر الانكسار والتعرض للإصابة.
- **عند تنظيف الانسدادات أو صيانة الآلة، تأكد من أن مفتاح التشغيل على وضع الإيقاف مع خلع مجموعة البطارية.** لأن بدء التشغيل غير المتوقع للآلة أثناء تنظيف الانسدادات أو الصيانة قد يؤدي إلى وقوع إصابات شخصية خطيرة.

أسباب ارتداد الشفرة والتحذيرات ذات الصلة

ارتداد الشفرة عبارة عن حركة جانبية أو أمامية أو خلفية مفاجئة للآلة، والتي قد تحدث عندما تنحصر الشفرة أو تتشبك في جسم مثل الشجيرات أو جذع الأشجار. قد يكون ارتداد الشفرة عنيفًا بما يكفي لدفع الآلة و/أو المشغل في أي اتجاه، مع احتمالية فقد السيطرة على الآلة.

يمكن تجنب ارتداد الشفرة والمخاطر المرتبطة به من خلال اتخاذ الاحتياطات المناسبة كما هو موضح أدناه.

- **أمسك بالمقبض بإحكام بكلتا يديك على الآلة مع جعل ذراعيك في وضع مناسب لمقاومة ارتداد الشفرة. ضع جسمك على الجانب الأيسر من الآلة. عند وجود خطر حدوث برق.** فهذا يحد من خطر الإصابة بالبرق.
- **افحص المنطقة المراد استخدام الآلة فيها بعناية بحثًا عن أي كائنات برية.** لأن الآلة قد تتسبب في إصابتها في أثناء التشغيل.
- **افحص بعناية المنطقة التي سيتم استخدام الآلة فيها وتخلص من جميع الحصى والعصي والأسلاك والعظام والأشياء الغريبة الأخرى.** لأن الأشياء المتطايرة قد تتسبب في إصابات بدنية.
- **قبل استخدام الآلة، احرص دائمًا على فحص المكان بعينيك للتأكد من عدم تلف القاطع أو الشفرة، ومجموعة القاطع أو الشفرة.** الأجزاء التالفة تزيد من خطر التعرض لإصابة.
- **اتبع تعليمات تغيير الملحقات.** قد تؤدي الشفرة المثبتة بشكل غير صحيح إلى إتلاف الشفرة أو انفصالها.
- **ينبغي أن تكون سرعة الدوران المقدّرة للشفرة مساوية على الأقل لسرعة الدوران القصوى الموضحة على الآلة.** الشفرات التي تدور أسرع من سرعة الدوران المقدّرة قد تتكسر وتتطاير.
- **ارتد أدوات حماية العينين والأذنين والرأس واليدين.** فتجهيزات الحماية الملائمة ستقلل من مخاطر الإصابات الشخصية الناتجة عن البقايا المتطايرة أو التلامس غير المقصود مع خيط الجز أو الشفرة.
- **في أثناء تشغيل الآلة، احرص دائمًا على ارتداء أحذية حماية مانعة للانزلاق. لا تقم بتشغيل الآلة وأنت حافي القدمين أو ترتدي صندلاً مفتوحًا.** فهذا يحد من فرصة إصابة القدمين نتيجة التلامس مع القاطع أو الخيط أو الشفرة.
- **عند استخدام الآلة، احرص دائمًا على ارتداء بنطال طويل.** الجلد المكشوف يزيد من احتمالية الإصابة نتيجة الأشياء المتطايرة.
- **احتفظ بالمشاهدين بعيدًا عن موقع استعمال الآلة.** لأن الحطام المتطاير قد يتسبب في وقوع إصابات شخصية خطيرة.
- **استخدم دائمًا كلتا يديك عند تشغيل الآلة.** أمسك الآلة بكلتا يديك لتجنب فقدان السيطرة عليها.
- **أمسك الآلة من أسطح الإمساك المعزولة فقط، لأن خيط الجز أو الشفرة قد يلحقان بأسلاك مخفية.** قد يتلامس خيط الجز أو الشفرات مع سلك تيار "جار"، وهو ما يجعل الأجزاء المعدنية المكشوفة بالآلة "مكهربة" ويتسبب في إصابة مشغل الآلة بصدمة كهربائية.
- **اهتم دائمًا بالوقوف على أرضية ملائمة، ولا تقم بتشغيل الآلة إلا عند الوقوف على الأرض.** لأن الأسطح المنزلقة أو غير الثابتة قد تؤدي إلى فقدان التوازن أو عدم التحكم في الآلة.
- **لا تستخدم الآلة على المنحدرات ذات الميل الكبير.** فهذا يقلل من خطر فقدان السيطرة والانزلاق والسقوط، مما قد يؤدي إلى وقوع إصابة شخصية.
- **عند العمل على المنحدرات، تأكد دائمًا من موضع قدميك، واعمل دائمًا عبر سطح المنحدر من جانب إلى آخر، ولا تصعد أو تهبط أبدًا، وتوخ الحذر الشديد عند تغيير الاتجاه.** فهذا يقلل من خطر فقدان

ملحقات مختلفة، أو تمت صيانتها بشكل رديء، فقد يختلف مستوى انبعاث الاهتزاز. وهو ما قد يزيد بشكل كبير من مستوى التعرض على مدار فترة العمل بأكملها.
للوصول لتقدير دقيق لمستوى التعرض للاهتزازات، من الضروري أيضًا الأخذ في الاعتبار أوقات إيقاف تشغيل الآلة أو إدارتها بدون استخدامها فعليًا. وهو ما قد يخفض بشكل كبير من مستوى التعرض على مدار فترة العمل بأكملها.
قم بتحديد معايير السلامة الإضافية لحماية المشغل من تأثيرات الاهتزاز، مثل: المحافظة على الآلة والملحقات، والمحافظة على دفء الأيدي، وتنظيم أنماط العمل.

⚠ ***تنبيه!***
ارتدِ واقيات للأذن ذات مستوى ضغط صوتي أعلى من 85 ديسيبل(أ).

البيانات الفنية

GBC-A	نوع المنتج	
ملحق قاطع الأغصان	المنتج	
5400	/دقيقة N_0	
٢٣	سم	حجم الشفرة
٢٥,٤	مم	حجم التعريشة
1.7	كجم	الوزن وفقًا "لإجراءات شركة FLEX 01"
٤٠~١٠- درجة مئوية		درجة حرارة التشغيل
٥٠~٢٠- درجة مئوية		درجة حرارة التخزين

نظرة عامة (انظر الشكل A)

ترقيم خصائص المنتج تشير إلى الصور الخاصة بالآلة في صفحة الرسوم التوضيحية.

١ غلاف الشفرة
٢ رأس قاطع الأغصان
٢a لوح الغطاء
٢b عمود الدوران
٢c الشفة الداخلية
٢d الشفرة
٢e الشفة الخارجية
٢f مُثبت الشفرة
٢G صامولة الشفرة
٣ مسمار مانع للتسرب
٤ فتحة إيقاف عمود الدوران

يمكن أن يؤدي ارتداد الشفرة إلى زيادة خطر الإصابة بسبب تحرك الآلة بشكل غير متوقع. يمكن التحكم في ارتداد الشفرة من قبل المستخدم، وذلك عند اتخاذه للتدابير الملائمة.

- **إذا انثنت الشفرة، أو عند إيقاف القطع لأي سبب من الأسباب، أوقف تشغيل الآلة وأمسك الآلة بلا حراك في القطعة التي تعمل عليها حتى تتوقف الشفرة تمامًا. أثناء انثناء الشفرة، لا تحاول أبدًا إزالة الآلة من القطعة أو سحب الآلة للخلف أثناء حركة الشفرة، وإلا فإن الشفرة قد ترتد بشكل مفاجئ.** تحقق من المشكلة واتخذ الإجراءات الصحيحة للتخلص من سبب انثناء الشفرة.
- **لا تستخدم شفرات غير حادة أو تالفة.** تزيد الشفرات غير الحادة أو التالفة من خطر الانحصار أو الانشباك بجسم ما، مما يؤدي إلى ارتداد الشفرة.
- **حافظ دائمًا على الرؤية الجيدة للقطع التي تعمل عليها.** عادة ما يحدث اندفاع الشفرة في المناطق التي يكون من الصعب رؤية المواد التي يتم جزّها.
- **إذا اقترب منك شخص آخر أثناء تشغيل الآلة، فقم بإيقاف تشغيل الآلة.** هناك خطر متزايد لإصابة أشخاص آخرين بفعل الشفرة المتحركة في حالة ارتدادها.

i ***ملاحظة***
راجع دليل تشغيل رأس الطاقة للتعرف على قواعد السلامة الإضافية المحددة

الضوضاء والاهتزاز

تم تحديد مستويات الضوضاء والاهتزاز وفقًا للمعيار EN ٦٢٨٤١.
مستوى الضوضاء المقدر A للآلة العاملة بالطاقة هو عادة:

- مستوى ضغط الصوت L_{Ap}: 38 ديسيبل(أ)
- نسبة الشك: 3=K ديسيبل(أ)
- مستوى قوة الصوت L_{AW}: 19 ديسيبل(أ)
- نسبة الشك: K = 9.5 ديسيبل
- القيمة الكلية للاهتزاز:
- قيمة الانبعاثات a_h: <5.2 م/ثانية^2
- نسبة الشك: K = 5.1 م/ثانية^2

⚠ ***تنبيه!***
تنطبق القيم المقاسة المحددة على الآلات العاملة بالطاقة الجديدة. الاستخدام اليومي يتسبب في تغيّر قيم الضوضاء والاهتزاز.

i ***ملاحظة***
تم قياس مستوى انبعاث الاهتزاز الموضح في هذه التعليمات وفقًا للاختبار المعياري المحدد في المعيار EN 62841، ويمكن استخدامه لمقارنة آلة مع أخرى. ويمكن أيضًا استخدامه للتقييم المبدئي للتعرض.
مستوى انبعاث الاهتزاز المعلن يمثّل التطبيقات الرئيسية للآلة.
إلا أنه لو تم استخدام الآلة في تطبيقات مختلفة، أو مع

ارتدِ دائمًا قفازات مع تركيبِ غلاف الشفرة عند تركيب الواقي أو استبداله. كن حذرًا من الشفرة واحمِ يديك من الإصابة بالشفرة.

- ارفع ملحق آلة قاطع الأغصان مع توجيهه إلى أسفل. قم بمحاذاة الجزء المرتفع من الواقي مع الفتحة المطابقة في العمود (5). تأكد من أن السطح الداخلي للواقي (8) متجه نحو رأس القاطع (انظر الشكل 1B).
- ضع الصامولة (9) في الفتحة المطابقة في الواقي وثبتها (انظر الشكل 2B).
- ضع الدعامة (7) على عمود الملحق، وقم بمحاذاة الفتحات الأربع في الدعامة مع الفتحات الموجودة في الواقي.
- أدخل مجموعة البراغي (01) عبر الفتحات الموجودة في الدعامة والواقي، وقم بربطها في الصامولة الموجودة في الواقي. أحكم ربط البرغي باستخدام مفتاح ألانكيه (21) (انظر الشكل 3B).
- كرر الخطوات مع البراغي الثلاثة الأخرى.

توصيل ملحق قاطع الأغصان برأس الطاقة CE-81 HPG

قاطع الأغصان هذا مصمم للاستخدام مع رأس الطاقة FLEX من الطراز GPH ١٨-EC.
راجع قسم **"تركيب/إزالة ملحق رأس الطاقة"** الموجود في دليل تشغيل رأس الطاقة من الطراز GPH ١٨-EC.

⚠ ***تحذير!***

للحفاظ على التوازن المريح في أثناء القطع، يُرجى استخدام المنتج فقط مع مجموعة البطارية AP 18.0/8.0.

تركيب الحاجز على رأس الطاقة (انظر الشكل C)

⚠ ***تحذير!***

عند استخدام رأس الطاقة مع ملحق قاطع الأغصان، يجب تركيب الحاجز.

- أزل المسمار ذي المقبض ورافعة القفل من مقبض المساعدة الأمامي.
- قم بمحاذاة فتحة الحاجز (31) مع مقبض المساعدة الأمامي، وأدخل رافعة القفل (C-2) في مقبض المساعدة الأمامي من خلال فتحة الحاجز، ثم اربط المسمار ذي المقبض (C-1).
- اخفض رافعة القفل (C-2) لتأمين مقبض المساعدة الأمامي والحاجز (31) على عمود رأس الطاقة، بحيث لا يمكن للحاجز التحرك في أثناء التشغيل.

لبدء تشغيل/إيقاف قاطع الأغصان

راجع قسم **"بدء تشغيل/إيقاف رأس الطاقة"** الموجود في دليل تشغيل رأس الطاقة GPH ١٨-EC.
قبل بدء تشغيل قاطع الأغصان، أزل غلاف الشفرة.

استخدام قاطع الأغصان (انظر الشكل D)

⚠ ***تحذير!***

٥	**عمود الملحق**
٦	**الغطاء الخارجي**
٧	**دعامة**
٨	**الواقي**
٩	**صامولة (٤)**
١٠	**طقم البرغي والوردة الزنبركية والوردة المسطحة (٤)**
١١	**مفتاح ربط متعدد الوظائف**
١٢	**مفتاح ألانكيه**
١٣	**الحاجز**

تعليمات التشغيل

التحضير

تعرف على ملحق قاطع الأغصان

هذا المنتج يحتاج إلى التجميع. ارفع الآلة بعناية من العلبة الكرتونية وضعها على سطح عمل مستوٍ. قبل محاولة استخدام ملحق قاطع الأغصان، تعرف على جميع ميزات التشغيل ومتطلبات السلامة الخاصة به.

⚠ ***تحذير!***

- لا تسمح الإلمام بالأداة للتسبب في الإهمال. تذكر أن لحظة واحدة من الإهمال كافية لإحداث إصابة خطيرة. قبل محاولة استخدام أي أداة، تأكد من التعرف على جميع ميزات التشغيل وتعليمات السلامة.
- لا تحاول إجراء أي تعديلات على هذه الآلة أو ابتداع ملحقات غير موصى بها للاستخدام مع هذه الآلة. أي تغيير أو تعديل من هذا النوع يعتبر سوء استخدام، وقد يؤدي إلى وضع خطير قد يتسبب في وقوع إصابات شخصية خطيرة محتملة.

التجميع

⚠ ***تحذير!***

هذا المنتج يحتاج إلى التجميع.
احرص دائمًا على ارتداء قفازات عند ضبط قاطع الأغصان أو تجميعه.
احرص دائمًا على خلع مجموعة البطارية من رأس الطاقة عند تجميع الأجزاء، أو عمل التعديلات، أو التنظيف، أو عند عدم استخدام المنتج.
احرص دائمًا على تركيب غلاف الشفرة عند تجميع الأجزاء، أو عمل التعديلات، أو التنظيف، أو عند عدم استخدام المنتج.

تركيب الواقي

⚠ ***تحذير!***

قم بارتداء الواقي قبل توصيل ملحق برأس الطاقة.
للحد من تعرض الأشخاص لخطر الإصابة، لا تقم بالتشغيل بدون وجود واقي. يجب أن يكون الواقي دائمًا على الآلة لحماية المستخدم.

تحذير! ⚠

عند قطع صفوف الأشجار الصغيرة أو النباتات الأخرى التي يصل قطرها حتى 2 سم، استخدم الجانب الأيسر من الشفرة لتجنب حالات ارتداد الآلة. لا تحاول قطع النباتات التي لها قطر أكبر، حيث إن الشفرة قد تجعل قاطع الأغصان ينحصر أو يهتز. هذا قد يتسبب في تلف الشفرة أو قاطع الأغصان أو فقدان السيطرة على قاطع الأغصان، وهو ما يؤدي إلى وقوع إصابات شخصية.

قد تتسبب الأجزاء المتطايرة في تعرض مشغل الآلة أو المرافقين للإصابات الخطيرة. للحد من خطر التعرض لإصابة شخصية، من الضروري اتباع الإجراءات الاحترازية التالية:

- تجنب ملامسة الأشياء الغريبة الصلبة مثل الأحجار أو الصخور أو قطع المعدن.
- لا تقم أبدًا بقطع الأخشاب أو الشجيرات التي قطر جذعها أكبر من 2 سم.
- افحص الشفرات على فترات زمنية منتظمة بحثًا عن أي علامات للتلف. لا تواصل العمل إذا كانت الشفرة تالفة.
- أعد شحذ الشفرة بانتظام (عندما تكون غير حادة بشكل ملحوظ) واضبط توازنها عند اللزوم (يتم تنفيذ ذلك بواسطة فني صيانة متخصص).

قبل كل استخدام، افحص الأجزاء التالفة/المتآكلة

تحذير! ⚠

احرص دائمًا على ارتداء قفازات عند تركيب الواقي أو استبداله، أو عند شحذ الشفرة أو استبدالها. انتبه لمكان الشفرة الموجودة عند الواقي، واحم يديك من التعرض لإصابات.

افحص الشفرة والواقي والحاجز ومقبض المساعدة الأمامي، واستبدل أي أجزاء متشققة أو ملتوية أو مثنية أو تالفة بأي شكل من الأشكال. قد تصبح حافة الشفرة غير حادة مع مرور الوقت. من الموصى به أن تقلب الشفرة لتطيل من عمرها، واحرص على شحذها بانتظام (يتم تنفيذ ذلك من قبل فني صيانة متخصص) أو استبدلها بشفرة جديدة إذا لزم الأمر.

نظف قاطع الأغصان بعد كل استخدام

- اخلع البطارية.
- أزل أي عشب أو حطام أو كتل تربة من الشفرة والواقي.
- استخدم فقط قطعة قماش نظيفة جافة ناعمة عند تنظيف الآلة. لا تسمح أبدًا بدخول أي سوائل إلى داخل الآلة؛ ولا تغمر أي جزء منها في السوائل بأي حال من الأحوال.

تحقق من وجود ما يعيق الشفرة

- لمنع الانسداد، حافظ على نظافة الشفرة. قم بإزالة قصاصات العشب والأوراق والأوساخ وأي عوالق متراكمة أخرى قبل كل استخدام وبعده.
- عند حدوث انسداد، توقف عن استخدام قاطع الأغصان وأزل البطارية. ثم أزل أي عشب قد يكون

لتجنب التعرض لإصابات خطيرة، ارتدِ واقيات العينين أو نظارات حماية العينين في جميع الأوقات أثناء تشغيل هذه الوحدة. ارتدِ قناع للوجه أو قناع أتربة في الأماكن كثيرة الأتربة. احرص على ارتداء الملابس والأحذية المناسبة في أثناء التشغيل للحد من مخاطر الإصابة التي قد تنتج عن الحطام المتطاير.

- نظف منطقة الجزّ قبل كل استخدام للآلة. تخلص من جميع الأشياء مثل الصخور أو الزجاج المكسور أو المسامير أو الأسلاك أو الخيوط التي قد تدخل في ملحق الجز أو تعيقه. أبق المنطقة خالية من الأطفال والمرافقين والحيوانات الأليفة. كحدٍ أدنى، احرص على إبقاء جميع الأطفال والمارة والحيوانات الأليفة على بعد 51 مترًا على الأقل. أوقف الآلة على الفور إذا اقترب أي شخص.
- الزاوية الصحيحة لملحق الجزّ بأن يكون موازيًا للأرض.
- أمسك قاطع الأغصان بكلتا يديك. قم بثني أحد ذراعيك قليلًا، واجعل يد تلك الذراع تمسك بالمقبض الخلفي. واجعل الذراع الأخرى مستقيمة، واجعل يد تلك الذراع تمسك مقبض المساعدة الأمامي.
- استخدم المنتج مع حزام الكتف لتحصل على وضعية تشغيل مريحة، انظر قسم **"استخدام حزام الكتف"** في دليل تشغيل رأس الطاقة XELF من الطراز CE-81HPG.
- لقطع البراعم البرية والأغصان، اخفض الشفرة الدوّارة إلى أسفل على البراعم لفرمها. استخدم قاطع الأغصان كمنجل (بدفعه جهة اليمين واليسار) على وجه الأرض. لا تستخدم ملحق الجزّ أعلى من ارتفاع الخصر.
- حافظ على توازنك مع ثبات قدميك. لا تقف في مكان تُضطر فيه لمد يديك بعيدًا. قف وأنت ثابت ومتوازن في جميع الأوقات.
- تنحصر أحيانًا الفروع أو العشب بين الواقي وملحق القطع. أوقف دائمًا تشغيل الآلة قبل التنظيف.
- لا تضع الآلة على الأرض بينما الشفرة تدور.
- إذا اصطدم جسم غريب بالآلة أو إذا تعثرت، فأوقفها على الفور، وتحقق من وجود أي تلف؛ وقم بإصلاح أي تلف قبل محاولة تشغيلها مرة أخرى. لا تقم بتشغيل الآلة إذا كان الواقي مكسورًا.
- إذا بدأت الآلة في الاهتزاز بشكل غير طبيعي، فأوقف المحرك على الفور وافحصها بحثًا عن السبب. فالاهتزاز عادة ما يكون تحذيرًا بوجود مشكلة. قد يهتز الرأس المفكوك أو يتشقق أو ينكسر أو ينفصل عن الآلة، مما قد يؤدي إلى وقوع إصابة خطيرة أو مميتة. تأكد من ثبات ملحق الجز في مكانه بإحكام. إذا انفك الرأس بعد تثبيته في موضعه، فاستبدله على الفور. احرص على ألا تستخدم أبدًا آلة بها ملحق قطع مفكوك.

تحذير! ⚠

كلما ارتفع ملحق الجزّ عن الأرض، كلما زاد خطر التعرض لإصابات من الأشياء المقطوعة المتطايرة على كلا الجانبين.

على عمود الدوران.
- قم بتركيب الشفة الخارجية، ومُحتجز الشفرة، والصامولة على العمود، واربط الصامولة مسبقًا باليد عكس اتجاه عقارب الساعة.
- استخدم مفتاح ربط متعدد الوظائف لربط الصامولة بإحكام في اتجاه عكس عقارب الساعة على العمود. في نفس الوقت، أوقف العمود عن الدوران بإدخال مفتاح ألانكيه (21) في فتحات إيقاف عمود الدوران (4) في الشفة الداخلية (c2) ولوح الغطاء (a2).

شحذ الشفرة (انظر الشكل F)

⚠ تحذير!

حواف القطع بالشفرة حادة. قد يتسبب ذلك في تعرض المستخدم لجروح. احرص على ارتداء قفازات.

- أوقف تشغيل الجهاز وأزل البطارية.
- أزل الشفرة، انظر قسم "خلع الشفرة".
- أزل غلاف الشفرة.
- اشحذ حافة القطع باستخدام مبرد ماسي مسطح عن طريق الشحذ بالحركة إلى الأمام. احرص على جعل زاوية القطع 04-54 درجة.
- كرر ذلك مع حواف القطع الأخرى.
- قم بتركيب الشفرة، انظر قسم "تركيب الشفرة".

i ملاحظة

إذا كانت شفرة القطع مشوهة بشكل كبير بسبب الجلخ، فاستبدلها بأخرى جديدة. وإلا فقد يتسبب ذلك في اهتزازات قوية
قم بإجراء اختبار بعد إعادة تركيب شفرة القطع، واستبدل شفرة القطع بأخرى جديدة إذا كانت هناك اهتزازات قوية.
إذا كانت لديك أي أسئلة، اتصل بوكيل FLEX المحلي لديك أو مركز خدمة FLEX.

الإصلاحات

يجب تنفيذ الإصلاحات من قبل مركز خدمة عملاء معتمد فقط.

i ملاحظة

لا تفك المسامير الموجودة في الهيكل في أثناء فترة الضمان. إن عدم الامتثال لهذا المطلب سوف يؤدي إلى إبطال أي مطالبات مستحقة بموجب ضمان الشركة المصنعة.

قطع الغيار والملحقات

يمكنك التعرف على الملحقات الأخرى، وخاصة الأدوات والملحقات، من خلال قوائم منتجات الشركة الصانعة. يمكنك التعرف على الصور التوضيحية وقوائم قطع الغيار من خلال صفحتنا الرئيسية: **www.flex-tools.com**

تشحيم علبة التروس (انظر الشكل G)

علبة التروس الموجودة في صندوق ناقل الحركة تحتاج للتشحيم بشكل منتظم باستخدام شحم مخصص لذلك. افحص مستوى تشحيم صندوق ناقل الحركة بعد كل ٥٠ ساعة تشغيل عن طريق إزالة مسمار القفل (٣) الموجود ملتفًا حول عمود المحرك أو الشفرة.

الصيانة والعناية

⚠ تحذير!

قبل إجراء أي أعمال على الآلة العاملة بالطاقة، أزل مجموعة البطارية من الآلة.

التنظيف

⚠ تنبيه!

عند التنظيف باستخدام الهواء المضغوط الجاف، احرص دائمًا على ارتداء نظارات حماية.
نظف الآلة العاملة بالطاقة وفتحات التهوية باتظام. يعتمد مدى تكرار التنظيف على المواد التي تم التعامل معها ومدة الاستخدام. قم بنفخ الهيكل الداخلي والمحرك بالهواء الجاف المضغوط لتنظيفهم.

تغيير الشفرة (انظر الشكلين 1E و2E)

⚠ تحذير!

لا تحاول تعديل شفرة مثبة أو متشققة، أو لحامها، لأنها قد تتكسر. يجب استبدال تلك الشفرة. استبدلها فقط بشفرة مماثلة.

استخدم فقط شفرة XELF.

i ملاحظة

استبدل الشفرة إذا كان طولها غير كافٍ للمحافظة على الخلوص الأرضي اللازم وفي تحقيق عمق القطع المطلوب.

⚠ تحذير!

احرص دائمًا على حماية يديك عن طريق ارتداء قفازات قوية أو تغليف الشفرة بقطعة قماش أو مواد أخرى ملائمة عند إجراء أي أعمال صيانة على الشفرة.

خلع الشفرة

- أوقف الآلة وأزل البطارية.
- اقلب ملحق قاطع الأغصان على ظهره بحيث تكون الشفرة متجهة إلى أعلى.
- قم بتركيب غلاف الشفرة (1).
- في أثناء ارتداء قفازات الحماية، ثبت الشفرة بيد واحدة وقم بفك صامولة الشفرة (g2) في اتجاه عقارب الساعة باستخدام مفتاح ربط متعدد الوظائف (11).
- لفك صامولة الشفرة (g2) تمامًا، أوقف العمود عن الدوران بإدخال مفتاح ألانكيه (21) في فتحات إيقاف عمود الدوران (4) في الشفة الداخلية (c2) ولوح الغطاء (a2).
- أزل صامولة الشفرة (g2) ومُحتجز الشفرة (f2) والشفة الخارجية (e2) والشفرة من العمود (b2). افحصهم واستبدلهم إذا كانوا متهالكين.

تركيب الشفرة

- اضبط موضع الشفرة على الشفة الداخلية المثبتة

بيان المطابقة المتوافق مع المعايير الأوروبية EC

إعلانات المطابقة مرفقة في الملحق رقم ١ من دليل التعليمات هذا.

إعفاء من المسؤولية

لا تتحمل الشركة الصانعة وممثليها أي مسؤولية عن أي ضرر أو فوائد ضائعة بسبب تعطل العمل الناتج عن المنتج أو بسبب عدم صلاحية المنتج للاستخدام.
لا تتحمل الشركة الصانعة وممثليها أي مسؤولية عن أي ضرر ينتج عن الاستخدام غير الصحيح للمنتج أو بسبب استخدام المنتج مع منتجات تخص شركات أخرى.

بجانب الصندوق.
إن لم تستطع رؤية أي شحم على جوانب التروس، اتبع الخطوات التالية للتعبئة بشحم ناقل الحركة حتى مستوى ٤/٣ من السعة الداخلية.
لا تملأ صندوق ناقل الحركة بالكامل.

- أمسك القاطع وهو على جانبه بحيث يكون مسمار القفل متجهًا إلى أعلى.
- استخدم مفتاح الربط متعدد الوظائف في فك مسمار القفل وازالته.
- استخدم محقنة تشحيم (غير مرفقة) لحقن بعض الشحم في فتحة المسمار؛ مع مراعاة ألا تتخطى 4/3 من السعة الداخلية.
- اربط مسمار القفل بعد الحقن.

التخزين

- اخلع البطارية.
- احرص على ارتداء قفازات قوية لتنظيف الآلة جيداً.
- قم بتركيب غلاف الشفرة على الشفرة لتخزينها بشكل آمن.
- خزن الآلة في منطقة جافة جيدة التهوية، بحيث تكون في مكان مقفل أو عالٍ عن سطح الأرض بعيداً عن متناول أيدي الأطفال. لا تقم بتخزين الوحدة على الأسمدة أو البنزين أو المواد الكيميائية الأخرى، أو بجوارها.

معلومات التخلص من المنتج

استخلاص المواد الخام بدلاً من التخلص في النفايات.

تجب إعادة تدوير الجهاز والملحقات ومكونات التغليف بطريقة صديقة للبيئة. يتم تحديد الأجزاء البلاستيكية لعملية إعادة التدوير وفقًا لنوع المادة.

ملاحظة

يُرجى الاستفسار من الوكيل المتواجد في منطقتك عن خيارات التخلص من المنتج!

FLEX

Flex-Elektrowerkzeuge GmbH
Bahnhofstr. 15
71711 Steinheim/Murr
Germany
Tel. +49(0) 7144 828-0
Fax. +49(0) 7144 25899
info@flex-tools.com
www.flex-tools.com

Flex Power Tools Ltd.
Unit 8 Anglo Office Park
Lincoln Road
HP12 3RH, High Wycombe, Buckinghamshire
United Kingdom
Phone: +44 (0)1325 741 793
E-Mail: uk.sales@flex-tools.com







535254 / 03-2025 / No responsibility for typographical errors. Technical changes reserved