FLEX

ELEKTROWERKZEUGE

GPH 18-EC

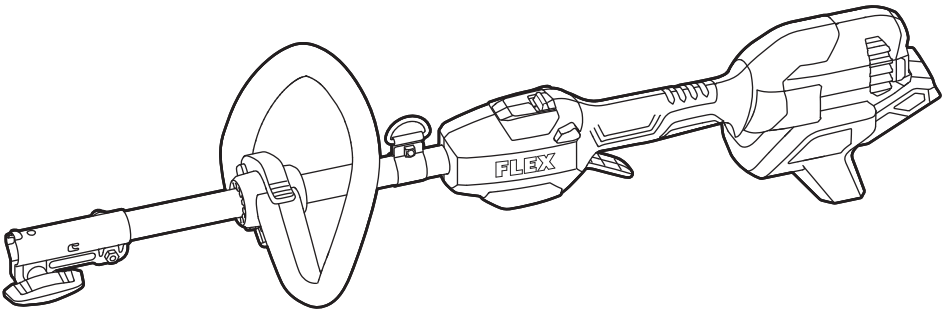

de Originalbetriebsanleitung 6
en Original operating instructions 11
fr Notice d'instructions d'origine 15
it Istruzioni per l'uso originali 20
es Instrucciones de funcionamiento originales 24
pt Instruções de serviço originais 29
nl Originele gebruiksaanwijzing 34
da Originale driftsvejledning 39
no Originale driftsanvisningen 43
sv Originalbruksanvisning 47
fi Alkuperäinen käyttöohjekirja 51
el Αυθεντικές οδηγίες χειρισμού 55
tr Orijinal işletme kılavuzu 60
pl Instrukcja oryginalna 64
hu Eredeti üzemeltetési útmutató 69
cs Originální návod k obsluze 74
sk Originálny návod na obsluhu 78
hr Originalna uputa za rad 82
sl Izvirno navodilo za obratovanje 86
ro Instrucţiuni de funcţionare originale 90
bg Оригинално упътване за експлоатация 95
ru Оригинальная инструкция по эксплуатации 100
et Originaalkasutusjuhend 105
lt Originali naudojimo instrukcija 109
lv Lietošanas pamācības oriģināls 113
ar ترجمة لإرشادات التشغيل الأصلية 118

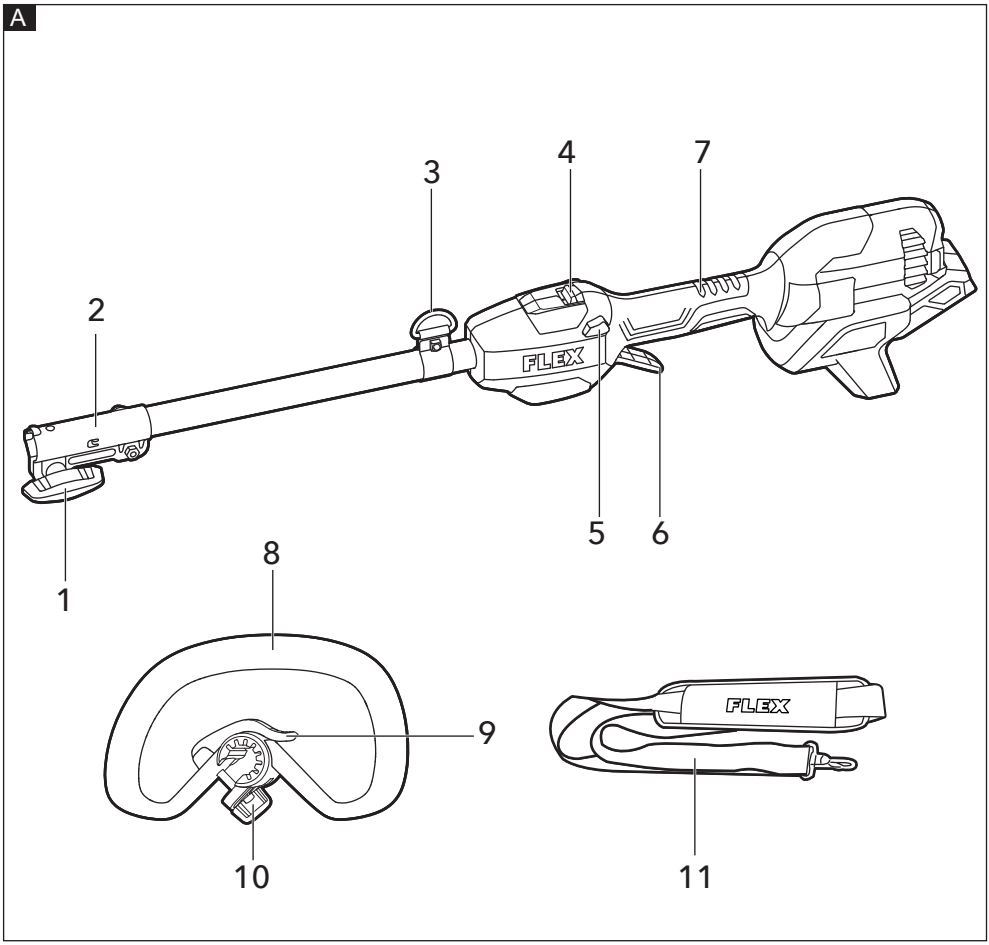
A
3
4
7
2
FLEX
5
6
1
8
9
10
FLEX
11

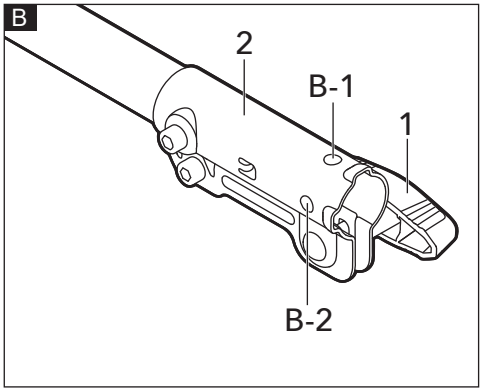
B
2
B-1
1
B-2

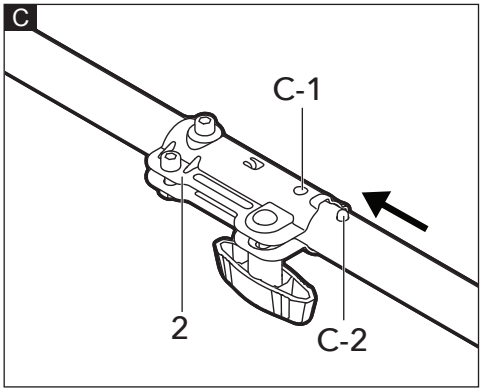
C
C-1
2
C-2

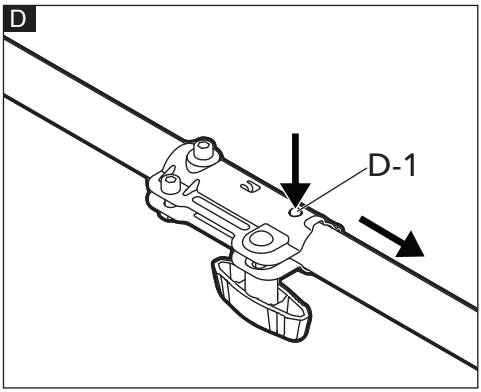
D
D-1

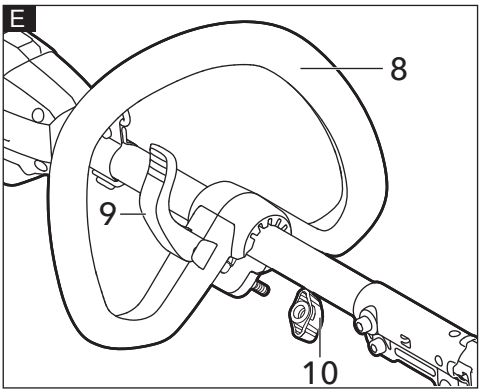
E
8
9
10

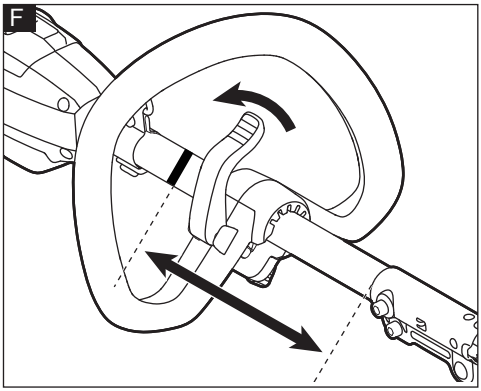
F

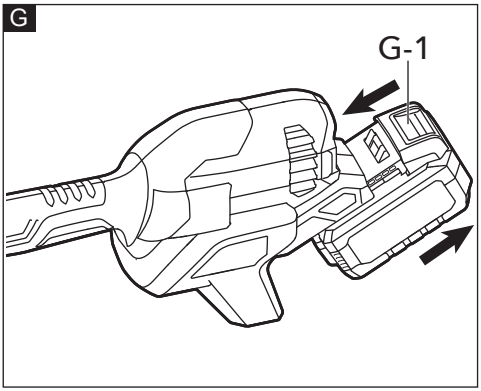
G
G-1

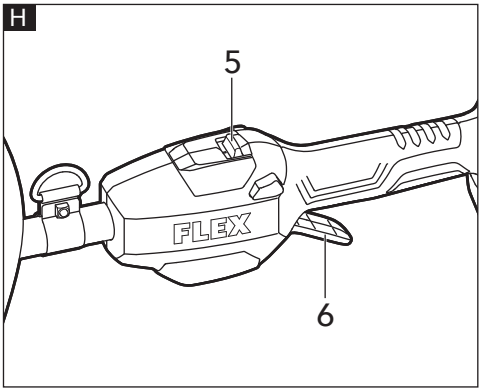
H
5
FLEX
6

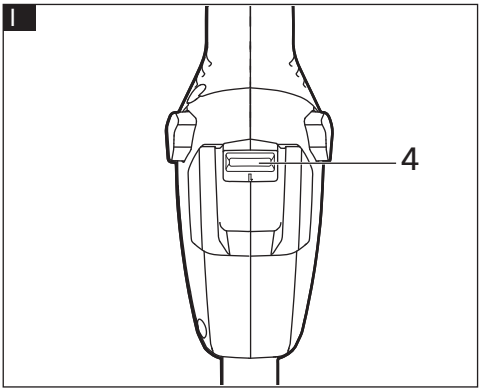
I
4

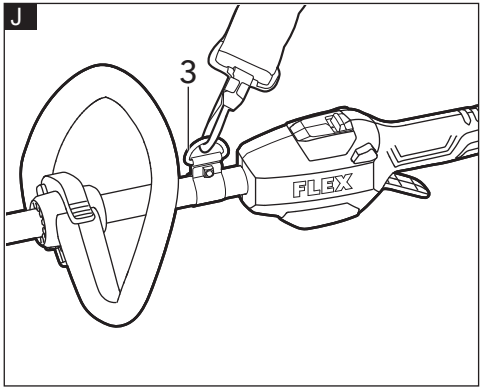
J
3
FLEX


K

In diesem Handbuch verwendete Symbole

⚠ ***WARNUNG!***
Kennzeichnet eine drohende Gefahr. Die Nichtbeachtung dieser Warnung kann zum Tod oder zu schweren Verletzungen führen.

⚠ ***VORSICHT!***
Kennzeichnet eine möglicherweise gefährliche Situation. Die Nichtbeachtung dieser Warnung kann zu leichten Verletzungen oder Sachschäden führen.

i ***ANMERKUNG***
Kennzeichnet Anwendungstipps und wichtige Informationen.

Symbole auf dem Elektrowerkzeug

V Volt


Lesen Sie die Anweisungen!


Entsorgungshinweise für das Altgerät

Zu Ihrer Sicherheit

⚠ ***WARNUNG!***
Lesen Sie folgende Informationen vor dem Gebrauch des Elektrowerkzeugs:
- *die vorliegende Betriebsanleitung*
- *die „Allgemeinen Sicherheitshinweise" zur Handhabung von Elektrowerkzeugen im beiliegenden Heft (Broschüre-Nr.: 315.915),*
- *die aktuell gültigen Betriebsvorschriften und die Unfallverhütungsvorschriften*

Dieses Elektrowerkzeug befindet sich auf dem neuesten Stand der Technik und wurde in Übereinstimmung mit den anerkannten Sicherheitsvorschriften konstruiert.
Dennoch kann das Elektrowerkzeug während der Verwendung eine Gefahr für das Leben und die Gesundheit des Benutzers oder eines Dritten darstellen oder das Elektrowerkzeug oder andere Gegenstände können beschädigt werden.
Der Kombimotor darf nur zu seinem
- *bestimmungsgemäßen Zweck und*
- *in einwandfreiem Zustand verwendet werden.*

Mängel, die die Sicherheit beeinträchtigen, müssen unverzüglich behoben werden.

Bestimmungsgemäße Verwendung:

Der Kombimotor ist bestimmt
- für den Einsatz in Industrie und Handwerk,
- zur Verwendung mit den folgenden FLEX Anbauwerkzeugen Rasentrimmer GLT 35 oder später von FLEX eingeführt.

Technische Daten

Werkzeug		GPH 18-EC	
Typ		Kombimotor	
Spannung	V DC	18 V	
Gewicht (ohne Akku)	kg	2,7	
Akku	18V	AP 18.0/2.5 AP 18.0/5.0 AP 18.0/8.0	
Gewicht des Akkus	kg	AP 18.0/2.5 AP 18.0/5.0 AP 18.0/8.0	0,4 0,7 1,1
Betriebstemperatur		-10 - 40 °C	
Ladetemperatur		0 - 40 °C	
Lagertemperatur		-20 - 50°C	
Ladegerät		CA 10,8/18,0, CA 18,0-LD	

Übersicht (siehe Abbildung A)

Die Nummerierung der Produkteigenschaften bezieht sich auf die Seite mit der Geräteabbildung.

1. **Knebelschraube**
2. **Kupplung**

3. **Schultergurtschlaufe**
4. **Geschwindigkeits-Wählschalter**
5. **Entriegelungsschalter**
6. **Variabler Drehzahlwählschalter**
7. **Hinterer Griff**
8. **Vorderer Haltegriff**
9. **Verriegelungshebel des vorderen Haltegriffs**
10. **Rändelschraube**
11. **Schulterriemen**

Vorbereitung

Aufbau Ihres Kombimotors

Machen Sie sich vor dem Einsatz des Kombimotors mit allen Betriebsfunktionen und Sicherheitsanforderungen vertraut.

⚠ ***WARNUNG!***

Lassen Sie nicht zu, dass die Vertrautheit mit dem Werkzeug zu Fahrlässigkeit führt. Denken Sie daran, dass ein unachtsamer Moment ausreicht, um schwere Verletzungen zu verursachen. Machen Sie sich vor der Benutzung eines Werkzeugs unbedingt mit allen Bedienelementen und Sicherheitshinweisen vertraut.

⚠ ***WARNUNG!***

Versuchen Sie nicht, dieses Gerät zu verändern oder Zubehörteile zu verwenden, die nicht für die Benutzung mit diesem Werkzeug empfohlen sind. Derartige Umbauten oder Veränderungen stellen eine Zweckentfremdung dar und können zu schweren Verletzungen führen.

Zusammenbau

⚠ ***WARNUNG!***

Lesen Sie für jedes mit diesem Kombimotor verwendete optionale Anbauwerkzeug dessen Betriebsanleitung vollständig durch und befolgen Sie alle Warnhinweise und Anweisungen. Die Nichtbeachtung sämtlicher Anweisungen kann zu Stromschlägen, Feuer und/oder schweren Verletzungen führen.

⚠ ***WARNUNG!***

Dieser 18-Volt-Kombimotor darf nur mit den in dieser Bedienungsanleitung angegebenen Anbauwerkzeugen verwendet werden. Die Verwendung anderer nicht zugelassener Anbauwerkzeuge kann zu schweren Verletzungen oder Sachschäden führen.

⚠ ***WARNUNG!***

Für einige Zubehörteile gelten besondere Sicherheitsanforderungen. Achten Sie insbesondere immer auf die Anweisungen in der Bedienungsanleitung, die jedem Zubehörteil beiliegt.

⚠ ***WARNUNG!***

Anbauwerkzeuge dürfen in keinem Fall bei laufendem Kombimotor oder mit eingesetztem Akku angebracht, abgenommen oder eingestellt werden. Der Motor muss ausgeschaltet und der Akku abgenommen werden, da sonst die Gefahr schwerer Verletzungen besteht. ***KOMBIMOTOR IN KEINEM FALL OHNE ANBAUWERKZEUG BETREIBEN.***

⚠ ***WARNUNG!***

Der Akku muss immer aus dem Gerät genommen werden, wenn Teile montiert, Einstellungen vorgenommen, Teile gereinigt werden oder das Gerät außer Betrieb genommen wird.

Anbringen/Entfernen des Kombimotor-Anbauwerkzeugs

Anbringen des Anbauwerkzeugs

a) Motor ausschalten und Akku abnehmen.
b) Lösen Sie die Knebelschraube (1) (siehe Abb. B).
c) Der Kombimotor hat zwei Nuten an der Kupplung (2), wobei NUR die Nut (B-2) für die Befestigung des Anbauwerkzeugs verwendet wird: GLT 35.
d) Richten Sie den federbelasteten Stift (C-2) des Anbauwerkzeugs auf die Nut (C-1) an der Kupplung (2) aus und schieben Sie den Schaft des Anbauwerkzeugs in den Schaft des Kombimotors, bis der Stift aus der Nut springt und Sie gleichzeitig ein „Klick"-Geräusch hören (siehe Abb. C).
e) Ziehen Sie am Schaft des Anbauwerkzeugs, um zu überprüfen, ob es sicher in der Kupplung (2) eingerastet ist.
f) Ziehen Sie die Knebelschraube (1) gut fest.

Entfernen des Anbauwerkzeugs (siehe Abb. D)

a) Motor ausschalten und Akku abnehmen.
b) Lösen Sie die Knebelschraube.
c) Drücken Sie den federbelasteten Stift (D-1) nach unten und ziehen oder drehen Sie bei gedrücktem Stift den Schaft des Anbauwerkzeugs aus der Kupplung.

Montage/Einstellung des vorderen Haltegriffs

Montieren des vorderen Haltegriffs (siehe Abb. E)

a) Motor ausschalten und Akku abnehmen.
b) Entfernen Sie die Rändelschraube (10) und den Verriegelungshebel (9) vom vorderen Haltegriff (8).
c) Montieren Sie den vorderen Haltegriff (8) auf dem Schaft.
d) Stecken Sie den Verriegelungshebel (9) in den vorderen Haltegriff (8) und ziehen Sie dann die Rändelschraube (10) fest. Achten Sie darauf, dass der vordere Haltegriff (8) nach oben gewandt ist, so dass er in Richtung des hinteren Griffs zeigt.
e) Senken Sie den Verriegelungshebel, um den vorderen Haltegriff auf dem Schaft zu fixieren, so dass er sich während des Betriebs nicht auf dem Schaft bewegen kann.

Einstellen der Position des vorderen Haltegriffs (siehe Abb. F)

Der Griff sollte so eingestellt werden, dass der Arm, der den vorderen Haltegriff hält, bei Verwendung des Kombimotores gestreckt ist. Um die Position des vorderen Haltegriffs einzustellen, heben Sie den Verriegelungshebel an, so dass der vordere Haltegriff in die gewünschte Position auf dem Schaft bewegt werden kann. Senken Sie den Verriegelungshebel, damit sich der Griff während des Betriebs auf dem Schaft nicht bewegen kann.

⚠ ***WARNUNG!***

Am Schaft des Kombimotores befindet sich eine Markierung zur Begrenzung des Einstellabstands des vorderen Haltegriffs, um den Anforderungen des vorderen und hinteren Griffabstands zu entsprechen. Verstellen Sie den vorderen Haltegriff niemals über die Position der Markierung hinaus.

⚠ ***WARNUNG!***

Verwenden Sie das Werkzeug nur mit fest montiertem vorderem Haltegriff.

Anbringen/Abnehmen des Akkus (siehe Abb. G)

i ***ANMERKUNG***

Laden Sie den Akku vor dem ersten Gebrauch voll auf.

Anbringen

a) Lassen Sie die Stege am Akku mit den Längsnuten im Gehäuse des Kombimotors fluchten. Schieben Sie dann den Akku in das Gerät.
b) Stellen Sie sicher, dass die Riegel am Akku einrasten und der Akku am Werkzeug befestigt ist, bevor Sie das Gerät in Betrieb nehmen.

i ***ANMERKUNG***

Achten Sie beim Anbringen des Akkus am Gerät darauf, dass die Stege am Akku mit den Längsnuten am Gerät fluchten und dass die Riegel fest einrasten. Das falsche Anbringen des Akkus kann Schäden an den Innenbauteilen verursachen.

Abnehmen

- Drücken Sie den Akku-Freigabeknopf (G-1) und ziehen Sie den Akku heraus.

⚠ ***WARNUNG!***

Akkubetriebene Werkzeuge sind immer in betriebsbereitem Zustand. Nehmen Sie daher beim Tragen oder Transportieren des Werkzeugs immer zuvor den Akku ab. Ihre Hände dürfen weder den Entriegelungsschalter noch den variablen Drehzahlwählschalter berühren. Andernfalls besteht die Gefahr schwerer Verletzungen.

Betrieb

Starten/Stoppen des Kombimotors (siehe Abb. H)

⚠ ***WARNUNG!***

Betreiben Sie den Kombimotor niemals ohne Anbauwerkzeug. Versuchen Sie nicht, den Kombimotor ohne Anbauwerkzeug zu starten.

Starten des Kombimotors

a) Um den Kombimotor einzuschalten, drücken Sie den Entriegelungsschalter (5) nach links oder rechts und betätigen Sie dann den variablen Drehzahlwählschalter (6).
b) Je stärker der variable Drehzahlwählschalter (6) betätigt wird, desto höher ist die Drehzahl. Dementsprechend verringert sich die Drehzahl bei nachlassendem Druck auf den Schalter.

Stoppen des Kombimotors

Lassen Sie den variable Drehzahlwählschalter (6) los, um den Kombimotor zu stoppen.

⚠ ***WARNUNG!***

Nehmen Sie bei Arbeitspausen und nach Abschluss der Arbeit stets den Akku aus dem Kombimotor.

Ändern des Geschwindigkeitsmodus (siehe Abb. I)

Schieben Sie den Geschwindigkeits-Wahlschalter (4) auf Position „1" für niedrige Geschwindigkeit oder Position „2" für hohe Geschwindigkeit.

i ***ANMERKUNG***

Die Laufzeit verkürzt sich im Hochgeschwindigkeitsmodus im Vergleich zum Niedriggeschwindigkeitsmodus.

Verwendung des Schultergurts

Legen Sie für einen sicheren und bequemen Betrieb den Gurt über eine Ihrer Schultern und über Ihren Rücken.

a) Nehmen Sie den Akku vom Kombimotor ab.
b) Drücken Sie den Karabinerhaken des Schultergurts herunter, um ihn zu öffnen, und befestigen Sie ihn in der Schlaufe des Schultergurts (3) (siehe Abb. J).
c) Bringen Sie die Länge des Schultergurts in eine bequeme Betriebsposition - halten Sie den Trimmer mit beiden Händen fest: eine Hand am hinteren Griff und die andere Hand am vorderen Haltegriff (siehe Abb. K).

⚠ ***WARNUNG!***

Nehmen Sie ihn bei einem Notfall sofort von Ihrer Schulter, ganz gleich in welcher Weise der Schultergurt angelegt ist.

Wartung und Pflege

⚠ ***WARNUNG!***

Entfernen Sie den Akku aus dem Gerät, bevor Sie Arbeiten am Elektrowerkzeug ausführen.

Reinigung

⚠ ***VORSICHT!***

Tragen Sie beim Reinigen mit Druckluft immer eine Schutzbrille.

Reinigen Sie das Elektrowerkzeug und die Lüftungsschlitze regelmäßig. Die Häufigkeit der Reinigung ist abhängig von Material und Einsatzdauer. Den Gehäuseinnenraum und den Motor regelmäßig mit trockener Druckluft ausblasen.

Reparaturen

Reparaturen sollten nur von einem Vertragskundendienst ausgeführt werden.

Ersatzteile und Zubehör

Weiteres Zubehör, insbesondere Werkzeuge und Zubehör, ist in den Katalogen des Herstellers zu finden. Explosionszeichnungen und Ersatzteillisten finden Sie auf unserer Homepage: **www.flex-tools.com**.

Entsorgungshinweise

⚠ ***WARNUNG!***

Machen Sie Elektrowerkzeuge, die nicht mehr verwendet werden, unbrauchbar:

– *Netzbetriebene Elektrowerkzeuge durch Abtrennen des Netzkabels,*
– *akkubetriebene Elektrowerkzeuge durch Entfernen des Akkus.*



Nur EU-Länder Elektrowerkzeuge nicht in den Hausmüll werfen!

In accordance with the European Gemäß der EU-Richtlinie 2012/19/EG über Elektro- und Elektronik-Altgeräte und deren Umsetzung in nationales Recht müssen gebrauchte Elektrowerkzeuge getrennt gesammelt und umweltfreundlich recycelt werden.

Rohstoffrückgewinnung anstatt Abfallentsorgung.
Geräte, Zubehör und Verpackungen sollten umweltfreundlich recycelt werden. Kunststoffteile werden je nach Materialart für das Recycling gekennzeichnet.

WARNUNG!
Akkus/Batterien weder im Hausmüll entsorgen noch ins Feuer oder Wasser werfen. Altbatterien/Akkus nicht öffnen.
Nur für EU-Länder:
Gemäß der Richtlinie 2006/66/EG müssen defekte oder Alt-Batterien/Akkus recycelt werden.

ANMERKUNG
Über entsprechende Entsorgungsmöglichkeiten gibt der Fachhandel Auskunft!

CE-Konformitätserklärung

Die Konformitätserklärungen sind in Anhang 1 zu dieser Bedienungsanleitung enthalten.

Haftungsausschluss

Der Hersteller und sein Vertreter haften nicht für Schäden und entgangenen Gewinn aufgrund von Betriebsunterbrechungen, die durch das Produkt oder durch ein unbrauchbares Produkt verursacht werden. Der Hersteller und sein Vertreter haften nicht für Schäden, die durch unsachgemäßen Gebrauch des Geräts oder durch die Verwendung des Geräts mit Produkten anderer Hersteller verursacht wurden.

Symbols used in this manual

⚠ ***WARNING!***
Denotes impending danger. Non-observance of this warning may result in death or extremely severe injuries.

⚠ ***CAUTION!***
Denotes a possibly dangerous situation. Non-observance of this warning may result in slight injury or damage to property.

i ***NOTE***
Denotes application tips and important information.

Symbols on the power tool

V Volts


Read the instructions!


Disposal information for the old machine

For your safety

⚠ ***WARNING!***
Before using the power tool, please read the follow:
- *these operating instructions,*
- *the "General safety instructions" on the handling of power tools in the enclosed booklet (leaflet-no.: 315.915),*
- *the currently valid site rules and the regulations for the prevention of accidents.*

This power tool is state of the art and has been constructed in accordance with the acknowledged safety regulations.
Nevertheless, when in use, the power tool may be a danger to life and limb of the user or a third party, or the power tool or other property may be damaged.
The power head may be used only
- *as intended,*
- *in perfect working order.*

Faults that impair safety must be repaired immediately.

Intended use

The power head is intended
- for commercial use in industry and trade,
- for using with only the following FLEX attachments Line Trimmer GLT 35 or subsequently introduced by FLEX.

Technical data

Tool		GPH 18-EC	
Type		Power Head	
Voltage	Vdc	18V	
Weight (without battery back)	kg	2.7	
Battery	18V	AP 18.0/2.5 AP 18.0/5.0 AP 18.0/8.0	
Weight of battery	kg	AP 18.0/2.5 AP 18.0/5.0 AP 18.0/8.0	0.4 0.7 1.1
Working Temperature		-10~40°C	
Charging Temperature		0 - 40 °C	
Storage Temperature		-20 - 50°C	
Charger		CA 10.8/18.0, CA 18.0-LD	

Overview (see figure A)

The numbering of the product features refers to the illustration of the machine on the graphics page.

1. **Wing knob**
2. **Coupler**
3. **Shoulder-strap loop**
4. **Speed mode switch**
5. **Lock-off button**
6. **Variable-speed trigger switch**
7. **Rear handle**
8. **Front-assist handle**
9. **Assist-handle lock-lever**
10. **Screw knob**
11. **Shoulder strap**

Preparation

Know your power head

Before attempting to use the power head, familiarize yourself with all of its operating features and safety requirements.

⚠ ***WARNING!***

Do not allow familiarity with the tool to cause carelessness. Remember that one careless moment is enough to cause severe injury. Before attempting to use any tool, be sure to become familiar with all of the operating features and safety instructions.

⚠ ***WARNING!***

Do not attempt to modify this tool or create accessories not recommended for use with this tool. Any such alteration or modification is misuse and could result in a hazardous condition leading to possible serious personal injury.

Assembly

⚠ ***WARNING!***

Read and understand the entire Operator's Manual for each optional attachment used with this power head and follow all warnings and instructions. Failure to follow all instructions could result in electric shock, fire and/or serious personal injury.

⚠ ***WARNING!***

This 18V power head is designed to be used only with the attachment models that are specified in this Operator's Manual. Use of other, unauthorized attachments could cause serious personal injuries or property damage.

⚠ ***WARNING!***

Some accessories have specific requirements related to safety. Always pay special attention to such instructions in the manual that accompanies each accessory.

⚠ ***WARNING!***

Never install, remove, or adjust any attachment while the power head is running or with the battery installed. Failure to stop the motor and remove the battery can cause serious personal injury. ***NEVER OPERATE THE POWER HEAD WITHOUT AN ATTACHMENT.***

⚠ ***WARNING!***

Always remove the battery pack from the product when you are assembling parts, making adjustments, cleaning, or when the product is not in use.

Installing/removing the power head attachment

To install the attachment

a) Stop the motor and remove the battery pack.
b) Loosen the wing knob (1) (see Fig B).
c) The power head has two grooves on the coupler (2), ONLY the groove(B-2) is used to connect attachment: GLT 35.
d) Align the spring-loaded pin (C-2) on the attachment with the groove (C-1) on the coupler (2) and push the attachment shaft into the power head shaft until the pin pops out of the groove and you hear an audible "click" sound at the same time (see Fig C).
e) Pull the shaft of the attachment to verify that it is securely locked into the coupler (2).
f) Tighten the wing knob (1) securely.

To remove the attachment (See Fig D)

a) Stop the motor and remove the battery pack.
b) Loosen the wing knob.
c) Press down the spring-loaded pin (D-1), with the pin pressed, pull or twist the attachment shaft out of the coupler.

Mounting / adjusting the front-assist handle

To mount the front-assist handle (see Fig E)

a) Stop the motor and remove the battery pack from the power head.
b) Remove the screw knob (10) and the lock lever (9) from the front-assist handle (8).
c) Mount the front-assist handle (8) on the shaft.
d) Insert the lock lever (9) into the front-assist handle (8), and then tighten the screw knob (10). Make sure that the front-assist handle (8) faces upwards so that it points toward the rear handle.
e) Lower the lock lever to secure the front-assist handle onto the shaft so that it cannot move on the shaft during operation.

To adjust the front-assist handle position (see Fig F)

The handle should be adjusted so that the arm holding the front-assist handle is straight when using the power head.
To adjust the front-assist handle position, lift the lock lever so that the front-assistant handle can be moved to the desired position along the shaft. Lower the lock lever so that the handle cannot move on the shaft during operation.

⚠ ***WARNING!***

There is a tag on the power head shaft to limit the adjustment distance of the front-assist handle to meet the requirements of the front and rear handle distance. Never adjust the front-assist handle beyond the tag position.

⚠ ***WARNING!***

Never operate the tool without the front-assist handle firmly in place.

Attaching/removing the battery pack (see Fig G)

i ***NOTE***

Fully charge the battery pack before first use.

To attach

a) Align the raised portion on the battery pack with the grooves in the power head housing, then slide the battery pack onto the tool.
b) Make sure that the latches on the battery pack snap into place and the battery pack is secured to the tool before operation.

i ***NOTE***

When placing the battery pack on the tool, be sure that the raised rib on the battery pack aligns with the groove on the tool and the latches snap into place properly. Improper assembly of the battery pack can cause damage to internal components.

To remove

- Press the battery-release button (G-1) and pull the battery pack out.

⚠ ***WARNING!***

Battery tools are always in operating condition. Therefore, to avoid serious personal injury, always remove the battery pack and keep your hands clear of the lock-off button and variable speed trigger switch when carrying or transporting the tool.

Operating

Starting/stopping the power head (see Fig H)

⚠ ***WARNING!***

Never operate the power head without an attachment. Do not attempt to start the power head without an attachment.

To start the power head

a) To turn the power head ON, push the lock-off button (5) to left or right and then depress the variable-speed trigger switch (6).
b) The variable-speed trigger switch (6) delivers higher speed with increased trigger pressure and lower speed with decreased trigger pressure.

To stop the power head

Release the variable-speed trigger switch (6) to stop the power head.

⚠ ***WARNING!***

Always remove the battery pack from the power head during work breaks and after finishing work.

Changing speed mode (see Fig I)

Slide the speed-selector switch (4) to position "1" for low speed or position "2" for high speed.

i ***NOTE***

The runtime will decrease in high-speed mode compared to that in low-speed mode.

Using shoulder strap

For safe and comfortable operation, put the strap over one of your shoulders and across your back.

a) Remove the battery pack from the power head.
b) Depress the shoulder strap carabiner to open it and attach it into the shoulder-strap loop (3) (see Fig J).
c) Adjust the shoulder strap length to a comfortable operating position – hold the trimmer with both hands: one hand on the rear handle and the other hand on the front-assist handle (see Fig K).

⚠ ***WARNING!***
When an emergency occurs, take the shoulder strap off from your shoulder immediately, no matter what way the strap is on.

Maintenance and care

⚠ ***WARNING!***
Before performing any work on the power tool, remove the battery pack from the tool.

Cleaning

⚠ ***CAUTION!***
When cleaning with compressed air, always wear goggles.
Regularly clean the power tool and ventilation slots. Frequency of cleaning is dependent on the material and duration of use. Regularly blow out the housing interior and motor with dry compressed air.

Repairs

Repairs should only be carried out by an authorized customer service centre.

Spare parts and accessories

Other accessories, in particular tools and accessories, can be found in the manufacturer's catalogues. Exploded drawings and spare-part lists can be found on our homepage: **www.flex-tools.com**.

Disposal information

⚠ ***WARNING!***
Render redundant power tools unusable:
- *mains operated power tool by removing the power cord,*
- *battery operated power tool by removing the battery.*


EU countries only
Do not throw electric power tools into the household waste!
In accordance with the European Directive 2012/19/EU on Waste Electrical and Electronic Equipment and transposition into national law used electric power tools must be collected separately and recycled in an environmentally friendly manner.

Raw material recovery instead of waste disposal.
Device, accessories and packaging should be recycled in an environmentally friendly manner. Plastic parts are identified for recycling according to material type.

⚠ ***WARNING!***
Do not throw batteries into the household waste, fire or water. Do not open used batteries.
EU countries only:
In accordance with Directive 2006/66/EC defective or used batteries must be recycled.
i ***NOTE***
Please ask your dealer about disposal options!

CE-Declaration of conformity

The Declarations of conformity are included in Annex 1 to this instruction manual.

UKCA Declaration of Conformity

The Declarations of conformity are included in Annex 1 to this instruction manual.

Exemption from liability

The manufacturer and his representative are not liable for any damage and lost profit due to interruption in business caused by the product or by an unusable product.
The manufacturer and his representative are not liable for any damage which was caused by improper use of the product or by use of the product with products from other manufacturers.

Symboles utilisés dans ce manuel

⚠ ***AVERTISSEMENT !***
Indique un danger imminent. Le non-respect de cet avertissement peut entraîner la mort ou des blessures graves.

⚠ ***ATTENTION !***
Indique une situation potentiellement dangereuse. Le non-respect de cet avertissement peut entraîner des blessures légères ou des dommages matériels.

i ***REMARQUE***
Indique des conseils et des informations importantes.

Symboles figurant sur l'outil électrique

V Volts


Lisez les instructions !


Information sur l'élimination de l'outil usagé

Consignes de sécurité

⚠ ***AVERTISSEMENT !***
Avant d'utiliser l'outil électrique, veuillez lire :
- *les présentes consignes d'utilisation,*
- *les « Consignes générales de sécurité » relatives à la manipulation des outils électriques dans le livret fourni (brochure n° : 315.915),*
- *les règles applicables sur le site et la réglementation relative à la prévention des accidents.*

Cet outil électrique est un outil de pointe et a été conçu conformément aux règles de sécurité reconnues.
Néanmoins, lors de l'utilisation, l'outil électrique peut représenter un danger pour la vie et l'intégrité corporelle de l'utilisateur ou d'un tiers, ou l'outil électrique ou d'autres biens peuvent subir des dommages.

Le bloc moteur ne peut être utilisé que
- *aux fins prévues,*
- *en parfait état de fonctionnement.*

En cas de défaillances pouvant compromettre la sécurité, l'appareil doit être réparé immédiatement.

Utilisation prévue
Le bloc moteur est destiné
- à un usage commercial dans les secteurs de l'industrie et du commerce,
- à être utilisé uniquement avec les accessoires FLEX suivants : taille-bordure GLT 35 ou présenté ultérieurement par FLEX.

Spécifications techniques

Outil		GPH 18-EC	
Type		Bloc moteur	
Tension	Vdc	18 V	
Poids (sans batterie)	kg	2,7	
Batterie	18V	AP 18.0/2.5 AP 18.0/5.0 AP 18.0/8.0	
Poids de la batterie	kg	AP 18.0/2.5 AP 18.0/5.0 AP 18.0/8.0	0,4 0,7 1,1
Température d'utilisation		-10~40°C	
Température de charge		0 - 40 °C	
Température de stockage		-20 - 50°C	
Chargeur		CA 10,8/18,0, CA 18,0-LD	

Vue d'ensemble (voir image A)

La numérotation des parties du produit fait référence à l'illustration de l'appareil sur la page des schémas.

1. **Bouton à oreilles**
2. **Raccord**
3. **Attache de sangle d'épaule**

4. **Sélecteur de vitesse**
5. **Bouton de blocage**
6. **Gâchette à vitesse variable**
7. **Poignée arrière**
8. **Poignée de manœuvre avant**
9. **Manette de verrouillage de la poignée d'assistance**
10. **Bouton à vis**
11. **Bandoulière**

Préparations

Description du bloc moteur

Avant d'essayer d'utiliser le bloc moteur, familiarisez-vous avec l'ensemble de ses fonctionnalités et de ses exigences de sécurité.

⚠ ***AVERTISSEMENT !***

Ne laissez pas la familiarité acquise avec l'outil vous pousser à la négligence. N'oubliez pas qu'un seul instant d'inattention suffit pour provoquer de graves blessures. Avant d'essayer d'utiliser un outil, veillez à vous familiariser avec l'ensemble des fonctionnalités et des consignes de sécurité.

⚠ ***AVERTISSEMENT !***

N'essayez jamais de modifier l'outil ni de créer des accessoires non recommandés pour être utilisés avec cet outil. De tels modifications et changements constituent un usage impropre et peuvent engendrer des situations dangereuses pouvant conduire à des blessures corporelles graves.

Installation

⚠ ***AVERTISSEMENT !***

Vous devez lire et comprendre l'intégralité du mode d'emploi de chaque accessoire en option utilisé sur ce bloc moteur et respecter l'ensemble des consignes et avertissements. Le non-respect de l'intégralité des consignes peut provoquer une électrocution, un incendie et/ou des blessures corporelles graves.

⚠ ***AVERTISSEMENT !***

Ce bloc moteur de 18 V est conçu pour être utilisé uniquement avec les modèles d'accessoires spécifiés dans le présent mode d'emploi. L'utilisation d'autres extensions non autorisées est susceptible d'entraîner des blessures corporelles graves ou d'endommager des biens.

⚠ ***AVERTISSEMENT !***

Certains accessoires ont des exigences spécifiques liées à la sécurité. Portez toujours une attention particulière aux instructions contenues dans le mode d'emploi qui accompagne chaque accessoire.

⚠ ***AVERTISSEMENT !***

N'essayez en aucun cas d'installer, d'enlever ou de régler un accessoire quand le bloc moteur est en marche ou quand la batterie est installée. Ne pas éteindre le moteur et ne pas retirer la batterie peut provoquer des blessures corporelles graves. ***N'UTILISEZ JAMAIS LE BLOC MOTEUR SANS UN ACCESSOIRE.***

⚠ ***AVERTISSEMENT !***

Toujours retirer la batterie du produit avant d'assembler des pièces, d'effectuer une opération de réglage ou de nettoyage, et lorsque vous n'utilisez pas le produit.

Installation/retrait de l'accessoire du bloc moteur

Pour installer l'accessoire

a) Éteignez le moteur et retirez la batterie.
b) Desserrez le bouton à oreilles (1) (voir Fig B).
c) Le bloc moteur a deux rainures sur le raccord (2), SEULE la rainure (B-2) est utilisée pour connecter l'accessoire : GLT 35.
d) Alignez la goupille à ressort (C-2) de l'accessoire avec la rainure (C-1) du raccord (2) et poussez l'arbre de fixation dans l'arbre du bloc moteur jusqu'à ce que la goupille sorte de la rainure avec un bruit de déclic audible (voir Fig C).
e) Tirez sur le manche de l'extension pour vérifier qu'il est bien fixé dans le raccord (2).
f) Serrez fermement le bouton à oreilles (1).

Pour enlever l'accessoire (voir Fig D)

a) Éteignez le moteur et retirez la batterie.
b) Desserrez la molette papillon.
c) Appuyez sur la goupille à ressort (D-1), avec la goupille enfoncée, tirez ou tournez l'arbre de fixation pour le sortir du raccord.

Montage / réglage de la poignée de manœuvre avant

Pour monter la poignée de manœuvre avant (voir Fig E)

a) Arrêtez le moteur et retirez la batterie du bloc moteur.
b) Retirez le bouton à vis (10) et la manette de verrouillage (9) de la poignée de manœuvre avant (8).
c) Montez la poignée de manœuvre avant (8) sur l'arbre.
d) Insérez la manette de verrouillage (9) dans la poignée de manœuvre avant (8), puis serrez le bouton à vis (10). Assurez-vous que la poignée de manœuvre avant (8) est orientée vers le haut afin qu'elle pointe vers la poignée arrière.
e) Abaissez la manette de verrouillage pour fixer la poignée de manœuvre avant sur l'arbre afin qu'elle ne puisse pas bouger sur l'arbre au cours du travail.

Pour régler la position de la poignée de manœuvre avant (voir Fig F)

La poignée doit être réglée de manière à ce que le bras tenant la poignée de manœuvre avant soit droit lors de l'utilisation du bloc moteur.
Pour ajuster la position de la poignée de manœuvre avant, soulevez la manette de verrouillage de manière à pouvoir déplacer la poignée de manœuvre avant vers la position souhaitée le long de l'arbre. Abaissez la manette de verrouillage de manière à ce que la poignée ne puisse pas bouger sur l'arbre au cours du travail.

⚠ ***AVERTISSEMENT !***
Il y a une étiquette sur l'arbre du bloc moteur pour limiter la distance de réglage de la poignée de manœuvre avant afin de répondre aux exigences de distance entre les poignées avant et arrière. Ne réglez jamais la poignée de manœuvre avant au-delà de la position de l'étiquette.

⚠ ***AVERTISSEMENT !***
N'utilisez jamais l'outil si la poignée de manœuvre n'est pas solidement fixée.

Installation/retrait de la batterie (voir Fig G)

i ***REMARQUE***
Rechargez la batterie au maximum avant de l'utiliser pour la première fois.

Pour attacher la batterie

a) Alignez la partie surélevée de la batterie avec les rainures du boîtier du bloc moteur, puis faites coulisser la batterie sur l'outil.
b) Avant d'utiliser l'outil, assurez-vous que les verrous de la batterie se mettent bien en place et que la batterie est bien fixée à l'outil.

i ***REMARQUE***
Lorsque vous placez la batterie sur l'outil, assurez-vous que l'arête surélevée de la batterie s'aligne avec la rainure située sur l'outil et que les loquets s'enclenchent correctement. Une mauvaise insertion de la batterie peut endommager des composants internes.

Retrait

- Appuyez sur le bouton de déverrouillage (G-1) de la batterie et tirez la batterie hors de l'outil.

⚠ ***AVERTISSEMENT !***
Les outils à batterie sont toujours en état de fonctionnement. Ainsi, afin d'éviter tout risque de blessures graves, retirez toujours la batterie et gardez vos doigts à distance du bouton de verrouillage et de la gâchette lorsque vous portez ou transportez l'outil.

Utilisation

Démarrage/arrêt du bloc moteur (voir Fig. H)

⚠ ***AVERTISSEMENT !***
N'utilisez jamais le bloc moteur sans un accessoire. N'essayez pas de démarrer le bloc moteur sans accessoire.

Démarrage du bloc moteur

a) Pour allumer le bloc moteur, actionnez le bouton de verrouillage (5) vers la gauche ou la droite, puis enfoncez la gâchette à vitesse variable (6).
b) Avec la gâchette à vitesse variable (6), plus vous appuyez sur la gâchette, plus la

vitesse augmente, et inversement.

Pour arrêter le bloc moteur

Relâchez la gâchette à vitesse variable (6) pour arrêter le bloc moteur.

⚠ ***AVERTISSEMENT !***

Retirez toujours la batterie du bloc moteur pendant les pauses et après avoir terminé le travail.

Changement de mode de vitesse (voir Fig I)

Mettez le sélecteur de vitesse (4) sur la position 1 pour une vitesse lente ou sur la position 2 pour une vitesse rapide.

i ***REMARQUE***

L'autonomie diminuera en mode haute vitesse par rapport à celle en mode basse vitesse.

Utilisation de la bandoulière

Pour un fonctionnement plus sûr et plus confortable, placez la sangle sur l'une de vos épaules et en travers de votre dos.

a) Retirez la batterie du bloc moteur.

b) Appuyez sur le mousqueton de la bandoulière pour l'ouvrir et fixez-le sur la boucle de la bandoulière (3) (voir Fig J).

c) Réglez la longueur de la bandoulière pour obtenir une position de travail confortable – tenez la machine à deux mains : une main sur la poignée arrière et l'autre sur la poignée de manœuvre avant (voir Fig. K).

⚠ ***AVERTISSEMENT !***

En cas d'urgence, retirez la sangle immédiatement de votre épaule, quelle que soit la manière dont elle est portée.

Maintenance et entretien

⚠ ***AVERTISSEMENT !***

Avant tout travail sur l'outil, retirez la batterie de l'outil.

Nettoyage

⚠ ***ATTENTION !***

Lors du nettoyage à l'air comprimé, portez toujours des lunettes de protection.

Nettoyez régulièrement l'outil électrique et les ouïes de ventilation. La fréquence de nettoyage dépend du matériau et de la durée d'utilisation. Nettoyez régulièrement l'intérieur du boîtier et le moteur avec de l'air comprimé sec.

Réparations

Toute opération de réparation doit impérativement être réalisée par un service technique agréé.

Pièces de rechange et accessoires

Pour les autres accessoires, en particulier les outils et les accessoires de la défonceuse, consultez les catalogues du fabricant. Vous trouverez des schémas et des listes de pièces de rechange sur notre site internet : **www.flex-tools.com.**

Informations relatives à l'élimination des déchets

⚠ ***AVERTISSEMENT !***

Rendre les outils électriques usagés inutilisables :

– *en retirant le cordon d'alimentation des outils filaires,*
– *en retirant la batterie des outils sans fil.*



Pays de l'UE uniquement : Ne jetez pas les outils électriques avec les ordures ménagères !

Conformément à la directive européenne 2012/19/UE relative aux déchets d'équipements électriques et électroniques et à sa transposition dans la législation nationale, les outils électriques usagés doivent être collectés séparément et recyclés dans le respect de l'environnement.



Récupération des matières premières à la place de l'élimination des déchets.

L'appareil, les accessoires et l'emballage doivent être recyclés dans le respect de l'environnement. Les pièces en plastique sont identifiées pour le recyclage selon le type de matériau.

⚠ ***AVERTISSEMENT !***

Ne jetez pas les batteries avec les ordures ménagères, ni dans un feu ou dans l'eau. N'ouvrez pas des batteries usagées.

Pays de l'UE uniquement :
Conformément à la directive 2006/66/CE, les batteries défectueuses ou usagées doivent être recyclées.

REMARQUE

N'hésitez pas à demander à votre revendeur des informations concernant l'élimination du produit !



CE-Déclaration de conformité

Les déclarations de conformité sont incluses dans l'annexe 1 du présent mode d'emploi.

Exemption de responsabilité

Le fabricant et son représentant déclinent toute responsabilité pour les dommages et les gains manqués liés à l'interruption des activités causée par le produit ou un produit inutilisable.
Le fabricant et son représentant déclinent toute responsabilité pour les dommages liés à une mauvaise utilisation du produit ou à une utilisation avec des produits provenant d'autres fabricants.

Simboli utilizzati in questo manuale

⚠ ***AVVERTENZA!***
Indica un pericolo imminente. Il mancato rispetto di questa avvertenza comporta il rischio di morte o lesioni gravi.

⚠ ***ATTENZIONE!***
Indica una situazione potenzialmente pericolosa. Il mancato rispetto di questa avvertenza comporta il rischio di lesioni lievi o danni materiali.

i ***NOTA***
Indica suggerimenti per l'uso e informazioni importanti.

Simboli sull'utensile elettrico

V Volt


Leggere le istruzioni


Informazioni sullo smaltimento degli apparecchi elettrici

Per la propria sicurezza

⚠ ***AVVERTENZA!***
Prima di usare l'utensile elettrico, leggere e rispettare:
- *Queste istruzioni per l'uso*
- *Le "Istruzioni di sicurezza generali" sull'uso degli utensili elettrici nel libretto incluso (libretto n. 315.915)*
- *Le leggi e le normative locali in vigore relative alla prevenzione degli incidenti*

Questo utensile elettrico di ultima generazione è stato costruito conformemente alle normative di sicurezza in vigore.
Tuttavia, quando è in funzione, l'utensile elettrico comporta il rischio di lesioni, anche mortali, all'operatore o a terze parti e il rischio di danni all'utensile o ad altre proprietà.
Questa unità motore deve essere utilizzata esclusivamente:
- *Per gli scopi previsti*
- *se perfettamente funzionante*

Eventuali difetti che ne compromettono la sicurezza devono essere immediatamente corretti.

Destinazione d'uso
Questa unità motore è progettata:
- Per l'uso in ambito industriale e commerciale
- Esclusivamente per l'uso con l'accessorio decespugliatore a filo FLEX GLT 35 o modelli introdotti successivamente da FLEX.

Specifiche tecniche

Utensile		GPH 18-EC	
Tipo		Unità motore	
Tensione	V CC	18 V	
Peso (senza gruppo batteria)	kg	2,7	
Batteria	18V	AP 18.0/2.5 AP 18.0/5.0 AP 18.0/8.0	
Peso della batteria	kg	AP 18.0/2.5 AP 18.0/5.0 AP 18.0/8.0	0,4 0,7 1,1
Temperatura di funzionamento		Da –10°C a 40°C	
Temperatura di ricarica		Da 0°C a 40°C	
Temperatura di conservazione		Da –20°C a 50°C	
Caricabatteria		CA 10,8/18,0, CA 18,0-LD	

Descrizione dell'utensile (Fig. A)

I numeri accanto ai componenti fanno riferimento all'illustrazione dell'utensile nella pagina delle figure.

1. **Manopola di fissaggio**
2. **Attacco**
3. **Anello di aggancio della tracolla**
4. **Selettore della velocità**
5. **Pulsante di sbloccaggio**

6. **Interruttore a velocità variabile**
7. **Impugnatura posteriore**
8. **Impugnatura ausiliaria anteriore**
9. **Leva di bloccaggio dell'impugnatura ausiliaria**
10. **Vite a manopola**
11. **Tracolla**

Preparazione

Familiarizzarsi con l'unità motore

Prima di usare l'unità motore, familiarizzarsi con tutte le funzioni operative e le norme di sicurezza.

⚠ ***AVVERTENZA!***

La familiarità con questo utensile non deve rendere l'operatore disattento. Un solo momento di disattenzione può causare lesioni gravi. Prima di usare qualsiasi utensile, familiarizzarsi con tutte le funzioni operative e le norme di sicurezza.

⚠ ***AVVERTENZA!***

Non tentare di modificare l'utensile o usare accessori non raccomandati per l'uso con questo utensile. Tali alterazioni o modifiche costituiscono un uso improprio e comportano condizioni pericolose e il rischio di lesioni gravi.

Assemblaggio

⚠ ***AVVERTENZA!***

Leggere e comprendere integralmente il manuale di istruzioni di ogni accessorio opzionale installabile su questa unità motore, e rispettare tutte le avvertenze e le istruzioni. Il mancato rispetto di tutte le istruzioni comporta il rischio di scossa elettrica, incendio e/o lesioni gravi.

⚠ ***AVVERTENZA!***

Questa unità motore da 18 V è progettata per essere utilizzata esclusivamente con gli accessori specificati in questo manuale. L'uso di altri accessori non autorizzati comporta il rischio di danni e lesioni gravi.

⚠ ***AVVERTENZA!***

Alcuni accessori hanno specifici requisiti di sicurezza. Prestare attenzione alle avvertenze e alle istruzioni presenti nel manuale incluso con ogni accessorio.

⚠ ***AVVERTENZA!***

Non installare, rimuovere o regolare un accessorio quando l'unità motore è in funzione o con la batteria installata. In caso contrario, sussiste il rischio di lesioni gravi. ***NON UTILIZZARE L'UNITÀ MOTORE SENZA UN ACCESSORIO.***

⚠ ***AVVERTENZA!***

Rimuovere il gruppo batteria dall'apparecchio quando non è in uso e prima delle operazioni di assemblaggio, regolazione e pulizia.

INSTALLAZIONE E RIMOZIONE DI UN ACCESSORIO

Installazione dell'accessorio

a) Arrestare il motore e rimuovere il gruppo batteria.
b) Allentare la manopola di fissaggio (1) (Fig. B).
c) Sull'attacco (2) dell'unità motore sono presenti due fori; utilizzare SOLO il foro B-2 per collegare l'accessorio GLT 35.
d) Allineare il perno a molla C-2 sull'accessorio con il foro C-1 sull'attacco (2) e inserire l'asta dell'accessorio nell'asta dell'unità motore finché il perno non fuoriesce dal foro; contemporaneamente verrà emesso un "clic" (Fig. C).
e) Tirare l'asta dell'accessorio per verificare che sia fissata saldamente nell'attacco (2).
f) Serrare la manopola di fissaggio (1).

Rimozione dell'accessorio (Fig. D)

a) Arrestare il motore e rimuovere il gruppo batteria.
b) Allentare la manopola di fissaggio.
c) Tenere premuto il perno a molla D-1 ed estrarre l'asta dell'accessorio tirandola o ruotandola.

Installazione e regolazione dell'impugnatura ausiliaria anteriore

Installazione dell'impugnatura ausiliaria anteriore (Fig. E)

a) Arrestare il motore o e rimuovere il gruppo batteria dall'unità motore.
b) Rimuovere la vite a manopola (10) e la leva di bloccaggio (9) dall'impugnatura ausiliaria anteriore (8).

c) Fissare l'impugnatura ausiliaria anteriore (8) sull'asta.
d) Inserire la leva di bloccaggio (9) nell'impugnatura ausiliaria anteriore (8) e serrare la vite a manopola (10). Assicurarsi che l'impugnatura ausiliaria anteriore (8) sia rivolta verso l'alto e orientata verso l'impugnatura posteriore.
e) Abbassare la leva di bloccaggio per fissare l'impugnatura ausiliaria anteriore sull'asta ed evitare che possa spostarsi durante l'uso.

Regolazione dell'impugnatura ausiliaria anteriore (Fig. F)

Regolare l'impugnatura in modo tale che il proprio braccio sia dritto durante l'uso dell'unità motore.
Per regolare la posizione dell'impugnatura ausiliaria anteriore, sollevare la leva di bloccaggio e spostare l'impugnatura lungo l'asta. Abbassare la leva di bloccaggio per fissare l'impugnatura ed evitare che possa spostarsi durante l'uso.

⚠ ***AVVERTENZA!***
Sull'asta dell'unità motore è presente un indicatore che limita la distanza tra l'impugnatura ausiliaria anteriore e l'impugnatura posteriore. Non spostare l'impugnatura ausiliaria anteriore oltre tale indicatore.

⚠ ***AVVERTENZA!***
Non usare l'utensile se l'impugnatura ausiliaria anteriore non è posizionata saldamente.

Installazione/rimozione del gruppo batteria (Fig. G)

i ***NOTA***
Ricaricare completamente il gruppo batteria prima del primo utilizzo.

Installazione

a) Allineare la sporgenza sul gruppo batteria con le scanalature sull'unità motore, quindi fare scorrere il gruppo batteria sull'utensile.
b) Assicurarsi che i dispositivi di bloccaggio sul gruppo batteria si incastrino in posizione e che il gruppo batteria sia fissato saldamente prima dell'uso.

i ***NOTA***
Durante l'installazione del gruppo batteria, assicurarsi che la sporgenza sul gruppo batteria sia allineata con la scanalatura sull'utensile e che i dispositivi di bloccaggio si fissino correttamente. L'installazione scorretta del gruppo batteria può danneggiare i componenti interni.

Rimozione

- Premere il pulsante di rilascio della batteria G-1 ed estrarre il gruppo batteria.

⚠ ***AVVERTENZA!***
Gli utensili a batteria sono sempre in condizioni operative. Per evitare lesioni gravi, rimuovere sempre il gruppo batteria e tenere le mani lontane dal pulsante di sbloccaggio e dall'interruttore a velocità variabile durante il trasporto dell'utensile.

Utilizzo

Avvio/arresto dell'unità motore (Fig. H)

⚠ ***AVVERTENZA!***
Non utilizzare l'unità motore senza un accessorio. Non tentare di avviare l'unità motore senza un accessorio.

Avvio dell'unità motore

a) Per avviare l'unità motore, portare il pulsante di sbloccaggio (5) verso destra o sinistra e premere l'interruttore a velocità variabile (6).
b) Premere l'interruttore a velocità variabile (6) con più forza per aumentare la velocità o con meno forza per ridurla.

Arresto dell'unità motore

Rilasciare l'interruttore a velocità variabile (6) per arrestare l'unità motore.

⚠ ***AVVERTENZA!***
Rimuovere il gruppo batteria dall'unità motore durante le pause e al termine del lavoro.

Selezione della velocità (Fig. I)

Portare il selettore della velocità (4) in posizione 1 per la bassa velocità o in posizione 2 per l'alta velocità.

i ***NOTA***
L'alta velocità riduce l'autonomia rispetto alla bassa velocità.

Utilizzo della tracolla

Per un uso più sicuro e confortevole dell'unità motore, indossare la tracolla sul petto appoggiandola a una spalla.

a) Rimuovere il gruppo batteria dall'unità motore.
b) Premere il moschettone della tracolla per aprirlo e fissarlo all'anello di aggancio della tracolla (3) (Fig. J).
c) Dopo aver regolato la lunghezza e la posizione della tracolla, tenere l'utensile con entrambe le mani: una mano sull'impugnatura posteriore e l'altra sull'impugnatura ausiliaria anteriore (Fig. K).

⚠ ***AVVERTENZA!***

In caso di emergenza, sfilare immediatamente la tracolla dalla spalla, indipendentemente dalla sua modalità di fissaggio.

Pulizia e manutenzione

⚠ ***AVVERTENZA!***

Rimuovere la batteria prima di effettuare qualsiasi operazione sull'utensile.

Pulizia

⚠ ***AVVERTENZA!***

Durante la pulizia con aria compressa, indossare protezioni per gli occhi.

Pulire periodicamente l'utensile elettrico e le aperture di ventilazione. La frequenza della pulizia dipende dal tipo di materiale lavorato e dalla frequenza di utilizzo. Pulire l'interno dell'involucro e il motore con aria compressa.

Riparazioni

Qualsiasi operazione di riparazione deve essere affidata a un centro di assistenza autorizzato.

Parti di ricambio e accessori

Ulteriori accessori e utensili sono disponibili nei cataloghi del costruttore. Le viste esplose e l'elenco delle parti di ricambio sono disponibili sul nostro sito web: **www.flex-tools.com**.

Informazioni sullo smaltimento

⚠ ***AVVERTENZA!***

Rendere inutilizzabili gli utensili elettrici come descritto di seguito.

– *Per gli utensili con cavo: rimuovere il cavo di alimentazione.*
– *Per gli utensili cordless: rimuovere la batteria.*

Solo Paesi UE
Non smaltire l'utensile elettrico insieme ai rifiuti domestici.
Ai sensi della direttiva europea 2012/19/EU sui rifiuti di apparecchiature elettriche ed elettroniche e della sua applicazione nella giurisdizione nazionale, gli apparecchi elettrici devono essere raccolti separatamente e riciclati nel rispetto dell'ambiente.

Riciclare le materie prime invece di smaltirle insieme ai rifiuti.

L'apparecchio, gli accessori e i materiali di imballaggio devono essere smaltiti nel rispetto dell'ambiente. Le parti in plastica sono riciclabili in base al tipo di materiale.

⚠ ***AVVERTENZA!***

Non gettare le batterie insieme ai rifiuti domestici, nel fuoco o nell'acqua. Non aprire le batterie usate.

Solo Paesi UE
Ai sensi della direttiva 2006/66/EC, le batterie usate o difettose devono essere riciclate.

i ***NOTE***

Rivolgersi al rivenditore per informazioni sullo smaltimento.

CE-Dichiarazione di conformità

Le Dichiarazioni di conformità sono incluse nell'Allegato 1 del presente manuale di istruzioni.

Esonero dalla responsabilità

Il costruttore e il suo rappresentante non sono responsabili per danni e mancato profitto a causa dell'interruzione dell'attività commerciale dovuta al prodotto o a un prodotto inutilizzabile.
Il costruttore e il suo rappresentante non sono responsabili per danni causati dall'uso improprio del prodotto o dall'uso del prodotto con accessori di altri costruttori.

Símbolos utilizados en este manual

⚠ ***¡ADVERTENCIA!***
Indica un peligro inminente. Si no se tiene en cuenta esta advertencia puede producirse la muerte o lesiones muy graves.

⚠ ***¡PRECAUCIÓN!***
Indica la posibilidad de una situación de peligro. Si no se tiene en cuenta esta advertencia pueden producirse lesiones leves o daños materiales.

i ***NOTA***
Indica consejos de aplicación e información importante.

Símbolos en la herramienta eléctrica

V Voltios


¡Lea las instrucciones!


Información para la eliminación de la herramienta vieja

Por su seguridad

⚠ ***¡ADVERTENCIA!***
Antes de usar la herramienta eléctrica, lea los documentos siguientes:
- *estas instrucciones de funcionamiento,*
- *las «Instrucciones generales de seguridad» sobre el manejo de herramientas eléctricas incluidas en el folleto adjunto (n.º: 315.915),*
- *los reglamentos locales vigentes actualmente y las normativas sobre prevención de accidentes.*

Esta herramienta eléctrica incorpora la tecnología más avanzada y ha sido fabricada cumpliendo las normativas de seguridad reconocidas.
No obstante, cuando se utiliza la herramienta eléctrica, podría producirse un riesgo para la integridad física y la vida del usuario y de terceros, o daños en la herramienta u otros daños materiales.
El conjunto de motor debe utilizarse únicamente
- *del modo previsto,*
- *en perfecto estado de funcionamiento.*

Los fallos que afecten a la seguridad deben repararse inmediatamente.

Uso previsto
El conjunto de motor está previsto
- para uso comercial en la industria y el comercio,
- para usar sólo con los siguientes accesorios cortabordes con cabezal de hilo FLEX GLT 35 o introducidos posteriormente por FLEX.

Datos técnicos

Herramienta		GPH 18-EC	
Tipo		Conjunto de motor	
Tensión	Vcc	18 V	
Peso (sin batería)	kg	2,7	
Batería	18V	AP 18.0/2.5 AP 18.0/5.0 AP 18.0/8.0	
Peso de la batería	kg	AP 18.0/2.5 AP 18.0/5.0 AP 18.0/8.0	0,4 0,7 1,1
Temperatura de funcionamiento		-10~40 °C	
Temperatura de carga		0~40 °C	
Temperatura de almacenamiento		-20~50 °C	
Cargador		CA 10,8/18,0, CA 18,0-LD	

Vista general (ver la figura A)

La numeración de los elementos del producto se refiere a la ilustración de la herramienta en la página de gráficos.

1. **Mando de mariposa**
2. **Acoplador**

3. **Presilla para la correa bandolera**
4. **Interruptor de modo de velocidad**
5. **Botón de desbloqueo**
6. **Gatillo interruptor para la velocidad variable**
7. **Empuñadura trasera**
8. **Empuñadura auxiliar delantera**
9. **Palanca de bloqueo de la empuñadura auxiliar**
10. **Perilla del tornillo**
11. **Bandolera**

Preparación

Familiarícese con el conjunto de motor

Antes de utilizar el conjunto de motor, familiarícese con todas sus características de funcionamiento y requisitos de seguridad.

⚠ ***¡ADVERTENCIA!***

No permita que el hecho de estar familiarizado con la herramienta le haga descuidarse. Recuerde que basta un momento de descuido para causar lesiones graves. Antes de intentar utilizar cualquier herramienta, asegúrese de familiarizarse con todas las características de funcionamiento y las instrucciones de seguridad.

⚠ ***¡ADVERTENCIA!***

No intente modificar esta herramienta en modo alguno ni fabricar accesorios no recomendados para su uso en esta herramienta. Cualquier alteración o modificación se considerará uso indebido y podría provocar una situación peligrosa con riesgo de sufrir lesiones graves.

Montaje

⚠ ***¡ADVERTENCIA!***

Lea y comprenda perfectamente el manual del usuario de cada accesorio opcional utilización con este conjunto de motor y respete todas las advertencias e instrucciones. Si no se siguen todas las instrucciones, podría producirse una descarga eléctrica, un incendio o lesiones graves.

⚠ ***¡ADVERTENCIA!***

Este conjunto motor de 18 V está diseñado para utilizarse únicamente con los modelos de accesorios que se especifican en este Manual del usuario. La utilización de otros accesorios no autorizados podría provocar lesiones graves o daños materiales.

⚠ ***¡ADVERTENCIA!***

Algunos accesorios tienen requisitos específicos relacionados con la seguridad. Preste siempre especial atención a dichas instrucciones en el manual que acompaña a cada accesorio.

⚠ ***¡ADVERTENCIA!***

No instale, retire o ajuste nunca ningún accesorio mientras el conjunto de motor esté funcionando o con la batería instalada. Si no se apaga el motor y se retira la batería pueden producirse lesiones graves. ***NO UTILICE NUNCA EL CONJUNTO DE MOTOR SIN NINGÚN ACCESORIO.***

⚠ ***¡ADVERTENCIA!***

Quite siempre la batería del producto antes de instalar piezas, efectuar ajustes, proceder a su limpieza, o cuando el producto no esté en uso.

Montaje/desmontaje del conjunto de motor

Instalación del accesorio

a) Apague el motor y quite la batería.
b) Afloje la tuerca de mariposa (1) (ver la fig. B).
c) El conjunto de motor tiene dos ranuras en el acoplador (2), SÓLO la ranura (B-2) se utiliza para conectar el accesorio: GLT 35.
d) Alinee el pasador accionado por resorte (C-2) del accesorio con la ranura (C-1) del acoplador (2) y empuje el tubo del accesorio hacia el tubo del conjunto de motor, hasta que el pasador salga de la ranura y se oiga un «clic» al mismo tiempo (ver la fig. C).
e) Tire del tubo del accesorio para comprobar que está bloqueado de modo seguro en el acoplador (2).
f) Apriete el mando de mariposa (1) de forma segura.

Desmontaje del accesorio (ver la fig. D)

a) Apague el motor y quite la batería.
b) Afloje la tuerca de mariposa.
c) Presione hacia abajo el pasador accionado por resorte (D-1) y, con el pasador presionado, tire o gire el tubo del accesorio para sacarlo del acoplador.

Montaje y ajuste de la empuñadura auxiliar delantera

Para montar la empuñadura auxiliar delantera (ver la fig. E)

a) Pare el motor y quite la batería del conjunto de motor.
b) Retire la perilla de tornillo (10) y la palanca de bloqueo (9) de la empuñadura auxiliar delantera (8).
c) Monte la empuñadura auxiliar delantera (8) en el tubo.
d) Introduzca la palanca de bloqueo (9) en la empuñadura auxiliar delantera (8) y, a continuación, apriete la perilla de tornillo (10). Asegúrese de que la empuñadura auxiliar delantera (8) esté orientada hacia arriba, de modo que apunte hacia la empuñadura trasera.
e) Baje la palanca de bloqueo para fijar la empuñadura auxiliar delantera en el tubo, de modo que no pueda moverse sobre el tubo durante el funcionamiento.

Ajustar la posición de la empuñadura auxiliar delantera (ver la fig. F)

La empuñadura debe ajustarse de modo que el brazo que sujeta la empuñadura auxiliar delantera esté recto cuando se utilice el conjunto de motor.
Para ajustar la posición de la empuñadura auxiliar delantera, levante la palanca de bloqueo de modo que la empuñadura auxiliar delantera pueda desplazarse a la posición deseada a lo largo del tubo. Baje la palanca de bloqueo para que la empuñadura no pueda moverse sobre el tubo durante el funcionamiento.

⚠ ***¡ADVERTENCIA!***

Hay una etiqueta en el tubo del conjunto de motor para limitar la distancia de ajuste de la empuñadura auxiliar delantera, para cumplir los requisitos de la distancia de las empuñaduras delantera y trasera. No ajuste nunca la empuñadura auxiliar delantera más allá de la posición de la etiqueta.

⚠ ***¡ADVERTENCIA!***

No utilice nunca la herramienta sin la empuñadura auxiliar delantera instalada y firmemente sujeta en su sitio.

Instalar/quitar la batería (ver la fig. G)

i ***NOTA***

Cargue siempre la batería completamente antes del primer uso.

Instalación

a) Alinee la parte elevada de la batería con las ranuras de la carcasa del conjunto de motor, y deslice la batería en la herramienta.
b) Asegúrese de que las lengüetas de la batería enganchen en su sitio y de que la batería esté firmemente sujeta en la herramienta antes de utilizarla.

i ***NOTA***

Cuando coloque la batería en la herramienta, asegúrese de que la nervadura de la batería esté alineada con la ranura en la herramienta, y de que las lengüetas enganchen en su lugar correctamente. El montaje incorrecto de la batería puede provocar daños en los componentes internos.

Extracción

- Pulse el botón de liberación de la batería (G-1) y saque la batería.

⚠ ***¡ADVERTENCIA!***

Las herramientas a batería están siempre en condiciones de funcionamiento. Por tanto, para evitar lesiones personales graves, saque siempre la batería y mantenga las manos alejadas del botón de desbloqueo y del gatillo interruptor para la velocidad variable cuando lleve la herramienta o la transporte.

Funcionamiento

Arranque/parada del conjunto de motor (ver la fig. H)

⚠ ***¡ADVERTENCIA!***

No utilice nunca el conjunto de motor sin ningún accesorio. No intente arrancar el conjunto de motor sin un accesorio.

Para arrancar el conjunto de motor

a) Para encender el conjunto de motor, pulse el botón de desbloqueo (5) hacia la izquierda o hacia la derecha y, a continuación, apriete el gatillo interruptor para la velocidad variable (6).
b) El gatillo interruptor para la velocidad variable (6) genera mayor velocidad al aumentar presión en el gatillo, y menor velocidad al reducir la presión en el gatillo.

Para parar el conjunto de motor

Suelte el gatillo interruptor para la velocidad variable (6) para parar el conjunto de motor.

⚠ ***¡ADVERTENCIA!***

Asegúrese siempre de quitar la batería del conjunto de motor durante cualquier de trabajo y cuando haya finalizado la tarea.

Cambio del modo de velocidad (ver la fig. I)

Coloque el selector de velocidad (4) en la posición «1» para baja velocidad o en la posición «2» para alta velocidad.

i ***NOTA***

El tiempo de funcionamiento disminuirá en el modo de alta velocidad en comparación con el modo de baja velocidad.

Uso de la correa bandolera

Para usar la herramienta cómodamente y con seguridad, colóquese la correa sobre uno de los hombros y cruzándole la espalda.

a) Quite el acumulador del conjunto de motor.
b) Presione el mosquetón de la correa bandolera para abrirlo y colóquelo en la trabilla para la correa bandolera (3) (ver la fig. J).
c) Ajuste la longitud de la correa bandolera a una posición cómoda para el uso: sostenga el cortabordes con ambas manos: una mano en la empuñadura trasera y la otra mano en la empuñadura auxiliar delantera (ver la fig. K).

⚠ ***¡ADVERTENCIA!***

En caso de emergencia, quítese la correa del hombro inmediatamente, sin importar cómo esté colocada.

Mantenimiento y cuidado del producto

⚠ ***¡ADVERTENCIA!***

Quite la batería del aparato antes de realizar cualquier trabajo en la herramienta eléctrica.

Limpieza

⚠ ***¡PRECAUCIÓN!***

Cuando limpie con aire comprimido, utilice siempre gafas protectoras.

Limpie regularmente la herramienta eléctrica y las ranuras de ventilación. La frecuencia de limpieza depende del material y la duración de uso. Sople regularmente con aire comprimido seco el interior de la carcasa y el motor.

Reparaciones

Las reparaciones deberían realizarse en un centro de servicio postventa autorizado.

Piezas de recambio y accesorios

Encontrará información sobre otros complementos, en particular herramientas y accesorios, en los catálogos del fabricante. En nuestra página web encontrará planos de despiece y listas de recambios: **www.flex-tools.com.**

Información para la eliminación del producto

⚠ ***¡ADVERTENCIA!***

Las herramientas viejas deben dejarse inutilizables:

– *si funcionan conectadas a la red eléctrica, quite el cable de alimentación,*
– *si funcionan con batería, quite la batería.*

Sólo países de la UE ¡No tire las herramientas eléctricas a la basura doméstica!

Según la Directiva Europea 2012/19/UE sobre residuos eléctricos y electrónicos, y su implementación en las legislaciones nacionales, los aparatos eléctricos usados deben recogerse por separado y reciclarse de forma respetuosa con el medio ambiente.

Recuperación de materias primas en lugar de eliminación de residuos.

Los dispositivos, accesorios y embalajes deben reciclarse de forma respetuosa con el

medio ambiente. Las piezas de plástico están identificadas para el reciclaje según el tipo de material.

⚠ ***¡ADVERTENCIA!***

No elimine las baterías tirándolas a la basura doméstica ni arrojándolas al agua o al fuego. No abra las baterías usadas.

Solo países de la UE:
De acuerdo con la Directiva 2006/66/CE, las baterías defectuosas o usadas deben reciclarse.

i ***NOTA***

¡Pregunte a su distribuidor las opciones de eliminación!

CE-Declaración de conformidad

Las declaraciones de conformidad se incluyen en el Anexo 1 de este manual de instrucciones.

Exención de responsabilidad

El fabricante y su representante no son responsables de los daños y la pérdida de beneficio debido a la interrupción de la actividad causada por el producto o por un producto que no se pueda utilizar.
El fabricante y su representante no son responsables de los daños provocados por el uso indebido del producto o por el uso del mismo con productos de otros fabricantes.

Símbolos usados neste manual

⚠ ***AVISO!***
Existem perigos iminentes. O desrespeito por este aviso pode dar origem à morte ou a ferimentos extremamente graves.

⚠ ***CUIDADO!***
Existe a possibilidade de uma situação perigosa. O desrespeito por este aviso pode dar origem a ferimentos ligeiros ou danos patrimoniais.

i ***NOTA***
Existem dicas de utilização e informação importante.

Símbolos na ferramenta elétrica

V Volts


Leia as instruções!


Informação sobre a eliminação de uma máquina velha

Para sua segurança

⚠ ***AVISO!***
Antes de usar a ferramenta elétrica, leia o seguinte:
- *Estas instruções de funcionamento,*
- *As "Instruções gerais de segurança" sobre o manuseamento de ferramentas elétricas no folheto fornecido (folheto n°: 315.915),*
- *As regras e normas atuais nas instalações quanto à prevenção de acidentes.*

Esta ferramenta elétrica é topo de gama e foi fabricada de acordo com as normas de segurança conhecidas.
No entanto, durante a utilização, a ferramenta elétrica pode constituir um perigo de vida para o utilizador ou poderá haver danos na ferramenta elétrica ou patrimoniais.
A cabeça motora só pode ser usada
- *conforme previsto,*
- *num perfeito estado de funcionamento.*

As falhas que impeçam a segurança têm de ser retificadas imediatamente.

Utilização prevista

A cabeça motora foi criada
- para um uso comercial na indústria e comércio,
- para ser usado apenas com os seguintes acessórios FLEX: Roçadora GLT 35 ou introduzido posteriormente pela FLEX.

Características técnicas

Ferramenta		GPH 18-EC	
Tipo		Cabeça motora	
Voltagem	V DC	18 V	
Peso (sem a bateria)	kg	2,7	
Bateria	18V	AP 18.0/2.5 AP 18.0/5.0 AP 18.0/8.0	
Peso da bateria	kg	AP 18.0/2.5 AP 18.0/5.0 AP 18.0/8.0	0,4 0,7 1,1
Temperatura de funcionamento		-10~40 °C	
Temperatura de carregamento		0~40 °C	
Temperatura de armazenamento		-20~50 °C	
Carregador		CA 10,8/18,0, CA 18,0-LD	

Vista pormenorizada (consulte a Imagem A)

A numeração das funcionalidades do produto refere-se à imagem da máquina na página das imagens.

1. **Manípulo de asa**
2. **Acoplador**
3. **Arco da alça para os ombros**
4. **Interruptor do modo de velocidade**
5. **Botão de desbloqueio**
6. **Interruptor do gatilho de velocidade variável**
7. **Pega traseira**

8. **Pega auxiliar dianteira**
9. **Alavanca de fixação da pega auxiliar**
10. **Parafuso**
11. **Alça de ombro**

Preparação

Conheça a sua cabeça motora

Antes de tentar usar a cabeça motora, familiarize-se com todas as suas características de funcionamento e requisitos de segurança.

⚠ ***AVISO!***

Não permita que a familiaridade com a ferramenta o deixe menos atento. Lembre-se, uma fração de segundo de desatenção é suficiente para infligir ferimentos graves. Antes de tentar usar qualquer ferramenta, familiarize-se com todas as suas características de funcionamento e requisitos de segurança.

⚠ ***AVISO!***

Não tente modificar esta ferramenta nem criar acessórios que não sejam recomendados para utilizar com esta ferramenta. Qualquer alteração ou modificação é considerada uma má utilização e pode dar origem a perigos, que podem levar a ferimentos sérios.

Montagem

⚠ ***AVISO!***

Leia e compreenda o manual de instruções para cada acessório usado com esta cabeça motora e siga todos os avisos e instruções. Não seguir todas as instruções pode resultar em choque elétrico, incêndio e/ou ferimentos graves.

⚠ ***AVISO!***

Esta cabeça motora de 18V foi criada para ser usada apenas com acessórios especificados neste manual de instruções. A utilização de outros acessórios não autorizados pode causar ferimentos sérios ou danos patrimoniais.

⚠ ***AVISO!***

Alguns acessórios têm requisitos específicos relacionados com a segurança. Preste sempre especial atenção a essas instruções no manual que acompanha cada acessório.

⚠ ***AVISO!***

Nunca instale, retire nem ajuste qualquer acessório enquanto a cabeça motora estiver a funcionar ou com a bateria instalada. Falha em parar o motor e retirar a bateria pode causar ferimentos sérios. ***NUNCA UTILIZE A CABEÇA MOTORA SEM UM ACESSÓRIO.***

⚠ ***AVISO!***

Retire sempre a bateria do produto quando estiver a montar peças, fazer ajustes, limpar ou quando não utilizar o produto.

Instalar/retirar o acessório da cabeça motora

Instalar o acessório

a) Pare o motor e retire a bateria.
b) Desaperte a porca de asas (1) (consulte a Imagem B).
c) A cabeça motora tem duas ranhuras no acoplador (2), APENAS a ranhura (B-2) é usada para ligar o acessório: GLT 35.
d) Alinhe a cavilha de mola (C-2) no acessório com a ranhura (C-1) no acoplador (2) e pressione o eixo do acessório para o eixo da cabeça motora até que a cavilha saia da ranhura e ouça um clique audível em simultâneo (consulte a Imagem C).
e) Puxe o eixo do acessório para se certificar de que está bem fixado no acoplador (2).
f) Aperte bem o manípulo de asa (1).

Retirar o acessório (consulte a Imagem D)

a) Pare o motor e retire a bateria.
b) Desaperte o manípulo de asa.
c) Pressione a cavilha de mola (D-1). Com a cavilha pressionada, puxe ou torça o eixo do acessório para fora do acoplador.

Montar/ajustar a pega auxiliar dianteira

Montar a pega auxiliar dianteira (consulte a Imagem E)

a) Pare o motor e retire a bateria da cabeça motora.
b) Retire o manípulo roscado (10) e a alavanca de fixação (9) da pega auxiliar dianteira (8).
c) Monte a pega auxiliar dianteira (8) no eixo.

d) Insira a alavanca de fixação (9) na pega auxiliar dianteira (8) e aperte o manípulo roscado (10). Certifique-se de que a pega auxiliar dianteira (8) fica virada para cima, de modo a apontar para a pega traseira.
e) Baixe a alavanca de fixação para fixar a pega auxiliar dianteira no eixo, de modo a que não se mova no eixo durante o funcionamento.

Ajustar a pega auxiliar dianteira (consulte a Imagem F)

A pega deverá ser ajustada de modo a que o braço que segura a pega auxiliar dianteira fique direito quando usar a cabeça motora. Para ajustar a pega auxiliar dianteira, levante a alavanca de fixação de modo a que a pega auxiliar dianteira possa ser movida para a posição desejada ao longo do eixo. Baixe a alavanca de fixação de modo a que a pega não se mova ao longo do eixo durante o funcionamento.

⚠ ***AVISO!***

Existe uma etiqueta no eixo da cabeça motora para limitar a distância de ajuste da pega auxiliar dianteira, para ir ao encontro dos requisitos de distância da pega dianteira e traseira. Nunca ajuste a pega auxiliar dianteira para além da posição da etiqueta.

⚠ ***AVISO!***

Nunca utilize a ferramenta sem a pega dianteira bem colocada.

Fixar/retirar a bateria (consulte a Imagem G)

ⓘ ***NOTA***

Carregue por completo a bateria antes da primeira utilização.

Para fixar

a) Alinhe a parte saliente na bateria com as ranhuras na estrutura da cabeça motora, depois faça deslizar a bateria para a ferramenta.
b) Certifique-se de que os trincos na bateria encaixam no respetivo lugar e que a bateria fica fixada na ferramenta antes de começar a utilização.

ⓘ ***NOTA***

Quando colocar a bateria na ferramenta, certifique-se de que a nervura saliente na bateria fica alinhada com a ranhura na ferramenta, e que os trincos encaixam devidamente no respetivo lugar. A montagem inadequada da bateria pode danificar os componentes internos.

Para retirar

- Prima o botão de libertação da bateria (G-1) e puxe a bateria para fora.

⚠ ***AVISO!***

As ferramentas que funcionam a bateria estão sempre prontas a funcionar. Assim, para evitar ferimentos sérios, retire sempre a bateria e mantenha as mãos afastadas do botão de desbloqueio e do interruptor do gatilho da velocidade variável quando segurar ou transportar a ferramenta.

Funcionamento

Iniciar/parar a cabeça motora (consulte a Imagem H)

⚠ ***AVISO!***

Nunca utilize a cabeça motora sem um acessório. Não tente ligar a cabeça motora sem um acessório.

Ligar a cabeça motora

a) Para ligar a cabeça motora, prima o botão de desbloqueio (5) para a esquerda ou para a direita e pressione o interruptor do gatilho de velocidade variável (6).
b) O interruptor do gatilho de velocidade variável (6) oferece uma velocidade superior com uma maior pressão do gatilho, e uma velocidade inferior ao deixar de pressionar o gatilho.

Parar a cabeça motora

Liberte o interruptor do gatilho de velocidade variável (6) para parar a cabeça motora.

⚠ ***AVISO!***

Retire sempre a bateria da cabeça motora durante pausas de trabalho e após terminar o trabalho.

Alterar o modo da velocidade (consulte a Imagem I)

Faça deslizar o interruptor de seleção da velocidade (4) para a posição "1" para baixa velocidade, ou posição "2" para alta velocidade.

NOTA

O tempo de funcionamento diminui no modo de alta velocidade, quando comparado com o tempo do modo de baixa velocidade.

Usar a alça para os ombros

Para uma operação mais segura e confortável, coloque a alça sobre um dos seus ombros e ao longo das costas.

a) Retire a bateria da cabeça motora.
b) Pressione o mosquetão da alça para o abrir e fixe-o no arco da alça para os ombros (3) (consulte a Imagem J).
c) Ajuste o comprimento da alça para os ombros numa posição de funcionamento confortável. Segure a roçadora com ambas as mãos, com uma mão na pega traseira e a outra na pega dianteira (consulte a Imagem K).

AVISO!

Quando ocorre uma emergência, retire imediatamente a alça do seu ombro, não importa o modo como a alça se encontra.

Cuidados e manutenção

AVISO!

Antes de efetuar quaisquer trabalhos na ferramenta elétrica, retire a bateria.

Limpeza

CUIDADO!

Quando limpar com ar comprimido, use sempre óculos de proteção.

Limpe regularmente a ferramenta elétrica e as ranhuras de ventilação. A frequência da limpeza está dependente do material e do tempo de utilização. Sopre regularmente o interior da estrutura e o motor com ar comprimido seco.

Reparações

As reparações só podem ser efetuadas por um centro de reparação autorizado.

Peças sobresselentes e acessórios

Para outros acessórios, especialmente ferramentas e acessórios, consulte os catálogos do fabricante. As imagens pormenorizadas e lista de peças sobresselentes podem ser encontradas na nossa página web.
www.flex-tools.com.

Informação acerca da eliminação

AVISO!

Torne as ferramentas elétricas inutilizáveis no fim:

– *Retire o fio da alimentação das ferramentas que funcionem a eletricidade;*
– *Retire a bateria das ferramentas que funcionem a bateria.*

Apenas para países da UE: Não elimine ferramentas elétricas juntamente com o lixo doméstico comum!

De acordo com a diretiva europeia 2012/19/UE relativa aos Resíduos de Equipamento Elétrico e Eletrónico e transposição para a lei nacional, as ferramentas elétricas usadas têm de ser recolhidas em separado e recicladas de um modo amigo do ambiente.

Recuperação de matérias-primas em vez de eliminação de resíduos.

O aparelho, acessórios e material de empacotamento deverão ser reciclados de um modo amigo do ambiente. As peças de plástico estão identificadas para reciclagem de acordo com o tipo de material.

AVISO!

Não elimine as baterias no lixo doméstico comum, água ou fogo. Não abra baterias usadas.

Apenas para países da UE:
De acordo com a diretiva 2006/66/CE, as baterias defeituosas ou gastas têm de ser recicladas.

NOTA

Contacte o seu revendedor quanto às opções de eliminação!

CE-Declaração de conformidade

As Declarações de Conformidade estão incluídas no Anexo 1 deste manual de instruções.

Desresponsabilização

O fabricante e o seu representante não se responsabilizam por quaisquer danos ou perda de lucros devido à interrupção comercial causada pelo produto ou por um produto inutilizável.
O fabricante e o seu representante não se responsabilizam por quaisquer danos causados por uma utilização inadequada do produto, ou do produto com produtos de outros fabricantes.

Gebruikte symbolen in deze handleiding

⚠ ***WAARSCHUWING!***
Verwijst naar dreigend gevaar. Het niet in acht nemen van deze waarschuwing kan leiden tot de dood of zeer ernstige verwondingen.

⚠ ***OPGELET!***
Verwijst naar een mogelijk gevaarlijke situatie. Het niet in acht nemen van deze waarschuwing kan resulteren in gering letsel of materiële schade.

i ***OPMERKING***
Verwijst naar tips en belangrijke informatie.

Symbolen op het elektrisch gereedschap

V Volt


Lees de instructies!


Informatie over de afvoer van het afgedankt gereedschap

Voor uw eigen veiligheid

⚠ ***WAARSCHUWING!***
Voor het gebruik van het elektrisch gereedschap eerst het volgende lezen:
- *deze gebruiksaanwijzing,*
- *de "Algemene veiligheidsinstructies" over de omgang met elektrisch gereedschap in de bijgesloten brochure (brochurenr.: 315.915),*
- *de actueel geldige regels en wetgevingen voor het voorkomen van ongevallen op de plaats van gebruik.*

Dit elektrisch gereedschap is gemaakt volgens de nieuwste technieken en in overeenstemming met de erkende veiligheidsvoorschriften.
Desalniettemin kan het elektrisch gereedschap tijdens het gebruik een gevaar voor lijf en leven van de gebruiker of derden veroorzaken en kan het elektrisch gereedschap materiële schade veroorzaken.
De motorkop mag alleen worden gebruikt
- *volgens het beoogde gebruik,*
- *in een perfecte staat.*

Storingen die de veiligheid in gevaar brengen, moeten onmiddellijk worden hersteld.

Beoogd gebruik
De motorkop is bestemd
- voor commercieel gebruik in de industrie en handel,
- uitsluitend te gebruiken met de volgende FLEX-opzetstukken Grastrimmer GLT 35 of later geïntroduceerd door FLEX.

Technische gegevens

Gereedschap		GPH 18-EC	
Type		Motorkop	
Spanning	Vdc	18 V	
Gewicht (zonder accu)	kg	2,7	
Accu	18V	AP 18.0/2.5 AP 18.0/5.0 AP 18.0/8.0	
Gewicht van de accu	kg	AP 18.0/2.5 AP 18.0/5.0 AP 18.0/8.0	0,4 0,7 1,1
Bedrijfstemperatuur		-10~40°C	
Oplaadtemperatuur		0~40°C	
Opslagtemperatuur		-20~50°C	
Lader		CA 10,8/18,0, CA 18,0-LD	

Overzicht (zie afbeelding A)

De nummering heeft betrekking tot de illustratie van de machine op de pagina met afbeeldingen.

1. **Vleugelknop**
2. **Koppeling**
3. **Lus voor schouderriem**

4. **Snelheidsregelaar**
5. **Vergrendelknop**
6. **Instelbare snelheidsschakelaar**
7. **Achterste handgreep**
8. **Voorste handgreep**
9. **Vergrendelhendel voor ondersteunende handgreep**
10. **Schroefknop**
11. **Schouderband**

Voorbereiding

Ken uw motorkop

Voordat u de motorkop gebruikt, raak vertrouwd met alle bedieningsfuncties en veiligheidseisen.

⚠ ***WAARSCHUWING!***

Vertrouwdheid met het gereedschap kan leiden tot onvoorzichtigheid. Onthoud dat één onzorgvuldig moment voldoende is om ernstig letsel te veroorzaken. Zorg ervoor dat u bekend bent met alle bedieningsfuncties en veiligheidsinstructies voordat u het gereedschap gebruikt.

⚠ ***WAARSCHUWING!***

Probeer niet om dit gereedschap aan te passen of accessoires te maken die niet voor gebruik met dit gereedschap zijn aanbevolen. Een dergelijke aanpassing of wijziging is misbruik en kan leiden tot gevaar en een ernstig persoonlijk letsel.

Montage

⚠ ***WAARSCHUWING!***

Lees en begrijp de volledige gebruiksaanwijzing voor elk optioneel opzetstuk dat met deze motorkop wordt gebruikt en neem alle waarschuwingen en instructies in acht. Het negeren van alle instructies kan leiden tot een elektrische schok, brand en/of ernstig persoonlijk letsel.

⚠ ***WAARSCHUWING!***

Deze 18V motorkop is uitsluitend bedoeld voor gebruik met de opzetstukmodellen die in deze gebruikershandleiding zijn opgegeven. Het gebruik van ander, niet geautoriseerd toebehoor kan ernstig persoonlijk letsel of materiële schade veroorzaken.

⚠ ***WAARSCHUWING!***

Sommige accessoires hebben specifieke eisen met betrekking tot de veiligheid. Besteed altijd speciale aandacht aan dergelijke instructies in de handleiding die bij elk accessoire worden geleverd.

⚠ ***WAARSCHUWING!***

Installeer, verwijder of pas een toebehoor nooit aan terwijl de motorkop loopt of de accu is geïnstalleerd. Het niet stoppen van de motor of het niet verwijderen van de accu kan ernstig persoonlijk letsel tot gevolg hebben.
GEBRUIK DE MOTORKOP NOOIT ZONDER TOEBEHOOR.

⚠ ***WAARSCHUWING!***

Verwijder altijd de accu uit het product wanneer u onderdelen monteert, aanpassingen uitvoert, het product reinigt of wanneer het niet in gebruik is.

Het motorkop-opzetstuk installeren/verwijderen

Het opzetstuk installeren

a) Stop de motor en verwijder de accu
b) Draai de vleugelknop (1) los (zie afb B).
c) De motorkop heeft twee groeven op de koppeling (2), ALLEEN de groef (B-2) wordt gebruikt om het opzetstuk te bevestigen: GLT 35.
d) Lijn de veerbelaste pen (C-2) op het opzetstuk uit met de groef (C-1) op de koppeling (2) en duw de as van het opzetstuk in de as van de motorkop totdat de pen uit de groef springt en tegelijkertijd een hoorbare “klik” hoort (zie afb C).
e) Trek aan de schacht van het opzetstuk om te controleren of deze correct is bevestigd op de koppeling (2).
f) Maak de vleugelknop (1) stevig vast.

Het opzetstuk verwijderen (zie afb D)

a) Stop de motor en verwijder de accu
b) Maak de vleugelknop los.
c) Druk de veerbelaste pen (D-1) naar beneden, terwijl de pen ingedrukt is en trek of draai de as van het opzetstuk uit de koppeling.

De voorste handgreep monteren en aanpassen

De voorste handgreep monteren (zie afb E)

a) Stop de motor en verwijder de accu uit de motorkop.
b) Verwijder de schroefknop (10) en de vergrendelhendel (9) van de voorste handgreep (8).
c) Monteer de voorste handgreep (8) op de as.
d) Steek de vergrendelhendel (9) in de voorste handgreep (8) en draai vervolgens de schroefknop (10) vast. Zorg ervoor dat de voorste handgreep (8) naar boven wijst, zodat deze naar de achterste handgreep is gericht.
e) Laat de vergrendelhendel zakken om de voorste handgreep op de as vast te zetten, zodat deze tijdens gebruik niet op de as kan bewegen.

De positie van de voorste handgreep aanpassen (zie afb F)

De handgreep moet zo worden aangepast dat de arm die de voorste handgreep vasthoudt, recht is wanneer u de motorkop gebruikt.
Om de positie van de voorste handgreep aan te passen, til de vergrendelhendel omhoog zodat de voorste handgreep naar de gewenste positie langs de as kan worden verplaatst. Laat de vergrendelhendel zakken, zodat de hendel tijdens gebruik niet op de as kan bewegen.

⚠ ***WAARSCHUWING!***

Er bevindt zich een label op de as van de motorkop om de regelafstand van de voorste handgreep te beperken zodat wordt voldaan aan de eisen van de afstand tussen de voorste en achterste handgreep. Stel de voorste handgreep nooit verder dan de labelpositie in.

⚠ ***WAARSCHUWING!***

Gebruik het gereedschap nooit zonder juist gemonteerd voorste ondersteunende handvat.

De accu bevestigen/verwijderen (zie afb G)

i ***OPMERKING***

Laad de accu voor de eerste ingebruikname volledig op.

Installeren

a) Lijn het verhoogde gedeelte van de accu uit met de groeven in de behuizing van de motorkop en schuif de accu vervolgens op het gereedschap.
b) Zorg dat de vergrendeling op de accu op zijn plaats klikt en de accu stevig aan het gereedschap is vastgemaakt voordat u het gebruikt.

i ***OPMERKING***

Als u de accu op het gereedschap bevestigt, moet u ervoor zorgen dat de ribbel op de accu op één lijn is met de groef in het gereedschap en dat de grendels juist op hun plek vastklikken. Een onjuiste bevestiging van de accu kan schade aan de interne onderdelen veroorzaken.

Verwijderen

- Duw de accu-ontgrendelingsknop (G-1) in en trek de accu eruit.

⚠ ***WAARSCHUWING!***

Accugereedschap is altijd in bedrijfstoestand. Om ernstig persoonlijk letsel te voorkomen, dient u de accu altijd te verwijderen en de handen buiten het bereik van de vergrendelingshendel en instelbare snelheidsregelaar te houden tijdens het dragen of transporteren van het gereedschap.

Bediening

De motorkap starten/stoppen (zie afb H)

⚠ ***WAARSCHUWING!***

Gebruik de motorkop nooit zonder opzetstuk. Probeer de motorkop niet te starten zonder opzetstuk.

De motorkop starten

a) Om de motorkop AAN te zetten, duw de vergrendelknop (5) naar links of rechts en duw vervolgens de instelbare snelheidsregelaar (6) in.
b) De instelbare snelheidsregelaar(6) levert een hogere snelheid met verhoogde druk en lagere snelheid met verminderde druk.

De motorkop stoppen

Laat de instelbare snelheidsregelaar (6) los om de motorkop te stoppen.

⚠ ***WAARSCHUWING!***
Haal altijd de accu uit de motorkop wanneer u een pauze inlast of als u klaar bent met gebruik.

Snelheidsmodus wijzigen (zie afb I)
Schuif de snelheidskeuzeschakelaar (4) naar stand "1" voor lage snelheid of stand "2" voor hoge snelheid.

i ***OPMERKING***
De werkingstijd is korter in de hoge snelheidsstand in vergelijking met deze in de lage snelheidsstand.

De schouderriem gebruiken
Voor een veilige en comfortabele bediening, plaats de riem over een van uw schouders en over uw rug.

a) Verwijder de accu van de motorkop.
b) Druk de karabijnhaak van de schouderriem in om deze te openen en bevestig deze in de schouderriemlus (3) (zie afb. J).
c) Pas de lengte van de schouderriem aan in een comfortabele bedieningspositie - houd de trimmer met beide handen vast: één hand op de achterste handgreep en de andere hand op de voorste handgreep (zie afb K).

⚠ ***WAARSCHUWING!***
Als er sprake is van een noodgeval, haalt u de schouderriem direct van de schouder, ongeacht hoe de riem zit.

Onderhoud en zorg

⚠ ***WAARSCHUWING!***
Verwijder het accupack uit het elektrisch gereedschap, voordat u werkzaamheden aan het elektrisch gereedschap uitvoert.

Reiniging
⚠ ***OPGELET!***
Draag bij het reinigen met perslucht altijd een veiligheidsbril.
Reinig het elektrisch gereedschap en de ventilatiesleuven regelmatig. Het reinigingsinterval is afhankelijk van het materiaal en de duur van het gebruik. Blaas het binnenste van de behuizing en de motor regelmatig schoon met droge perslucht.

Reparaties
Reparaties mogen alleen worden uitgevoerd door een geautoriseerde servicecentrum.

Reserveonderdelen en accessoires
Andere accessoires, met name gereedschap en accessoires, zijn te vinden in de catalogi van de fabrikant. Opengewerkte tekeningen en lijsten met reserveonderdelen zijn terug te vinden op onze homepage:
www.flex-tools.com.

Informatie over de afvoer

⚠ ***WAARSCHUWING!***
Zorg dat defect en afgedankt elektrisch gereedschap niet gebruikt kan worden:
– *Verwijder het netsnoer*
– *Verwijder de accu.*


Alleen voor EU-landen. Gooi het elektrisch gereedschap niet bij het huishoudelijk afval!
In overeenkomst met de Europese Richtlijn 2012/19/EU betreffende afgedankte elektrische en elektronische apparatuur en omzetting naar nationale wetgeving moet afgedankt elektrisch gereedschap apart worden ingezameld en gerecycled op een milieuvriendelijke manier.


Grondstoffen terugwinnen in plaats van afval verwijderen.
Apparaten, accessoires en verpakking moeten worden gerecycled op een milieuvriendelijke manier. Plastic onderdelen kunnen aan de hand van het materiaaltype worden gerecycled.

⚠ ***WAARSCHUWING!***
Gooi accu's nooit met het huishoudelijk afval weg. Gooi accu's niet in het water of in vuur. Open verbruikte accu's nooit.
Alleen voor EU-landen:
In overeenstemming met de Richtlijn 2006/66/EC moeten defecte of verbruikte accu's worden gerecycled.

i ***OPMERKING***
Vraag uw dealer naar de verwijderingsmogelijkheden!

CE-Conformiteitsverklaring

De conformiteitsverklaringen zijn opgenomen in Bijlage 1 van deze gebruikershandleiding.

Uitsluiting van de aansprakelijkheid

De fabrikant en zijn vertegenwoordigers zijn niet verantwoordelijk voor schade of gederfde winst als gevolg van werkonderbrekingen veroorzaakt door het product of door een onbruikbaar product.
De fabrikant en zijn vertegenwoordigers zijn niet verantwoordelijk voor schade veroorzaakt door onjuist gebruik van het product of door het gebruik van het product met producten die afkomstig zijn van andere fabrikanten.

Symboler, der bruges i denne brugsanvisning

⚠ ***ADVARSEL!***
Betyder forestående fare. Manglende overholdelse af denne advarsel, kan føre til dødsfald eller ekstremt alvorlige skader.

⚠ ***FORSIGTIG!***
Betyder mulig farlig situation. Manglende overholdelse af denne advarsel, kan føre til mindre personskader eller skade på ejendom.

i ***BEMÆRK***
Betyder at der er tips og vigtige oplysninger om apparatet.

Symboler på elværktøjet

V Volt


Læs instruktionerne!


Oplysninger om bortskaffelse af gamle apparater

Af hensyn til din sikkerhed

⚠ ***ADVARSEL!***
Læs venligst følgende, inden elværktøjet tages i brug:
- *Disse brugsanvisninger,*
- *afsnittet »Generelle sikkerhedsanvisninger« om håndtering af elværktøjet i den medfølgende brochure (brochurenummer: 315.915),*
- *Gældende regler på stedet, hvor produktet bruges, for at undgå ulykker.*

Dette elværktøjet er af høj kvalitet, og det er fremstillet i henhold til de vedstående sikkerhedsforordninger.
Men når værktøjet er i brug, kan det stadig være en fare for brugerens eller en tredjeparts liv og lemmer, eller elværktøjet eller anden ejendom kan blive beskadiget.
Motorhovedet må kun bruges til dets
- *tiltænkte formål,*
- *og det skal altid være i god tilstand.*

Skader og fejl, der påvirker sikkerheden, skal straks repareres.

Tiltænkt formål

Motorhovedet er beregnet
- til erhvervsbrug inden for industri og handel,
- til brug kun med følgende FLEX-tilbehør kantklipper GLT 35 eller senere modeller fra FLEX.

Tekniske data

Værktøj		GPH 18-EC	
Type		Motorhoved	
Spænding	Vdc	18 V	
Vægt (uden batteripakke)	kg	2,7	
Batteri	18V	AP 18.0/2.5 AP 18.0/5.0 AP 18.0/8.0	
Batteriets vægt	kg	AP 18.0/2.5 AP 18.0/5.0 AP 18.0/8.0	0,4 0,7 1,1
Driftstemperatur		-10~40 °C	
Opladningstemperatur		0~40 °C	
Opbevaringstemperatur		-20~50 °C	
Oplader		CA 10,8/18,0, CA 18,0-LD	

Oversigt (se figur A)

Nummereringen af produktegenskaberne refererer til billedet af maskinen på grafiksiden.

1. **Vingegreb**
2. **Koblingsstykke**
3. **Løkke på skulderrem**
4. **Hastighedsknap**
5. **Låseknap**
6. **Startknap**
7. **Baghåndtag**

8. **Forreste støttehåndtag**
9. **Støttehåndtag foran**
10. **Skrueknop**
11. **Skulderrem**

Forberedelse

Kend dit motorhoved

Før du bruger motorhovedet, skal du gøre dig bekendt med alle dets funktioner og sikkerhedskrav.

⚠ ***ADVARSEL!***

Du skal hele tiden væres opmærksom, også selvom du er meget bekendt med værktøjet. Husk, at ét uforsigtigt øjeblik er nok til at forårsage alvorlig skade. Før du begynder at bruge et værktøj, skal du gøre dig bekendt med alle betjeningsfunktionerne og sikkerhedsinstruktionerne.

⚠ ***ADVARSEL!***

Du må ikke ændre noget på dette produkt eller fremstille tilbehør, der ikke anbefales til brug med dette værktøj. Enhver sådan ændring eller modifikation er misbrug og kan resultere i en farlig situation og føre til eventuel alvorlig personskade.

Montering

⚠ ***ADVARSEL!***

Læs og forstå hele brugsvejledningen for hvert ekstra stykke tilbehør, der bruges med dette motorhoved, og følg alle advarsler og instruktioner. Hvis du ikke følger alle instruktionerne nedenfor, kan det medføre elektrisk stød, brand og/eller alvorlig personskade.

⚠ ***ADVARSEL!***

Dette 18V motorhoved er kun beregnet til brug med tilbehørsmodeller, der er angivet i denne brugsvejledning. Brug af andet tilbehør, der ikke er godkendt, kan forårsage alvorlige personskader eller materielle skader.

⚠ ***ADVARSEL!***

Noget tilbehør har bestemte sikkerhedskrav. Vær altid særlig opmærksom på instruktionerne i vejledningen, der følger med tilbehøret.

⚠ ***ADVARSEL!***

Tilbehør må aldrig installeres, fjernes eller tilpasses, når motorhovedet kører eller med batteriet sat i. Motoren skal standses og batteriet skal fjernes, da der ellers kan ske alvorlige personskader. ***MOTORHOVEDET MÅ ALDRIG BRUGES UDEN TILBEHØR MONTERET.***

⚠ ***ADVARSEL!***

Fjern altid batteriet fra produktet, når du monterer dele, foretager justeringer, ved rengøring, eller når det ikke bruges.

Montering/afmontering af motorhovedet

Sådan monteres tilbehøret

a) Stop motoren, og fjern batteripakken.
b) Løsn vingegrebet (1) (se fig. B).
c) Motorhovedet har to riller på koblingen (2), og det er KUN rillen (B-2), der bruges til at sætte tilbehøret på: GLT 35.
d) Sæt den fjederbelastede stift (C-2) på tilbehøret mod rillen (C-1) på koblingen (2), og tryk tilbehørets aksel ind i motorhovedets aksel, indtil stiften springer ud af rillen og du hører et klik (se fig. C).
e) Træk i skaftet på tilbehøret for at kontrollere, at det sidder fast i koblingsstykket (2).
f) Spænd vingegrebet (1) ordentligt.

Sådan fjernes tilbehøret (se fig. D)

a) Stop motoren, og fjern batteripakken.
b) Løsn vingegrebet.
c) Tryk på fjederbelastede stift (D-1) og hold den inde samtidig med at du trækker eller drejer akslen ud af koblingen.

Montering/justering af støttehåndtaget foran

Sådan monteres støttehåndtaget foran (se fig. E).

a) Stop motoren, og tag batteripakken ud, når du ikke bruger motorhovedet.
b) Fjern skrueknoppen (10) og låsegrebet (9) på støttehåndtaget foran (8).
c) Monter støttehåndtaget foran (8) på akslen.
d) Sæt låsegrebet (9) ind støttehåndtaget foran (8), og stram derefter skrueknoppen (10). Sørg for at støttehåndtaget foran (8) vender opad, så det peger mod håndtaget bagpå.

e) Sænk låsegrebet for at spænde støttehåndtaget foran på akslen, så det ikke kan bevæge sig på akslen under drift.

Sådan justeres støttehåndtaget foran (se fig. F)

Håndtaget skal justeres, så armen, der holder støttehåndtaget foran, er lige, når du bruger motorhovedet.
For at justere støttehåndtaget foran, skal du trække up i låsegrebet, så håndtaget kan flyttes til det ønskede sted på akslen. Tryk låsegrebet ned, så håndtaget ikke kan bevæge sig på akslen under drift.

⚠ ***ADVARSEL!***

Der er et mærke på motorhovedets aksel, der begrænser justeringsafstanden på støttehåndtaget foran, så det opfylder kravene til afstanden mellem håndtaget foran og bagpå. Støttehåndtaget foran må aldrig justeres længere end til mærket.

⚠ ***ADVARSEL!***

Brug aldrig værktøjet uden forreste hjælpehåndtag solidt monteret.

Montering/fjernelse af batteripakken (se fig. G)

i ***BEMÆRK***

Oplad batteriet helt før første brug.

Montering

a) Sæt den hævede ribbe på batteripakken mod rillerne i motorhovedet, og tryk derefter batteripakken ind i værktøjet.
b) Sørg for at fjederlåsen på batteripakken låses på plads, og at batteripakken sidder ordentligt fast i værktøjet, før det tages i brug.

i ***BEMÆRK***

Når batteripakken sættes i værktøjet, skal du sørge for, at den hævede ribbe på batteripakken flugter med rillen på værktøjet, og at låsene klikker ordentligt på plads. Hvis batteripakken sættes forkert i, kan det beskadige delene i værktøjet.

Sådan tages batteriet ud

- Tryk på knappen til batteriudløseren (G-1), og træk batteripakken ud.

⚠ ***ADVARSEL!***

Batteriværktøj er altid i driftstilstand. For at undgå alvorlig personskade skal du derfor altid tage batteripakken ud og ikke røre låsegrebet og hastighedsknappen, når du bærer eller transporterer værktøjet.

Brug

Sådan startes/stoppes motorhovedet (se fig H)

⚠ ***ADVARSEL!***

Motorhovedet må aldrig bruges, hvis tilbehøret ikke er sat på. Forsøg ikke at starte motorhovedet uden et tilbehør sat på.

Sådan startes motorhovedet

a) For at tænde motorhovedet, skal du trykke låseknappen (5) til venstre eller højre. Tryk derefter på startknappen (6).
b) Jo mere startknappen (6) trykkes ind, jo hurtigere kører værktøjet.

Sådan stoppes motorhovedet

Slip startknappen (6) for at stoppe motorhovedet.

⚠ ***ADVARSEL!***

Tag altid batteripakken ud af motorhovedet, hvis du holder en pause og når du er færdig med arbejdet.

Ændring af hastighed (se fig. I)

Sæt hastighedsknappen (4) på "1" for lav hastighed eller "2" for høj hastighed.

i ***BEMÆRK***

Driftstiden reducerer, når produktet bruges på høj hastighed sammenlignet med brug på lav hastighed.

Brug af en skulderrem

For at produktet skal være sikkert og behageligt at bruge, skal du bruge remmen over skuldren og bag om ryggen.

a) Tag batteripakken ud af motorhovedet.
b) Tryk på skulderremmens karabinhage for at åbne den, og spænd den fast i skulderremmens løkke (3) (se fig. J).
c) Juster skulderremmenes længde, så den er behagelig at have på - hold kantklipperen med begge hænder med den ene hånd på håndtaget bagpå og støttehåndtaget foran (se fig. K).

⚠ ***ADVARSEL!***
I en eventuel nødsituation, skal du straks tage stroppen af skulderen, uanset hvordan stroppen er sat på.

Vedligeholdelse og pleje

⚠ ***ADVARSEL!***
Tag batteriet ud, før der udføres nogen form for arbejde på elværktøjet.

Rengøring

⚠ ***FORSIGTIG!***
Ved rengøring med trykluft, skal du altid bruge beskyttelsesbriller.

Rengør regelmæssigt elværktøjet og luftåbningerne. Rengøringshyppigheden afhænger af materialet, og hvor meget værktøjet bruges. Blæs regelmæssigt kabinettet indeni og motoren med tør trykluft.

Reparationer

Reparationer må kun udføres af et autoriseret kundeservicecenter.

Reservedele og tilbehør

For andet tilbehør, især værktøjer og tilbehør, bedes du se producentens kataloger.
Tegninger og lister over reservedele kan findes på vores hjemmeside:
www.flex-tools.com.

Oplysninger om bortskaffelse

⚠ ***ADVARSEL!***
Gør opbrugte elværktøjer ubrugelige ved at:
- *Fjerne ledningen på ledningsforbundne elværktøjer,*
- *fjerne batteriet på batteridrevne elværktøjer.*

Kun gældende i EU. Elværktøj må ikke smides ud sammen med husholdningsaffald!
I overensstemmelse med europæisk direktiv 2012/19/EU om affald af elektrisk og elektronisk udstyr og gennemførelse i national ret, skal elværktøj indsamles separat og genanvendes på en miljøvenlig måde.

Genbrug af råmaterialer i stedet for bortskaffelse af affald.

Enheden, tilbehøret og emballagen skal genbruges på en miljøvenlig måde. Plastdele separeres til genbrug efter materialetype.

⚠ ***ADVARSEL!***
Batterier må ikke smides ud sammen med husholdningsaffald. Og de må ikke brændes eller smides i vandet. Åbn ikke brugte batterier.

Kun EU-lande:
I overensstemmelse med direktiv 2006/66/EF skal defekte og opbrugte batterier genbruges.

i ***BEMÆRK***
Spørg din forhandler om dine bortskaffelsesmuligheder!

CE-Overensstemmelseserklæring

Overensstemmelseserklæringerne findes i bilag 1 til denne brugsvejledning.

Ansvarsfraskrivelse

Fabrikanten og dennes repræsentant er ikke ansvarlige for nogen skader eller tabt fortjeneste på grund af afbrydelser i forretninger, forårsaget af produktet eller et ubrugeligt produkt.
Fabrikanten og dennes repræsentant er ikke ansvarlige for nogen skader, der skyldes forkert brug af produktet eller ved brug af produktet med produkter fra andre fabrikanter.

Symboler som brukes i denne håndboken

⚠ ***ADVARSEL!***
Betegner en umiddelbar fare. Unnlatelse av å følge denne advarselen kan føre til død eller alvorlige personskader.

⚠ ***FORSIKTIG!***
Betegner en mulig farlig situasjon. Manglende overholdelse av denne advarselen kan føre til lettere personskade eller skade på eiendom.

i ***MERK***
Angir brukertips og viktig informasjon.

Symboler på elektroverktøyet

V Volt


Les instruksjonene!


Informasjon om avfallshåndtering for den gamle maskinen

For din sikkerhet.

⚠ ***ADVARSEL!***
Les følgende før du bruker verktøyet:
- *disse driftsinstruksjonene,*
- *"Generelle sikkerhetsinstruksjoner" om håndtering av elektroverktøy i det vedlagte heftet (hefte-nr.: 315.915),*
- *gjeldende områderegler og regelverket for forebygging av ulykker.*

Dette elektroverktøyet er utformet med moderne teknologi, og er blitt konstruert i henhold til gjeldende sikkerhetsreguleringer.
Allikevel kan elektroverktøyet utgjøre fare for liv og lemmer for brukeren eller en tredjepart, eller elektroverktøyet eller annen eiendom kan bli skadd.
Strømhodet kan kun brukes
- *som ment,*
- *i perfekt stand.*

Feil som svekker sikkerheten skal utbedres umiddelbart.

Tilsiktet bruk

Krafthodet er beregnet
- for kommersiell bruk i industri og handel,
- for bruk med kun følgende FLEX-redskaper Line Trimmer GLT 35 eller senere introdusert av FLEX.

Tekniske data

Verktøy		GPH 18-EC	
Type		Krafthode	
Spenning	Vdc	18V	
Vekt (uten batteripakke)	kg	2,7	
Batteri	18V	AP 18,0/2,5 AP 18,0/5,0 AP 18,0/8,0	
Vekt på batteri	kg	AP 18,0/2,5 AP 18,0/5,0 AP 18,0/8,0	0,4 0,7 1,1
Driftstemperatur		-10~40 °C	
Ladetemperatur		0~40°C	
Lager temperatur		-20~50 °C	
Lader		CA 10,8/18,0, CA 18,0-LD	

Oversikt (se figur A)

Nummereringen av produktfunksjonene refererer til illustrasjonen av maskinen på grafikksiden.

1. **Vingeknott**
2. **Kobling**
3. **Skulderremløkke**
4. **Bryter for hastighetsmodus**
5. **Låseknapp**
6. **Utløserbryter med variabel hastighet**
7. **Bakre håndtak**
8. **Fremre hjelpehåndtak**
9. **Hjelpehåndtak låsespak**

10. Skru knott
11. Skulderreim

Forberedelse

Kjenn krafthodet ditt

Før du prøver å bruke strømhodet, må du gjøre deg kjent med alle driftsfunksjonene og sikkerhetskravene.

⚠ ***ADVARSEL!***
Ikke la kjennskap til verktøyet forårsake uforsiktighet. Husk at ett uforsiktig øyeblikk er nok til å forårsake alvorlig skade. Før du prøver å bruke noe verktøy, sørg for å bli kjent med alle driftsfunksjonene og sikkerhetsinstruksjonene.

⚠ ***ADVARSEL!***
Ikke forsøk å modifisere dette verktøyet eller lage tilbehør som ikke er anbefalt for bruk med dette verktøyet. Enhver slik endring eller modifikasjon er misbruk og kan føre til en farlig tilstand som kan føre til mulig alvorlig personskade.

montering

⚠ ***ADVARSEL!***
Les og forstå hele brukerhåndboken for hvert valgfritt tilbehør som brukes med dette motorhodet, og følg alle advarsler og instruksjoner. Unnlatelse av å følge alle instruksjonene kan føre til elektrisk støt, brann og / eller alvorlig personskade.

⚠ ***ADVARSEL!***
Dette 18V strømhodet er utformet for å brukes kun med tilbehørsmodellene som er spesifisert i denne brukerhåndboken. Bruk av andre, uautoriserte redskaper kan forårsake alvorlige personskader eller skade på eiendom.

⚠ ***ADVARSEL!***
Noe tilbehør har spesifikke krav knyttet til sikkerhet. Vær alltid spesielt oppmerksom på slike instruksjoner i håndboken som følger med hvert tilbehør.

⚠ ***ADVARSEL!***
Aldri installer, fjern eller juster noe tilbehør mens strømhodet går eller med batteriet installert. Unnlatelse av å stoppe motoren og fjerne batteriet kan forårsake alvorlig personskade. ***BRUK ALDRI STRØMHODET UTEN TILBEHØR.***

⚠ ***ADVARSEL!***
Fjern alltid batteripakken fra produktet når du setter sammen deler, gjør justeringer, rengjør eller når produktet ikke er i bruk.

Installere/fjerne strømhodefestet

For å installere vedlegget

a) Stopp motoren og fjern batteripakken.
b) Løsne vingeknappen (1) (se Fig. B).
c) Krafthodet har to spor på koblingen (2), KUN sporet (B-2) brukes til å koble til vedlegg: GLT 35.
d) Rett inn den fjærbelastede tappen (C-2) på tilbehøret med sporet (C-1) på koblingen (2) og skyv festeakselen inn i krafthodeakselen til tappen spretter ut av sporet og du hører en hørbar "klikk"-lyd samtidig (se Fig. C).
e) Trekk i skaftet på tilbehøret for å kontrollere at det er sikkert låst inn i koblingen (2).
f) Stram vingeknappen (1) godt til.

For å fjerne vedlegget (se fig D)

a) Stopp motoren og fjern batteripakken.
b) Løsne vingeknappen.
c) Trykk ned den fjærbelastede tappen (D-1), med tappen trykket ned, trekk eller vri festeakselen ut av koblingen.

Montering / justering av fronthjelpehåndtaket

For å montere det fremre hjelpehåndtaket (se fig E)

a) Stopp motoren og fjern batteripakken fra strømhodet.
b) Fjern skrueknotten (10) og låsespaken (9) fra det fremre hjelpehåndtaket (8).
c) Monter det fremre hjelpehåndtaket (8) på skaftet.
d) Sett låsespaken (9) inn i det fremre hjelpehåndtaket (8), og stram deretter skrueknotten (10). Pass på at det fremre hjelpehåndtaket (8) vender oppover slik at det peker mot det bakre håndtaket.
e) Senk låsespaken for å feste det fremre hjelpehåndtaket på akselen slik at det ikke kan bevege seg på akselen under drift.

For å justere fremre hjelpehåndtaksposisjon (se fig F)

Håndtaket bør justeres slik at armen som holder det fremre hjelpehåndtaket er rett ved bruk av krafthodet.
For å justere fronthjelpehåndtakets posisjon, løft låsespaken slik at frontassistenthåndtaket kan flyttes til ønsket posisjon langs skaftet. Senk låsespaken slik at håndtaket ikke kan bevege seg på akselen under drift.

⚠ ***ADVARSEL!***

Det er en merkelapp på krafthodeakselen for å begrense justeringsavstanden til det fremre hjelpehåndtaket for å oppfylle kravene til avstanden til fremre og bakre håndtak. Juster aldri det fremre hjelpehåndtaket utenfor merkeposisjonen.

⚠ ***ADVARSEL!***

Bruk aldri verktøyet uten at det fremre hjelpehåndtaket er ordentlig på plass.

Sette på/ta av batteripakken (se fig. G)

i ***MERK***

Lad batteripakken helt opp før første gangs bruk.

Å feste

a) Juster den hevede delen på batteripakken med sporene i strømhodehuset, og skyv deretter batteripakken på verktøyet.
b) Sørg for at låsene på batteripakken klikker på plass og at batteripakken er festet til verktøyet før bruk.

i ***MERK***

Når du plasserer batteripakken på verktøyet, må du passe på at den hevede ribben på batteripakken er på linje med sporet på verktøyet og at låsene klikker ordentlig på plass. Feil montering av batteripakken kan forårsake skade på interne komponenter.

Å fjerne

- Trykk på batteriutløserknappen (G-1) og trekk ut batteripakken.

⚠ ***ADVARSEL!***

Batteriverktøy er alltid i driftstilstand. For å unngå alvorlig personskade, fjern derfor alltid batteripakken og hold hendene unna låseknappen og utløserbryteren for variabel hastighet når du bærer eller transporterer verktøyet.

Opererer

Starte/stoppe strømhodet (se fig H)

⚠ ***ADVARSEL!***

Bruk aldri strømhodet uten tilbehør. Ikke prøv å starte strømhodet uten tilbehør.

For å starte strømhodet

a) For å slå strømhodet PÅ, skyv låseknappen (5) til venstre eller høyre og trykk deretter på utløserbryteren for variabel hastighet (6).
b) Utløserbryteren med variabel hastighet (6) gir høyere hastighet med økt utløsertrykk og lavere hastighet med redusert utløsertrykk.

For å stoppe strømhodet

Slipp utløserbryteren for variabel hastighet (6) for å stoppe motorhodet.

⚠ ***ADVARSEL!***

Fjern alltid batteripakken fra strømhodet under arbeidspauser og etter endt arbeid.

Endre hastighetsmodus (se fig I)

Skyv hastighetsvelgeren (4) til posisjon "1" for lav hastighet eller posisjon "2" for høy hastighet.

i ***MERK***

Kjøretiden vil reduseres i høyhastighetsmodus sammenlignet med den i lavhastighetsmodus.

Bruk av skulderstropp

For sikker og komfortabel bruk, legg stroppen over en av skuldrene og over ryggen.

a) Fjern batteripakken fra strømhodet.
b) Trykk ned skulderreimkarabinen for å åpne den og fest den i skulderreimløkken (3) (se Fig. J).
c) Juster skulderremmens lengde til en komfortabel betjeningsposisjon – hold trimmeren med begge hender: en hånd på det bakre håndtaket og den andre hånden på det fremre hjelpehåndtaket (se fig K).

⚠ ***ADVARSEL!***
Når en nødsituasjon oppstår, ta skulderstroppen av skulderen umiddelbart, uansett hvilken vei stroppen er på.

Vedlikehold og stell

⚠ ***ADVARSEL!***
Før du utfører noe arbeid på elektroverktøyet, fjern batteripakken fra verktøyet.

Rengjøring

⚠ ***FORSIKTIG!***
Ved rengjøring med trykkluft, bruk alltid vernebriller.

Rengjør elektroverktøyet og ventilasjonsåpningene regelmessig. Hyppigheten av rengjøringen er avhengig av materialet og bruksvarigheten. Blås regelmessig ut husets indre og motor med tørr trykkluft.

Reparasjoner

Reparasjoner bør kun utføres av et autorisert kundeservicesenter.

Reservedeler og tilbehør

Annet tilbehør, spesielt verktøy og tilbehør, finnes i produsentens kataloger. Eksploderte tegninger og reservedelslister finner du på hjemmesiden vår: **www.flex-tools.com**.

Informasjon om avhending

⚠ ***ADVARSEL!***
Gjør overflødig elektroverktøy ubrukelig:
- *strømdrevne verktøy ved å ta ut strømledningen,*
- *batteridrevne verktøy ved å ta ut batteriet.*

Kun EU-land Ikke kast elektriske verktøy i husholdningsavfallet!
I henhold til EU-direktiv 2012/19/EU om kassering av elektrisk og elektronisk utstyr og innarbeiding i nasjonal lovgivning, skal brukte elektroverktøy samles inn separat og resirkuleres på en miljøvennlig måte.

Gjenvinning av råvarer i stedet for avfallshåndtering.
Enheten, tilbehøret og emballasjen skal resirkuleres på en miljøvennlig måte. Plastdeler skal resirkuleres i henhold til materialtype.

⚠ ***ADVARSEL!***
Ikke kast batterier i husholdningsavfall, ild eller vann. Ikke åpne brukte batterier.
Kun EU-land:

I henhold til direktiv 2006/66/EF må defekte eller brukte batterier resirkuleres.

i ***MERK***
Spør forhandleren din om hvilke alternativer du har for avfallshåndtering!

CE-Samsvarserklæring

Samsvarserklæringene er inkludert i vedlegg 1 til denne bruksanvisningen.

Unntak fra ansvar

Produsenten og hans representant er ikke ansvarlig for eventuelle skader og tapt fortjeneste på grunn av driftsavbrudd forårsaket av produktet eller et ubrukelig produkt.
Produsenten og hans representant er ikke ansvarlig for skader som er forårsaket av feil bruk av produktet eller ved bruk av produktet sammen med produkter fra andre produsenter.

Symboler som används i denna manual

⚠ ***VARNING!***
Indikerar överhängande fara. Om inte dessa varningar följs kan det resultera i dödsfall eller extremt allvarliga skador.

⚠ ***FÖRSIKTIGHET!***
Indikerar en eventuell farlig situation. Om inte dessa varningar följs kan det leda till lättare skador eller skador på egendom.

i ***OBS!***
Indikerar programtips och viktig information.

Symboler på elverktyget

V Volt


Läs instruktionerna!


Avyttringsinformation för den gamla maskinen

För din säkerhet

⚠ ***VARNING!***
Innan elverktyget används, läs igenom och följ:

- *tdessa driftinstruktioner,*
- *tde "Allmänna säkerhetsinstruktionerna" om hantering av elverktyg i bifogad broschyr (häfte nr.: 315.915),*
- *tnuvarande giltiga anläggningsregler och bestämmelserna för att förhindra olyckor.*

Detta elverktyg är toppmodernt och har skapats i enlighet med godkända säkerhetsbestämmelser.

Oavsett detta, under användning av elverktyget kan det utgöra en livsfara för användaren eller tredje part eller så kan elverktyget eller egendom skadas.

Motorenheten får endast användas

- *tsåsom avsetts,*
- *ti perfekt fungerande skick.*

Fel som påverkar säkerheten måste åtgärdas omedelbart.

Avsedd användning

Motorenheten är avsedd
- för kommersiell användning inom industri och handel,
- för användning enbart med följande FLEX-tillbehör: Trådtrimmer GLT 35 eller senare produkter från FLEX.

Tekniska data

Verktyg		GPH 18-EC	
Typ		Motorenhet	
Spänning	Vdc	18 V	
Vikt (utan batteripaket)	kg	2,7	
Batteri	18 V	AP 18,0/2,5 AP 18,0/5,0 AP 18,0/8,0	
Vikt för batteri	kg	AP 18,0/2,5 AP 18,0/5,0 AP 18,0/8,0	0,4 0,7 1,1
Drifttemperatur		-10~40 °C	
Laddningstemperatur		0~40 °C	
Förvaringstemperatur		-20~50 °C	
Laddare		CA 10,8/18,0, CA 18,0-LD	

Översikt (se bild A)

Numreringen av produktfunktionerna refererar till illustrationen på maskinen på den grafiska sidan.

1. **Vingmutter**
2. **Koppling**
3. **Axelremsögla**
4. **Omkopplare för hastighetsläge**
5. **Startspärr**
6. **Hastighetsreglage**
7. **Bakre handtag**

8. **Främre stödhandtag**
9. **Stödhandtagets låsspak**
10. **Skruvmutter**
11. **Axelrem**

Förberedelse

Lär känna din motorenhet

Innan du börjar använda motorenheten bör du bekanta dig med alla dess funktioner och säkerhetskrav.

⚠ ***VARNING!***

Låt inte förtrogenhet med verktyget leda till slarv. Tänk på att det räcker med ett obetänksamt ögonblick för att orsaka allvarliga skador. Innan du börjar använda ett verktyg bör du bekanta dig med alla dess funktioner och säkerhetsanvisningar.

⚠ ***VARNING!***

Försök inte att modifiera detta verktyg eller skapa tillbehör som inte rekommenderas för användning med detta verktyg. Alla sådana ändringar eller modifieringar är missbruk och kan resultera i allvarliga situationer som kan leda till allvarliga personskador.

Montering

⚠ ***VARNING!***

Läs igenom och förstå hela bruksanvisningen för varje valfritt tillbehör som används med denna motorenhet och följ alla varningar och instruktioner. Underlåtenhet att följa alla instruktioner kan resultera i elektriska stötar, brand och/eller allvarliga personskador.

⚠ ***VARNING!***

Denna motorenhet på 18 V är endast avsedd att användas med de tillbehörsmodeller som anges i denna bruksanvisning. Användning av andra, otillåtna tillbehör kan orsaka allvarlig personskador eller skador på egendom.

⚠ ***VARNING!***

Vissa tillbehör har särskilda säkerhetskrav. Var alltid särskilt uppmärksam på sådana anvisningar i den bruksanvisning som medföljer varje tillbehör.

⚠ ***VARNING!***

Du får aldrig installera, ta bort eller justera något tillbehör medan motorenheten är igång eller med batteriet monterat. Underlåtenhet att stoppa motorn och ta ut batteriet kan orsaka allvarliga personskador. ***ANVÄND ALDRIG MOTORENHETEN UTAN ETT TILLBEHÖR.***

⚠ ***VARNING!***

Ta alltid bort batteripaketet från produkten vid montering av delar, justeringar, rengöring eller när produkten inte används.

Montera/avlägsna motorenhetens tillbehör

Montera tillbehöret

a) Stoppa motorn och ta bort batteripaketet.
b) Lossa vingmuttern (1) (se bild B).
c) Motorenheten har två spår på kopplingen (2), ENDAST spåret (B-2) används för att ansluta tillbehöret: GLT 35.
d) Rikta in det fjäderbelastade stiftet (C-2) på tillbehöret mot spåret (C-1) på kopplingen (2) och tryck in tillbehörets axel i motorenhetens axel tills stiftet hoppar ur spåret och du samtidigt hör ett "klick" (se bild C).
e) Dra i tillbehörets axel för att bekräfta att det är fastlåst i kopplingen (2).
f) Dra åt vingmuttern (1) ordentligt.

Avlägsna tillbehöret (se bild D)

a) Stoppa motorn och ta bort batteripaketet.
b) Lossa på vingmuttern.
c) Tryck ned det fjäderbelastade stiftet (D-1). Med stiftet nedtryckt drar eller vrider du ut tillbehörsaxeln ur kopplingen.

Montera/justera det främre stödhandtaget

Montera det främre stödhandtaget (se bild E)

a) Stoppa motorn och ta bort batteripaketet från motorenheten.
b) Ta bort skruvmuttern (10) och låsspaken (9) från det främre stödhandtaget (8).
c) Montera det främre stödhandtaget (8) på axeln.
d) För in låsspaken (9) i det främre stödhandtaget (8) och dra sedan åt skruvmuttern (10). Se till att det främre

stödhandtaget (8) är vänt uppåt, så att det pekar mot det bakre handtaget.

e) Sänk låsspaken för att säkra det främre stödhandtaget på axeln, så att det inte kan röra sig på axeln under drift.

Justera det främre stödhandtagets position (se bild F)

Det främre stödhandtaget ska justeras så att armen som håller i handtaget är rak när du använder motorenheten.
Justera det främre stödhandtagets position genom att lyfta låsspaken så att det främre stödhandtaget kan flyttas till önskad position längs axeln. Sänk låsspaken så att handtaget inte kan röra sig på axeln under drift.

⚠ ***VARNING!***

Det finns en markering på motorenhetens axel för att begränsa justeringsavståndet för det främre hjälphandtaget för att uppfylla kraven för avståndet mellan det främre och bakre handtaget. Justera aldrig det främre stödhandtaget bortom markeringsläget.

⚠ ***VARNING!***

Använd aldrig verktyget utan att det främre stödhandtaget är ordentligt fastsatt.

Sätta i/ta ur batteripaketet (se bild G)

i ***OBS!***

Ladda batteripaketet fullt före första användning.

Fästa

a) Rikta in den upphöjda delen på batteripaketet mot spåren i motorenhetens hölje och skjut sedan på batteripaketet på verktyget.

b) Se till att hakarna på batteripaketet snäpper på plats och att batteripaketet sitter fast i verktyget innan arbetet påbörjas.

i ***OBS!***

När batteripaketet placeras i verktyget ska du se till att den upphöjda listen på batteripaketet är i linje med spåren på verktyget och att hakarna snäpper på plats korrekt. Felaktig montering av batteripaketet kan orsaka skador på interna komponenter.

Ta bort

- Tryck på frigöringsknappen för batteriet (G-1) och dra ut batteripaketet.

⚠ ***VARNING!***

Batteriverktyg är alltid i driftläge. För att undvika allvarliga personskador ska du därför alltid ta ut batteripaketet och hålla händerna borta från spärrknappen och hastighetsreglaget när verktyget bärs eller transporteras.

Drift

Starta/stoppa motorenheten (se bild H)

⚠ ***VARNING!***

Använd aldrig motorenheten utan ett tillbehör. Försök inte att starta motorenheten utan tillbehör.

Starta motorenheten

a) För att slå på motorenheten trycker du spärrknappen (5) åt vänster eller höger och trycker sedan in hastighetsreglaget (6).

b) Hastighetsreglaget (6) ger högre hastighet med ökat tryck och lägre hastighet med minskat tryck.

Stoppa motorenheten

Släpp upp hastighetsreglaget (6) för att stoppa motorenheten.

⚠ ***VARNING!***

Ta alltid bort batteripaketet från motorenheten vid arbetsavbrott och efter avslutat arbete.

Ändra hastighetsläge (se bild I)

För hastighetsreglaget (4) till läge ”1” för låg hastighet eller läge ”2” för hög hastighet.

i ***OBS!***

Körtiden minskar i höghastighetsläget jämfört med i låghastighetsläget.

Användning av axelrem

För säker och bekväm drift lägger du remmen över ena axeln och över ryggen.

a) Ta ut batteripaketet från motorenheten.

b) Tryck in axelbandets karbinhake för att öppna den och fäst den i axelbandets ögla (3) (se bild J).

c) Justera axelremmens längd till ett bekvämt arbetsläge. Håll trimmern med båda händerna – en hand på det bakre handtaget och den andra handen på det främre stödhandtaget (se bild K).

⚠ ***VARNING!***
När ett nödläge inträffar, ta omedelbart av axelremmen från axeln oavsett vilket läge som remmen är i.

Underhåll och skötsel

⚠ ***VARNING!***
Ta bort batteriet från verktyget innan något arbete utförs på elverktyget.

Rengöring

⚠ ***FÖRSIKTIGHET!***
Använd alltid skyddsglasögon vid rengöring med tryckluft.
Rengör regelbundet elverktygets ventilationsöppningar. Frekvensen för rengöring beror på använt material och hur länge den använts. Blås regelbundet ur höljets inre delar med torr tryckluft.

Reparationer

Reparationer ska endast utföras av ett auktoriserat kundservicecenter.

Reservdelar och tillbehör

Andra tillval, särskilt verktyg och tillbehör, finns i tillverkarens kataloger. Sprängritningar och reservdelslistor kan hitta på vår hemsida: **www.flex-tools.com**.

Information om avyttring

⚠ ***VARNING!***
Gör förbrukade elverktyg obrukbara:
- *genom att ta bort elsladden från eldrivna elverktyg,*
- *genom att ta bort batteriet från batteridrivna elverktyg.*


Kasta inte elektriska elverktyg i hushållssoporna!

I enlighet med Europeiska direktivet 2012/19/EU om hantering av elektriskt och elektroniskt avfall och överfört till nationella lagar måste dessa samlas in separat och återvinnas på ett miljövänligt sätt.


Råmaterial återanvänds istället för att kastas som avfall.
Enheter, tillbehör och förpackning skall återvinnas på ett miljövänligt sätt. Plastdelar identifieras för återvinning enligt materialtyp.

⚠ ***VARNING!***
Kasta inte batterier i hushållssoporna, i en öppen eld eller i vatten. Öppna inte förbrukade batterier.
Endast EU-länder:
I enlighet med direktiv 2006/66/EG måste defekta och förbrukade batterier återvinnas.

i ***OBS!***
Fråga din återförsäljare om alternativ för avyttring!

CE-Deklaration om uppfyllelse

Försäkran om överensstämmelse finns i bilaga 1 i bruksanvisningen.

Undantag från ansvar

Tillverkaren och dess representanter är inte ansvariga får några skador och förlust av förtjänst på grund avbrott i affärsverksamheten orsakat av produkten eller av en oanvändbar produkt.
Tillverkaren och dess representant är inte ansvarig för några skador som orsakats av felaktig användning av produkten eller av användning av produkten med produkter från andra tillverkare.

Käyttöoppaassa käytetyt symbolit

⚠ ***VAROITUS!***
Ilmaisee uhkaavaa vaaraa. Tämän varoituksen noudattamatta jättäminen voi johtaa kuolemaan tai erittäin vakaviin vammoihin.

⚠ ***HUOMIO!***
Ilmaisee mahdollisesti vaarallisen tilanteen. Tämän varoituksen noudattamatta jättäminen voi johtaa lieviin vammoihin tai omaisuusvahinkoihin.

i ***HUOMAUTUS***
Ilmaisee käyttövinkkejä ja tärkeitä tietoja.

Sähkötyökalussa olevat symbolit

V Volttia


Lue ohjeet!


Vanhan koneen hävittämistiedot

Turvallisuutesi takia

⚠ ***VAROITUS!***
Ennen sähkötyökalun käyttämistä lue seuraavat:

- *nämä käyttöohjeet,*
- *"Yleiset turvallisuusohjeet" sähkötyökalujen käsittelyyn mukana tulevasta lehtisestä (julkaisunumero: 315.915),*
- *nykyiset voimassa olevat työpaikan säännöt ja onnettomuuksien ehkäisemistä koskevat säännöt.*

Tämä työkalu on uusinta tekniikkaa ja se on rakennettu hyväksyttyjen turvallisuusmääräysten mukaisesti.

Sähkötyökalun käyttö saattaa kuitenkin aiheuttaa hengenvaaran tai loukkaantumisvaaran käyttäjälle tai kolmannelle osapuolelle tai sähkötyökalu tai muu omaisuus voi vaurioitua.

Akkupäätä saa käyttää vain

- *sen käyttötarkoituksen mukaisesti,*
- *täydellisessä toimintakunnossa.*

Turvallisuuteen vaikuttavat häiriöt on korjattava välittömästi.

Käyttötarkoitus

Akkupää on tarkoitettu

- ammattikäyttöön teollisuudessa ja kaupan alalla,
- käytettäväksi vain seuraavien FLEX-lisälaitteiden kanssa siimaleikkuri GLT 35 tai FLEXin myöhemmin käyttöön ottamien lisälaitteiden kanssa.

Tekniset tiedot

Työkalu		GPH 18-EC	
Tyyppi		Akkupää	
Jännite	V DC	18 V	
Paino (ilman akkua)	kg	2,7	
Akku	18 V	AP 18,0/2,5 AP 18,0/5,0 AP 18,0/8,0	
Akun paino	kg	AP 18,0/2,5 AP 18,0/5,0 AP 18,0/8,0	0,4 0,7 1,1
Käyttölämpötila		-10–40 °C	
Latauslämpötila		0–40 °C	
Varastointilämpötila		-20–50 °C	
Laturi		CA 10,8/18,0, CA 18,0-LD	

Yleiskatsaus (katso kuva A)

Tuotteen ominaisuuksien numerointi viittaa koneen kuvaan grafiikkasivulla.

1. **Siipinuppi**
2. **Liitoskappale**
3. **Olkahihnan silmukka**
4. **Nopeustilan kytkin**

5. **Lukituksen vapautuspainike**
6. **Portaaton nopeuden liipaisinkytkin**
7. **Takakahva**
8. **Etuapukahva**
9. **Apukahvan lukitusvipu**
10. **Ruuvinuppi**
11. **Olkahihna**

Valmistelu

Tunne akkupääsi

Tutustu kaikkiin käyttöominaisuuksiin ja turvallisuusvaatimuksiin, ennen kuin yrität käyttää akkupäätä.

⚠ ***VAROITUS!***
Älä anna tämän työkalun tuttuuden tehdä sen käsittelystä huolimatonta. Muista, että yksi varomaton hetki riittää aiheuttamaan vakavan vamman. Ennen kuin yrität käyttää mitään työkalua, tutustu kaikkiin käyttöominaisuuksiin ja turvallisuusohjeisiin.

⚠ ***VAROITUS!***
Älä yritä muokata tätä työkalua tai luoda sille lisävarusteita, joita ei suositella käytettäväksi tämän työkalun kanssa. Mikä tahansa tällainen muokkaus tai muutos on väärinkäytös ja saattaa aiheuttaa vaarallisen tilan, joka saattaa johtaa vakavaan henkilövammaan.

Kokoaminen

⚠ ***VAROITUS!***
Lue ja ymmärrä akkupään jokaisen valinnaisen lisäosan käyttöopas ja noudata kaikkia varoituksia ja ohjeita. Ohjeiden noudattamatta jättäminen saattaa aiheuttaa sähköiskun, tulipalon ja/tai vakavan henkilövahingon.

⚠ ***VAROITUS!***
Tämä 18 V:n akkupää on suunniteltu käytettäväksi vain tässä käyttöoppaassa mainittujen lisäosamallien kanssa. Muiden, luvattomien lisäosien käyttö voi aiheuttaa vakavia henkilövahinkoja tai omaisuusvahinkoja.

⚠ ***VAROITUS!***
Joillakin lisävarusteilla on erityisiä turvallisuuteen liittyviä vaatimuksia. Kiinnitä aina erityistä huomiota kunkin lisävarusteen mukana toimitettavassa käyttöohjeessa oleviin ohjeisiin.

⚠ ***VAROITUS!***
Älä koskaan asenna, poista tai säädä mitään lisäosaa, kun leikkuupää on käynnissä, tai kun akku on asennettuna. Moottorin sammuttamatta jättäminen ja akun poistamatta jättäminen voivat aiheuttaa vakavan henkilövahingon. ***ÄLÄ KOSKAAN KÄYTÄ AKKUPÄÄTÄ ILMAN LISÄOSAA.***

⚠ ***VAROITUS!***
Poista akku laitteesta aina, kun kokoat osia, teet säätöjä tai puhdistat laitetta, tai kun et käytä laitetta.

Akkupäälisäosan asentaminen/ irrottaminen

Lisäosan asentaminen

a) Pysäytä moottori ja poista akku.
b) Löysää siipinuppi (1) (katso kuva B).
c) Akkupäässä on kaksi uraa liitoskappaleessa (2), AINOASTAAN uraa (B-2) käytetään kiinnitettäessä lisäosaa: GLT 35.
d) Kohdista lisäosan jousikuormitettu tappi (C-2) liitoskappaleen (2) uraan (C-1) ja työnnä lisäosan vartta akkupään akseliin, kunnes tappi ponnahtaa ulos urasta ja kuulet samalla äänekkään ”napsahduksen” (katso kuva C).
e) Tarkasta lisäosan varren lukittuminen liitoskappaleeseen (2) vetämällä vartta.
f) Kiristä siipinuppi (1) kunnolla.

Lisäosan irrottaminen (katso kuva D)

a) Pysäytä moottori ja poista akku.
b) Löysää siipinuppi.
c) Paina jousikuormitettu tappi (D-1) alas, vedä tai kierrä lisäosan varsi irti liitoskappaleesta tappi painettuna.

Etuapukahvan kiinnittäminen/ säätäminen

Etuapukahvan kiinnittäminen (katso kuva E)

a) Pysäytä moottori ja irrota akku akkupäästä.
b) Irrota ruuvinuppi (10) ja lukitusvipu (9) etuapukahvasta (8).
c) Kiinnitä etuapukahva (8) varteen.
d) Työnnä lukitusvipu (9) etuapukahvaan (8)

ja kiristä sitten ruuvinuppi (10). Varmista, että etuapukahva (8) on ylöspäin siten, että se osoittaa kohti takakahvaa.

e) Laske lukitusvipu alas, jotta etuapukahva kiinnittyy varteen niin, että se ei liiku varressa käytön aikana.

Etuapukahvan asennon säätäminen (katso kuva F)

Kahva on säädettävä siten, että etuapukahvaa pitelevä käsivarsi on suorana, kun akkupäätä käytetään.
Kun haluat säätää etuapukahvan asentoa, nosta lukitusvipua niin, että etuapukahva voidaan siirtää haluttuun asentoon vartta pitkin. Laske lukitusvipu alas niin, että kahva ei pääse liikkumaan varressa käytön aikana.

VAROITUS!

Akkupään varressa on merkintä, joka rajoittaa etuapukahvan säätöetäisyyttä etu- ja takakahvan etäisyyttä koskevien vaatimusten mukaisesti. Älä koskaan säädä etuapukohtaa merkintäasentoa pidemmälle.

VAROITUS!

Älä ikinä käytä työkalua ilman, että etuapukahva on kunnolla paikallaan.

Akun kiinnittäminen/irrottaminen (katso kuva G)

HUOMAUTUS

Lataa akku täysin ennen käyttöä.

Liittäminen

a) Kohdista akun nouseva osa akkupään kotelon uriin ja liu'uta akku työkaluun.
b) Varmista, että akun salvat napsahtavat paikalleen, ja että akku on turvallisesti kiinni työkalussa ennen kuin aloitat käytön.

HUOMAUTUS

Kun asetat akkua työkaluun, varmista, että akun ylös nouseva uloke kohdistuu työkalun uraan, ja että salvat napsahtavat kunnolla paikoilleen. Väärä akun asentaminen voi vaurioittaa sisäisiä osia.

Poistaminen

- Paina akun vapautuspainiketta (G-1) ja vedä akku ulos.

VAROITUS!

Akkutyökalut ovat aina käyttökunnossa. Tästä syystä poista akku aina vakavien henkilövahinkojen välttämiseksi, ja pidä kädet poissa lukituksen vapautuspainikkeelta ja portaattoman nopeuden liipaisinkytkimeltä, kun kannat tai kuljetat työkalua.

Käyttäminen

Akkupään käynnistäminen/ sammuttaminen (kuva H)

VAROITUS!

Älä koskaan käytä akkupäätä ilman lisäosaa. Älä yritä käynnistää akkupäätä ilman lisäosaa.

Akkupään käynnistäminen

a) Kytke akkupää päälle painamalla lukituksen vapautuspainike (5) vasemmalle tai oikealle ja paina sitten portaatonta nopeuden liipaisinkytkintä (6).
b) Portaaton nopeuden liipaisinkytkin (6) antaa suuremman nopeuden kovemmalla liipaisimen puristuksella ja pienemmän nopeuden kevyemmällä liipaisimen puristuksella.

Akkupään sammuttaminen

Sammuta akkupää vapauttamalla portaaton nopeuden liipaisinkytkin (6).

VAROITUS!

Poista akku akkupäästä aina, kun pidät työstä taukoa ja kun lopetat työskentelyn.

Nopeustilan vaihtaminen (katso kuva I)

Liu'uta nopeuden valitsinkytkin (4) asentoon "1" alhaiselle nopeudelle tai asentoon "2" korkealle nopeudelle.

HUOMAUTUS

Käyntiaika lyhenee korkean nopeuden tilassa verrattuna alhaisen nopeuden tilaan.

Olkahihnan käyttö

Turvallisen ja miellyttävän käytön takaamiseksi aseta hihna toisen olkapään yli ja selän poikki.

a) Poista akku akkupäästä.
b) Avaa olkahihnan karabiini painamalla sitä ja kiinnitä se olkahihnan silmukkaan (3) (katso kuva J).

c) Säädä olkahihnan pituus mukavaan käyttöasentoon – pidä trimmeriä molemmin käsin: toinen käsi takakahvassa ja toinen käsi etuapukahvassa (katso kuva K).

⚠ ***VAROITUS!***

Kun on hätätilanne, ota olkahihna olaltasi välittömästi riippumatta hihnan asennosta.

Huolto ja hoito

⚠ ***VAROITUS!***

Irrota akku työkalusta ennen minkään toimenpiteiden suorittamista sähkötyökalulle.

Puhdistaminen

⚠ ***HUOMIO!***

Käytä aina suojalaseja, kun puhdistat paineilmalla.

Puhdista sähkötyökalu ja tuuletusaukot säännöllisesti. Puhdistusväli riippuu materiaalista ja käyttöajan pituudesta. Puhalla kotelon sisätila ja moottori puhtaaksi kuivalla paineilmalla säännöllisin välein.

Korjaukset

Korjaukset saa tehdä vain valtuutettu asiakaspalvelukeskus.

Varaosat ja lisätarvikkeet

Muut lisäosat, etenkin työkalut ja lisäosat, löytyvät valmistajan tuoteluetteloista. Räjäytyskuvat ja varaosaluettelot löydät kotisivuiltamme: **www.flex-tools.com**.

Hävittämistä koskevat tiedot

⚠ ***VAROITUS!***

Tee käytöstä poistetut sähkötyökalut käyttökelvottomiksi:

- *sähköllä toimivat poista virtajohto,*
- *akkukäyttöiset poista akku.*

Vain EU-maat Älä hävitä sähkötyökaluja kotitalousjätteen joukossa!

Vanhoja sähkö- ja elektroniikkalaitteita koskevan eurooppalaisen direktiivin 2012/19/EU ja sen maakohtaisten sovellusten mukaisesti käytetyt sähkötyökalut on kerättävä erikseen ja kierrätettävä ympäristöystävällisellä tavalla.

Raaka-aineiden hyödyntäminen jätteenä hävittämisen sijaan.

Laitteet, lisävarusteet ja pakkaukset pitää kierrättää ympäristöystävällisellä tavalla. Muoviset osat on merkitty kierrätykseen materiaalityypin mukaisesti.

⚠ ***VAROITUS!***

Älä hävitä akkuja tai paristoja kotitalousjätteen seassa, polttamalla tai heittämällä veteen. Älä avaa käytettyjä akkuja tai paristoja.

Vain EU-maat:

Direktiivin 2006/66/EY mukaan vialliset tai käytetyt akut ja paristot on kierrätettävä.

i ***HUOMAUTUS***

Kysy jälleenmyyjältä tietoa hävitysvaihtoehdoista!

CE-Vaatimustenmukaisuusvakuutus

Vaatimustenmukaisuusvakuutukset ovat tämän käyttöohjeen liitteenä 1.

Vastuun poissulkeminen

Valmistaja ja valmistajan edustaja eivät vastaa vahingoista tai voiton menetyksestä, joiden syynä on liiketoiminnan keskeytyminen johtuen tuotteesta tai siitä, ettei tuotetta mahdollisesti voida käyttää.

Valmistaja ja valmistajan edustaja eivät vastaa vahingoista, joiden syynä on ohjeiden vastainen käyttö tai tuotteen käyttö muiden kuin valmistajan tuotteiden kanssa.

Σύμβολα που χρησιμοποιούνται σε αυτό το εγχειρίδιο

⚠ ***ΠΡΟΕΙΔΟΠΟΙΗΣΗ!***
Υποδηλώνει επικείμενο κίνδυνο. Η μη τήρηση αυτής της προειδοποίησης μπορεί να οδηγήσει σε θάνατο ή σε εξαιρετικά σοβαρό τραυματισμό.

⚠ ***ΠΡΟΣΟΧΗ!***
Υποδηλώνει το ενδεχόμενο μιας επικίνδυνης κατάστασης. Η μη τήρηση αυτής της προειδοποίησης μπορεί να οδηγήσει σε ελαφρύ τραυματισμό ή υλικές ζημιές.

i ***ΣΗΜΕΙΩΣΗ***
Υποδηλώνει συμβουλές χρήσης και σημαντικές πληροφορίες.

Σύμβολα επάνω στο ηλεκτρικό εργαλείο

V Volt


Διαβάστε τις οδηγίες!


Οδηγίες διάθεσης του άχρηστου ηλεκτρικού εργαλείου

Για τη δική σας ασφάλεια

⚠ ***ΠΡΟΕΙΔΟΠΟΙΗΣΗ!***
Πριν από τη χρήση του ηλεκτρικού εργαλείου, διαβάστε και τηρείτε:

- *τις παρούσες οδηγίες χρήσης,*
- *τις «Γενικές οδηγίες ασφαλείας» για το χειρισμό ηλεκτρικών εργαλείων στο βιβλιαράκι που περιλαμβάνεται στη συσκευασία (αριθ. φυλλαδίου: 315.915),*
- *τους κανόνες που ισχύουν στην εγκατάσταση, και τους κανονισμούς πρόληψης ατυχημάτων.*

Αυτό το ηλεκτρικό εργαλείο ανταποκρίνεται στην πιο σύγχρονη τεχνολογία και έχει κατασκευαστεί σύμφωνα με τους αναγνωρισμένους κανονισμούς ασφαλείας.

Ωστόσο, όταν χρησιμοποιείται το ηλεκτρικό εργαλείο μπορεί να αποτελέσει κίνδυνο για τη ζωή και τη σωματική ακεραιότητα του χρήστη ή τρίτου, όπως και να προκληθεί υλική ζημιά στο ηλεκτρικό εργαλείο ή σε άλλη περιουσία.

Η κεφαλή ισχύος μπορεί να χρησιμοποιηθεί μόνο

- *σύμφωνα με την προβλεπόμενη χρήση,*
- *σε άριστη κατάσταση λειτουργίας.*

Βλάβες που εμποδίζουν την ασφάλεια πρέπει να αντιμετωπίζονται αμέσως.

Προβλεπόμενη χρήση

Η κεφαλή ισχύος προορίζεται

- για εμπορική χρήση στη βιομηχανία και το εμπόριο,
- για χρήση μόνο με τα ακόλουθα εξαρτήματα της FLEX Χλοοκοπτικό με μεσινέζα GLT 35 ή μεταγενέστερα της FLEX.

Τεχνικά Χαρακτηριστικά

Εργαλείο		GPH 18-EC	
Τύπος		Κινητήρια κεφαλή	
Τάση	Vdc	18V	
Βάρος (χωρίς συστοιχία μπαταριών)	kg	2,7	
Μπαταρία	18V	AP 18,0/2,5 AP 18,0/5,0 AP 18,0/8,0	
Βάρος μπαταρίας	kg	AP 18,0/2,5 AP 18,0/5,0 AP 18,0/8,0	0,4 0,7 1,1
Θερμοκρασία λειτουργίας		-10~40°C	
Θερμοκρασία φόρτισης		0~40°C	
Θερμοκρασία αποθήκευσης		-20~50°C	
Φορτιστής		CA 10,8/18,0, CA 18,0-LD	

Γενική επισκόπηση (βλ. σχήμα A)

Η αρίθμηση των χαρακτηριστικών του προϊόντος αναφέρεται στην απεικόνιση του ηλεκτρικού εργαλείου στη σελίδα με τα γραφικά.

1. **Κουμπί πεταλούδα**
2. **Συζεύκτης**
3. **Θηλιά ιμάντα ώμου**
4. **Διακόπτης λειτουργίας ταχύτητας**
5. **Κουμπί απασφάλισης**
6. **Διακόπτης-σκανδάλη μεταβλητής ταχύτητας**
7. **Πίσω χειρολαβή**
8. **Χειρολαβή μπροστινής υποβοήθησης**
9. **Μοχλός ασφάλισης βοηθητικής λαβής**
10. **Βιδωτό κουμπί**
11. **Λουράκι ώμου**

Προετοιμασία

Γνωρίστε την κεφαλή ισχύος.

Πριν επιχειρήσετε να χρησιμοποιήσετε την κεφαλή ισχύος, εξοικειωθείτε με όλα τα χαρακτηριστικά λειτουργίας και τις απαιτήσεις ασφαλείας.

⚠ ***ΠΡΟΕΙΔΟΠΟΙΗΣΗ!***

Η εξοικείωσή σας με αυτό το εργαλείο δεν θα πρέπει να σας κάνει λιγότερο προσεκτικούς. Να θυμάστε ότι μια απρόσεκτη στιγμή είναι αρκετή για να προκαλέσει σοβαρό τραυματισμό. Πριν επιχειρήσετε να χρησιμοποιήσετε οποιοδήποτε εργαλείο, φροντίστε να εξοικειωθείτε με όλα τα χαρακτηριστικά λειτουργίας και τις οδηγίες ασφαλείας.

⚠ ***ΠΡΟΕΙΔΟΠΟΙΗΣΗ!***

Μην επιχειρήσετε να τροποποιήσετε αυτό το εργαλείο ή να δημιουργήσετε παρελκόμενα που δεν συνιστώνται για χρήση με αυτό το εργαλείο. Κάθε παρόμοια μετατροπή ή τροποποίηση συνιστά κακή χρήση και μπορεί να δημιουργήσει επικίνδυνες καταστάσεις με επακόλουθο τον σοβαρό τραυματισμό.

Συναρμολόγηση

⚠ ***ΠΡΟΕΙΔΟΠΟΙΗΣΗ!***

Διαβάστε και κατανοήστε όλο το εγχειρίδιο χρήστη για κάθε προαιρετικό προσάρτημα που χρησιμοποιείται σε αυτή την κεφαλή ισχύος και τηρείτε όλες τις προειδοποιήσεις και οδηγίες. Η μη τήρηση όλων των οδηγιών μπορεί να οδηγήσει σε ηλεκτροπληξία, πυρκαγιά και/ή σοβαρό τραυματισμό.

⚠ ***ΠΡΟΕΙΔΟΠΟΙΗΣΗ!***

Αυτή η κεφαλή ισχύος 18V έχει σχεδιαστεί για χρήση μόνο με τα μοντέλα εξαρτημάτων που ορίζονται στο παρόν εγχειρίδιο χρήσης. Η χρήση άλλων, μη εγκεκριμένων προσαρτημάτων μπορεί να προκαλέσει σοβαρούς τραυματισμούς ή υλικές ζημιές.

⚠ ***ΠΡΟΕΙΔΟΠΟΙΗΣΗ!***

Ορισμένα εξαρτήματα έχουν ειδικές απαιτήσεις αναφορικά με την ασφάλεια. Προσέχετε πάντα ιδιαίτερα τις οδηγίες αυτές στο εγχειρίδιο που συνοδεύει κάθε αξεσουάρ.

⚠ ***ΠΡΟΕΙΔΟΠΟΙΗΣΗ!***

Ποτέ μην εγκαθιστάτε, απομακρύνετε ή ρυθμίζετε οποιοδήποτε προσάρτημα ενώ λειτουργεί η ηλεκτρική κεφαλή ή με τοποθετημένη την μπαταρία. Εάν δε σβήσετε τον κινητήρα και δεν αφαιρέσετε τη συστοιχία μπαταριών, μπορεί να προκληθεί σοβαρός τραυματισμός. ***ΠΟΤΕ ΜΗ ΧΕΙΡΙΖΕΣΤΕ ΤΗΝ ΗΛΕΚΤΡΙΚΗ ΚΕΦΑΛΗ ΧΩΡΙΣ ΠΡΟΣΑΡΤΗΜΑ.***

⚠ ***ΠΡΟΕΙΔΟΠΟΙΗΣΗ!***

Αφαιρείτε πάντα τη συστοιχία μπαταριών από το προϊόν, όταν συναρμολογείτε εξαρτήματα, κάνετε ρυθμίσεις, πραγματοποιείτε καθαρισμό ή όταν το προϊόν δε χρησιμοποιείται.

Εγκατάσταση/αφαίρεση του προσαρτήματος της κεφαλής ισχύος

Για την εγκατάσταση του προσαρτήματος

a) Σβήστε τον κινητήρα και αφαιρέστε τη συστοιχία μπαταριών.
b) Λασκάρετε την ο κουμπί πεταλούδα (1) (βλ. εικ. B).

c) Η κεφαλή ισχύος διαθέτει δύο αυλακώσεις στον συζεύκτη (2), MONO η αυλάκωση (B-2) χρησιμοποιείται για τη σύνδεση του προσαρτήματος: GLT 35.
d) Ευθυγραμμίστε τον ελατηριωτό πείρο (C-2) στο προσάρτημα με την εγκοπή (C-1) στον συζεύκτη (2) και σπρώξτε τον άξονα του προσαρτήματος μέσα στον άξονα της κεφαλής ισχύος μέχρι ο πείρος να πεταχτεί έξω από την εγκοπή και ταυτόχρονα να ακούσετε έναν ήχο «κλικ» (βλ. Εικ. C).
e) Τραβήξτε τον άξονα του προσαρτήματος για να βεβαιωθείτε ότι έχει κλειδώσει με ασφάλεια στο συζεύκτη (2).
f) Σφίξτε με ασφάλεια το κουμπί πεταλούδα (1).

Αφαίρεση του προσαρτήματος (βλ. Εικ. D)

a) Σβήστε τον κινητήρα και αφαιρέστε τη συστοιχία μπαταριών.
b) Λασκάρετε την πεταλούδα.
c) Πιέστε προς τα κάτω τον ελατηριωτό πείρο (D-1), με τον πείρο πιεσμένο, τραβήξτε ή στρίψτε τον άξονα προσαρτήματος έξω από τον συζεύκτη.

Τοποθέτηση/Ρύθμιση της μπροστινής λαβής υποβοήθησης

Για την τοποθέτηση της μπροστινής λαβής υποβοήθησης (βλ. Εικ. E)

a) Σταματήστε τον κινητήρα και αφαιρέστε τη συστοιχία μπαταριών από την κεφαλή ισχύος.
b) Αφαιρέστε το βιδωτό κουμπί (10) και το μοχλό ασφάλισης (9) από την μπροστινή λαβή υποβοήθησης (8).
c) Τοποθετήστε την μπροστινή λαβή υποβοήθησης (8) στον άξονα.
d) Εισαγάγετε τον μοχλό ασφάλισης (9) μέσα στην μπροστινή λαβή υποβοήθησης (8) και κατόπιν σφίξτε το βιδωτό κουμπί (10). Βεβαιωθείτε ότι η μπροστινή λαβή υποβοήθησης (8) είναι στραμμένη προς τα πάνω έτσι ώστε να δείχνει προς την πίσω λαβή.
e) Κατεβάστε το μοχλό ασφάλισης για να ασφαλίσετε την μπροστινή λαβή υποβοήθησης επάνω στον άξονα έτσι ώστε να μην μπορεί να μετακινείται στον άξονα κατά τη λειτουργία.

Για τη ρύθμιση της θέσης μπροστινής λαβής υποβοήθησης (βλ. Εικ. F)
Η λαβή πρέπει να ρυθμίζεται έτσι ώστε ο βραχίονας που συγκρατεί την μπροστινή λαβή υποβοήθησης να είναι ίσια όταν χρησιμοποιείτε την κεφαλή ισχύος.
Για να ρυθμίσετε τη θέση της μπροστινή λαβής υποβοήθησης, ανασηκώστε το μοχλό ασφάλισης έτσι ώστε η μπροστινή λαβή υποβοήθησης να μπορεί να μετακινηθεί στην επιθυμητή θέση κατά μήκος του άξονα. Χαμηλώστε το μοχλό ασφάλισης έτσι ώστε η λαβή να μην μπορεί να μετακινηθεί στον άξονα κατά τη λειτουργία.

⚠ ***ΠΡΟΕΙΔΟΠΟΙΗΣΗ!***

Υπάρχει μια ετικέτα στον άξονα της κεφαλής ισχύος για τον περιορισμό της απόστασης ρύθμισης της μπροστινής λαβής υποβοήθησης ώστε να ικανοποιούνται οι απαιτήσεις απόστασης της μπροστινής και της πίσω λαβής. Ποτέ μην ρυθμίζετε την μπροστινή λαβή υποβοήθησης πέρα από τη θέση ετικέτας.

⚠ ***ΠΡΟΕΙΔΟΠΟΙΗΣΗ!***

Ποτέ μη χειρίζεστε το εργαλείο χωρίς τη λαβή μπροστινής υποβοήθησης στη θέση της.

Τοποθέτηση/αφαίρεση της συστοιχίας μπαταριών (βλ. Εικ. G)

i ***ΣΗΜΕΙΩΣΗ***

Φορτίστε τη συστοιχία μπαταριών πλήρως πριν την πρώτη χρήση.

Προσάρτηση

a) Ευθυγραμμίστε το υπερυψωμένο τμήμα της συστοιχίας μπαταριών με τις εγκοπές στο περίβλημα της κεφαλής ισχύος και στη συνέχεια σύρετε τη συστοιχία μπαταριών επάνω στο εργαλείο.
b) Βεβαιωθείτε ότι τα μάνταλα στη συστοιχία μπαταριών κουμπώνουν στη σωστή θέση και η συστοιχία μπαταριών έχει ασφαλίσει στο εργαλείο πριν από τη λειτουργία.

i ***ΣΗΜΕΙΩΣΗ***

Όταν τοποθετείτε τη συστοιχία μπαταριών επάνω στο εργαλείο βεβαιώνεστε ότι το ανασηκωμένο πτερύγιο στη συστοιχία μπαταριών ευθυγραμμίζεται με την εσοχή στο εργαλείο και τα μάνταλα κουμπώνουν

στη σωστή θέση. Ακατάλληλη τοποθέτηση της συστοιχίας μπαταριών μπορεί να προκαλέσει ζημιά σε εσωτερικά στοιχεία.

Αφαίρεση

- Πιέστε το κουμπί αποδέσμευσης μπαταρίας (G-1) και βγάλτε έξω τη συστοιχία μπαταριών.

⚠ ***ΠΡΟΕΙΔΟΠΟΙΗΣΗ!***

Τα εργαλεία μπαταρίας βρίσκονται πάντα σε κατάσταση λειτουργίας. Γι" αυτό προς αποφυγή σοβαρού ατομικού τραυματισμού, αφαιρείτε πάντοτε τη συστοιχία μπαταριών και διατηρείτε τα χέρια μακριά από το κουμπί ασφάλισης και τη σκανδάλη μεταβλητής ταχύτητας όταν μεταφέρετε το εργαλείο.

Λειτουργία

Εκκίνηση/σταμάτημα της κεφαλής ισχύος (βλ. Εικ. H)

⚠ ***ΠΡΟΕΙΔΟΠΟΙΗΣΗ!***

Ποτέ μη χειρίζεστε την κεφαλή ισχύος χωρίς προσάρτημα. Μην επιχειρήσετε να εκκινήσετε την κεφαλή ισχύος χωρίς προσάρτημα

Εκκίνηση της κεφαλής ισχύος

a) Για να ενεργοποιήσετε την κεφαλή ισχύος, πιέστε το κουμπί ασφάλισης (5) προς τα αριστερά ή προς τα δεξιά και στη συνέχεια πατήστε το διακόπτη σκανδάλης μεταβλητής ταχύτητας (6).
b) Ο διακόπτης ενεργοποίησης μεταβλητής ταχύτητας (6) παρέχει μεγαλύτερη ταχύτητα όταν αυξάνεται η πίεση στην σκανδάλη και χαμηλότερη ταχύτητα σε μειωμένη πίεση στην σκανδάλη.

Σταμάτημα της κεφαλής ισχύος

Αποδεσμεύστε το διακόπτη σκανδάλη μεταβλητής ταχύτητας (6) για να σταματήσετε την κεφαλή ισχύος.

⚠ ***ΠΡΟΕΙΔΟΠΟΙΗΣΗ!***

Αφαιρείτε πάντα τη συστοιχία μπαταριών από την κεφαλή ισχύος κατά τη διάρκεια διαλειμμάτων και μετά την ολοκλήρωση της εργασίας.

Αλλαγή λειτουργίας ταχύτητας (βλ. Εικ. I)

Σύρετε το διακόπτη επιλογής ταχύτητας (4) στη θέση «1» για χαμηλή ταχύτητα ή στη θέση «2» για υψηλή ταχύτητα.

i ***ΣΗΜΕΙΩΣΗ***

Ο χρόνος λειτουργίας μειώνεται στη λειτουργία υψηλής ταχύτητας σε σύγκριση με αυτόν στην λειτουργία χαμηλής ταχύτητας.

Χρήση ιμάντα ώμου

Για ασφαλή και άνετη λειτουργία, περνάτε τον ιμάντα πάνω από έναν ώμο και κατά μήκος της πλάτη σας.

a) Αφαιρέστε τη συστοιχία μπαταριών από την ηλεκτρική κεφαλή.
b) Πιέστε τον γάντζο ιμάντα ώμου για να τον ανοίξετε και προσαρτήστε μέσα στη θηλιά ιμάντα ώμου (3) (βλ. Εικ. J).
c) Ρυθμίστε το μήκος ιμάντα ώμου σε μια άνετη θέση λειτουργίας, κρατήστε το χλοοκοπτικό και με τα δύο χέρια: ένα χέρι στην πίσω λαβή και το άλλο χέρι στην μπροστινή λαβή υποβοήθησης (βλ. Εικ. K).

⚠ ***ΠΡΟΕΙΔΟΠΟΙΗΣΗ!***

Σε περίπτωση επείγοντος περιστατικού, βγάλτε αμέσως τον ιμάντα ώμου, ανεξάρτητα από τον τρόπο που τον έχετε τοποθετήσει.

Συντήρηση και φροντίδα

⚠ ***ΠΡΟΕΙΔΟΠΟΙΗΣΗ!***

Αφαιρείτε τη συστοιχία μπαταριών πριν από την εκτέλεση οποιασδήποτε εργασίας στο ηλεκτρικό εργαλείο.

Καθαρισμός

⚠ ***ΠΡΟΣΟΧΗ!***

Όταν καθαρίζετε με πεπιεσμένο αέρα, φοράτε πάντα προστατευτικά γυαλιά.

Καθαρίζετε τακτικά το ηλεκτρικό εργαλείο και τις οπές εξαερισμού. Η συχνότητα καθαρισμού εξαρτάται από το υλικό και τη διάρκεια χρήσης. Καθαρίζετε τακτικά το εσωτερικό του περιβλήματος και του κινητήρα με ξηρό πεπιεσμένο αέρα.

Επισκευές
Οι επισκευές πρέπει να διεξάγονται μόνο από εξουσιοδοτημένο κέντρο εξυπηρέτησης πελατών.

Ανταλλακτικά και παρελκόμενα
Για άλλα αξεσουάρ, ειδικά για εργαλεία και παρελκόμενα, ανατρέξτε στους καταλόγους του κατασκευαστή. Σχέδια σε λεπτομερή μορφή και λίστες ανταλλακτικών διατίθενται στον ιστότοπό μας: **www.flex-tools.com**.

Πληροφορίες διάθεσης

⚠ ***ΠΡΟΕΙΔΟΠΟΙΗΣΗ!***

Αχρηστεύετε τα παλιά ηλεκτρικά εργαλεία:
- *αφαιρώντας το καλώδιο ρεύματος στα ηλεκτρικά εργαλεία που λειτουργούν με ρεύμα,*
- *αφαιρώντας την μπαταρία στα ηλεκτρικά εργαλεία που λειτουργούν με μπαταρία.*

Μόνο για τις χώρες της ΕΕ Μην πετάτε ηλεκτρικά εργαλεία στα οικιακά απορρίμματα!

Σύμφωνα με την ευρωπαϊκή οδηγία 2012/19/ΕΕ σχετικά με τα απόβλητα ηλεκτρικού και ηλεκτρονικού εξοπλισμού και την ενσωμάτωση της οδηγίας αυτής στο εθνικό δίκαιο, τα άχρηστα ηλεκτρικά εργαλεία πρέπει να συλλέγονται ξεχωριστά για να ανακυκλωθούν με τρόπο φιλικό προς το περιβάλλον.

Ανάκτηση πρώτων υλών αντί για διάθεση απορριμμάτων.

Η συσκευή, τα παρελκόμενα και η συσκευασία πρέπει να ανακυκλώνονται με τρόπο φιλικό προς το περιβάλλον. Τα πλαστικά μέρη επισημαίνονται για ανακύκλωση ανάλογα με τον τύπο υλικού.

⚠ ***ΠΡΟΕΙΔΟΠΟΙΗΣΗ!***

Μην απορρίπτετε τις μπαταρίες στα οικιακά απορρίμματα, στη φωτιά ή σε νερό. Μην ανοίγετε τις άχρηστες μπαταρίες.

Μόνο για χώρες της ΕΕ:

Σύμφωνα με την οδηγία 2006/66/ΕΚ, οι ελαττωματικές ή άδειες μπαταρίες πρέπει να ανακυκλώνονται.

i ***ΣΗΜΕΙΩΣΗ***

Σας παρακαλούμε να ζητήσετε από το κατάστημα αγοράς να σας υποδείξει τους τρόπους διάθεσης!

CE-Δήλωση συμμόρφωσης

Οι Δηλώσεις συμμόρφωσης περιλαμβάνονται στο Παράρτημα 1 του παρόντος εγχειριδίου οδηγιών.

Απαλλαγή ευθύνης

Ο κατασκευαστής και ο εκπρόσωπός του δεν ευθύνονται για καμία ζημιά ή απώλεια κέρδους λόγω της διακοπής επαγγελματικής δραστηριότητας, η οποία επήλθε λόγω του προϊόντος ή ενός άχρηστου προϊόντος.
Ο κατασκευαστής και ο εκπρόσωπός του δεν ευθύνονται για καμία ζημιά που προκλήθηκε από ακατάλληλη χρήση του προϊόντος ή από τη χρήση του προϊόντος με προϊόντα άλλων κατασκευαστών.

Bu kılavuzda kullanılan semboller

⚠ ***UYARI!***
Yaklaşan tehlikeyi belirtir. Bu uyarının dikkate alınmaması ölüm veya ağır yaralanmalara neden olabilir.

⚠ ***DİKKAT!***
Olası bir tehlikeli durumu belirtir. Bu uyarının dikkate alınmaması hafif yaralanmalara veya maddi hasara neden olabilir.

i ***NOT***
Uygulama ipuçlarını ve önemli bilgileri belirtir.

Elektrikli aletteki semboller

V Volt


Talimatları okuyun!


Eskiyen makinenin bertaraf edilmesine ilişkin bilgiler

Güvenliğiniz için

⚠ ***UYARI!***
Elektrikli aleti kullanmadan önce lütfen aşağıdakileri okuyun:

- *burada yer alan çalıştırma talimatlarını,*
- *elektrikli aletlerin kullanımına ilişkin ekteki kitapçıkta yer alan "Genel güvenlik talimatları"nı (broşür no.: 315.915),*
- *aletin kullanılacağı alana ilişkin geçerli kuralları ve kazaların önlenmesi ile ilgili düzenlemeleri.*

Bu elektrikli alet son teknoloji ürünü olup, kabul edilen güvenlik düzenlemelerine uygun olarak üretilmiştir.

Bununla birlikte kullanım sırasında elektrikli alet, kullanıcının veya bir üçüncü tarafın hayatı ve sağlığı için tehlike oluşturabilir ya da aletin kendisi veya başka eşyalar zarar görebilir.

Güç başlığı sadece

- *kullanım amacına göre*
- *ve mükemmel çalışır durumdayken kullanılabilir.*

Güvenliği tehlikeye atan arızalar derhal onarılmalıdır.

Kullanım amacı

Güç başlığı şu amaçlarla kullanım için tasarlanmıştır:

- sanayi ve ticari amaçlı kullanım için,
- sadece şu FLEX aparatlarıyla kullanmak için: Misinalı Çim Biçme Makinesi GLT 35 veya daha sonra FLEX tarafından piyasaya sürülen ürünler.

Teknik veriler

Alet		GPH 18-EC	
Tipi		Güç Başlığı	
Voltaj	Vdc	18V	
Ağırlık (Akü takımı hariç)	kg	2,7	
Akü	18V	AP 18,0/2,5 AP 18,0/5,0 AP 18,0/8,0	
Akü ağırlığı	kg	AP 18,0/2,5 AP 18,0/5,0 AP 18,0/8,0	0,4 0,7 1,1
Çalışma Sıcaklığı		-10~40 °C	
Şarj Sıcaklığı		0~40 °C	
Depolama Sıcaklığı		-20~50°C	
Şarj cihazı		CA 10,8/18,0, CA 18,0-LD	

Genel bakış (bkz. şekil A)

Ürün özelliklerine ait numaralar için teknik resim sayfalarındaki makine çizimlerine bakın.

1. **Kelebek topuz**
2. **Kaplin**
3. **Omuz askısı halkası**
4. **Hız modu düğmesi**
5. **Kilitleme düğmesi**

6. **Değişken hız tetiği**
7. **Arka tutma kolu**
8. **Ön destek kolu**
9. **Destek kolu kilidi**
10. **Topuzlu vida**
11. **Omuz askısı**

Hazırlık

Güç başlığınızı tanıyın

Güç başlığını kullanmaya çalışmadan önce makinenin tüm çalışma özellikleri ve güvenlik gereksinimleri hakkında bilgi sahibi olun.

⚠ ***UYARI!***

Alete aşina olmanın dikkatsizliğe yol açmasına izin vermeyin. Dikkatsiz bir anın ciddi yaralanmaya neden olması için yeterli olduğunu unutmayın. Herhangi bir aleti kullanmaya çalışmadan önce tüm çalıştırma özellikleri ve güvenlik talimatları hakkında bilgi sahibi olduğunuzdan emin olun.

⚠ ***UYARI!***

Bu alet üzerinde değişiklik yapmaya veya bu alet ile kullanılması önerilmeyen aksesuarlar oluşturmaya çalışmayın. Bu tür değişiklikler veya modifikasyonlar hatalı kullanımdır ve ciddi yaralanmalara neden olabilen tehlikeli bir duruma sebep olabilir.

Montaj

⚠ ***UYARI!***

Bu güç başlığıyla birlikte kullanılan her isteğe bağlı aparat için Kullanım Kılavuzunun tamamını okuyup anlayın ve tüm uyarı ve talimatlara uyun. Talimatların tamamına uyulmaması elektrik çarpması, yangın ve/veya ciddi yaralanma ile sonuçlanabilir.

⚠ ***UYARI!***

Bu 18V güç başlığı yalnızca bu Kullanım Kılavuzunda belirtilen aparat modelleriyle kullanılmak üzere tasarlanmıştır. Onaysız herhangi bir başka aparatın kullanılması ciddi yaralanmalara veya maddi hasara neden olabilir.

⚠ ***UYARI!***

Bazı aksesuarların güvenlikle ilgili özel gereksinimleri vardır. Her aksesuarla birlikte verilen kılavuzdaki bu tür talimatlara her zaman özellikle dikkat edin.

⚠ ***UYARI!***

Elektrikli alet kafası çalışırken veya akü takılı halde iken asla bir aksesuar takmayın, çıkarmayın veya ayarlamayın. Motorun durdurulmaması ve akünün çıkarılmaması ciddi yaralanmalara neden olabilir. ***GÜÇ BAŞLIĞINI ASLA BİR APARAT OLMADAN ÇALIŞTIRMAYIN.***

⚠ ***UYARI!***

Parçaları monte ederken, ayar yaparken, temizlikten önce ve ürün kullanımda değilken daima aküyü üründen çıkarın.

Güç başlığı aparatını takma/çıkarma

Aparatı takmak için

a) Motoru durdurun ve aküyü çıkarın.
b) Kelebek topuzu (1) gevşetin (bkz. Şek. B).
c) Güç başlığının kaplin (2) üzerinde iki oluğu vardır, SADECE oluk (B-2) aparatı bağlamak için kullanılır: GLT 35.
d) Aparat üzerindeki yaylı pimi (C-2) kaplin (2) üzerindeki oluk (C-1) ile hizalayın ve aparat milini, pim oyuktan çıkana ve aynı anda duyulabilir bir "klik" sesi duyuncaya kadar güç başlığı miline doğru itin (bkz. Şek. C).
e) Aparatın sıkı bir şekilde kapline (2) geçtiğinden emin olmak için aparatın milini çekin.
f) Kelebek topuzunu (1) sağlam bir şekilde sıkın.

Aparatı çıkarmak için (Bkz. Şek. D)

a) Motoru durdurun ve aküyü çıkarın.
b) Kelebek topuzunu gevşetin.
c) Yaylı pimi (D-1) bastırın, pim basılı haldeyken bağlantı milini kaplinden dışarı çekin veya döndürün.

Ön destek kolunu monte etme/ayarlama

Ön destek kolunu monte etmek için (bkz. Şek. E)

a) Motoru durdurun ve akü takımını güç başlığından çıkarın.
b) Vida topuzunu (10) ve kilitleme kolunu (9) ön destek kolundan (8) çıkarın.

c) Ön destek kolunu (8) mile itin.
d) Kilit kolunu (9) ön destek koluna (8) yerleştirin ve ardından vida topuzunu (10) sıkın. Ön destek kolunun (8) arka tutma kolunu gösterecek şekilde yukarı yönlü olduğundan emin olun.
e) Ön destek kolunu çalışma sırasında mil üzerinde hareket etmeyecek şekilde mile sabitlemek için kilit kolunu indirin.

Ön destek kolunun konumunu ayarlamak için (bkz. Şek. F)

Güç başlığını kullanırken ön destek kolunu tuttuğunuz kolunuz düz olacak şekilde tutma kolu ayarlanmalıdır.
Ön destek kolunun konumunu ayarlamak için ön destek kolunun mil boyunca istenen konuma hareket ettirilebilmesi için kilitleme kolunu kaldırın. Çalışma sırasında kolun mil üzerinde hareket etmemesi için kilitleme kolunu indirin.

⚠ ***UYARI!***
Ön ve arka kol mesafesi gereksinimlerini karşılamak amacıyla ön destek kolunun ayar mesafesini sınırlamak için güç başlığı mili üzerinde bir etiket bulunmaktadır. Ön destek kolunu asla etiket konumundan uzağa ayarlamayın.

⚠ ***UYARI!***
Aleti asla ön yardım kolu düzgün şekilde takılı değilken kullanmayın.

Akü takımını takma/çıkarma (bkz. Şek. G)

i ***NOT***
İlk kullanımdan önce aküyü tamamen şarj edin.

Takmak için

a) Akü takımındaki çıkıntılı tırnağı, güç başlığı yuvasındaki oluklarla hizalayın ve ardından akü paketini alete kaydırarak takın.
b) Aleti çalıştırmadan önce akü deki mandalın yerine oturduğundan ve akünün alete sabitlendiğinden emin olun.

i ***NOT***
Akü paketini alete yerleştirirken akü paketindeki çıkıntılı tırnağın aletteki oluklarla hizalandığından ve mandalların yerine tam olarak oturduğundan emin olun. Akü paketinin yanlış takılması dahili parçalarda hasar oluşmasına neden olabilir.

Çıkarmak için

- Akü çıkarma düğmesine (G-1) basın ve akü paketini çekip çıkarın.

⚠ ***UYARI!***
Akü ile çalışan aletler her zaman çalışma durumundadır. Bu nedenle aleti taşırken veya naklederken, ciddi yaralanma meydana gelmesini önlemek için her zaman akü paketini çıkarın ve ellerinizi kilitleme kolu ve değişken hız tetiğinden uzak tutun.

Çalıştırma

Güç başlığını çalıştırma/durdurma (bkz. Şek. H)

⚠ ***UYARI!***
Güç başlığını asla bir aparat olmadan çalıştırmayın. Güç başlığını bir aparat olmadan çalıştırmayı denemeyin.

Güç başlığını çalıştırmak için

a) Güç başlığını AÇIK konuma getirmek için kilitleme düğmesini (5) sola veya sağa doğru itin ve ardından değişken hız tetiğine (6) basın.
b) Değişken hız tetiği (6), tetik basıncı artırıldıkça daha yüksek hız ve tetik basıncı azaltıldıkça daha düşük hız sağlar.

Güç başlığını durdurmak için

Güç başlığını durdurmak için değişken hız tetiğini (6) bırakın.

⚠ ***UYARI!***
Mola verdiğinizde ve işi bitirdikten sonra daima akü takımını güç başlığından çıkarın.

Hız modunu değiştirme (bkz. Şek. I)

Hız seçim düğmesini (4) düşük hız için "1" konumuna veya yüksek hız için "2" konumuna kaydırın.

i ***NOT***
Çalışma süresi, düşük hız moduna kıyasla yüksek hız modunda azalacaktır.

Omuz askısını kullanma

Güvenli ve daha rahat kullanım için omuz askısını bir omzunuzun üzerinden ve sırtınızdan geçirin.

a) Aküyü elektrikli alet başlığından çıkarın.
b) Omuz askısı karabinasını açmak için bastırın ve omuz askısı halkasına (3) takın (bkz. Şek. J).
c) Omuz askısı uzunluğunu rahat bir çalışma konumuna ayarlayın. Biçme makinesini bir elinizle arka tutma kolundan ve diğer elinizle de ön destek kolundan olacak şekilde iki elinizle tutun (bkz. Şek. K).

⚠ ***UYARI!***

Acil bir durumda, hangi şekilde takılı olursa olsun omuz askısını derhal omzunuzdan çıkarın.

Bakım

⚠ ***UYARI!***

Elektrikli alet üzerinde herhangi bir çalışma yapmadan önce aküyü aletten çıkarın.

Temizlik

⚠ ***DİKKAT!***

Basınçlı havayla temizlik yaparken daima gözlük takın.

Elektrikli aletin havalandırma deliklerini düzenli olarak temizleyin. Temizleme sıklığı malzemeye ve kullanım süresine bağlıdır. Gövde içine ve motora kuru basınçlı hava üfleyerek düzenli olarak temizleyin.

Onarım

Onarımlar yalnızca yetkili müşteri servis merkezi tarafından yapılmalıdır.

Yedek parçalar ve aksesuarlar

Diğer aksesuarlar, özellikle aletler ve aksesuarlar üreticinin kataloglarında bulunabilir. Parça yerleşim çizimleri ve yedek parça listeleri ana sayfamızda bulunabilir: **www.flex-tools.com**.

Bertaraf bilgileri

⚠ ***UYARI!***

Gereksiz elektrikli aletleri kullanılamaz hale getirin:

– *güç kablosunu çıkartarak elektrikle çalışan elektrik aletini,*
– *akü ile çalışan cihazların aküsünü çıkarın.*

Sadece AB ülkeleri Elektrikli aletleri evsel atıkların içine atmayın!
Atık Elektrikli ve Elektronik Cihazlar hakkındaki 2012/19/EU Avrupa Direktifi uyarınca ve ulusal yasalara uygun olarak kullanılan elektrikli aletler ayrı olarak toplanmalı ve çevre dostu bir şekilde geri dönüştürülmelidir.

Atık bertarafı yerine hammadde geri kazanımı.

Alet, aksesuarlar ve ambalajlar çevre dostu bir şekilde geri dönüştürülmelidir. Plastik parçalar malzeme türüne göre geri dönüşüm için tanımlanmıştır.

⚠ ***UYARI!***

Aküleri evsel atıklara, ateşe veya suya atmayın. Kullanılmış aküleri açmayın.

Sadece AB ülkeleri içindir:
2006/66/EC sayılı Direktife göre hatalı veya kullanılmış aküler geri dönüştürülmelidir.

i ***NOT***

Lütfen bayinize bertaraf etme seçenekleri hakkında danışın!

CE-Uygunluk beyanı

Uygunluk beyanları, bu kullanım kılavuzunun Ek 1'inde yer almaktadır.

Sorumluluktan muafiyet

Üretici ve temsilcisi, ürünün veya kullanılamaz bir ürünün neden olduğu iş kesintilerinden kaynaklanan zararlardan ve kâr kayıplarından sorumlu değildir.
Üretici ve temsilcisi, ürünün yanlış kullanılması veya ürünün diğer üreticilerin ürünleri ile kullanılması sonucu oluşabilecek hasarlardan sorumlu değildir.

Symbole używane w niniejszej instrukcji

⚠ ***OSTRZEŻENIE!***
Oznacza bezpośrednie zagrożenie. Zignorowanie tego ostrzeżenia może doprowadzić do śmierci lub bardzo poważnych, ciężkich obrażeń.

⚠ ***OSTROŻNIE!***
Oznacza sytuację potencjalnie niebezpieczną. Zignorowanie tego ostrzeżenia może doprowadzić do lekkich urazów lub uszkodzenia mienia.

i ***UWAGA***
Oznacza wskazówki dotyczące stosowania i inne ważne informacje.

Symbole na elektronarzędziu

V Wolty


Przeczytaj instrukcje!


Informacje dotyczące utylizacji starego narzędzia

Dla własnego bezpieczeństwa

⚠ ***OSTRZEŻENIE!***
Przed użyciem elektronarzędzia należy przeczytać:
- *niniejszą instrukcję obsługi,*
- *„Ogólne instrukcje bezpieczeństwa", dotyczące posługiwania się elektronarzędziami, podane w załączonej broszurze (ulotka nr 315.915),*
- *zasady aktualnie obowiązujące w miejscu pracy oraz przepisy w sprawie zapobiegania wypadkom.*

To elektronarzędzie zostało skonstruowane z wykorzystaniem najnowszych technologii i w sposób spełniający uznane przepisy bezpieczeństwa.

Mimo to niewłaściwe lub nieodpowiednie użytkowanie elektronarzędzia może zagrażać życiu lub zdrowiu użytkownika lub osób postronnych, a także grozi zniszczeniem elektronarzędzia lub innego mienia.

Głowica zasilająca może być używana tylko
- *zgodnie z przeznaczeniem*
- *i tylko wtedy, gdy narzędzie jest w pełni sprawne.*

Usterki mające wpływ na bezpieczeństwo należy naprawiać natychmiast.

Przeznaczenie

Głowica zasilająca jest przeznaczona
- do użytku komercyjnego w przemyśle i handlu,
- do użytku wyłącznie z następującymi przystawkami FLEX Trymer żyłkowy GLT 35 lub nowszymi wprowadzonymi przez FLEX.

Dane techniczne

Narzędzie		GPH 18-EC	
Typ		Głowica napędowa	
Napięcie	V, prąd stały	18 V	
Ciężar (bez akumulatora)	kg	2,7	
Akumulator	18 V	AP 18,0/2,5 AP 18,0/5,0 AP 18,0/8,0	
Ciężar akumulatora	kg	AP 18,0/2,5 AP 18,0/5,0 AP 18,0/8,0	0,4 0,7 1,1
Temperatura pracy		-10~40°C	
Temperatura ładowania		0~40°C	
Temperatura przechowywania		-20~50°C	
Ładowarka		CA 10,8/18,0, CA 18,0-LD	

Krótki opis urządzenia (patrz rysunek A)

Numeracja elementów odnosi się do rysunku narzędzia na stronie z elementami graficznymi.

1. **Pokrętło motylkowe**
2. **Łącznik**
3. **Obejma paska na ramię**
4. **Przełącznik trybu prędkości**
5. **Przełącznik odblokowujący**
6. **Włącznik spustowy z regulacją prędkości**
7. **Uchwyt tylny**
8. **Przedni uchwyt pomocniczy**
9. **Dźwignia blokady uchwytu pomocniczego**
10. **Śruba-pokrętło**
11. **Pasek na ramię**

Przygotowanie

Prosimy zapoznać się z głowicą zasilającą

Przed rozpoczęciem korzystania z głowicy zasilającej należy zapoznać się ze wszystkimi jej funkcjami i wymogami bezpieczeństwa.

⚠ ***OSTRZEŻENIE!***
Nie pozwól, aby znajomość narzędzia spowodowała nieostrożność. Pamiętaj, że wystarczy jedna chwila nieuwagi, aby spowodować poważne obrażenia. Przed rozpoczęciem korzystania z jakiegokolwiek narzędzia należy zapoznać się ze wszystkimi funkcjami obsługi i instrukcjami bezpieczeństwa.

⚠ ***OSTRZEŻENIE!***
Nie należy próbować przerabiać narzędzia ani tworzyć akcesoriów, które nie są zalecane do używania w narzędziu. Wszelkie tego typu zmiany lub modyfikacje są niedozwolone i mogą prowadzić do niebezpiecznych sytuacji oraz poważnych urazów ciała.

Montaż

⚠ ***OSTRZEŻENIE!***
Prosimy przeczytać i zrozumieć całą instrukcję operatora do każdej opcjonalnej końcówki używanej z głowicą zasilającą, należy też zastosować się do wszystkich podanych ostrzeżeń i instrukcji. Niestosowanie się do wszystkich instrukcji może doprowadzić do porażenia prądem, pożaru i/lub poważnych obrażeń.

⚠ ***OSTRZEŻENIE!***
Ta głowica zasilająca 18 V jest przeznaczona do użytku wyłącznie z modelami przystawek określonymi w niniejszej instrukcji obsługi. Używanie innych końcówek, które nie zostały zatwierdzone przez producenta może doprowadzić do poważnych urazów lub szkód materialnych.

⚠ ***OSTRZEŻENIE!***
Niektóre akcesoria mają określone wymagania związane z bezpieczeństwem. Należy zawsze zwracać szczególną uwagę na instrukcje zawarte w podręczniku dołączonym do każdego akcesorium.

⚠ ***OSTRZEŻENIE!***
Nigdy nie należy zakładać,zdejmować ani regulować jakichkolwiek końcówek, gdy głowica uniwersalna pracuje lub z założonym akumulatorem. Niewyłączenie silnika narzędzia i niewyjęcie akumulatora może spowodować poważne urazy ciała. ***NIGDY NIE NALEŻY WŁĄCZAĆ GŁOWICY BEZ ZAŁOŻONEJ KOŃCÓWKI.***

⚠ ***OSTRZEŻENIE!***
Przed montażem części, regulacją i czyszczeniem oraz gdy produkt nie jest używany należy zawsze wyjąć z niego akumulator.

Montaż/demontaż przystawki do głowicy zasilającej

Zakładanie przystawki

a) Wyłączyć silnik i wyjąć akumulator.
b) Poluzować pokrętło motylkowe (1) (patrz rys. B).
c) Głowica zasilająca ma dwa rowki na łączniku (2), TYLKO rowek (B-2) służy do podłączenia przystawki: GLT 35.

d) Dopasuj sprężynowy sworzeń (C-2) na przystawce do rowka (C-1) na łączniku (2) i wepchnij wał przystawki do wału głowicy zasilającej, aż sworzeń wyskoczy z rowka i jednocześnie usłyszysz słyszalny dźwięk „kliknięcia" (patrz rys. C).
e) Pociągnąć wałek przystawki, aby upewnić się, czy jest on dobrze zamocowany w sprzęgaczu (2).
f) Mocno dokręcić pokrętło motylkowe (1).

Wyjmowanie przystawki (patrz rysunek D)

a) Wyłączyć silnik i wyjąć akumulator.
b) Odkręcić pokrętło motylkowe.
c) Nacisnąć sprężynowy sworzeń (D-1) i przy wciśniętym sworzniu wyciągnąć lub przekręcić wałek przystawki z łącznika.

Montaż / regulacja przedniego uchwytu pomocniczego

Montaż przedniego uchwytu pomocniczego (patrz rysunek E)

a) Zatrzymaj silnik i wyjmij akumulator z głowicy zasilającej.
b) Zdejmij pokrętło śrubowe (10) i dźwignię blokującą (9) z przedniego uchwytu pomocniczego (8).
c) Zamontować przedni uchwyt pomocniczy (8) na wał.
d) Włóż dźwignię blokady (9) do przedniego uchwytu pomocniczego (8), a następnie dokręć pokrętło śrubowe (10). Upewnij się, że przedni uchwyt pomocniczy (8) jest skierowany do góry, tak aby wskazywał tylny uchwyt.
e) Opuść dźwignię blokady, aby zamocować przedni uchwyt pomocniczy na wale, tak aby nie mógł on poruszać się na wale podczas pracy.

Regulacja położenia przedniego uchwytu pomocniczego (patrz rysunek F)

Uchwyt należy wyregulować w taki sposób, aby ramię trzymające uchwyt przedni było wyprostowane podczas korzystania z głowicy zasilającej.
Aby wyregulować pozycję przedniego uchwytu pomocniczego, podnieś dźwignię blokady, aby przedni uchwyt pomocniczy mógł zostać przesunięty do żądanej pozycji wzdłuż wałka. Opuść dźwignię blokady, aby uchwyt nie mógł poruszać się na wale podczas pracy.

⚠ ***OSTRZEŻENIE!***
Na wale głowicy znajduje się znacznik ograniczający odległość regulacji uchwytu przedniego, aby spełnić wymagania dotyczące odległości uchwytu przedniego i tylnego. Nigdy nie reguluj przedniego uchwytu pomocniczego poza pozycję znacznika.

⚠ ***OSTRZEŻENIE!***
Nigdy nie należy włączać narzędzia mocno założonego przedniego uchwytu pomocniczego.

Zakładanie/zdejmowanie akumulatora (patrz rys. G)

i ***UWAGA***
Przed pierwszym użyciem należy całkowicie naładować akumulator.

Zakładanie

a) Dopasuj wypukłą część akumulatora do rowków w obudowie głowicy zasilającej, a następnie wsuń akumulator na narzędzie.
b) Przed pracą należy upewnić się, że zatrzask na akumulatorze zablokował się we właściwej pozycji i że akumulator jest dobrze zamocowany w narzędziu.

i ***UWAGA***
Przy wkładaniu akumulatora do narzędzia należy dopilnować, aby wypukłe żebro na akumulatorze dopasowało się do rowka w narzędziu i aby zatrzaski pewnie się zatrzasnęły. Niewłaściwe zamocowanie akumulatora może doprowadzić do uszkodzenia podzespołów wewnętrznych.

Wyjmowanie

- Należy wcisnąć przycisk wyjmowania akumulatora (G-1) i wysunąć akumulator.

⚠ ***OSTRZEŻENIE!***
Narzędzia akumulatorowe są zawsze gotowe do pracy. Dlatego też, aby nie dopuścić do poważnych urazów ciała, na czas przenoszenia lub transportowania narzędzia należy zawsze wyjmować akumulator. Ręce należy trzymać z dala od przycisku odblokowującego i od przełącznika spustu z regulacją prędkości.

Działanie

Włączanie/wyłączanie głowicy napędowej (patrz rysunek H)

⚠ ***OSTRZEŻENIE!***

Nigdy nie należy włączać głowicy bez założonej przystawki. Nie próbuj uruchamiać głowicy zasilającej bez przystawki.

Włączanie głowicy zasilającej

a) Aby włączyć głowicę zasilającą, należy nacisnąć przycisk blokady (5) w lewo lub w prawo, a następnie wcisnąć przełącznik spustowy zmiennej prędkości (6).
b) Włącznik spustowy z regulacją prędkości (6) zwiększa prędkość w miarę większego wciśnięcia spustu oraz zmniejsza ją, gdy spust jest wciśnięty słabiej.

Wyłączanie głowicy zasilającej

Aby zatrzymać głowicę zasilającą (6), wystarczy puścić przełącznik spustu z regulacją prędkości.

⚠ ***OSTRZEŻENIE!***

Na czas przerw w pracy i po zakończeniu pracy należy zawsze wyjmować akumulator z głowicy zasilającej.

Zmiana trybu prędkości (patrz rys. I)

Przesuń przełącznik wyboru prędkości (4) do pozycji „1" dla niskiej prędkości lub pozycji „2" dla wysokiej prędkości.

i ***UWAGA***

Czas pracy ulegnie skróceniu w trybie wysokiej prędkości w porównaniu z trybem niskiej prędkości.

Korzystanie z paska na ramię

Aby zapewnić bezpieczeństwo i zwiększyć wygodę użytkowana, na jedno z ramion i na plecy należy założyć pasek.

a) Wyjąć akumulator z głowicy napędowej.
b) Naciśnij karabińczyk paska na ramię, aby go otworzyć i zamocować w pętli paska na ramię (3) (patrz rys. J).
c) Długość paska na ramię należy wyregulować do wygodnej pozycji roboczej, a podkaszarkę trzymać oburącz: jedną ręką na tylnym uchwycie, a drugą na przednim uchwycie pomocniczym (patrz rysunek K).

⚠ ***OSTRZEŻENIE!***

W sytuacji awaryjnej należy natychmiast zdjąć pasek z ramienia, niezależnie od sposobu jego założenia.

Konserwacja i utrzymanie

⚠ ***OSTRZEŻENIE!***

Przed wykonaniem jakichkolwiek prac przy elektronarzędziu należy wyjąć z narzędzia akumulator.

Czyszczenie

⚠ ***OSTROŻNIE!***

Na czas czyszczenia sprężonym powietrzem należy zawsze zakładać okulary ochronne.

Elektronarzędzie i jego otwory wentylacyjne należy regularnie czyścić. Częstotliwość czyszczenia zależy od materiału i czasu użytkowania. Wnętrze obudowy i silnik należy regularnie przedmuchiwać sprężonym powietrzem.

Naprawy

Naprawy powinny być wykonywane wyłącznie w autoryzowanym punkcie serwisowym.

Części zamienne i akcesoria

Pozostałe akcesoria, w szczególności zaś narzędzia i akcesoria, znaleźć można w katalogach producenta. Rysunki rozstrzelone i listy części zamiennych znaleźć można na naszej stronie: **www.flex-tools.com**.

Informacje dotyczące utylizacji

⚠ ***OSTRZEŻENIE!***

Jeśli elektronarzędzie jest już niepotrzebne, należy uniemożliwić używanie go:

– *w przypadku elektronarzędzi sieciowych przez usunięcie przewodu zasilającego,*
– *w przypadku elektronarzędzi akumulatorowych przez wyjęcie akumulatora.*



Dotyczy tylko krajów UE
Elektronarzędzi nie należy wyrzucać do zmieszanych odpadów komunalnych! Zgodnie z europejską dyrektywą 2012/19/UE w sprawie zużytego sprzętu elektrycznego i elektronicznego (WEEE) oraz jej

transpozycjami krajowymi, zużyte narzędzia elektryczne powinny być zbierane oddzielnie i poddawane recyklingowi w sposób przyjazny dla środowiska.

Odzyskiwanie surowców zamiast utylizacji odpadów.

Urządzenie, akcesoria i opakowanie należy poddać recyklingowi w przyjazny dla środowiska sposób. Identyfikacja części plastikowych przeznaczonych do recyklingu odbywa się na podstawie materiału, z którego są one wykonane.

⚠ ***OSTRZEŻENIE!***

Akumulatorów/baterii nie należy wyrzucać do zmieszanych odpadów komunalnych (zwykłych śmieci gospodarstwach domowych), ani wrzucać do ognia lub wody. Nie otwierać zużytych baterii/akumulatorów.

Dotyczy tylko krajów UE:
Zgodnie z Dyrektywą 2006/66/WE, uszkodzone lub zużyte baterie i akumulatory muszą być poddane recyklingowi.

i ***UWAGA***

O dostępne możliwości utylizacji prosimy zapytać swojego dystrybutora!

CE-Deklaracja zgodności

Deklaracje zgodności znajdują się w załączniku 1 do niniejszej instrukcji obsługi.

Wyłączenia odpowiedzialności

Producent i jego przedstawiciel nie ponoszą odpowiedzialności za jakiekolwiek szkody i straty oraz utratę zysków wskutek przerwy w prowadzeniu działalności spowodowanej produktem lub faktem, że produktu nie da się używać.
Producent i jego przedstawiciel nie ponoszą odpowiedzialności za jakiekolwiek szkody i straty spowodowane niewłaściwym użyciem produktu lub używaniem go w połączeniu z produktami innych producentów.

A jelen kézikönyvben használt szimbólumok

⚠ ***FIGYELMEZTETÉS!***
Közelgő veszélyt jelez. A jelzés figyelmen kívül hagyása halált vagy különösen súlyos sérüléseket okozhat.

⚠ ***FIGYELEM!***
Potenciálisan veszélyes helyzetet jelez. A jelzés figyelmen kívül hagyása könnyű sérülést vagy anyagi kárt okozhat.

i ***MEGJEGYZÉS***
Alkalmazási tippeket és fontos információkat jelez.

A elektromos szerszámon található szimbólumok

V Volt


Olvassa el az utasításokat!


A régi gép ártalmatlanítására vonatkozó információk

Az Ön biztonsága érdekében

⚠ ***FIGYELMEZTETÉS!***
Mielőtt elkezdi használni az elektromos eszközt, olvassa el és tartsa be:
- *ezt a használati útmutatót,*
- *az elektromos szerszámok kezelésére vonatkozó „Általános biztonsági előírások" c. részt a mellékelt kiadványban (száma: 315.915),*
- *az üzem aktuális szabályait és a balesetek megelőzésére vonatkozó előírásait.*

Jelen elektromos szerszám a legkorszerűbb technológia alapján, az elismert biztonsági előírásoknak megfelelően készült.
Ennek ellenére, használat közben az elektromos szerszám veszélyeztetheti a használó vagy harmadik fél életét és végtagjait, illetve az elektromos eszköz vagy más vagyontárgy károsodását is okozhatja.
Az alapgép kizárólag
- *a rendeltetésének megfelelően,*
- *tökéletesen üzemképes állapotban használható.*

A biztonságot veszélyeztető hibákat azonnal meg kell javítani.

Rendeltetésszerű használat

Az alapgép
- ipari és kereskedelmi használatra tervezett,
- és csak a következő GLT 35 Flex fűkasza tartozékokkal vagy a FLEX által későbbiekben vezetett tartozékokkal együtt használható.

Műszaki adatok

Eszköz		GPH 18-EC	
Típus		Motorblokk	
Feszültség	Vdc	18 V	
Súly (akkumulátoregység nélkül)	kg	2,7	
Akkumulátor	18 V	AP 18,0/2,5 AP 18,0/5,0 AP 18,0/8,0	
Az akkumulátor súlya	kg	AP 18,0/2,5 AP 18,0/5,0 AP 18,0/8,0	0,4 0,7 1,1
Üzemi hőmérséklet		-10~40°C	
Töltési hőmérséklet		0~40°C	
Tárolási hőmérséklet		-20~50°C	
Töltő		CA 10,8/18,0, CA 18,0-LD	

Áttekintés (lásd az A ábrát)

A termék elemeinek számozása megfelel a gép illusztrációján látható számoknak a rajzokat ábrázoló oldalon.

1. **Szárnyas gomb**
2. **Csatlakozó**
3. **Vállpánthurok**
4. **Sebesség mód kapcsoló**

5. **Reteszelőgomb**
6. **Állítható sebességszabályozó kapcsoló**
7. **Hátsó fogantyú**
8. **Elülső segédfogantyú**
9. **Segédfogantyú zárókar**
10. **Csavargomb**
11. **Vállszíj**

Előkészítés

Ismerje meg az alapgépet

Mielőtt megpróbálná használni az alapgépet, ismerkedjen meg az összes működési jellemzőjével és biztonsági követelményével.

⚠ ***FIGYELMEZTETÉS!***

Ügyeljen arra, hogy a szerszám ismerete miatt ne legyen figyelmetlen. Ne feledje, hogy egy figyelmetlen pillanat elegendő ahhoz, hogy súlyos sérülést okozzon. Mielőtt bármilyen szerszámot használna, feltétlenül ismerkedjen meg az összes kezelési funkcióval és biztonsági utasítással.

⚠ ***FIGYELMEZTETÉS!***

Ne próbálja módosítani a terméket, és ne készítsen hozzá tartozékokat, amelyek nem javasoltak ehhez a szerszámhoz. Bármilyen módosítás vagy változtatás helytelen használatnak minősül, és veszélyes feltételeket teremthet, amely súlyos személyi sérüléssel végződhet.

Összeszerelés

⚠ ***FIGYELMEZTETÉS!***

Olvassa el, és értse meg az alapgéppel használt minden opcionális tartozék használati útmutatóját, és tartson be minden figyelmeztetést és utasítást. Az utasítások be nem tartása áramütést, tűzveszélyt és/vagy súlyos sérülést idézhet elő.

⚠ ***FIGYELMEZTETÉS!***

Ezt a 18 V-os alapgépet csak a jelen kezelési útmutatóban meghatározott tartozék modellekkel való használatra tervezték. Más, nem engedélyezett tartozékok használata súlyos személyi sérüléseket vagy anyagi kárt okozhat.

⚠ ***FIGYELMEZTETÉS!***

Egyes tartozékokra külön biztonsági követelmények vonatkoznak. Mindig fordítson külön figyelmet az egyes tartozékokhoz mellékelt kézikönyv adott utasításaira.

⚠ ***FIGYELMEZTETÉS!***

Soha ne telepítsen, távolítson el vagy állítson be tartozékot, mialatt a meghajtófej működésben van, vagy ha az akkumulátor be van helyezve. Ha nem sikerül leállítani a motort, vagy kivenni az akkumulátort, akkor az súlyos személyi sérüléseket okozhat.
SOHA NE MŰKÖDTESSE A MEGHAJTÓFEJET TARTOZÉK NÉLKÜL.

⚠ ***FIGYELMEZTETÉS!***

Mindig vegye ki az akkumulátoregységet a termékből, amikor összeszereli az alkatrészeket, beállításokat, tisztítást végez, vagy amikor nem használja a terméket.

Az alapgép tartozékának felszerelése/eltávolítása

A tartozék beszerelése

a) Állítsa le a motort, és vegye ki az akkumulátoregységet.
b) Lazítsa meg a szárnyas gombot (1) (lásd a B ábrát).
c) Az alapgép két horonnyal rendelkezik a csatlakozón (2), CSAK a horony (B-2) használható a tartozék csatlakoztatására: GLT 35.
d) Igazítsa a tartozék rugós csapját (C-2) a csatlakozó (2) hornyához (C-1), és nyomja addig a tartozék szárát az alapgép szárába, amíg a csap ki nem ugrik a horonyból, és ezzel egyidejűleg hallható kattanó hangot nem hall (lásd a C ábrát).
e) Húzza ki a tartozék szárát, és nézze meg, hogy biztonságosan van-e a csatlakozóban (2) rögzítve.
f) Húzza meg biztonságosan a szárnyas gombot (1).

A tartozék eltávolítása (lásd a D ábrát)

a) Állítsa le a motort, és vegye ki az akkumulátoregységet.
b) Oldja ki a rögzítőgombot.
c) Nyomja le a rugós csapot (D-1), és a csap lenyomva tartása mellett húzza vagy csavarja ki a tartozék szárát a csatlakozóból.

Az elülső segédfogantyú felszerelése/beállítása

Az elülső segédfogantyú felszerelése (lásd az E ábrát)

a) Állítsa le a motort, és vegye ki az akkumulátort az alapgépből.
b) Távolítsa el a csavargombot (10) és a rögzítőkart (9) az elülső segédfogantyúról (8).
c) Szerelje fel az első segédfogantyút (8) a szárra.
d) Helyezze be a rögzítőkart (9) az elülső segédfogantyúba (8), majd húzza meg a csavargombot (10). Ügyeljen arra, hogy az elülső segédfogantyú (8) felfelé, tehát a hátsó fogantyú felé nézzen.
e) Engedje le a rögzítőkart, és rögzítse az elülső segédfogantyút a szárra úgy, hogy az működés közben ne mozoghasson a száron.

Az elülső segédfogantyú helyzetének beállítása (lásd az F ábrát)

A fogantyút úgy kell beállítani, hogy az elülső segédfogantyút tartó kar egyenes legyen az alapgép használatakor.
Az elülső segédfogantyú helyzetének beállításához emelje fel a rögzítőkart úgy, hogy az elülső segédfogantyút a szár mentén a kívánt helyzetbe lehessen mozgatni. Engedje le a rögzítőkart úgy, hogy a fogantyú működés közben ne mozoghasson a száron.

⚠ ***FIGYELMEZTETÉS!***

Az alapgép szárán egy címke található, amely korlátozza az első segédfogantyú beállítási távolságát az elülső és hátsó fogantyútávolság követelményeinek megfelelően. Soha ne állítsa az elülső segédfogantyút a címke pozícióján túlra.

⚠ ***FIGYELMEZTETÉS!***

Soha ne működtesse a szerszámot, ha az elülső fogantyú nincs megfelelően a helyén.

Az akkumulátoregység csatlakoztatása/eltávolítása (lásd a G ábrát)

i ***MEGJEGYZÉS***

Az első használat előtt teljesen töltse fel az akkumulátoregységet.

Csatlakoztatás

a) Illessze az akkumulátoregység kiemelkedő részét az alapgép hornyaihoz, majd csúsztassa az akkumulátoregységet a szerszámra.
b) Használat előtt győződjön meg róla, hogy az akkumulátoregység reteszei a helyükre kattannak, és hogy az akkumulátoregység biztonságosan rögzül a szerszámban.

i ***MEGJEGYZÉS***

Amikor az akkumulátoregységet a szerszámba helyezi, ügyeljen arra, hogy az akkumulátoregységen lévő kiemelkedő borda illeszkedjen a szerszám hornyába, és a reteszek megfelelően pattanjanak be a helyükre. Az akkumulátoregység nem megfelelő illesztése károsíthatja a belső alkatrészeket.

Levétel

- Nyomja meg az akkumulátor kioldógombot (G-1), és húzza ki az akkumulátoregységet.

⚠ ***FIGYELMEZTETÉS!***

Az akkumulátoros szerszámok mindig működési állapotban vannak. A súlyos személyi sérülések elkerülése érdekében mindig vegye ki az akkumulátoregységet, és vegye le a kezét a reteszelő gombról és az állítható sebességszabályozó kapcsolóról, amikor a szerszámot viszi vagy szállítja.

Üzemeltetés

Az alapgép beindítása/leállítása (lásd a H ábrát)

⚠ ***FIGYELMEZTETÉS!***

Soha ne működtesse az alapgépet tartozék nélkül. Ne kísérelje meg az alapgép indítását tartozék nélkül.

Az alapgép elindítása

a) Az alapgép bekapcsolásához nyomja a reteszelő gombot (5) balra vagy jobbra, majd nyomja le az állítható sebességszabályozó kapcsolót (6).
b) Az állítható sebességszabályozó kapcsoló (6) nagyobb sebességet biztosít a kioldó kapcsoló erősebb megnyomásakor, és kisebb sebességet a gyengébb megnyomásakor.

Az alapgép leállítása

Az alapgép leállításához engedje el az állítható sebességszabályozó kapcsolót (6).

⚠ ***FIGYELMEZTETÉS!***

Mindig vegye ki az akkumulátoregységet az alapgépből, ha szünetet tart a munkában, vagy befejezte a munkát.

A sebesség mód váltása (lásd az I. ábrát)

Csúsztassa a sebességválasztó kapcsolót (4) kis sebesség esetén az „1", nagy sebesség esetén pedig a „2" állásba.

i ***MEGJEGYZÉS***

Az üzemidő nagy sebességű módban csökken a kis sebességű módhoz képest.

A vállpánt használata

A biztonságos és jobb működés érdekében akassza a pántot a vállára, keresztülvezetve a hátán.

a) Vegye ki az akkumulátoregységet a motorblokkból.
b) Nyomja le a vállpánt karabinert a megnyitásához, és rögzítse a vállpántot akasztóba (3) (lásd J ábra).
c) Állítsa be a vállpánt hosszát kényelmes helyzetbe – mindkét kezével tartsa a kioldót: egyik kezével a hátsó fogantyút, a másik kezével pedig az elülső segédfogantyút (lásd a K ábrát).

⚠ ***FIGYELMEZTETÉS!***

Ha vészhelyzet adódik, akkor azonnal vegye le a válláról, függetlenül attól, hogyan van feltéve a pánt.

Karbantartás és ápolás

⚠ ***FIGYELMEZTETÉS!***

Mielőtt az elektromos szerszámon bármilyen munkát végezne, vegye ki az akkumulátoregységet az eszközből.

Tisztítás

⚠ ***VIGYÁZAT!***

Sűrített levegővel végzett tisztításkor mindig viseljen védőszemüveget.

Tisztítsa rendszeresen az elektromos szerszám szellőzőnyílásait. A tisztítás gyakorisága függ az anyagtól és a használat hosszától. Száraz sűrített levegővel rendszeresen fújja ki a ház belsejét és a motort.

Javítások

Kizárólag kijelölt szervizállomás végezhet bármilyen javítást.

Pótalkatrészek és tartozékok

Egyéb tartozékokat, különösen szerszámokat és tartozékokat a gyártó katalógusaiban találhat. A robbantott ábrák és alkatrészjegyzékek a honlapunkon megtalálhatók: **www.flex-tools.com.**

Ártalmatlanításra vonatkozó információk

⚠ ***FIGYELMEZTETÉS!***

Tegye használhatatlanná a redundáns elektromos szerszámokat:

- *az elektromos szerszámokat a hálózati kábel eltávolításával,*
- *az akkumulátorral működő elektromos szerszámokat az akkumulátor eltávolításával.*

Csak az Európai Unió országai Ne dobjon elektromos szerszámokat a háztartási hulladékok közé!

Az elektromos és elektronikus berendezések hulladékairól szóló 2012/19/EU irányelvvel és ennek nemzeti jogszabályokba átültetett előírásaival összhangban az elektromos szerszámokat elkülönítve kell összegyűjteni, és gondoskodni kell a környezetbarát újrahasznosításukról.

Nyersanyag újrahasznosítás a hulladék ártalmatlanítása helyett.

Gondoskodni kell az eszköz, a tartozékok és a csomagolóanyagok környezetbarát újrahasznosításáról. A műanyag alkatrészek újrahasznosítása az anyag típusának függvényében történik.

⚠ ***FIGYELMEZTETÉS!***

Az akkumulátorokat ne tegye a háztartási hulladékok közé, tűzbe vagy vízbe. Ne nyissa fel a használt akkumulátorokat.

Csak EU tagállamok:
A 2006/66/EK irányelv értelmében gondoskodni kell a hibás vagy használt akkumulátorok újrahasznosításáról.

i ***MEGJEGYZÉS***

Kérjük, hogy érdeklődjön az ártalmatlanítási lehetőségekről abban az üzletben, ahol a terméket vásárolta!

CE-Megfelelőségi nyilatkozat

A megfelelőségi nyilatkozatok a használati útmutató 1. mellékletében találhatók.

Felelősség alóli mentesség

A gyártó és képviselője nem vállal felelősséget semmilyen, a termék vagy egy használhatatlan termék által okozott működési zavar miatt bekövetkezett kárért és kiesett nyereségért. A gyártó és képviselője nem vállal felelősséget semmilyen kárért, amelyet a termék helytelen használata vagy a termék más gyártók termékeivel együtt történő használata okozott.

Symboly použité v tomto návodu

⚠ ***VAROVÁNÍ!***
Označuje hrozící nebezpečí. Nedodržení tohoto varování může mít za následek smrt nebo mimořádně těžká zranění.

⚠ ***UPOZORNĚNÍ!***
Označuje potenciálně nebezpečnou situaci. Nedodržení tohoto upozornění může mít za následek lehké zranění nebo škodu na majetku.

i ***POZNÁMKA***
Označuje tipy pro použití a důležité informace.

Symboly na elektrickém nářadí

V Volty


Přečtěte si pokyny!


Informace o likvidaci starého zařízení

Pro vaši bezpečnost

⚠ ***VAROVÁNÍ!***
Před použitím elektrického nářadí si přečtěte a dodržujte:
- *tento návod k použití,*
- *„Všeobecné bezpečnostní pokyny" týkající se manipulace s elektrickým nářadím v přiložené brožuře (dokument č.: 315.915),*
- *aktuálně platná pravidla daného místa a předpisy pro prevenci úrazů.*

Toto elektrické nářadí odpovídá posledním trendům a bylo zkonstruováno v souladu s uznávanými bezpečnostními předpisy.
Přesto při jeho použití může dojít k ohrožení života a končetin uživatele nebo třetí osoby, nebo může dojít k poškození samotného elektrického nářadí nebo jiného majetku.
Pohonnou hlavu lze používat pouze
- *k určenému účelu*
- *v perfektním provozním stavu.*

Závady, které ohrožují bezpečnost, musí být neprodleně odstraněny.

Zamýšlené použití
Pohonná hlava je určena pro
- komerční využití v průmyslu a obchodu,
- pro použití pouze s následujícími nástavci FLEX Line Trimmer GLT 35 nebo později představenými společností FLEX.

Technická data

Nářadí		GPH 18-EC	
Typ		Pohonná hlava	
Napětí	V=	18 V	
Hmotnost (bez akumulátoru)	kg	2,7	
Akumulátor	18 V	AP 18,0/2,5 AP 18,0/5,0 AP 18,0/8,0	
Hmotnost akumulátoru	kg	AP 18,0/2,5 AP 18,0/5,0 AP 18,0/8,0	0,4 0,7 1,1
Provozní teplota		- 10 až 40 °C	
Teplota nabíjení		0 až 40 ° C	
Skladovací teplota		- 20 až 50 °C	
Nabíječka		CA 10,8/18,0, CA 18,0-LD	

Přehled (viz obr. A)

Číslování funkcí výrobku odkazuje na vyobrazení přístroje na stránce s obrázky.

1. **Křídlový knoflík**
2. **Spojka**
3. **Poutko ramenního popruhu**
4. **Přepínač rychlostního režimu**
5. **Blokovací tlačítko**
6. **Spouštěcí spínač s nastavením rychlosti**
7. **Zadní rukojeť**

8. **Přední pomocná rukojeť**
9. **Asistenční rukojeť s pojistnou páčkou**
10. **Šroubovací knoflík**
11. **Ramenní popruh**

Příprava

Seznamte se s pohonnou hlavou

Než se pokusíte pohonnou hlavu používat, seznamte se se všemi jejími provozními funkcemi a bezpečnostními požadavky.

⚠ ***VAROVÁNÍ!***

Nedopusťte, aby znalost nářadí způsobila neopatrnost. Nezapomeňte, že k vážnému zranění stačí jediná neopatrnost. Před použitím jakéhokoli nářadí se seznamte se všemi provozními funkcemi a bezpečnostními pokyny.

⚠ ***VAROVÁNÍ!***

Nepokoušejte se výrobek upravovat ani vytvářet příslušenství, které se k tomuto nářadí nedoporučuje. Každá taková změna nebo úprava je nesprávná a může vést k nebezpečné situaci, která může zapříčinit vážný úraz.

Montáž

⚠ ***VAROVÁNÍ!***

Přečtěte si a pochopte celou návod k obsluze pro každý volitelný nástavec použitý s touto pohonnou hlavou a dodržujte veškerá varování a pokyny. Nedodržení pokynů může mít za následek úraz elektrickým proudem, požár anebo vážná poranění osob.

⚠ ***VAROVÁNÍ!***

Tato 18V pohonná hlava je určena k použití pouze s modely nástavců, které jsou uvedeny v tomto návodu k obsluze. Použití jiných, neautorizovaných nástavců může způsobit vážné zranění osob nebo poškození majetku.

⚠ ***VAROVÁNÍ!***

Na některé příslušenství se vztahují zvláštní požadavky týkající se bezpečnosti. Vždy věnujte zvláštní pozornost těmto pokynům v návodu k obsluze, který je součástí každého příslušenství.

⚠ ***VAROVÁNÍ!***

Nikdy neinstalujte, neodstraňujte, nebo neupravujte nástavec, když pohonná hlava běží nebo s nainstalovaným akumulátorem. Pokud nezastavíte motor a nevyjmete akumulátor, může dojít k vážnému zranění. ***NIKDY NEPROVOZUJTE POHONNOU HLAVU BEZ NÁSTAVCE.***

⚠ ***VAROVÁNÍ!***

Pokud provádíte montáž dílů, úpravy, čištění nebo výrobek dlouhodobě nepoužíváte, vždy vyjměte akumulátor.

Instalace/demontáž nástavce pohonné hlavy

Instalace nástavce

a) Vypněte motor a vyjměte akumulátor.
b) Uvolněte křídlový knoflík (1) (viz obr. B).
c) Pohonná hlava má na spojce (2) dvě drážky, POUZE drážka (B-2) slouží k připojení nástavce: GLT 35.
d) Vyrovnejte odpružený kolík (C-2) na nástavci s drážkou (C-1) na spojce (2) a zatlačte hřídel nástavce do hřídele pohonné hlavy, dokud kolík nevyskočí z drážky a zároveň neuslyšíte slyšitelné „cvaknutí" (viz obr. C).
e) Vytáhněte hřídel nástavce pro ověření jejího bezpečného zajištění ve spojce (2).
f) Dobře utáhněte křídlový knoflík (1).

Demontáž nástavce (viz obr. D)

a) Vypněte motor a vyjměte akumulátor.
b) Uvolněte křídlový knoflík.
c) Stiskněte odpružený kolík (D-1) a se stisknutým kolíkem vytáhněte nebo vytočte přípojnou hřídel ze spojky.

Montáž / nastavení přední pomocné rukojeti

Montáž přední pomocné rukojeti (viz obr. E)

a) Zastavte motor a vyjměte akumulátor z pohonné hlavy.
b) Odstraňte šroubovací knoflík (10) a zajišťovací páčku (9) z přední pomocné rukojeti (8).
c) Na hřídel nasaďte přední pomocnou rukojeť (8).
d) Zasuňte zajišťovací páčku (9) do přední pomocné rukojeti (8) a poté utáhněte šroubovací knoflík (10). Ujistěte se, že přední pomocná rukojeť (8) směřuje nahoru tak, aby směřovala k zadní rukojeti.

e) Spusťte zajišťovací páčku, abyste zajistili přední pomocnou rukojeť na hřídeli tak, aby se během provozu nemohla na hřídeli pohybovat.

Nastavení polohy přední pomocné rukojeti (viz obr. F)

Rukojeť by měla být nastavena tak, aby rameno držící přední pomocnou rukojeť bylo při používání pohonné hlavy rovné. Chcete-li nastavit polohu přední pomocné rukojeti, zvedněte zajišťovací páčku tak, abyste mohli přední pomocnou rukojeť posunout do požadované polohy podél hřídele. Spusťte zajišťovací páku tak, aby se rukojeť nemohla během provozu pohybovat po hřídeli.

⚠ ***VAROVÁNÍ!***

Na hřídeli pohonné hlavy je štítek omezující vzdálenost nastavení přední pomocné rukojeti tak, aby splňovala požadavky na vzdálenost přední a zadní rukojeti. Nikdy nenastavujte přední pomocnou rukojeť mimo polohu štítku.

⚠ ***VAROVÁNÍ!***

Nářadí nikdy nepoužívejte bez řádně nainstalované přední pomocné rukojeti.

Připojení/odpojení akumulátoru (viz obr. G)

i ***POZNÁMKA***

Před prvním použitím akumulátor plně nabijte.

Instalace

a) Zarovnejte vyvýšenou část akumulátoru s drážkami v krytu pohonné hlavy a zasuňte akumulátor do nářadí.
b) Před zahájením provozu se ujistěte, že západky na akumulátoru zapadnou na místo a akumulátor je připevněn k nářadí.

i ***POZNÁMKA***

Při vkládání akumulátoru do nářadí se ujistěte, že se vyvýšené žebro na akumulátoru zarovná s drážkou uvnitř nástroje, a že západky přesně zapadnou na své místo. Nesprávné připojení akumulátoru může způsobit poškození vnitřních součástí.

Vyjmutí

- Stiskněte tlačítko pro uvolnění akumulátoru (G-1) a vytáhněte jej.

⚠ ***VAROVÁNÍ!***

Akumulátorové nářadí je vždy v provozuschopném stavu. Aby nedošlo k vážnému zranění, vždy vyjměte akumulátor a nedržte ruce na blokovacím tlačítku a spouštěcím spínači s nastavením rychlosti při přenášení nebo přepravě nástroje.

Provozování

Spuštění/zastavení pohonné hlavy (viz obr. H)

⚠ ***VAROVÁNÍ!***

Nikdy nepoužívejte pohonnou hlavu bez nástavce. Nepokoušejte se spustit pohonnou hlavu bez nástavce.

Spuštění pohonné hlavy

a) Chcete-li zapnout pohonnou hlavu, stiskněte blokovací tlačítko (5) doleva nebo doprava a poté stiskněte spouštěcí spínač s nastavením rychlosti (6).
b) Spouštěcí spínač s nastavením rychlosti (6) poskytuje vyšší rychlost se zvýšeným přítlakem na spínač a nižší rychlost se sníženým přítlakem na spínač.

Zastavení pohonné hlavy

Spouštěcí spínač s nastavením rychlostí (6) uvolněte, aby se pohonná hlava zastavila.

⚠ ***VAROVÁNÍ!***

Během pracovních přestávek a po ukončení práce vždy vyjměte akumulátor z pohonné hlavy.

Změna rychlostního režimu (viz obr. I)

Posuňte přepínač rychlosti (4) do polohy „1" pro nízkou rychlost nebo do polohy „2" pro vysokou rychlost.

i ***POZNÁMKA***

Doba provozu se ve vysokorychlostním režimu zkrátí ve srovnání s nízkorychlostním režimem.

Použití ramenního popruhu

Pro bezpečnou a pohodlnou práci si popruh přehoďte přes jedno rameno a přes záda.

a) Vyjměte akumulátor z pohonné hlavy.
b) Stisknutím karabiny ramenního popruhu ji otevřete a připevněte ji do poutka ramenního popruhu (3) (viz obr. J).

c) Nastavte délku ramenního popruhu do pohodlné provozní polohy - sekačku držte oběma rukama: jednou rukou za zadní rukojeť a druhou rukou za přední pomocnou rukojeť (viz obr. K).

⚠ ***VAROVÁNÍ!***

Když dojde k nouzové situaci, okamžitě sundejte ramenní popruh z ramene, bez ohledu na to, jakým způsobem je popruh zapnutý.

Údržba a péče

⚠ ***VAROVÁNÍ!***

Před provedením jakýchkoliv zásahů na elektrickém nářadí, nejprve odstraňte akumulátor.

Čištění

⚠ ***UPOZORNĚNÍ!***

Při čištění stlačeným vzduchem vždy používejte ochranné brýle.

Nářadí a větrací otvory pravidelně čistěte. Četnost čištění závisí na materiálu a délce používání. Vnitřek pouzdra a motor pravidelně ofukujte suchým stlačeným vzduchem.

Opravy

Opravy smí provádět pouze autorizované servisní středisko.

Náhradní díly a příslušenství

Další příslušenství, zejména nástroje a příslušenství, naleznete v katalozích výrobce. Schematické výkresy a seznamy náhradních dílů naleznete na naší domovské stránce: **www.flex-tools.com.**

Informace o likvidaci

⚠ ***VAROVÁNÍ!***

Nepotřebné elektrické nářadí učiňte nepoužitelným:

- *odstraněním napájecího kabelu v případě síťového elektrického nářadí,*
- *vyjmutím akumulátoru v případě akumulátorového elektrického nářadí.*

Pouze země EU Elektrické nářadí nelikvidujte v rámci domovního odpadu!

V souladu s evropskou směrnicí 2012/19/EU o odpadních elektrických a elektronických zařízeních a provedení do vnitrostátních právních předpisů musí být elektrické nářadí shromažďováno odděleně a recyklováno způsobem šetrným k životnímu prostředí.

Recyklace surovin místo likvidace odpadu.

Zařízení, příslušenství a obaly by měly být recyklovány způsobem šetrným k životnímu prostředí. Plastové díly jsou určeny pro recyklaci podle druhu materiálu.

⚠ ***VAROVÁNÍ!***

Akumulátory nevhazujte do domovního odpadu, ohně ani vody. Použité akumulátory neotvírejte.

Pouze v zemích EU:
V souladu se směrnicí 2006/66/ES musí být vadné nebo použité akumulátory recyklovány.

i ***POZNÁMKA***

Informujte se u vašeho prodejce o možnostech likvidace!

CE-Prohlášení o shodě

Prohlášení o shodě jsou uvedena v příloze 1 tohoto návodu k použití.

Vyloučení odpovědnosti

Výrobce a jeho zástupce neodpovídají za škody a ušlý zisk v důsledku přerušení podnikání způsobeného výrobkem nebo nepoužitelným výrobkem.
Výrobce a jeho zástupce neručí za škody, které byly způsobeny nesprávným použitím výrobku nebo použitím výrobku s výrobky jiných výrobců.

Symboly použité v tomto návode

⚠ ***VAROVANIE!***
Označuje hroziace nebezpečenstvo. Nedodržanie tohto varovania môže mať za následok smrť alebo mimoriadne ťažké zranenia.

⚠ ***UPOZORNENIE!***
Označuje možnú nebezpečnú situáciu. Nedodržanie tohto upozornenia môže mať za následok mierne zranenie alebo vecné škody.

i ***POZNÁMKA***
Označuje aplikačné rady a dôležité informácie.

Symboly na elektrickom náradí

V Volty


Prečítajte si pokyny!


Informácie o likvidácii starého stroja

Pre vašu bezpečnosť

⚠ ***VAROVANIE!***
Pred použitím elektrického náradia si prečítajte:
- *tento návod na obsluhu,*
- *„Všeobecné bezpečnostné pokyny" o zaobchádzaní s elektrickým náradím v priloženej príručke (leták č.: 315.915),*
- *aktuálne platné miestne pravidlá a predpisy na prevenciu nehôd.*

Toto elektrické náradie je najmodernejšie zariadenie a bolo skonštruované v súlade s uznávanými bezpečnostnými predpismi.
Pri použití však môže dôjsť k ohrozeniu života a končatín používateľa alebo ďalších osôb, alebo môže dôjsť k poškodeniu elektrického náradia či iného majetku.
Pohonná hlava sa môže používať len
- *v súlade s určením,*
- *v bezchybnom prevádzkovom stave.*

Poruchy, ktoré ohrozujú bezpečnosť, sa musia okamžite odstrániť.

Zamýšľané použitie

Pohonná hlava je určená na
- komerčné použitie v priemysle a obchode
- na použitie len s nasledujúcimi nástavcami FLEX Line Trimmer GLT 35 alebo neskôr zavedenými spoločnosťou FLEX.

Technické údaje

Náradie		GPH 18-EC	
Typ		Pohonná hlava	
Napätie	V=	18 V	
Hmotnosť (bez akumulátora)	kg	2,7	
Akumulátor	18 V	AP 18.0/2.5 AP 18.0/5.0 AP 18.0/8.0	
Hmotnosť akumulátora	kg	AP 18.0/2.5 AP 18.0/5.0 AP 18.0/8.0	0,4 0,7 1,1
Pracovná teplota		-10 ~ 40 °C	
Teplota nabíjania		0 ~ 40 °C	
Skladovacia teplota		-20 ~ 50 °C	
Nabíjačka		CA 10.8/18.0, CA 18.0-LD	

Prehľad (pozri obr. A)

Číslovanie dielov výrobku sa vzťahuje na ilustráciu prístroja na stránke s nákresom.

1. **Krídlový gombík**
2. **Spojka**
3. **Pútko ramenného popruhu**
4. **Prepínač režimu rýchlosti**
5. **Blokovacie tlačidlo**
6. **Hlavný vypínač s nastavením rýchlosti**
7. **Zadná rukoväť**
8. **Predná pomocná rukoväť**
9. **Asistenčná rukoväť s poistnou pákou**
10. **Skrutkový gombík**
11. **Ramenný popruhPríprava**

Zoznámte sa s vašou pohonnou hlavou

Predtým, ako sa pokúsite používať pohonnú hlavu, oboznámte sa so všetkými jej prevádzkovými funkciami a bezpečnostnými požiadavkami.

⚠ ***VAROVANIE!***

Nedovoľte, aby dlhodobá skúsenosť s týmto náradím spôsobila vašu neopatrnosť. Pamätajte, že stačí jeden neopatrný okamih, aby došlo k vážnemu zraneniu. Predtým, ako sa pokúsite používať akékoľvek náradie, uistite sa, že ste sa oboznámili so všetkými prevádzkovými funkciami a bezpečnostnými pokynmi.

⚠ ***VAROVANIE!***

Nepokúšajte sa upravovať toto náradie alebo vytvoriť príslušenstvo, ktoré nie je odporúčané na použitie s týmto náradím. Každá takáto zmena alebo modifikácia sa považuje za zneužitie a môže spôsobiť nebezpečný stav, ktorý vedie k možnému vážnemu zraneniu.

Montáž

⚠ ***VAROVANIE!***

Prečítajte si a pochopte celú príručku pre každý voliteľný nástavec použitý s touto pohonnou hlavou a dodržujte všetky varovania a pokyny. Nedodržanie všetkých uvedených pokynov môže mať za následok úraz elektrickým prúdom, požiar a/alebo vážne zranenie.

⚠ ***VAROVANIE!***

Táto 18V pohonná hlava je určená na používanie len s modelmi prídavných zariadení, ktoré sú uvedené v tomto návode na obsluhu. Použitie iných, neautorizovaných nástavcov môže spôsobiť vážne zranenie osôb alebo poškodenie majetku.

⚠ ***VAROVANIE!***

Na niektoré príslušenstvo sa vzťahujú osobitné požiadavky týkajúce sa bezpečnosti. Vždy venujte osobitnú pozornosť týmto pokynom v príručke, ktorá je súčasťou každého príslušenstva.

⚠ ***VAROVANIE!***

Nikdy neinštalujte, neodstraňujte, alebo neupravujte nástavec, keď pohonná hlava beží alebo s nainštalovaným akumulátorom. Neschopnosť zastaviť motor a vybrať akumulátor môže spôsobiť vážne zranenie. ***NIKDY NEPOUŽÍVAJTE POHONNÚ HLAVU BEZ NÁSTAVCA.***

⚠ ***VAROVANIE!***

Vždy vyberte akumulátor z prístroja pri montáži dielov, vykonávaní úprav, čistení, alebo keď sa nepoužíva.

Pripojenie/odpojenie nástavca z pohonnej hlavy

Inštalácia nástavca

a) Zastavte motor a vyberte akumulátor.
b) Uvoľnite krídlový gombík (1) (pozri obr. B).
c) Pohonná hlava má na spojke (2) dve drážky, na pripojenie nástavca sa používa IBA drážka (B-2): GLT 35.
d) Vyrovnajte pružinový kolík (C-2) na prídavnom zariadení s drážkou (C-1) na spojke (2) a zatlačte hriadeľ prídavného zariadenia do hriadeľa pohonnej hlavy, kým kolík nevyskočí z drážky a zároveň nebudete počuť hlasné „cvaknutie" (pozri obr. C).
e) Povytiahnite hriadeľ nástavca na overenie jeho bezpečného zaistenia do spojky (2).
f) Dobre utiahnete krídlový gombík (1).

Odstránenie nástavca (pozri obr. D)

a) Zastavte motor a vyberte akumulátor.
b) Uvoľnite krídlový gombík.
c) Stlačte pružinový kolík (D-1) a so stlačeným kolíkom vytiahnite alebo vytočte upevňovací hriadeľ zo spojky.

Montáž/nastavenie prednej pomocnej rukoväti

Montáž prednej pomocnej rukoväte (pozri obr. E)

a) Zastavte motor a vyberte akumulátor z pohonnej hlavy.
b) Z prednej pomocnej rukoväte (8) odstráňte skrutkový gombík (10) a blokovaciu páčku (9).
c) Namontujte prednú pomocnú rukoväť (8) na hriadeľ.

d) Zasuňte blokovaciu páčku (9) na prednú pomocnú rukoväť (8) a potom utiahnite skrutkový gombík (10). Uistite sa, že predná pomocná rukoväť (8) smeruje nahor tak, aby smerovala k zadnej rukoväti.
e) Spustite blokovaciu páčku, aby ste prednú pomocnú rukoväť upevnili na hriadeli tak, aby sa počas prevádzky nemohla na hriadeli pohybovať.

Nastavenie polohy prednej pomocnej rukoväte (pozri obr. F)

Rukoväť by mala byť nastavená tak, aby rameno držiace prednú pomocnú rukoväť bolo pri používaní pohonnej hlavy rovné. Ak chcete nastaviť polohu prednej pomocnej rukoväte, zdvihnite blokovaciu páčku tak, aby ste mohli prednú pomocnú rukoväť posunúť do požadovanej polohy pozdĺž hriadeľa. Spustite blokovaciu páku tak, aby sa rukoväť nemohla počas prevádzky pohybovať na hriadeli.

⚠ ***VAROVANIE!***
Na hriadeli pohonnej hlavy je značka, ktorá obmedzuje vzdialenosť nastavenia prednej pomocnej rukoväte, aby sa splnili požiadavky na vzdialenosť prednej a zadnej rukoväte. Nikdy nenastavujte prednú pomocnú rukoväť mimo označenej polohy.

⚠ ***VAROVANIE!***
Náradie nikdy nepoužívajte bez správne nainštalovanej prednej pomocnej rukoväte.

Pripojenie/odpojenie akumulátora (pozri obr. G)

i ***POZNÁMKA***
Pred prvým použitím akumulátor úplne nabite.

Pripojenie

a) Zarovnajte zvýšenú časť akumulátora s drážkami v kryte pohonnej hlavy a potom nasuňte akumulátor na náradie.
b) Pred prácou sa presvedčte, či západka na akumulátore zapadne na svoje miesto a či je akumulátor zaistený k náradiu.

i ***POZNÁMKA***
Pri vkladaní akumulátora do náradia sa uistite, či je výstupok na akumulátore zarovnaný s drážkou vo vnútri náradia a či západky správne zacvaknú na miesto. Nesprávna montáž akumulátora môže spôsobiť poškodenie vnútorných komponentov.

Vybratie

■ Stlačte tlačidlo na uvoľnenie akumulátora (G-1) a vytiahnite akumulátor.

⚠ ***VAROVANIE!***
Akumulátorové náradie je vždy v prevádzkyschopnom stave. Preto, aby ste predišli vážnemu zraneniu osôb, pri prenášaní alebo preprave náradia vždy vyberte akumulátor a držte sa mimo dosahu blokovacieho tlačidla a spínača s premenlivou rýchlosťou.

Prevádzka

Spustenie/zastavenie pohonnej hlavy (pozri obr. H)

⚠ ***VAROVANIE!***
Nikdy nepoužívajte pohonnú hlavu bez nástavca. Nepokúšajte sa spustiť pohonnú hlavu bez prídavného zariadenia.

Spustenie pohonnej hlavy

a) Ak chcete pohonnú hlavu zapnúť, posuňte blokovacie tlačidlo (5) doľava alebo doprava a potom stlačte spúšťací spínač s premenlivou rýchlosťou (6).
b) Hlavný spínač s nastavením rýchlosti (6) zabezpečuje vyššiu rýchlosť pri zvýšenom tlaku spúšte a nižšiu rýchlosť pri zníženom tlaku spínača.

Zastavenie pohonnej hlavy

Uvoľnite páčku nastavenia premenlivej rýchlosti (6), aby ste zastavili pohonnú hlavu.

⚠ ***VAROVANIE!***
Počas pracovných prestávok a po ukončení práce vždy vyberte z pohonnej hlavy akumulátor.

Zmena režimu rýchlosti (pozri obr. I)

Posuňte prepínač rýchlosti (4) do polohy „1" pre nízku rýchlosť alebo do polohy „2" pre vysokú rýchlosť.

POZNÁMKA
Čas prevádzky sa vo vysokorýchlostnom režime zníži v porovnaní s nízkorýchlostným režimom.

Použitie ramenného popruhu
Pre bezpečnú a pohodlnú prevádzku umiestnite popruh na jedno z ramien a cez chrbát.
a) Vyberte akumulátor z pohonnej hlavy.
b) Stlačte karabínu ramenného popruhu, aby sa otvorila, a pripevnite ju do pútka ramenného popruhu (3) (pozri obr. J).
c) Nastavte dĺžku ramenného popruhu do pohodlnej prevádzkovej polohy - držte kosačku oboma rukami: jednou rukou na zadnej rukoväti a druhou rukou na prednej pomocnej rukoväti (pozri obr. K).

VAROVANIE!
Ak dôjde k núdzovej situácii, ihneď si ramenný popruh odopnite zo svojho ramena bez ohľadu na to, akým spôsobom je pripnutý.

Údržba a starostlivosť

VAROVANIE!
Pred akýmikoľvek prácami na elektrickom náradí vyberte akumulátor.

Čistenie
UPOZORNENIE!
Pri čistení stlačeným vzduchom vždy používajte ochranné okuliare.
Pravidelne čistite náradie a vetracie otvory. Frekvencia čistenia závisí od materiálu a doby používania. Vnútro skrine a motor pravidelne prefukujte suchým stlačeným vzduchom.

Opravy
Opravy by malo vykonávať autorizované zákaznícke servisné stredisko.

Náhradné diely a príslušenstvo
Ďalšie príslušenstvo, najmä náradie a doplnky, nájdete v katalógoch výrobcu. Výkresy a zoznamy náhradných dielov nájdete na našej domovskej stránke:
www.flex-tools.com.

Informácie o likvidácii

VAROVANIE!
Znefunkčnite nepotrebné elektrické náradie:
– *odstránením sieťovej šnúry elektrického náradia,*
– *odstránením akumulátora z elektrického náradia.*

Len krajiny EÚ Elektrické náradie nevyhadzujte do domového odpadu!
V súlade s európskou smernicou 2012/19/EÚ o odpade z elektrických a elektronických zariadení a transpozícii do vnútroštátneho práva musia byť použité elektrické náradia zbierané oddelene a recyklované spôsobom šetrným k životnému prostrediu.

Recyklácia surovín namiesto likvidácie odpadu.
Zariadenie, príslušenstvo a obaly sa musia recyklovať spôsobom šetrným k životnému prostrediu. Plastové diely sú určené na recykláciu podľa druhu materiálu.

VAROVANIE!
Nevyhadzujte akumulátor do domového odpadu, ohňa alebo vody. Neotvárajte použité akumulátory.
Len pre krajiny EÚ:
V súlade so smernicou 2006/66/ES musia byť chybné alebo použité akumulátory recyklované.

POZNÁMKA
O možnostiach likvidácie sa informujte u vášho predajcu!

CE-Vyhlásenie o zhode

Vyhlásenia o zhode sú uvedené v prílohe 1 k tomuto návodu na použitie.

Výnimka zo zodpovednosti

Výrobca a jeho zástupca nie sú zodpovední za škody a ušlý zisk v dôsledku prerušenia podnikania spôsobeného výrobkom alebo nepoužiteľným výrobkom.
Výrobca a jeho zástupca nezodpovedajú za škody, ktoré vznikli nesprávnym použitím elektrického nástroja alebo použitím elektrického nástroja s výrobkami od iných výrobcov.

Simboli koji se upotrebljavaju u ovom priručniku

⚠ ***UPOZORENJE!***
Označava neposredno prijeteću opasnost. Zanemarivanje ovog upozorenja može rezultirati smrću ili iznimno teškim ozljedama.

⚠ ***OPREZ!***
Označava moguće opasnu situaciju. Nepoštivanje ovog upozorenja može rezultirati lakim ozljedama ili oštećenjem imovine.

i ***NAPOMENA***
Označava savjete za primjenu i važne informacije.

Simboli na električnom alatu

V volti


Pročitajte upute!


Informacije o odlaganju starog uređaja

Za vašu sigurnost

⚠ ***UPOZORENJE!***
Prije uporabe električnog alata pročitajte sljedeće:
- *ove upute za rukovanje,*
- *„Opće upute o sigurnosti" za rukovanje električnim alatima u priloženoj brošuri (letak br.: 315.915),*
- *pravila i propise za sprječavanje nesreća koji važe na mjestu primjene.*

Ovaj električni alat izrađen je prema najnovijem stanju tehnike i priznatim sigurnosno-tehničkim propisima.
Ipak, ovaj električni alat može za vrijeme upotrebe predstavljati opasnosti za tijelo i život korisnika ili drugih osoba, odnosno može doći do oštećenja električnog alata ili drugih materijalnih šteta.
Pogonska glava smije se koristiti samo
- *za predviđenu namjenu*
- *i u besprijekornom radnom stanju.*

Greške koje ugrožavaju sigurnost moraju se odmah otkloniti.

Namjena
Pogonska glava namijenjena je
- za komercijalnu uporabu u industriji i obrtu,
- za upotrebu samo sa sljedećim FLEX nastavcima Line Trimmer GLT 35 ili naknadno predstavljenim od strane tvrtke FLEX.

Tehnički podaci

Alat		GPH 18-EC	
Vrsta		Pogonska glava	
Napon	Vdc	18 V	
Težina (bez baterijskog modula)	kg	2,7	
Baterija	18 V	AP 18,0/2,5 AP 18,0/5,0 AP 18,0/8,0	
Masa baterije	kg	AP 18,0/2,5 AP 18,0/5,0 AP 18,0/8,0	0,4 0,7 1,1
Radna temperatura		-10 – 40 °C	
Temperatura punjenja		0 - 40 °C	
Temperatura skladištenja		-20 – 50 °C	
Punjač		CA 10,8/18,0, CA 18,0-LD	

Pregled (pogledajte sliku A)

Brojčane oznake značajki proizvoda odnose se na ilustraciju uređaja na stranici s grafičkim prikazom.

1. **Krilni vijak**
2. **Spojka**
3. **Omča naramenice**
4. **Sklopka načina brzine**
5. **Gumb za deblokadu**
6. **Okidna sklopka s regulacijom brzine**
7. **Stražnji rukohvat**
8. **Prednji pomoćni rukohvat**

9. **Ručica za fiksiranje pomoćne ručke**
10. **Gumb s navojem**
11. **Naramenica**

Priprema

Upoznajte pogonsku glavu

Prije nego upotrebe pogonske glave, upoznajte se sa svim njezinim radnim značajkama i zahtjevima u vezi sigurnosti.

⚠ ***UPOZORENJE!***

Nemojte biti nepažljivi zato što ste upoznati s radom alata. Zapamtite da je jedan trenutak nepažnje dovoljan da izazove ozbiljne ozljede. Prije upotrebe alata, svakako se upoznajte sa svim radnim značajkama i uputama u vezi sigurnosti.

⚠ ***UPOZORENJE!***

Nemojte izvoditi preinake na ovom alatu ili izrađivati pribor koji nije preporučen za uporabu s ovim alatom. Sve takve izmjene ili preinake predstavljaju nepropisnu uporabu i mogu rezultirati opasnim stanjima koja mogu dovesti do mogućih teških tjelesnih ozljeda.

Montaža

⚠ ***UPOZORENJE!***

Pročitajte s razumijevanjem cijeli Korisnički priručnik za svaki opcijski nastavak koji se koristi s ovom pogonskom glavom i pratite sva upozorenja i upute. Zanemarivanje uputa može rezultirati električnim udarom, požarom i/ili teškim tjelesnim ozljedama.

⚠ ***UPOZORENJE!***

Ova pogonska glava od 18 V predviđena je za korištenje samo s modelima priključaka koji su navedeni u ovom korisničkom priručniku. Upotreba drugih, neovlaštenih nastavaka može uzrokovati teške tjelesne ozljede ili materijalnu štetu.

⚠ ***UPOZORENJE!***

Neki dodaci imaju karakteristične zahtjeve koji se odnose na sigurnost. Obratite posebnu pozornost na takve upute u priručniku koji dolazi uz svaki pribor.

⚠ ***UPOZORENJE!***

Priključak ne montirajte, ne uklanjajte i ne podešavajte dok je pogonska glava u radu ili kada je baterija postavljena. Zanemarivanje zaustavljanja rada motora i uklanjanja baterije može rezultirati teškim tjelesnim ozljedama. ***NE UPOTREBLJAVAJTE POGONSKU GLAVU BEZ NASTAVKA.***

⚠ ***UPOZORENJE!***

Pri sastavljanju dijelova, obavljanju podešavanja, čišćenju ili kada ne upotrebljavati proizvod, baterijski modul izvadite iz proizvoda.

Montiranje/uklanjanje priključka s pogonske jedinice

Ugradnja priključka

a) Zaustavite rad motora i izvadite baterijski modul.
b) Otpustite krilni vijak (1) (pogledajte sl. B).
c) Pogonska glava ima dva utora na spojnici (2), SAMO se utor (B-2) koristi za spajanje priključka: GLT 35.
d) Centrirajte zatik s oprugom (C-2) na priključku s utorom (C-1) na spojnici (2) i gurnite vratilo priključka u vratilo pogonske glave dok zatik ne iskoči iz utora i ne začujete čujni "klik" u isto vrijeme (pogledajte sliku C).
e) Povucite vratilo nastavka kako biste provjerili da je pričvršćeno u spojnicu (2).
f) Čvrsto stegnite krilni vijak (1).

Uklanjanje dodatka (pogledajte sliku D)

a) Zaustavite rad motora i izvadite baterijski modul.
b) Otpustite krilni gumb.
c) Pritisnite zatik s oprugom (D-1) za oslobađanje vratila, s utisnutim zatikom, povucite ili zakrenite vratilo priključka iz spojnice.

Postavljanje/podešavanje prednjeg pomoćnog rukohvata

Postavljanje i podešavanje prednjeg pomoćnog rukohvata (pogledajte sliku E)

a) Zaustavite rad motora i izvadite baterijski modul iz pogonske glave.
b) Uklonite vijak (10) i ručicu za fiksiranje (9) s prednje pomoćne ručke (8).
c) Postavljanje i prednjeg pomoćnog rukohvata (8) na vratilo.

d) Utaknite ručicu za fiksiranje (9) u prednju pomoćnu ručku (8) i zatim zategnite gumb za vijak (10). Provjerite je li prednja pomoćna ručka (8) okrenuta prema gore tako da pokazuje prema stražnjoj ručki.
e) Spustite ručicu za fiksiranje kako biste pričvrstili prednju pomoćnu ručku na vratilo tako da se ne može pomicati na vratilu za vrijeme rada.

Podešavanje položaja prednje pomoćne ručke (pogledajte sliku F)

Ručku treba podesiti tako da vam ruka koja drži prednji rukohvat bude ravna kada koristite pogonsku glavu.
Za podešavanje položaja prednje pomoćne ručke, podignite ručicu za fiksiranje tako da se prednja pomoćna ručka može pomaknuti u željeni položaj duž vratila. Spustite ručicu za fiksiranje tako da se ručka ne može pomicati na osovini za vrijeme rada.

⚠ ***UPOZORENJE!***
Na pogonskoj glavi nalazi se oznaka za ograničavanje udaljenosti prilagodbe prednje pomoćne ručke kako bi se zadovoljili zahtjevi udaljenosti prednje i stražnje ručke. Ne podešavajte prednju pomoćnu ručku izvan položaja oznake.

⚠ ***UPOZORENJE!***
Alat ne upotrebljavajte alat čvrsto postavljenog prednjeg rukohvata.

Ugradnja/uklanjanje baterijskog modula (pogledajte sliku G)

i ***NAPOMENA***
Baterijski modul napunite do kraja prije prve uporabe.

Postavljanje

a) Poravnajte izbočeni dio na baterijskom modulu sa žljebovima u kućištu pogonske glave i zatim navucite baterijski modul na alat.
b) Prije rada pobrinite se da zasun na baterijskom modulu sjedne na mjesto te da je baterijski modul pričvršćen na alat.

i ***NAPOMENA***
Kada stavljate baterijski modul na alat, pazite da se izbočenje na baterijskom modulu uskladi sa žlijebom na alatu i da zasuni propisno uskoče na svoje mjesto. Nepropisna montaža baterijskog modula može dovesti do oštećenja unutarnjih dijelova.

Uklanjanje

- Pritisnite gumb za oslobađanje baterije (G-1) i izvucite baterijski modul.

⚠ ***UPOZORENJE!***
Akumulatorski alati su uvijek u radnom stanju. Stoga, da biste izbjegli teške tjelesne ozljede, uklonite baterijski modul i držite ruke dalje od ručice za oslobađanje i okidača s regulacijom brzine prilikom prenošenja ili transporta alata.

Upotreba

Pokretanje/zaustavljanje rada pogonske glave (pogledajte sl. H)

⚠ ***UPOZORENJE!***
Ne upotrebljavajte pogonsku glavu bez nastavka. Nemojte pokretati pogonsku glavu bez nastavka.

Pokretanje pogonske glave

a) Za uključivanje pogonske glave, pritisnite gumb za oslobađanje (5) ulijevo ili udesno i zatim pritisnite sklopku s okidačem za regulaciju brzine (6).
b) Sklopka okidača s regulacijom brzine (6) omogućuje veću brzinu uz jači pritisak na okidač i manju brzinu uz manji pritisak na okidač.

Zaustavljanje rada pogonske glave

Otpustite sklopku s okidačem s regulacijom brzine (6) ako želite zaustaviti rad pogonske glave.

⚠ ***UPOZORENJE!***
Za vrijeme prekida rada i nakon završetka rada izvadite baterijski modul iz pogonske glave.

Promjena načina brzine (sl. I)

Pomaknite sklopku za odabir brzine (4) u položaj "1" za nisku brzinu ili položaj "2" za veliku brzinu.

i ***NAPOMENA***
Vrijeme rada smanjit će se u načinu rada za velike brzine u usporedbi s onim u načinu rada za niske brzine.

Korištenje naramenice
Za siguran i udobniji rad, stavite remen preko jednog od ramena i preko leđa.
a) Prije skladištenja iz pogonske jedinice izvadite komplet baterija.
b) Utisnite karabiner za naramenicu kako biste ga otvorili i pričvrstili u omču za naramenicu (3) (pogledajte sliku J).
c) Podesite duljinu naramenice na udoban radni položaj - držite šišač s obje ruke: jednom rukom na stražnjem, a drugom na prednjem pomoćnom rukohvatu (pogledajte sliku K).

⚠ ***UPOZORENJE!***
U slučaju nužde, naramenicu odmah skinite s ramena bez obzira na koji način je naramenica postavljena.

Održavanje i njega

⚠ ***UPOZORENJE!***
Izvadite baterijski modul iz alata prije izvođenja bilo kakvih radova na električnom alatu.

Čišćenje
⚠ ***OPREZ!***
Prilikom čišćenja komprimiranim zrakom, nosite naočale.
Redovito čistite električni alat i ventilacijske otvore. Učestalost čišćenja ovisi o materijalu i trajanju uporabe. Unutrašnjost kućišta i motor redovito propušite suhim stlačenim zrakom.

Popravak
Popravke smije izvoditi samo ovlašteni korisnički servisni centar.

Zamjenski dijelovi i dodatna oprema
Ostalu dodatnu opremu, posebno alate i pribor, potražite u katalozima proizvođača. Sklopne crteže i popise rezervnih dijelova možete pronaći na našoj početnoj stranici: **www.flex-tools.com.**

Informacije o zbrinjavanju

⚠ ***UPOZORENJE!***
Električni alat koji više nije iskoristiv učinite neupotrebljivima:
– *kod alata s mrežnim napajanjem, iskopčajte kabel za napajanje.*
– *Električni alat na baterijsko napajanje uklanjanjem baterije.*

Samo zemlje EU-a Električne alate nemojte odlagati s otpadom iz kućanstva!
U skladu s Europskom direktivom 2012/19/EU o otpadnoj električnoj i elektroničkoj opremi i prijenosu u nacionalni zakon, iskorištene električne alate potrebno je zasebno sakupljati i reciklirati na ekološki prihvatljiv način.
Povrat neobrađenog materijala umjesto odlaganja u otpad.
Uređaj, pomagala i pakiranje moraju se zbrinuti na način koji nije štetan za okoliš. Plastični dijelovi identificirani su za recikliranje prema vrsti materijala.

⚠ ***UPOZORENJE!***
Baterije nemojte odlagati u otpad iz kućanstva, vatru ili vodu. Nemojte otvarati iskorištene baterije.
Samo za zemlje EU:
U skladu s Direktivom 2006/66/EZ neispravne ili iskorištene baterije potrebno je reciklirati.
i ***NAPOMENA***
Informacije o mogućnostima zbrinjavanja zatražite od svog dobavljača!

CE-Izjava o sukladnosti

Izjave o sukladnosti nalaze se u Prilogu 1. ovog priručnika s uputama.

Izuzeće od odgovornosti

Proizvođač i njegov zastupnik nisu odgovorni za štete i izgubljenu dobit uslijed prekida u poslovanju prouzročenog proizvodom ili neupotrebljivim proizvodom.
Proizvođač i njegov zastupnik nisu odgovorni za štetu prouzročenu nepravilnom uporabom proizvoda ili uporabom proizvoda s proizvodima drugih proizvođača.

Simboli, uporabljeni v teh navodilih

⚠ ***OPOZORILO!***
Označuje grozečo nevarnost. Neupoštevanje tega opozorila lahko privede do izgube življenja ali izjemno hudih telesnih poškodb.

⚠ ***POZOR!***
Označuje morebitno nevarnost. Neupoštevanje tega opozorila lahko privede do lažjih telesnih poškodb ali materialne škode.

i ***OPOMBA***
Označuje nasvete pri uporabi in pomembne informacije.

Simboli na električnem orodju

V Volti


Preberite navodila!


Informacije glede odstranjevanja stare naprave med odpadke

Za vašo varnost

⚠ ***OPOZORILO!***
Preden pričnete uporabljati to električno orodje, preberite naslednje:
- *navodila za uporabo,*
- *»Splošna varnostna navodila« glede upravljanja električnih orodij v priloženi knjižici (št. navodil: 315.915),*
- *trenutno veljavna pravila in predpise za preprečevanje nesreč na mestu uporabe.*

To najsodobnejše električno orodje smo izdelali v skladu z uveljavljenimi varnostnimi predpisi. Kljub temu pri uporabi električnega orodja obstaja nevarnost izgube življenja ali okončine uporabnika in/ali tretje osebe oz. lahko pride do poškodb električnega orodja ali druge materialne škode.

Pogonska enota se lahko uporablja samo
- *za predvideno uporabo;*
- *v brezhibnem delovnem stanju.*

Okvare, ki ogrožajo stopnjo varnosti, je treba nemudoma odpraviti.

Predvidena uporaba

Pogonska enota je namenjena
- za komercialno uporabo v industriji in trgovini,
- za uporabo samo z naslednjimi nastavki FLEX Line Trimmer GLT 35 ali naknadno predstavljenimi nastavki znamke FLEX.

Tehnični podatki

Orodje		GPH 18-EC	
Tip		Pogonska enota	
Napetost	V DC	18V	
Teža (brez akumulatorja)	kg	2,7	
Baterija	18V	AP 18,0/2,5 AP 18,0/5,0 AP 18,0/8,0	
Teža baterije	kg	AP 18,0/2,5 AP 18,0/5,0 AP 18,0/8,0	0,4 0,7 1,1
Delovna temperatura		-10~40 °C	
Temperatura polnjenja		0~40 °C	
Temperatura za shranjevanje		-20~50 °C	
Polnilnik		CA 10,8/18,0, CA 18,0-LD	

Pregled (glejte sliko A)

Oštevilčenje funkcij izdelka se nanaša na sliko naprave na strani s slikami.

1. **Krilni vijak**
2. **Spojka**
3. **Zanka za ramenski pas**
4. **Gumb za izbor načina hitrosti**
5. **Gumb za odklepanje**
6. **Stikalo za spreminjanje hitrosti**
7. **Zadnji ročaj**
8. **Sprednji ročaj za prijem**

9. **Pomožna ročica za zaklepni ročaj**
10. **Vijačni gumb**
11. **Naramnica**

Priprava

Spoznajte svojo pogonsko enoto

Preden poskusite uporabiti pogonsko enoto, se seznanite z vsemi njenimi funkcijami delovanja in varnostnimi zahtevami.

⚠ ***OPOZORILO!***

Pri uporabi žage bodite previdni, četudi ste dodobra seznanjeni z njenim delovanjem. Ne pozabite, da je en trenutek neprevidnosti dovolj, da povzroči hude poškodbe. Preden poskusite uporabiti katerokoli orodje, se seznanite z vsemi funkcijami delovanja in varnostnimi navodili.

⚠ ***OPOZORILO!***

Tega izdelka ne poskušajte spreminjati in ne poskušajte izdelovati dodatkov, ki niso primerni za uporabo s tem orodjem. Vsako tako spreminjanje ali predelava se šteje za napačno uporabo in povzroči tveganja, ki lahko povzročijo hude telesne poškodbe.

Sestavljanje

⚠ ***OPOZORILO!***

Prebrati in razumeti morate celoten priročnik z navodili ter upoštevati vsa opozorila in navodila za vsak izbirni priključek, ki ga uporabite s to pogonsko enoto. Neupoštevanje navodil lahko vodi do električnega udara, požara in/ali resnih telesnih poškodb.

⚠ ***OPOZORILO!***

Ta pogonska enota 18 V je zasnovana za uporabo samo z modeli priključkov, ki so navedeni v tem priročniku za uporabo. Uporaba drugih nepooblaščenih priključkov lahko povzroči hude telesne poškodbe ali materialno škodo.

⚠ ***OPOZORILO!***

Nekateri dodatki imajo posebne varnostne zahteve. Vedno bodite posebej pozorni na takšna navodila v priročniku, ki je priložen vsakemu dodatku.

⚠ ***OPOZORILO!***

Nikoli ne nameščajte, odstranjujte ali prilagajajte priključkov, če pogonska enota deluje oz. je baterija nameščena. Če ne zaustavite motorja in odstranite baterije, lahko pride do hudih telesnih poškodb. ***POGONSKE ENOTE NIKOLI NE UPORABLJAJTE BREZ PRIKLJUČKA.***

⚠ ***OPOZORILO!***

pri nameščanju delov, opravljanju prilagoditev, čiščenju ali kadar izdelek ni v uporabi, vedno odstranite baterijski sklop.

Nameščanje/odstranjevanje nastavka pogonske enote

Za namestitev nastavka

a) Ustavite motor in odstranite baterijski sklop.
b) Odvijte krilni vijak (1) (glejte sliko B)
c) Pogonska enota ima dva utora na spojki (2), SAMO utor (B-2) se uporablja za priklop priključka: GLT 35.
d) Poravnajte vzmetni zatič (C-2) na priključku z utorom (C-1) na spojki (2) in potisnite priključno gred v gred pogonske enote, dokler zatič ne izskoči iz utora in zaslišite istočasno slišen zvok „klik“ (glejte sliko C).
e) Povlecite gred priključka, da se prepričate, da je čvrsto nameščena v spojniku (2).
f) Čvrsto privijte krilni vijak (1).

Za odstranitev nastavka (glejte sliko D)

a) Ustavite motor in odstranite baterijski sklop.
b) Odvijte krilni vijak.
c) Pritisnite vzmetni zatič (D-1) navzdol, s stisnjenim zatičem izvlecite ali zasukajte priključno gred iz spojke.

Montaža/nastavitev sprednjega pomožnega ročaja

Za namestitev sprednjega pomožnega ročaja (glejte sliko E)

a) Ustavite motor in odstranite baterijo iz pogonske enote.
b) Odstranite vijačni gumb (10) in zaklepno ročico (9) s sprednjega pomožnega ročaja (8).

c) Potisnite sprednji pomožni ročaj (8) na drog.
d) Vstavite zaklepni vzvod (9) v sprednji pomožni ročaj (8) in nato privijte vijačni gumb (10). Preverite, da je sprednji pomožni ročaj (8) obrnjen navzgor, tako da je obrnjen v smeri proti zadnjem ročaju.
e) Spustite zaklepno ročico, da pritrdite sprednji pomožni ročaj na gred, tako da se med delovanjem ne more premikati na gredi.

Za prilagoditev položaja sprednjega pomožnega ročaja (glejte sliko F)

Ročaj mora biti nastavljen tako, da je vaša roka, ki drži pomožni ročaj pogonske enote iztegnjena.
Če želite prilagoditi položaj ročaja sprednjega pomočnika, dvignite ročico za zaklepanje, tako da lahko pomožni ročaj premaknete v želeni položaj vzdolž gredi. Spustite zaklepno ročico, da se ročaj med delovanjem ne more premikati na gredi.

⚠ ***OPOZORILO!***
Na gredi pogonske enote je oznaka, ki omejuje nastavitveno razdaljo sprednjega pomožnega ročaja za izpolnjevanje zahtev glede razdalje sprednjega in zadnjega ročaja. Nikoli ne nastavljajte sprednjega pomožnega ročaja preko oznake.

⚠ ***OPOZORILO!***
orodja nikoli ne upravljajte, če nastavljiv sprednji ročaj za prijem ni trdno nameščen.

Pritrjevanje/odstranjevanje baterijskega sklopa (glejte sliko G)

i ***OPOMBA***
Pred prvo uporabo popolnoma napolnite baterijski sklop.

Napotki za priključitev

a) Dvignjeno rebro na baterijskem sklopu poravnajte z utori na pogonski enoti in nato potisnite baterijski sklop na orodje.
b) Pred uporabo se prepričajte, da se zapah na baterijskem sklopu zaskoči na mesto in da je baterijski sklop pritrjen na orodje.

i ***OPOMBA***
Pri nameščanju baterijskega sklopa na orodje se prepričajte, da je dvignjeno rebro na baterijskem sklopu poravnano z utori v orodju in da se zapahi ustrezno zaskočijo. Nepravilna namestitev baterijskega sklopa lahko povzroči poškodbe notranjih sestavnih delov.

Odstranitev

- Pritisnite gumb za sprostitev baterije (G-1) in baterijski sklop potegnite ven.

⚠ ***OPOZORILO!***
Akumulatorska orodja so vedno v delovnem stanju. Med prenašanjem ali transportom orodja vedno odstranite baterijski sklop in se z rokami ne približujte vzvodu za odklepanje in sprožilcu za nastavitev števila vrtljajev, da preprečite hude telesne poškodbe.

Delovanje

Zagon/zaustavitev pogonske enote (glejte sliko H)

⚠ ***OPOZORILO!***
Pogonske enote nikoli ne uporabljajte brez priključka. Pogonske enote ne poskušajte zagnati brez nastavka.

Zagon pogonske enote

a) Če želite pogonsko enoto vklopiti, potisnite gumb za izklop (5) v levo ali desno in nato pritisnite sprožilno stikalo za spremenljivo hitrost (6).
b) Stikalo za spreminjanje hitrosti (6) zagotavlja višjo hitrost pri večjem pritisku sprožilnega stikala in nižjo hitrost ob manjšem pritisku na sprožilno stikalo.

Zaustavitev pogonske enote

Sprostite sprožilec spreminjanja hitrosti (6) da zaustavite pogonsko enoto.

⚠ ***OPOZORILO!***
Med delovnimi odmori in po končanem delu iz pogonske enote vedno odstranite akumulatorski sklop.

Spreminjanje načina hitrosti (glejte sliko I)

Potisnite stikalo za izbiro hitrosti (4) v položaj „1“ za nizko hitrost ali položaj „2“ za visoko hitrost.

OPOMBA
Čas delovanja se bo zmanjšal v načinu visoke hitrosti v primerjavi s tistim v načinu nizke hitrosti.

Uporaba naramnice
Za varno in boljše delovanje namestite pas čez eno od ramen in čez hrbet.
a) Odstranite baterijski sklop iz pogonske enote.
b) Pritisnite karabin za naramnico, da jo odprete in pritrdite v zanko za naramnico (3) (glejte sliko J).
c) Prilagodite dolžino naramnice v udoben delovni položaj – kosilnico držite z obema rokama: z eno roko na zadnjem ročaju in z drugo na sprednjem pomožnem ročaju (glejte sliko K).

OPOZORILO!
V nujnih primerih ramenski pas nemudoma snemite z rame, ne glede na to, kako je ramenski pas nameščen.

Vzdrževanje in nega

OPOZORILO!
Pred izvajanjem kakršnih koli del na električnem orodju odstranite baterijski sklop z orodja.

Čiščenje
POZOR!
Pri čiščenju s stisnjenim zrakom vedno nosite zaščitna očala.
Redno očistite električno orodje in prezračevalne odprtine. Pogostost čiščenja je odvisna od materiala in trajanja uporabe. S kompresorjem redno spihajte notranjost ohišja in motor.

Popravila
Popravila lahko izvaja le pooblaščeni servisni center.

Nadomestni deli in nastavki
Če želite izvedeti več o drugih nastavkih, zlasti o orodjih in dodatni opremi, si oglejte prodajno gradivo proizvajalca. Eksplozijske risbe in sezname nadomestnih delov najdete na naši domači strani na naslovu: **www.flex-tools.com.**

Informacije o odstranjevanju

OPOZORILO!
Onemogočite uporabo električnih orodij, ki jih ne potrebujete več:
– *električna orodja tako, da odstranite napajalni kabel,*
– *baterijska električna orodja tako, da odstranite baterijo.*

Električnih orodij ne zavrzite med gospodinjske odpadke.
V skladu z Direktivo EU 2012/19/EU glede odpadne električne in elektronske opreme in prenosom na državno zakonodajo je treba iztrošena električna orodja zbirati ločeno in jih reciklirati na okolju prijazen način.

Predelava namesto odstranjevanja med odpadke
Napravo, nastavke in embalažo je treba reciklirati na okolju prijazen način. Plastični deli so namenjeni reciklaži glede na vrsto materiala.

OPOZORILO!
Baterij ne mečite med gospodinjske odpadke, v vodo ali ogenj. Ne odpirajte iztrošenih baterij.
Velja samo za države EU:
V skladu z Direktivo 2006/66/ES je treba okvarjene ali iztrošene baterije reciklirati.

OPOMBA
Obrnite se na prodajalca in ga povprašajte glede možnosti odstranjevanja med odpadke!

CE-Izjava o skladnosti

Izjave o skladnosti so vključene v Prilogo 1 k tem navodilom za uporabo.

Oprostitev odgovornosti

Proizvajalec in njegov predstavnik nista odgovorna za kakršno koli škodo in izgubo prihodkov zaradi prekinitve poslovanja, ki ga je povzročil izdelek oziroma neuporaben izdelek.
Proizvajalec in njegov predstavnik nista odgovorna za kakršno koli škodo, nastalo zaradi nepravilne uporabe izdelka ali uporabe izdelka z izdelki drugih proizvajalcev.

Simboluri utilizate în acest manual

⚠ ***AVERTISMENT!***
Implică pericol iminent. Nerespectarea acestui avertisment poate duce la deces sau la vătămări extrem de grave.

⚠ ***PRUDENȚĂ!***
Denotă o posibilă situație periculoasă. Nerespectarea acestui avertisment se poate solda cu vătămare ușoară sau cu pagube.

i ***NOTĂ***
Denotă aplicarea sfaturilor și a informațiilor importante.

Simboluri marcate pe scula electrică

V Volți


Citiți instrucțiunile!


Informații privind eliminarea mașinilor vechi

Pentru siguranța dumneavoastră

⚠ ***AVERTISMENT!***
Înainte de a utiliza scula electrică, vă rugăm să citiți următoarele:
- *aceste instrucțiuni de utilizare,*
- *„Instrucțiunile generale de siguranță" privind manipularea sculelor electrice din broșura atașată (prospect nr...: 315.915),*
- *regulile și regulamentele în vigoare în prezent pentru prevenirea accidentelor.*

Această sculă electrică este de ultimă oră și a fost construită în conformitate cu reglementările de siguranță recunoscute.
Însă, pe durata utilizării, scula electrică poate constitui un pericol pentru viața și membrele utilizatorului sau ale unui terț, ori scula electrică sau alte bunuri pot fi deteriorate.
Capul de alimentare poate fi utilizat numai
- *în scopul destinat,*
- *în stare perfectă de funcționare.*

Defecțiunile care afectează siguranța trebuie reparate imediat.

Utilizarea prevăzută
Capul de alimentare este destinat
- pentru utilizare comercială în industrie și meșteșuguri,
- pentru a fi utilizat numai cu următoarele accesorii FLEX Line Trimmer GLT 35 sau introduse ulterior de FLEX.

Date tehnice

Scula		GPH 18-EC	
Tip		Cap de alimentare	
Tensiune	Vdc	18V	
Greutate (fără set de acumulatori)	kg	2,7	
Acumulator	18V	AP 18,0/2,5 AP 18,0/5,0 AP 18,0/8,0	
Greutate acumulator	kg	AP 18,0/2,5 AP 18,0/5,0 AP 18,0/8,0	0,4 0,7 1,1
Temperatură de funcționare		-10~40°C	
Temperatură de încărcare		0~40°C	
Temperatură de depozitare		-20~50°C	
Încărcător		CA 10,8/18,0, CA 18,0-LD	

Descriere (consultați figura A)

Numerele ce indică specificațiile produsului fac referire la ilustrația mașinii de pe pagina grafică.

1. **Șurub fluture**
2. **Cuplor**
3. **Buclă curea de umăr**
4. **Comutator de mod de viteză**
5. **Buton de blocare**
6. **Întrerupător declanșator cu selector de viteză**

7. **Mâner posterior**
8. **Mâner frontal de susținere**
9. **Mâner de asistență cu manetă de blocare**
10. **Butonul cu șurub**
11. **Curea de umar**

Pregătirea

Cunoașteți-vă capul de alimentare

Înainte de a încerca să utilizați capul de alimentare, familiarizați-vă cu toate caracteristicile de funcționare și cerințele de siguranță ale acestuia.

⚠ ***AVERTISMENT!***

Nu permiteți ca familiarizarea cu acest produs să vă determine să fiți neatent. Amintiți-vă că un moment de neglijență este suficient pentru a provoca vătămări grave. Înainte de a încerca să utilizați orice sculă, asigurați-vă că vă familiarizați cu toate caracteristicile de operare și instrucțiunile de siguranță.

⚠ ***AVERTISMENT!***

Nu încercați să modificați această sculă sau să creați accesorii care nu sunt recomandate pentru utilizarea cu această sculă. Orice astfel de modificare sau schimbare reprezintă o utilizare necorespunzătoare și se poate solda cu condiții periculoase care pot conduce la posibile vătămări grave.

Asamblarea

⚠ ***AVERTISMENT!***

Citiți și înțelegeți întregul manual al utilizatorului pentru fiecare accesoriu opțional utilizat cu acest cap de alimentare și respectați toate avertismentele și instrucțiunile. Nerespectarea tuturor instrucțiunilor poate duce la electrocutare, incendiu și/sau vătămări grave.

⚠ ***AVERTISMENT!***

Acest cap de alimentare de 18V este proiectat pentru a fi utilizat numai cu modelele de atașare specificate în acest manual de utilizare. Utilizarea altor dispozitive neautorizate poate cauza vătămări grave sau pagube.

⚠ ***AVERTISMENT!***

Unele accesorii au cerințe specifice legate de siguranță. Acordați întotdeauna o atenție deosebită acestor instrucțiuni din manualul care însoțește fiecare accesoriu.

⚠ ***AVERTISMENT!***

Niciodată nu instalați, îndepărtați sau ajustați vreun dispozitiv în timp ce capul de alimentare este în funcțiune sau dacă acumulatorul este instalat. Dacă nu se oprește motorul și nu se scoate bateria, se pot produce vătămări corporale grave. ***NU PUNEȚI NICIODATĂ CAPUL DE ALIMENTARE ÎN FUNCȚIUNE FĂRĂ UN DISPOZITIV ATAȘAT.***

⚠ ***AVERTISMENT!***

Scoateți întotdeauna setul de acumulatori din produs înainte de a asambla componente, a efectua reglaje, a curăța sau atunci când produsul nu este utilizat.

Instalarea/demontarea atașamentului capului de alimentare

Pentru a instala atașamentul

a) Opriți motorul și scoateți setul de acumulatori.
b) Slăbiți șurubul cap de fluture(1) (vezi Fig B).
c) Capul de alimentare are două caneluri pe cuplaj (2), DOAR canelura (B-2) este utilizată pentru conectarea atașamentului: GLT 35.
d) Aliniați știftul cu arc (C-2) de pe atașament cu canelura (C-1) de pe cuplaj (2) și împingeți arborele de fixare în arborele capului de alimentare până când știftul iese din canelură și auziți un sunet sonor de „clic” în același timp (a se vedea figura C).
e) Trageți de tija dispozitivului pentru a vă asigura că aceasta este bine blocată în cuplor (2).
f) Strângeți bine șurubul cu cap de fluture (1).

Pentru a scoate atașamentul (a se vedea figura D)

a) Opriți motorul și scoateți setul de acumulatori.
b) Slăbiți șurubul cu cap de fluture.

c) Apăsați în jos știftul cu arc (D-1), cu știftul apăsat, trageți sau răsuciți arborele de atașament din cuplaj.

Montarea / reglarea mânerului de asistență frontală

Pentru montarea mânerului de asistare frontală (a se vedea Fig E)

a) Opriți motorul și scoateți acumulatorul din capul de alimentare.
b) Scoateți butonul cu șurub (10) și maneta de blocare (9) de pe mânerul de asistență frontală (8).
c) Montați mânerul de asistență frontală (8) pe arbore.
d) Introduceți maneta de blocare (9) în mânerul de asistență frontală (8), apoi strângeți butonul cu șurub (10). Asigurați-vă că mânerul de asistență frontală (8) este orientat în sus, astfel încât să fie îndreptat spre mânerul din spate.
e) Coborâți maneta de blocare pentru a fixa mânerul de asistență frontală pe arbore, astfel încât să nu se poată deplasa pe arbore în timpul funcționării.

Pentru reglarea poziției mânerului de asistență frontală (vezi Fig. F)

Mânerul trebuie reglat astfel încât brațul care ține mânerul de asistență frontală să fie drept atunci când utilizați capul de alimentare. Pentru a regla poziția mânerului de asistență frontală, ridicați maneta de blocare astfel încât mânerul asistentului frontal să poată fi mutat în poziția dorită de-a lungul arborelui. Coborâți maneta de blocare astfel încât mânerul să nu se poată deplasa pe arbore în timpul funcționării.

⚠ ***AVERTISMENT!***

Există o etichetă pe arborele capului de alimentare pentru a limita distanța de reglare a mânerului de asistență frontală pentru a îndeplini cerințele distanței mânerului frontal și spate. Nu reglați niciodată mânerul de asistență frontală dincolo de poziția etichetei.

⚠ ***AVERTISMENT!***

Nu utilizați niciodată scula fără mânerul frontal bine fixat.

Montarea/îndepărtarea acumulatorilor (a se vedea Fig. G)

i ***NOTĂ***

Reîncărcați complet setul de acumulatori înaintea primei utilizări.

Pentru atașare

a) Aliniați nervura ridicată a acumulatorului cu canelurile din instrument și apoi glisați acumulatorul pe instrument.
b) Asigurați-vă că blocajul de pe baterie se fixează în poziție și că acumulatorul este fixat de sculă înainte de a începe utilizarea.

i ***NOTĂ***

Când așezați pachetul de baterii pe sculă, asigurați-vă că nervura în relief de pe acumulator se aliniază cu canelura de pe sculă și că zăvoarele se fixează corect. Atașarea necorespunzătoare a acumulatorului poate cauza deteriorarea componentelor interne.

Îndepărtarea

- Apăsați butonul de eliberare a acumulatorului (G-1) și scoateți acumulatorul.

⚠ ***AVERTISMENT!***

Sculele cu acumulatori sunt întotdeauna în stare de funcționare. Prin urmare, pentru a evita vătămări corporale grave, scoateți întotdeauna acumulatorul și țineți-vă mâinile departe de butonul de blocare și de comutatorul de declanșare a vitezei variabile atunci când curățați sau transportați scula.

Funcționare

Pornirea/oprirea capului de alimentare (a se vedea figura H)

⚠ ***AVERTISMENT!***

Nu folosiți niciodată capul de alimentare fără un accesoriu. Nu încercați să porniți capul de alimentare fără atașament.

Pentru a porni capul de alimentare

a) Pentru a porni capul de alimentare, apăsați butonul de blocare (5) la stânga sau la dreapta și apoi apăsați comutatorul de declanșare cu viteză variabilă (6).

b) Comutatorul de declanșare cu viteză variabilă (6) oferă o viteză mai mare, cu o presiune de declanșare crescută și o viteză mai mică, cu o presiune de declanșare scăzută.

Pentru a opri capul de alimentare

Eliberați comutatorul de declanșare cu viteză variabilă (6) pentru a opri capul de alimentare.

⚠ ***AVERTISMENT!***

Scoateți întotdeauna acumulatorul din capul de forță în timpul pauzelor de lucru și după terminarea lucrului.

Schimbarea modului de viteză (vezi Fig. I)

Glisați comutatorul selectorului de viteză (4) în poziția „1" pentru viteză mică sau poziția „2" pentru viteză mare.

i ***NOTĂ***

Timpul de rulare va scădea în modul de mare viteză comparativ cu cel din modul cu viteză mică.

Folosind cureaua de umăr

Pentru o funcționare sigură și confortabilă, puneți cureaua peste unul dintre umeri și peste spate.

a) Detașați setul de acumulatori de la capul de alimentare.
b) Apăsați carabina curelei de umăr pentru a o deschide și atașați-o în bucla curelei de umăr (3) (vezi Fig. J).
c) Reglați lungimea curelei de umăr la o poziție de operare confortabilă - țineți trimmerul cu ambele mâini: o mână pe mânerul din spate și cealaltă mână pe mânerul de asistență frontală (a se vedea Fig. K).

⚠ ***AVERTISMENT!***

În caz de urgență, îndepărtați imediat cureaua de pe umăr, indiferent de modul de instalare a curelei.

Întreținerea și îngrijirea

⚠ ***AVERTISMENT!***

Scoateți acumulatorul înainte de a executa vreo operație asupra sculei electrice.

Curățarea

⚠ ***ATENȚIE!***

Când curățați cu aer comprimat, purtați întotdeauna ochelari de protecție.

Curățați regulat orificiile de ventilație ale sculei electrice. Frecvența curățării depinde de material și de durata de utilizare. Curățați periodic interiorul carcasei și motorul cu aer comprimat uscat.

Reparații

Reparațiile trebuie efectuate numai de către un centru de service autorizat pentru clienți.

Piese de schimb și accesorii

Alte accesorii, în special scule și accesorii, consultați cataloagele producătorului. Desenele detaliate și listele de piese de schimb pot fi găsite pe pagina noastră de internet: **www.flex-tools.com.**

Informații privind eliminarea

⚠ ***AVERTISMENT!***

Instrucțiuni de dezafectare a sculelor electrice inutilizabile:

– *îndepărtați cablul de alimentare al sculei alimentată de la rețea,*
– *îndepărtați acumulatorul sculei alimentate cu acumulator.*

Numai în țările UE Nu eliminați sculele electrice împreună cu deșeurile menajere!

Conform Directivei europene 2012/19/UE privind echipamentele electrice și electronice și transpunerea acesteia în legislația națională, sculele electrice uzate trebuie colectate separat și eliminate într-un mod ecologic.

Recuperarea materiilor prime în loc de eliminarea acestora.

Dispozitivul, accesoriile și ambalajul trebuie reciclate într-un mod ecologic. Componentele de plastic sunt identificate în vederea reciclării în funcție de tipul de material.

⚠ ***AVERTISMENT!***

Nu aruncați bateriile în gunoiul menajer, apă sau foc. Nu desfaceți bateriile uzate.

Numai pentru țările UE:
În conformitate cu Directiva 2006/66/CE, bateriile defecte sau uzate trebuie reciclate.

NOTĂ
Vă rugăm să întrebați distribuitorul despre opțiunile privind eliminarea!

CE-Declarație de conformitate

Declarațiile de conformitate sunt incluse în anexa 1 a prezentului manual de instrucțiuni.

Exonerare de responsabilitate

Producătorul și reprezentantul acestuia nu sunt responsabili pentru orice pagubă și pierdere de profit suferită ca urmare a întreruperii activității comerciale cauzate de produs sau de un produs neadecvat. Producătorul și reprezentantul acestuia nu sunt responsabili pentru orice pagubă cauzată de utilizarea neadecvată a produsului sau de utilizarea produsului cu produse de la alți producători.

Символи използвани в това ръководство

⚠ ***ПРЕДУПРЕЖДЕНИЕ!***
Означава непосредствена опасност. Неспазването на това предупреждение може да доведе до смърт или изключително тежки наранявания.

⚠ ***ВНИМАНИЕ!***
Означава възможна опасна ситуация. Неспазването на това предупреждение може да доведе до леко нараняване или материални щети.

i ***БЕЛЕЖКА***
Означава приложни съвети и важна информация.

Символи върху електрическия инструмент

V Волтове


Прочетете инструкциите!


Информация за изхвърлянето на стара машина

За Вашата безопасност

⚠ ***ПРЕДУПРЕЖДЕНИЕ!***
Преди да използвате електрическия инструмент, моля прочетете следното:
- *настоящите инструкции за употреба,*
- *„общите инструкции за безопасност" за боравене с електрически инструменти в приложената книжка (брошура №: 315.915),*
- *действащите валидни правила на мястото на употреба и регулациите за предотвратяване на злополуки.*

Този електрически инструмент е съвременен и е конструиран в съответствие с признатите правила за безопасност.

Въпреки това, когато е в употреба, електрическият инструмент може да бъде опасен за живота и здравето на потребителя или трета страна, или електрическият инструмент или друга собственост могат да бъдат повредени.

Захранващата глава може да се използва само
- *по предназначение,*
- *в изправно работно състояние.*

Неизправности, които намаляват безопасността, трябва да бъдат ремонтирани незабавно.

Употреба по предназначение

Захранващата глава е предназначена за
- за комерсиална употреба в индустрията и търговията,
- за използване само със следните приставки за кордов тример GLT 35 на FLEX или с такива, посочени от FLEX.

Технически данни

Инструмент		GPH 18-EC	
Тип		Захранваща глава	
Напрежение	Vdc	18V	
Тегло (без акумулаторна батерия)	кг	2,7	
Батерия	18V	AP 18,0/2,5 AP 18,0/5,0 AP 18,0/8,0	
Тегло на батерията	кг	AP 18,0/2,5 AP 18,0/5,0 AP 18,0/8,0	0,4 0,7 1,1
Работна температура		-10~40°C	
Температура на зареждане		0~40°C	
Температура на съхранение		-20~50°C	
Зарядно устройство		CA 10.8/18.0, CA 18.0-LD	

Преглед (виж фигура A)

Изброяването на характеристиките на продукта се отнася за илюстрацията на машината на графичната страница.

1. **Крилчат винт**
2. **Съединително устройство**
3. **Контур на ремък за рамо**
4. **Превключвател на режима на скоростта**
5. **Бутон за отключване**
6. **Спусък превключвател за променлива скорост**
7. **Задна ръкохватка**
8. **Предна спомагателна ръкохватка**
9. **Лост за заключване на спомагателната ръкохватка**
10. **Копче за винт**
11. **Презрамка за рамо**

Подготовка

Запознайте се с вашата захранваща глава

Преди да се опитате да използвате захранващата глава, се запознайте с всички нейни работни характеристики и изисквания за безопасност.

⚠ ***ПРЕДУПРЕЖДЕНИЕ!***

Не позволявайте рутината с този инструмент да ви направи непредпазливи. Помнете, че един момент на непредпазливост е достатъчен, за да причини тежки наранявания. Преди да се опитате да използвате какъвто и да е инструмент, задължително се запознайте с всички работни характеристики и инструкции за безопасност.

⚠ ***ПРЕДУПРЕЖДЕНИЕ!***

Не се опитвайте да модифицирате този инструмент или да създавате аксесоари, които не се препоръчват за употреба с този инструмент. Всяка такава промяна или модификация е злоупотреба и може да доведе до опасни условия с последици от възможни сериозни наранявания.

Монтаж

⚠ ***ПРЕДУПРЕЖДЕНИЕ!***

Прочетете и разберете информацията от цялото ръководство на оператора за всяка от опционалните приставки, използвани с тази захранваща глава и следвайте всички предупреждения и инструкции. Неспазването на всички инструкции може да доведе до токов удар, пожар и/или сериозно нараняване.

⚠ ***ПРЕДУПРЕЖДЕНИЕ!***

Тази захранваща глава 18V е предназначена за използване само с моделите приставки, които са посочени в това ръководство на оператора. Използването на други неоторизирани приставки може да причини сериозно нараняване или щети по собствеността.

⚠ ***ПРЕДУПРЕЖДЕНИЕ!***

Някои аксесоари имат специфични изисквания, свързани с безопасността. Винаги обръщайте специално внимание на тези инструкции в ръководството, което се прилага към всеки аксесоар.

⚠ ***ПРЕДУПРЕЖДЕНИЕ!***

Никога не монтирайте, изваждайте или регулирайте приставка, докато захранващата глава работи или когато батерията е монтирана. Неспазването на спиране на мотора и изваждане на батерията може да доведе до сериозно нараняване. ***НИКОГА НЕ РАБОТЕТЕ СЪС ЗАХРАНВАЩАТА ГЛАВА БЕЗ ПРИСТАВКА.***

⚠ ***ПРЕДУПРЕЖДЕНИЕ!***

Винаги изваждайте акумулаторната батерия от продукта, когато монтирате части, правите настройки, почиствате или когато продуктът не е в употреба.

Монтиране/изваждане на приставката за захранващата глава

За монтиране на приставката

a) Спрете мотора и извадете акумулаторната батерия.
b) Разхлабете крилчатия винт (1) (вижте фиг. B).

c) Захранващата глава има два канала на съединителя (2), като CAMO каналът (B-2) се използва за прикрепяне на приставката: GLT 35.
d) Подравнете POGO щифта (C-2) на приставката с канала (C-1) на съединителя (2) и натиснете вала на приставката във вала на захранващата глава, докато щифтът изскочи от канала и едновременно с това чуете щракване (вижте фиг. C).
e) Издърпайте шпиндела на приставката за да се уверите, че е сигурно заключен в съединителя (2).
f) Затегнете добре крилчатия винт (1).

За сваляне на приставката (вижте фиг. D)

a) Спрете мотора и извадете акумулаторната батерия.
b) Разхлабете крилчатия винт.
c) Натиснете POGO щифта (D-1), като при натиснат щифт издърпайте или завъртете вала на приставката от съединителя.

Монтиране/регулиране на предната спомагателна ръкохватка

За монтиране на предната спомагателна ръкохватка (вижте фиг. E)

a) Спрете двигателя и извадете акумулаторната батерия от захранващата глава.
b) Отстранете копчето за винта (10) и лоста за заключване (9) от предната спомагателна ръкохватка (8).
c) Монтирайте предната спомагателна ръкохватка (8) върху вала.
d) Поставете лоста за заключване (9) на предната спомагателна ръкохватка (8) и след това затегнете копчето на винта (10). Уверете се, че предната спомагателна ръкохватка (8) е обърната нагоре, така че да сочи към задната ръкохватка.
e) Спуснете лоста за заключване, за да закрепите предната спомагателна ръкохватка към вала, така че да не може да се движи върху вала по време на работа.

Регулиране на положението на предната спомагателна ръкохватка (вижте фиг. F)

Ръкохватката трябва да се регулира така, че ръката, която държи предната спомагателна ръкохватка, да е изпъната, когато използвате захранващата глава.
За да регулирате позицията на предната спомагателна ръкохватка, повдигнете лоста за заключване, за да може предната спомагателна ръкохватка да се премести в желаната позиция по протежение на вала. Спуснете лоста за заключване, така че по време на работа дръжката да не може да се движи върху вала.

⚠ ***ПРЕДУПРЕЖДЕНИЕ!***

На вала на захранващата глава има белег за ограничаване на разстоянието на регулиране на предната спомагателна ръкохватка, за да се спазят изискванията за разстоянието между предната и задната ръкохватка. Никога не регулирайте предната спомагателна ръкохватка извън позицията на белега.

⚠ ***ПРЕДУПРЕЖДЕНИЕ!***

Никога не работете с инструмента без предната спомагателна ръкохватка да си е на местото.

Поставяне/изваждане на акумулаторната батерия (вижте фиг. G)

i ***БЕЛЕЖКА***

Заредете напълно акумулаторната батерия преди пълна употреба.

За да закрепите

a) Подравнете изпъкналата част на акумулаторната батерия с каналите в корпуса на захранващата глава, след което плъзнете акумулаторната батерия върху инструмента.
b) Уверете се, че фиксаторите на акумулаторната батерия щракват на местата си и акумулаторната батерия е закрепена към инструмента преди работа.

i ***БЕЛЕЖКА***

Когато поставяте акумулаторната батерия на инструмента, се уверете, че изпъкналото ребро на акумулаторната батерия е подравнено с канала на инструмента и

че фиксаторите са щракнали добре на местата си. Неправилното поставяне на акумулаторната батерия може да причини повреда на вътрешните компоненти.

За да извадите

- Натиснете бутона за освобождаване на акумулаторната батерия (G-1) и я извадете.

⚠ ***ПРЕДУПРЕЖДЕНИЕ!***

Акумулаторните инструменти са винаги в работно състояние. Ето защо, за да избегнете сериозно нараняване, винаги изваждайте акумулаторната батерия и дръжте ръцете си далеч от бутона за отключване и спусъка превключвател за променлива скорост, когато носите или транспортирате инструмента.

Работа

Стартиране/спиране на захранващата глава (вижте фиг. H)

⚠ ***ПРЕДУПРЕЖДЕНИЕ!***

Никога не работете със захранващата глава без приставка. Не се опитвайте да стартирате захранващата глава без приставка.

Стартиране на захранващата глава

a) За да включите захранващата глава, натиснете бутона за отключване (5) наляво или надясно и след това натиснете спусъка превключвател за променлива скорост (6).
b) Спусъкът превключвател за променлива скорост (6) осигурява по-висока скорост с повишен натиск на спусъка и по-ниска скорост с намален натиск на спусъка.

Спиране на захранващата глава

Освободете спусъка превключвател за променлива скорост (6), за да спрете захранващата глава.

⚠ ***ПРЕДУПРЕЖДЕНИЕ!***

Винаги изваждайте акумулаторната батерия от захранващата глава по време на прекъсванията на работата и след завършването ѝ.

Промяна на режима на скоростта (вижте фиг. I)

Плъзнете превключвателя за избор на скорост (4) в позиция „1" за ниска скорост или в позиция „2" за висока скорост.

i ***БЕЛЕЖКА***

Времето за работа в режим на висока скорост ще намалее в сравнение с това в режим на ниска скорост.

Използване на ремък за рамо

За безопасна и удобна работа поставете ремъка върху едно от раменета си и напречно на гърба си.

a) Извадете акумулаторната батерия от захранващата глава.
b) Натиснете карабинера на ремъка за рамо, за да го отворите и прикрепите към халката на ремъка за рамо (3) (вижте фиг. J).
c) Регулирайте дължината на ремъка за рамо до удобно положение за работа – хванете тримера с две ръце, едната ръка на задната ръкохватка, а другата на предната спомагателна ръкохватка (вижте фиг. K)

⚠ ***ПРЕДУПРЕЖДЕНИЕ!***

При наличие на аварийна ситуация, незабавно снемете ремъка за рамо от рамото си, независимо по кой начин е поставен ремъка.

Поддръжка и полагане на грижи

⚠ ***ПРЕДУПРЕЖДЕНИЕ!***

Отстранете батерията от уреда, преди да извършите каквато и да било работа по електрическия уред.

Почистване

⚠ ***ВНИМАНИЕ!***

Когато почиствате със сгъстен въздух, винаги носете предпазни очила.

Редовно почиствайте електрическия инструмент и вентилационните отвори. Честотата на почистване зависи от материала и продължителността на работа. Периодично издухвайте вътрешността на корпуса и двигателя със сух сгъстен въздух.

Ремонт
Ремонтните дейности трябва да се извършват само от оторизиран център за обслужване на клиенти.

Резервни части и аксесоари
За други аксесоари, по-конкретно инструменти и аксесоари, вижте каталозите на производителя. Чертежи в разглобен вид и списъци на резервните части можете да намерите на нашата начална страница: **www.flex-tools.com.**

Информация за изхвърляне

⚠ ***ПРЕДУПРЕЖДЕНИЕ!***

Направете излишните електрически инструменти неизползваеми:

- *задвижваните от мрежата електрически инструменти чрез премахване на захранващия кабел,*
- *работещите на батерия електрически инструменти чрез премахване на батерията.*



В съответствие с Европейска директива 2012/19/ЕС за отпадъчно електрическо и електронно оборудване и нейното отразяване в националните закони, използваните електрически инструменти трябва да бъдат събирани отделно и рециклирани по съобразен с опазването на околната среда начин.



Рециклирайте суровините, вместо да ги изхвърляте на отпадъците.

Устройства, аксесоари и опаковки трябва да бъдат рециклирани по съобразен с опазването на околната среда начин. Пластмасовите части са обозначени за рециклиране според типа на материала.

⚠ ***ПРЕДУПРЕЖДЕНИЕ!***

Не изхвърляйте батериите в домакинския отпадък, огън или вода. Не отваряйте използваните батерии.

Само за страни от ЕС:

В съответствие с директива 2006/66/ЕО дефектните или използваните батерии трябва да бъдат рециклирани.

i ***БЕЛЕЖКА***

Моля, попитайте своя търговец за възможностите за изхвърляне!

CE-Декларация за съответствие

Декларациите за съответствие са включени в Приложение 1 към това ръководство с инструкции.

Освобождаване от отговорност

Производителят и неговите представители не са отговорни за каквато и да било повреда или пропусната печалба поради прекъсване на работата причинено от продукта или от неизползваем продукт. Производителят и неговите представители не са отговорни за каквато и да било повреда причинена от неправилна употреба на продукта или от употреба на продукта с продукти от други

Условные обозначения, используемые в данном руководстве

⚠ ***ПРЕДУПРЕЖДЕНИЕ!***
Обозначает угрожающую опасность. Несоблюдение этого предупреждения может привести к смерти или очень серьезным травмам.

⚠ ***ВНИМАНИЕ!***
Обозначает потенциально опасную ситуацию. Несоблюдение этого предупреждения может привести к легкой травме или повреждению имущества.

i ***ПРИМЕЧАНИЕ***
Обозначает советы по применению и важную информацию.

Обозначения на электроинструменте

V Вольт


Прочтите инструкцию!


Информация об утилизации старого устройства

Безопасность

⚠ ***ПРЕДУПРЕЖДЕНИЕ!***
Перед использованием электроинструмента внимательно прочитайте и соблюдайте:
- *настоящие инструкции по эксплуатации;*
- *общие инструкции по технике безопасности при обращении с электроинструментами в прилагаемом буклете (буклет № 315.915);*
- *правила, действующие в рабочей зоне и меры по предотвращению несчастных случаев.*

Этот электроинструмент отвечает самым современным требованиям и был сконструирован в соответствии с общепризнанными правилами безопасности.

Тем не менее, при использовании электроинструмент может представлять опасность для жизни и конечностей пользователя или третьих лиц. Кроме того, электроинструмент и другое имущество могут быть повреждены.
Приводной блок можно использовать только:
- *по назначению;*
- *в идеальном рабочем состоянии.*

Неисправности, которые влияют на безопасность, должны быть немедленно устранены.

Назначение
Приводной блок предназначен:
- для коммерческого использования в промышленности и торговле;
- для использования только со следующими насадками FLEX: триммер GLT 35 или другими, которые впоследствии будут представлены FLEX.

Технические характеристики

Инструмент		GPH 18-EC	
Тип		Приводной блок	
Напряжение	В пост. тока	18 В	
Масса (без аккумулятора)	кг	2.7	
Аккумулятор	18V	AP 18,0/2,5 AP 18,0/5,0 AP 18,0/8,0	
Масса аккумулятора	кг	AP 18,0/2,5 AP 18,0/5,0 AP 18,0/8,0	0,4 0,7 1,1
Рабочая температура		От -10 до 40 °C	
Температура зарядки		От 0 до 40 °C	
Температура хранения		От -20 до 50 °C	
Зарядное устройство		CA 10.8/18.0, CA 18.0-LD	

Обзор (см. Рис. A)

Нумерация частей устройства относится к иллюстрациям устройства на странице схем.

1. **Барашковый фиксатор**
2. **Соединитель**
3. **Петля для наплечного ремня**
4. **Переключатель режима скорости**
5. **Кнопка блокировки**
6. **Курковый регулятор скорости**
7. **Задняя рукоятка**
8. **Передняя вспомогательная рукоятка**
9. **Рычаг блокировки рукоятки**
10. **Зажимной винт**
11. **Плечевой ремень**

Подготовка

Изучите приводной блок.

Перед использованием приводного блока ознакомьтесь со всеми особенностями его эксплуатации и требованиями техники безопасности.

⚠ ***ПРЕДУПРЕЖДЕНИЕ!***

Не допускайте небрежности и беспечности при работе с инструментом. Помните, что одного неосторожного движения достаточно, чтобы получить серьезную травму. Прежде чем приступить к работе с инструментом, обязательно ознакомьтесь со всеми особенностями его эксплуатации и правилами техники безопасности.

⚠ ***ПРЕДУПРЕЖДЕНИЕ!***

Не пытайтесь изменить конструкцию инструмента или создать не рекомендованные для него дополнительные приспособления. Подобное изменение считается ненадлежащим использованием и способствует возникновению опасной ситуации, которая приведет к получению серьезной травмы.

Сборка.

⚠ ***ПРЕДУПРЕЖДЕНИЕ!***

Полностью прочитайте руководство пользователя для каждого дополнительного инструмента, используемого с приводным блоком, и следуйте всем предупреждениям и инструкциям. Несоблюдение инструкций может привести к поражению электрическим током, возникновению пожара и (или) получению серьезных травм.

⚠ ***ПРЕДУПРЕЖДЕНИЕ!***

Этот приводной блок 18 В предназначен для использования только с моделями инструментов, указанными в данном руководстве по эксплуатации. Использование других неавторизованных инструментов может стать причиной серьезных травм и повреждения имущества.

⚠ ***ПРЕДУПРЕЖДЕНИЕ!***

К некоторым аксессуарам предъявляются особые требования, связанные с безопасностью. Всегда обращайте особое внимание на такие указания в руководстве, прилагаемом к каждому аксессуару.

⚠ ***ПРЕДУПРЕЖДЕНИЕ!***

Никогда не выполняйте установку, демонтаж или регулировку инструментов, если приводной блок работает или установлен аккумулятор. Двигатель должен быть остановлен, а аккумулятор извлечен, в противном случае существует риск получения серьезных травм. ***НИКОГДА НЕ ИСПОЛЬЗУЙТЕ ПРИВОДНОЙ БЛОК БЕЗ УСТАНОВЛЕННОГО ИНСТРУМЕНТА.***

⚠ ***ПРЕДУПРЕЖДЕНИЕ!***

Перед сборкой, регулировкой, очисткой, а также когда устройство не используется, всегда извлекайте из него аккумулятор.

Установка/снятие насадки приводного блока

Установка насадки

a) Остановите двигатель и извлеките аккумулятор.
b) Ослабьте барашковый фиксатор (1) (см. Рис. B).
c) Приводной блок имеет два паза на соединителе (2). Для подключения насадки используется ТОЛЬКО паз (B-2): GLT 35.
d) Совместите подпружиненный штифт (C-2) на насадке с пазом (C-1) на

соединителе (2) и вставьте вал насадки в вал приводного блока, пока штифт не выйдет из паза со щелчком (см. Рис. C).

e) Потяните за вал инструмента, чтобы убедиться, что он надежно зафиксирован в соединителе (2).

f) Надежно затяните барашковый фиксатор (1).

Снятие насадки (см. Рис. D)

a) Остановите двигатель и извлеките аккумулятор.

b) Открутите барашковый фиксатор.

c) Нажмите на подпружиненный штифт (D-1) и, удерживая его в нажатом положении, вытяните или выкрутите вал насадки из соединителя.

Установка/регулировка передней вспомогательной рукоятки

Установка передней вспомогательной рукоятки (см. Рис. E)

a) Остановите двигатель и извлеките аккумулятор из приводного блока.

b) Снимите зажимной винт (10) и рычаг блокировки (9) с передней вспомогательной рукоятки (8).

c) Установите переднюю вспомогательную рукоятку (8) на вал.

d) Вставьте рычаг блокировки (9) в переднюю вспомогательную рукоятку (8), а затем затяните зажимной винт (10). Убедитесь, что передняя вспомогательная рукоятка (8) обращена вверх и в сторону задней рукоятки.

e) Опустите рычаг блокировки, чтобы закрепить переднюю вспомогательную рукоятку на валу и исключить возможность ее перемещения.

Регулировка положения передней вспомогательной рукоятки (см. Рис. F)

Рукоятка должна быть отрегулирована таким образом, чтобы при использовании приводного блока рука была прямой. Чтобы отрегулировать положение передней вспомогательной рукоятки, поднимите рычаг блокировки и переместите рукоятку в нужное положение вдоль вала. Опустите рычаг блокировки, чтобы рукоятка не могла перемещаться по валу во время работы.

⚠ ***ПРЕДУПРЕЖДЕНИЕ!***

На валу приводного блока имеется метка, ограничивающая регулировочное расстояние передней вспомогательной рукоятки в соответствии с требованиями к расстоянию между передней и задней рукоятками. Никогда не устанавливайте переднюю вспомогательную рукоятку дальше положения метки.

⚠ ***ПРЕДУПРЕЖДЕНИЕ!***

Никогда не используйте устройство без надежно установленной передней вспомогательной рукоятки.

Установка/снятие аккумулятора (см. Рис. G)

i ***ПРИМЕЧАНИЕ***

Перед первым использованием полностью зарядите аккумулятор.

Установка

a) Совместите рельефную часть аккумулятора с пазами на корпусе приводного блока, затем установите аккумулятор на инструмент.

b) Перед началом работы убедитесь, что фиксаторы на аккумуляторе встали на место и сам аккумулятор надежно закреплен в инструменте.

i ***ПРИМЕЧАНИЕ***

При установке аккумулятора в инструмент убедитесь, что выступ на аккумуляторе совмещен с пазом в инструменте и фиксаторы защелкнулись на месте. Неправильная установка аккумулятора может привести к повреждению внутренних компонентов.

Извлечение

- Нажмите кнопку фиксации аккумулятора (G-1) и извлеките аккумулятор.

⚠ ***ПРЕДУПРЕЖДЕНИЕ!***

Работающие от аккумуляторов инструменты всегда готовы к использованию. Чтобы предотвратить получение серьезной травмы, во время переноски и транспортировки инструмента всегда извлекайте аккумулятор и не держите руки на кнопке блокировки и курковом регуляторе скорости.

Эксплуатация

Включение и выключение приводного блока (см. Рис. H)

⚠ ***ПРЕДУПРЕЖДЕНИЕ!***

Никогда не используйте приводной блок без насадки. Не пытайтесь запустить приводной блок без насадки.

Включение приводного блока

a) Чтобы включить приводной блок, нажмите кнопку блокировки (5) влево или вправо, а затем нажмите на курковый регулятор скорости (6).
b) Курковый регулятор скорости (6) обеспечивает более высокую скорость при сильном давлении на курок и более низкую скорость при слабом давлении на курок.

Выключение приводного блока

Отпустите курковый регулятор скорости (6), чтобы остановить приводной блок.

⚠ ***ПРЕДУПРЕЖДЕНИЕ!***

Во время перерывов в работе и после ее окончания всегда извлекайте аккумулятор из приводного блока.

Изменение режима скорости (см. Рис. I)

Сдвиньте переключатель скорости (4) в положение 1 для выбора низкой скорости или в положение 2 для выбора высокой скорости.

i ***ПРИМЕЧАНИЕ***

Время работы в режиме высокой скорости ниже по сравнению с режимом низкой скорости.

Использование наплечного ремня

Для более безопасной и комфортной работы наденьте ремень на одно плечо и через спину.

a) Извлеките аккумулятор из приводного блока.
b) Нажмите на карабин наплечного ремня, чтобы открыть его, и присоедините к петле для наплечного ремня (3) (см. Рис. J).
c) Отрегулируйте длину наплечного ремня до удобного рабочего положения. Держите триммер обеими руками: одна рука на задней рукоятке, другая – на передней (см. Рис. K).

⚠ ***ПРЕДУПРЕЖДЕНИЕ!***

В случае возникновения чрезвычайной ситуации немедленно снимите ремень с плеча любым способом.

Обслуживание и уход

⚠ ***ПРЕДУПРЕЖДЕНИЕ!***

Перед выполнением любых работ по обслуживанию электроинструмента извлекайте аккумулятор.

Очистка

⚠ ***ВНИМАНИЕ!***

При очистке сжатым воздухом всегда надевайте защитные очки.

Регулярно очищайте электроинструмент и его вентиляционные отверстия. Частота очистки зависит от материала и продолжительности использования. Регулярно продувайте внутреннюю часть корпуса и двигатель с помощью сухого сжатого воздуха.

Ремонт

Ремонт должен выполняться только в авторизованном сервисном центре.

Запасные части и принадлежности

Для получения информации о других принадлежностях и инструментах см. каталоги производителей. Изображения в разобранном виде и списки запасных частей можно найти по адресу: **www.flex-tools.com.**

Информация об утилизации

⚠ ***ПРЕДУПРЕЖДЕНИЕ!***

Чтобы старый электроинструмент нельзя было использовать:

– *отрежьте кабель питания;*
– *извлеките аккумулятор.*

Только для стран ЕС. Не выбрасывайте электроинструменты вместе с бытовыми отходами!

В соответствии с европейской директивой 2012/19/ЕС по транспортировке и утилизации отходов электрического и электронного оборудования согласно национальному законодательству использованные электрические приборы должны собираться отдельно и утилизироваться экологически безопасным способом.

Регенерация сырья вместо утилизации отходов.

Устройство, принадлежности и упаковка должны быть утилизированы экологически безопасным способом. Пластиковые части могут быть переработаны в соответствии с типом материала.

ПРЕДУПРЕЖДЕНИЕ!

Не выбрасывайте аккумуляторы вместе с бытовым мусором, а также не бросайте их в огонь или в воду. Не вскрывайте использованные аккумуляторы.

Только для стран ЕС.

В соответствии с директивой 2006/66/ЕС неисправные и использованные аккумуляторы необходимо утилизировать.

ПРИМЕЧАНИЕ

Для получения информации о вариантах утилизации обратитесь к продавцу.

CE-Декларация соответствия

Декларации соответствия приведены в Приложении 1 настоящей инструкции по эксплуатации.

Отказ от ответственности

Производитель и его представитель не несут ответственности за любой ущерб и упущенную выгоду в результате прерывания деятельности, вызванного изделием или непригодным для использования изделием.

Производитель и его представитель не несут ответственности за любой ущерб, вызванный неправильным использованием устройства или использованием устройства с изделиями других производителей.

Kasutusjuhendis kasutatud sümbolid

⚠ ***HOIATUS!***
Viitab ähvardavale ohule. Selle hoiatuse eiramine võib põhjustada surma või äärmiselt raskeid vigastusi.

⚠ ***ETTEVAATUST!***
Viitab võimalikule ohtlikule situatsioonile. Selle hoiatuse eiramine võib põhjustada kergeid vigastusi või vara kahjustumist.

i ***MÄRKUS***
Viitab kasutusnõuannetele ja olulisele teabele.

Elektritööriistal olevad sümbolid

V volti


Lugege juhiseid!


Vananenud seadme kõrvaldamise teave

Teie ohutuse nimel

⚠ ***HOIATUS!***
Enne elektritööriista kasutamist lugege läbi ja järgige järgnevat:
- *käesolev kasutusjuhend,*
- *"Üldised ohutusjuhised" elektritööriistade käsitsemise kohta komplektis sisalduvas voldikus (voldik nr: 315.915),*
- *antud hetkel kehtivad tegevuskoha eeskirjad ja õnnetuste ennetamise eeskirjad.*

See elektritööriist on kaasaegne toode ja on loodud kooskõlas tunnustatud ohutuseeskirjadega.
Sellegipoolest võib elektritööriist kujutada kasutamise ajal ohtu kasutaja või kolmanda osapoole elule ja tervisele, samuti võivad kahjustuda nii elektritööriist kui ka vara.
Toitepead võib kasutada ainult
- *sihtotstarbeliselt,*
- *kui see toimib korrektselt.*

Ohutusnõudeid rikkuvad vead tuleb alati viivitamatult parandada.

Sihtotstarve
Toitepea on ette nähtud
- kaubanduslikuks/tööstuslikuks kasutamiseks,
- kasutamiseks ainult FLEXi tarvikutega Line Trimmer GLT 35 või hiljem FLEXi poolt kasutusele võetud tarvikutega.

Tehnilised andmed

Tööriist		GPH 18-EC	
Tüüp		Toitepea	
Pinge	Vdc	18V	
Kaal (ilma akuplokita)	kg	2.7	
Aku	18V	AP 18,0/2,5 AP 18,0/5,0 AP 18,0/8,0	
Kaal akukaal	kg	AP 18,0/2,5 AP 18,0/5,0 AP 18,0/8,0	0,4 0,7 1,1
Töötemperatuur		-10~40°C	
Laadimistemperatuur		0~40°C	
Hoiutemperatuur		-20~50°C	
Laadur		CA 10.8/18.0, CA 18.0-LD	

Ülevaade (vt. joon. A)

Toote detailide nummerdus vastab jooniste lehel olevale seadme joonisele.

1. **Tiibnupp**
2. **Ühenduslüli**
3. **Õlarihma aas**
4. **Kiirusrežiimi lüliti**
5. **Lukustusnupp**
6. **Kiiruse reguleerimisega päästiklüliti**

7. **Tagumine käepide**
8. **Eesmine abikäepide**
9. **Abikäepideme lukustushoob**
10. **Kruvihoob**
11. **Õlarihm**

Ettevalmistus

Tunne oma toitepead

Enne toitepea kasutamist tutvuge kõigi selle tööfunktsioonide ja ohutusnõuetega.

⚠ ***HOIATUS!***

Ärge muutuge tööriista tundma õppides hooletuks. Pidage meeles, et tõsise vigastuse tekitamiseks piisab ühest hooletust hetkest. Enne mis tahes tööriista kasutamist tutvuge kindlasti kõigi kasutusfunktsioonide ja ohutusjuhistega.

⚠ ***HOIATUS!***

Ärge üritage tööriista ümber ehitada ega kasutada lisaseadmeid, mis pole mõeldud selle tööriistaga koos kasutamiseks. Kõik niisugused muudatused loetakse väärkasutuseks ja need võivad põhjustada ohtlikke olukordi, mis võivad lõppeda raskete vigastustega.

Kokkupanek

⚠ ***HOIATUS!***

Lugege ja mõistke kõigi valikuliste tarvikute kasutusjuhendeid ja järgige kõiki hoiatusi ja juhiseid. Juhiste eiramise tagajärjeks võib olla elektrilöök, tulekahju ja/või tõsised kehavigastused.

⚠ ***HOIATUS!***

See 18 V toitepea on ette nähtud kasutamiseks ainult käesolevas kasutusjuhendis määratletud lisatarvikute mudelitega. Teiste, lubamatute, tarvikute kasutamine võib tekitada tõsiseid vigastusi isikutele või varale.

⚠ ***HOIATUS!***

Mõnel tarvikul on ohutusega seotud erinõuded. Pöörake alati erilist tähelepanu sellistele iga tarvikuga kaasas olevas juhendis toodud juhistele.

⚠ ***HOIATUS!***

Ärge kunagi paigaldage, eemaldage või reguleerige ühtegi lisaseadet kui mootor töötab või aku on paigaldatud. Mootori peatamata jätmine või aku eemaldamata jätmine võib põhjustada tõsiseid vigastusi.
ÄRGE KUNAGI KASUTAGE TOITEPEAD ILMA TARVIKUTA.

⚠ ***HOIATUS!***

Toote kokkupanemise, reguleerimise, puhastamise või mittekasutamise ajaks tuleb alati eemaldada akuplokk.

Toitepea tarviku paigaldamine/ eemaldamine

Tarviku paigaldamine

a) Seisake mootor ja eemaldage akuplokk.
b) Keerake tiibnupp (1) lahti (vt joonist B).
c) Toitepeal on haakeseadisel (2) kaks soont, lisatarviku ühendamiseks kasutatakse AINULT soont (B-2): GLT 35.
d) Joondage lisaseadme vedruga tihvt (C-2) haakeseadise (2) soonega (C-1) ja lükake kinnitusvõll jõupea võlli, kuni tihvt hüppab soonest välja ja kuulete samal ajal kuuldavat klõpsatust (vt joonist C).
e) Tõmmake tarviku vart, et veenduda kindlas haakeseadmega lukustumises (2).
f) Keerake tiibnupp (1) tugevalt kinni.

Lisaseadme eemaldamine (vt joonist D)

a) Seisake mootor ja eemaldage akuplokk.
b) Keerake tiibnupp lahti.
c) Vajutage vedruga tihvt (D-1) alla, kui tihvt on alla vajutatud, tõmmake või keerake kinnitusvõll haakeseadisest välja.

Eesmise abikäepideme paigaldamine/reguleerimine

Eesmise abikäepideme paigaldamine (vt joonist E)

a) Peatage mootor ja eemaldage aku toitepea küljest.
b) Eemaldage eesmise abikäepidemelt (8) kruvinupp (10) ja lukustushoob (9).
c) Paigaldage eesmine abikäepide (8) võllile.
d) Sisestage lukustushoob (9) eesmisesse abikäepidemesse (8) ja keerake kruvinupp (10) kinni. Veenduge, et eesmine abikäepide (8) oleks suunatud ülespoole, nii et see oleks tagumise käepideme poole.
e) Langetage lukustushoob, et kinnitada eesmine abikäepide võllile nii, et see ei saaks töötamise ajal võllil liikuda.

Eesmise abikäepideme asendi reguleerimine (vt joonist F)

Käepidet tuleks reguleerida nii, et eesmist abikäepidet hoidev käsi oleks toitepea kasutamisel sirge.
Eesmise abikäepideme asendi reguleerimiseks tõstke lukustushooba nii, et eesmist abikäepidet saaks piki võlli soovitud asendisse liigutada. Langetage lukustushoob, et käepide ei saaks töö ajal võllil liikuda.

⚠ ***HOIATUS!***

Jõupea võllil on silt, mis piirab eesmise abikäepideme reguleerimiskaugust, et see vastaks eesmise ja tagumise käepideme kauguse nõuetele. Ärge kunagi reguleerige eesmist abikäepidet sildi asendist kaugemale.

⚠ ***HOIATUS!***

Ärge kasutage tööriista ilma tugevalt kinnitatud eesmise abikäepidemeta.

Aku ühendamine/eemaldamine (vt joonist G)

i ***MÄRKUS***

Laadike akuplokk enne esimest kasutuskorda täiesti täis.

Paigaldamine

a) Joondage aku ülestõstetud osa toitepea korpuses olevate soontega, seejärel libistage aku tööriistale.
b) Enne töö alustamist kontrollige, et akuploki riivid kinnituksid kohale klõpsatusega ja et akuplokk oleks kindlalt fikseeritud asendis.

i ***MÄRKUS***

Akuplokki tööriistale kinnitades jälgige, et akuploki sakk joondub tööriista sees oleva soonega ja kinnitub korralikult klõpsatusega. Akuploki vale paigaldamine võib sisemisi osi kahjustada.

Eemaldamiseks

- Vajutage akuvabastusnuppu (G-1) ja tõmmake akuplokk välja.

⚠ ***HOIATUS!***

Aku-tööriistad on alati töövalmis. Seetõttu eemaldage raskete kehavigastuste vältimiseks tööriista kandmisel või transportimisel alati aku ja hoidke käed lukustusnupust ning muutuva kiirusega päästikust eemal.

Kasutamine

Toitepea käivitamine/peatamine (vt joonist H)

⚠ ***HOIATUS!***

Ärge kunagi kasutage toitepead ilma tarvikuta. Ärge püüdke toitepead käivitada ilma lisatarvikuta.

Toitepea käivitamine

a) Toitepea SISSE lülitamiseks vajutage lukustusnuppu (5) vasakule või paremale ja seejärel vajutage muutuva kiirusega päästikut (6).
b) Kiiruse reguleerimise päästiklüliti (6) tugevam vajutamine tõstab kiirust ja nõrgem vajutamine langetab kiirust.

Toitepea peatamine

Vabastage kiiruse reguleerimise päästik (6) ja peatage toitepea.

⚠ ***HOIATUS!***

Tööpauside ajal ja pärast töö lõpetamist eemaldage toitepea küljest alati akuplokk.

Kiiruserežiimi muutmine (vt joonist I)

Lükake kiiruse valiku lüliti (4) asendisse „1" madala kiiruse jaoks või asendisse „2" suure kiiruse jaoks.

i ***MÄRKUS***

Tööaeg väheneb kiires režiimis võrreldes aeglase režiimiga.

Kasutades õlarihma

Ohutuks ja mugavamaks tööks pange rihm üle ühe õla ja selja.

a) Eemaldage toitepea küljest akuplokk.
b) Vajutage õlarihma karabiin selle avamiseks alla ja kinnitage see õlarihma aasa (3) (vt joonist J).
c) Reguleerige õlarihma pikkus mugavasse tööasendisse - hoidke trimmerit kahe käega: üks käsi tagumisel käepidemel ja teine käsi esimesel abikäepidemel (vt joonist K).

⚠ ***HOIATUS!***

Õnnetuse korral eemaldage see koheselt, ükskõik millises asendis rihm on.

Hooldus

⚠ ***HOIATUS!***
Enne elektritööriista hooldamist/seadistamist jne eemaldage sellelt akuplokk.

Puhastamine

⚠ ***ETTEVAATUST!***
Suruõhuga puhastamisel kandke alati kaitseprille.
Puhastage elektritööriista ja selle ventilatsiooniavasid regulaarselt. Puhastamise sagedus sõltub kasutatavast materjalist ja kasutusajast. Puhastage korpuse sisemust ja mootorit regulaarselt kuiva suruõhuga.

Remont

Remonditöid tohib teha vaid volitatud hoolduskeskus.

Varuosad ja tarvikud

Teavet teiste tarvikute, eriti tööriistade ja tarvikute kohta leiate tootja kataloogidest. Suurendatud joonised ja varuosade nimekirjad on leitavad meie kodulehel: **www.flex-tools.com.**

Kõrvaldamise teave

⚠ ***HOIATUS!***
Muutke kasutuskõlbmatu elektritööriist mittekasutatavaks:
- *vooluvõrku ühendatava elektritööriista puhul eemaldage toitejuhe,*
- *aku toimel töötava elektritööriista puhul eemaldage aku.*

Ainult ELi riikidele: ärge visake elektritööriistu olmeprügi hulka!
Kooskõlas Euroopa Liidu elektri- ja elektroonikaseadmetest tekkinud jäätmete direktiivi (WEEE) 2012/19/EL nõuetega ning vastavalt kohalikule seadusandlusele tuleb elektritööriistad eraldi koguda ja keskkonnasäästlikul viisil ümber töödelda.

Toormaterjali utiliseerimine äraviskamise asemel.
Seade, tarvikud ja pakend tuleb keskkonnasäästlikul viisil ümber töödelda. Plastosad tuleb töödelda ümber vastavalt materjali tüübile.

⚠ ***HOIATUS!***
Ärge visake akusid/patareisid olmeprügi hulka, tulle ega vette. Ärge avage kasutatud akusid/patareisid.
Ainult ELi riikidele:
kooskõlas direktiivi 2006/66/EÜ nõuetega tuleb defektsed või kasutatud akud ümber töödelda.

i ***MÄRKUS***
Palun uurige kõrvaldamise teavet oma edasimüüjalt!

CE-Vastavusdeklaratsioon

Vastavusdeklaratsioonid on toodud käesoleva kasutusjuhendi lisas 1.

Vastutusest lahtiütlemine

Tootja ja tootja esindajad ei vastuta kahjustuste ning saamatajäänud tulu eest, mis on põhjustatud tootest või kasutuskõlbmatust tootest tingitud tööseisakutest.
Tootja ja tootja esindajad ei vastuta kahjustuste eest, mis on põhjustatud toote väärkasutusest või toote kasutamisest koos

Šiame vadove naudojami simboliai

⚠ ***ĮSPĖJIMAS!***
Įspėja apie gresiantį pavojų. Nekreipiant dėmesio į šį įspėjimą galima sunkiai ar net mirtinai susižaloti.

⚠ ***DĖMESIO!***
Įspėja apie galimai pavojingą situaciją. Nekreipiant dėmesio į šį įspėjimą galima nesunkiai susižaloti arba sugadinti turtą.

i ***PASTABA***
Pateikia svarbią informaciją ir naudojimo patarimus.

Simboliai ant elektrinio įrankio

V Voltai


Perskaitykite instrukcijas!


Informacija apie netinkamo naudoti įrankio išmetimą

Jūsų saugumui

⚠ ***ĮSPĖJIMAS!***
Prieš naudojant šį elektrinį įrankį prašome perskaityti:
- *šias naudojimo instrukcijas;*
- *elektrinių įrankių naudojimo „Bendrąsias saugos instrukcijas", pateiktas pridedamoje brošiūroje (informacinio lapelio Nr.: 315.915),*
- *darbo vietoje galiojančias taisykles ir nelaimingų atsitikimų prevencijos reglamentus.*

Šis modernus elektrinis įrankis atitinka visus jam taikomus saugos reikalavimus.
Vis dėlto, naudojant šį elektrinį įrankį gali kilti pavojus sunkiai ar net mirtinai susižaloti ar sužaloti kitus, taip pat sugadinti įrankį ar kitą turtą.
Elektrinę galvutę galima naudoti tik:
- *pagal paskirtį;*
- *jei ji visiškai tvarkinga.*

Saugumą mažinančius gedimus būtina nedelsiant pašalinti.

Paskirtis
Elektrinė galvutė skirta
- naudoti pramonėje ir profesinėje veikloje;
- naudoti tik su šiais FLEX priedais: FLEX žoliapjove GLT 35 arba naujesniu modeliu.

Techniniai duomenys

Įrankis		GPH 18-EC	
Tipas		Elektrinė galvutė	
Įtampa	Vdc	18V	
Svoris (be sudėtinės baterijos)	kg	2.7	
Baterija	18V	AP 18,0/2,5 AP 18,0/5,0 AP 18,0/8,0	
Baterijos svoris	kg	AP 18,0/2,5 AP 18,0/5,0 AP 18,0/8,0	0,4 0,7 1,1
Darbinė temperatūra		-10~40°C	
Įkrovimo temperatūra		0~40°C	
Laikymo temperatūra		-20~50°C	
Įkroviklis		CA 10.8/18.0, CA 18.0-LD	

Apžvalga (žr. A pav.)

Dalių numeriai pateikti pagal įrenginio iliustracijas paveikslų puslapyje.

1. **Sparnuotoji rankenėlė**
2. **Jungiamoji mova**
3. **Peties diržo kilpa**
4. **Greičio režimo jungiklis**
5. **Blokuotės išjungimo mygtukas**
6. **Greitį reguliuojantis paleidimo jungiklis**
7. **Galinė rankena**
8. **Priekinė pagalbinė rankena**

9. **Pagalbinės rankenos blokatoriaus svirtis**
10. **Prisukama rankenėlė**
11. **Pečių dirželis**

Pasiruošimas

Susipažinkite su elektrinės galvutės veikimu

Prieš bandydami naudoti elektrinę galvutę, susipažinkite su visomis jos veikimo ypatybėmis ir saugos reikalavimais.

⚠ ***ĮSPĖJIMAS!***

Mokėdami naudotis šiuo gaminiu nepamirškite tai daryti atsargiai. Atminkite, kad užtenka vienos neatsargumo akimirkos, kad sunkiai susižalotumėte. Prieš bandydami naudoti bet kokį įrankį, būtinai susipažinkite su visomis naudojimo funkcijomis ir saugos instrukcijomis.

⚠ ***ĮSPĖJIMAS!***

Nebandykite keisti šio gaminio arba kurti įtaisų, kurie nėra rekomenduojami naudoti su šiuo įrankiu. Visi tokie pakeitimai laikomi netinkamu naudojimu ir gali sukelti pavojingas situacijas, kurių metu galite sunkiai susižaloti.

Surinkimas

⚠ ***ĮSPĖJIMAS!***

Perskaitykite ir išnagrinėkite kiekvieno papildomo įtaiso, naudojamo su elektrine galvute, naudojimo instrukciją, laikykitės visų įspėjimų ir nurodymų. Nesilaikant visų nurodymų galima patirti elektros smūgį, sukelti gaisrą ir (ar) sunkiai susižaloti.

⚠ ***ĮSPĖJIMAS!***

Ši 18 V elektrinė galvutė skirta naudoti tik su naudojimo instrukcijoje nurodytais įtaisų modeliais. Naudodami kitus, nerekomenduojamus įtaisus galite sunkiai susižaloti arba sugadinti turtą.

⚠ ***ĮSPĖJIMAS!***

Kai kuriems įtaisams taikomi specialūs saugos reikalavimai. Visada atkreipkite ypatingą dėmesį į tokias instrukcijas vadove, kuris pridedamas prie kiekvieno įtaiso.

⚠ ***ĮSPĖJIMAS!***

Niekada nemontuokite, neišmontuokite ir nereguliuokite įtaisų, kol veikia elektrinė galvutė arba yra įdėta baterija. Nesustabdę variklio ir neišėmę baterijos galite sunkiai susižaloti. ***NIEKADA NENAUDOKITE ELEKTRINĖS GALVUTĖS BE ĮTAISO.***

⚠ ***ĮSPĖJIMAS!***

Visada išimkite sudėtinę bateriją iš gaminio, kai montuojate dalis, reguliuojate, valote arba gaminio nenaudojate.

Elektrinės galvutės įtaiso uždėjimas ir nuėmimas

Įtaiso uždėjimas

a) Išjunkite variklį ir išimkite sudėtinę bateriją.
b) Atsukite sparnuotąją rankenėlę (1) (žr. B pav.).
c) Elektrinėje galvutėje yra mova (2) su dviem grioveliais. TIK griovelis (B-2) naudojamas pritvirtinti įtaisui: GLT 35.
d) Sulygiuokite spyruoklinį kaištį (C-2) ant įtaiso su grioveliu (C-1) ant movos (2) ir įstumkite įtaiso veleną į elektrinės galvutės veleną, kol kaištis iššoks iš griovelio ir tuo pačiu metu išgirsite spragtelėjimą (žr. C pav.).
e) Truktelėkite įtaiso veleną, kad įsitikintumėte, jog jis patikimai užsifiksavo movoje (2).
f) Tvirtai priveržkite sparnuotąją rankenėlę (1).

Įtaiso nuėmimas (žr. D pav.)

a) Išjunkite variklį ir išimkite sudėtinę bateriją.
b) Atsukite sparnuotąją rankenėlę.
c) Nuspauskite spyruoklinį kaištį (D-1). Prispaudę kaištį, ištraukite arba pasukite įtaiso veleną iš movos.

Priekinės pagalbinės rankenos tvirtinimas ir reguliavimas

Priekinės pagalbinės rankenos pritvirtinimas (žr. E pav.).

a) Sustabdykite variklį ir išimkite sudėtinę bateriją iš elektrinės galvutės.
b) Išsukite prisukamą rankenėlę (10) ir blokuotės svirtį (9) iš priekinės pagalbinės rankenos (8).

c) Sumontuokite priekinę pagalbinę rankeną (8) ant veleno.
d) Blokuotės svirtį (9) įkiškite į priekinę pagalbinę rankeną (8) ir priveržkite prisukamą rankenėlę (10). Įsitikinkite, kad priekinė pagalbinė rankena (8) yra nukreipta į viršų ir į galinę rankeną.
e) Nuleiskite blokuotės svirtį, kad užfiksuotumėte priekinę pagalbinę rankeną ant veleno taip, kad darbo metu ji negalėtų judėti ant veleno.

Priekinės pagalbinės rankenos padėties reguliavimas (žr. F pav.)

Rankena turi būti sureguliuota taip, kad ranka, laikanti priekinę pagalbinę rankeną, būtų tiesi, kai elektrinė galvutė naudojama.
Norėdami sureguliuoti priekinės pagalbinės rankenos padėtį, pakelkite blokuotės svirtį taip, kad priekinę pagalbinę rankeną būtų galima perkelti į norimą padėtį išilgai veleno. Nuleiskite blokuotės svirtį taip, kad rankena darbo metu negalėtų judėti ant veleno.

⚠ ***ĮSPĖJIMAS!***

Ant elektrinės galvutės veleno yra žyma, ribojanti priekinės pagalbinės rankenos reguliavimo atstumą, kad atitiktų priekinės ir galinės rankenos atstumo reikalavimus. Niekada nereguliuokite taip, kad priekinė pagalbinė rankena būtų už žymos.

⚠ ***ĮSPĖJIMAS!***

Niekada nenaudokite įrankio, kai jo priekinė pagalbinė rankena nėra tvirtai užfiksuota tinkamoje padėtyje.

Sudėtinės baterijos įdėjimas ir išėmimas (žr. G pav.)

i ***PASTABA***

Prieš naudodami sudėtinę bateriją pirmą kartą iki galo ją įkraukite.

Įstatymas

a) Sulygiuokite sudėtinės baterijos iškyšą su grioveliais elektrinės galvutės korpuse, tada įstumkite sudėtinę bateriją į įrankį.
b) Prieš pradėdami dirbti įsitikinkite, kad sudėtinės baterijos fiksatoriai užsifiksavo ir sudėtinė baterija yra savo vietoje.

i ***PASTABA***

Įstatydami sudėtinę bateriją į prietaisą įsitikinkite, kad sudėtinės baterijos iškyša yra sulygiuota su grioveliu įrankyje ir fiksatoriai tinkamai užsifiksuoja savo vietose. Netinkamai įstatę sudėtinę bateriją galite sugadinti vidinius prietaiso komponentus.

Išėmimas

- Nuspauskite baterijos atjungimo mygtuką (G-1) ir išimkite sudėtinę bateriją.

⚠ ***ĮSPĖJIMAS!***

Akumuliatoriniai įrankiai visada yra darbinėje būsenoje. Kad sunkiai nesusižalotumėte, nešdami ar gabendami įrankį visada išimkite sudėtinę bateriją ir laikykite rankas toliau nuo blokuotės išjungimo mygtuko bei greičio reguliavimo jungiklio.

Veikimas

Elektrinės galvutės paleidimas ir sustabdymas (žr. H pav.)

⚠ ***ĮSPĖJIMAS!***

Niekada nenaudokite elektrinės galvutės be įtaiso. Nebandykite paleisti elektrinės galvutės be įtaiso.

Elektrinės galvutės paleidimas

a) Norėdami ĮJUNGTI elektrinę galvutę, pastumkite blokuotės išjungimo mygtuką (5) į kairę arba į dešinę ir nuspauskite greitį reguliuojantį paleidimo jungiklį (6).
b) Greitis didėja greitį reguliuojantį paleidimo jungiklį (6) spaudžiant stipriau, ir mažėja jį spaudžiant silpniau.

Elektrinės galvutės sustabdymas

Atleiskite greitį reguliuojantį paleidimo jungiklį (6), kad sustabdytumėte elektrinę galvutę.

⚠ ***ĮSPĖJIMAS!***

Darydami pertraukas arba baigę dirbti, visada išimkite sudėtinę bateriją iš elektrinės galvutės.

Greičio režimo keitimas (žr. I pav.)

Stumkite greičio perjungiklį (4) į padėtį „1“, kad greitis būtų mažas, arba į padėtį „2“, kad greitis būtų didelis.

i ***PASTABA***

Veikimo laikas sutrumpės veikiant didelio greičio režimu, palyginti su mažo greičio režimu.

Peties diržo naudojimas

Kad būtų saugu ir patogu dirbti, užsidėkite diržą ant vieno iš pečių ir perjuoskite per nugarą.

a) Iš elektrinės galvutės išimkite sudėtinę bateriją.
b) Nuspauskite peties diržo karabiną, kad jį atidarytumėte, ir pritvirtinkite prie peties diržo kilpos (3) (žr. J pav.).
c) Sureguliuokite peties diržo ilgį, kad būtų patogu dirbti, ir laikykite žoliapjovę abiem rankomis: viena ranka suėmę už galinės rankenos, o kita – už priekinės rankenos (žr. K pav.).

⚠ ***ĮSPĖJIMAS!***

Susidarius pavojingai situacijai nedelsdami nusiimkite peties diržą, nepaisydami, kokioje padėtyje jis yra.

Techninė priežiūra

⚠ ***ĮSPĖJIMAS!***

Prieš vykdydami bet kokius elektrinio prietaiso tvarkymo darbus, išimkite iš jo sudėtinę bateriją.

Valymas

⚠ ***DĖMESIO!***

Valydami suslėgtuoju oru visada dėvėkite apsauginius akinius.

Reguliariai valykite elektrinį įrankį ir jo vėdinimo angas. Valymo dažnis priklauso nuo medžiagų ir įrankio naudojimo trukmės. Korpuso vidų ir variklį reguliariai prapūskite sausu suslėgtuoju oru.

Remontas

Remonto darbus turi vykdyti tik įgaliotas klientų aptarnavimo centras.

Atsarginės dalys ir priedai

Kitus įtaisus, ypač įrankius ir jų įtaisus, rasite gamintojo kataloguose. Detaliuosius brėžinius ir atsarginių dalių sąrašus rasite mūsų svetainėje adresu **www.flex-tools.com.**

Informacija dėl išmetimo

⚠ ***ĮSPĖJIMAS!***

Nereikalingus elektrinius įrankius paverskite netinkamais naudoti:

– *prie elektros lizdo jungiamiems įrankiams nupjaukite maitinimo įtampos laidą;*
– *iš akumuliatorinių įrankių išimkite bateriją.*

Tik ES šalims: Elektrinius įrankius draudžiama išmesti kartu su buitinėmis atliekomis!

Pagal Europos elektrinės ir elektroninės įrangos atliekų direktyvą 2012/19/ES ir atitinkamus nacionalinius įstatymus, netinkamus naudoti elektrinius įrankius reikia surinkti atskirai ir perdirbti aplinkos neteršiančiu būdu.

Žaliavų utilizavimas vietoje atliekų išmetimo.

Prietaisą, jo priedus ir pakuotes reikia perdirbti aplinkos neteršiančiu būdu. Plastikinės dalys yra paženklintos pagal medžiagos tipą, kad jas būtų galima perdirbti.

⚠ ***ĮSPĖJIMAS!***

Neišmesti baterijų kartu su buitinėmis atliekomis, į ugnį ar vandenį. Neardyti naudotų baterijų.

Tik ES šalims:
Pagal 2006/66/EB direktyvą sugadintas ar netinkamas naudoti baterijas reikia perdirbti.

i ***PASTABA***

Informaciją apie išmetimą jums suteiks pardavėjo atstovas!

CE-Atitikties deklaracija

Atitikties deklaracijos pateiktos šio naudojimo vadovo 1 priede.

Atleidimas nuo atsakomybės

Gamintojas ir jo atstovas neatsako už jokią žalą ar pelno praradimą dėl verslo prastovų, kurias sukėlė mūsų gaminys ar netinkamas naudoti gaminys.
Gamintojas ir jo atstovas neatsako už jokią žalą, kurią sukėlė netinkamas šio gaminio naudojimas arba jo naudojimas su kitų

Šajā rokasgrāmatā izmantotie apzīmējumi

⚠ ***BRĪDINĀJUMS!***
Norāda par iespējamu apdraudējumu. Šī brīdinājuma neievērošana var izraisīt nāvi vai ļoti smagus ievainojumus.

⚠ ***UZMANĪBU!***
Norāda par iespējamu bīstamu situāciju. Šī brīdinājuma neievērošana var izraisīt nelielu savainojumu vai īpašuma bojājumus.

i ***PIEZĪME!***
Norāda, ka uz to attiecas lietošanas ieteikumi un svarīga informācija.

Uz elektroinstrumenta norādītie apzīmējumi

V Volti


Izlasiet norādījumus!


Informācija par atbrīvošanos no nolietotās iekārtas

Jūsu drošībai

⚠ ***BRĪDINĀJUMS!***
Pirms elektroinstrumenta lietošanas, lūdzu, izlasiet un ievērojiet:
- *šo ekspluatācijas instrukciju;*
- *„Vispārīgos drošības norādījumus" par elektroinstrumentu lietošanu, kas iekļauti pievienotajā bukletā (brošūra Nr.: 315.915),*
- *pašreiz spēkā esošos noteikumus par instrumenta darba vietu un par negadījumu novēršanu.*

Šis elektroinstruments ir izgatavots, izmantojot jaunākās tehnoloģijas, un ir konstruēts saskaņā ar atzītiem drošības noteikumiem.
Tomēr, strādājot ar elektroinstrumentu, pastāv apdraudējums lietotāja vai trešās personas dzīvībai vai veselībai, vai arī elektroinstruments vai īpašums var tikt sabojāts.
Instrumentgalvu drīkst izmantot tikai
- *tai paredzētajam mērķim;*
- *un teicamā darba stāvoklī.*

Kļūmes, kas apdraud drošību, nekavējoties jānovērš.

Paredzētā lietošana
Instrumentgalva ir paredzēta
- komerciālai izmantošanai rūpniecībā un amatniecībā;
- izmantošanai tikai ar šādām FLEX palīgierīcēm Line Trimmer GLT 35 vai vēlāk ieviestajām FLEX palīgierīcēm.

Tehniskie dati

Instruments		GPH 18-EC	
Veids		Jaudas galva	
Spriegums	Vdc	18V	
Svars (bez akumulatoru bloka)	kg	2.7	
Akumulators	18V	AP 18,0/2,5 AP 18,0/5,0 AP 18,0/8,0	
Akumulatora svars	kg	AP 18,0/2,5 AP 18,0/5,0 AP 18,0/8,0	0,4 0,7 1,1
Darba temperatūra		-10~40°C	
Uzlādes temperatūra		0~40°C	
Uzglabāšanas temperatūra		-20~50°C	
Lādētājs		CA 10.8/18.0, CA 18.0-LD	

Pārskats (skatīt A attēlu)

Izstrādājuma funkcijām norādītie cipari atbilst ierīces ilustrācijā norādītajiem ciparīem.

1. **Spārnveida grozāmpoga**
2. **Savienotājapskava**
3. **Plecu siksnas cilpa**

4. **Ātruma režīma slēdzis**
5. **Bloķēšanas poga**
6. **Ātruma pārslēgšanas slēdzis**
7. **Aizmugurējais rokturis**
8. **Priekšējais palīgrokturis**
9. **Palīgroktura bloķēšanas svira**
10. **Skrūves grozāmpoga**
11. **Plecu siksna**

Sagatavošanās

Pārziniet savu instrumentgalvu

Pirms sākat lietot instrumentgalvu, iepazīstieties ar visām tās darbības funkcijām un drošības prasībām.

⚠ ***BRĪDINĀJUMS!***

Nezaudējiet modrību tikai tāpēc, ka pārzināt instrumenta darbību. Paturiet prātā, ka pietiek ar vienu neuzmanīgu mirkli, lai gūtu smagas traumas. Pirms sākat lietot jebkuru instrumentu, pārliecinieties, ka esat iepazinies ar visām instrumenta funkcijām un drošības instrukcijām.

⚠ ***BRĪDINĀJUMS!***

Nemēģiniet pārveidot šo instrumentu vai izveidot piederumus, kas nav ieteicami lietošanai kopā ar to. Jebkādi šādi uzlabojumi vai pārveidojumi ir uzskatāmi par neatbilstošiem lietošanai un var radīt bīstamus apstākļus, kas var izraisīt nopietnus ievainojumus.

Salikšana

⚠ ***BRĪDINĀJUMS!***

Izlasiet un izprotiet visu šajā lietotāja rokasgrāmatā norādīto informāciju par katru izvēles palīgierīci, ko izmanto kopā ar šo instrumentgalvu, un ievērojiet visus brīdinājumus un norādījumus. Šo norādījumu neievērošanas sekas var radīt elektriskās strāvas triecienu, ugunsgrēku un/vai nopietnus miesas bojājumus.

⚠ ***BRĪDINĀJUMS!***

Šī 18 V strāvas instrumentgalva ir paredzēta lietošanai kopā tikai ar šajā lietotāja rokasgrāmatā norādītajiem palīgierīču modeļiem. Citu neapstiprinātu palīgierīču izmantošana var izraisīt nopietnus miesas bojājumus vai īpašuma bojājumus.

⚠ ***BRĪDINĀJUMS!***

Dažiem piederumiem ir īpašas drošības prasības. Vienmēr pievērsiet īpašu uzmanību norādījumiem, kas sniegti katram piederumam pievienotajā rokasgrāmatā.

⚠ ***BRĪDINĀJUMS!***

Nekad neievietojiet, neizņemiet vai neveiciet regulēšanu palīgierīcei, kamēr darbojas instrumentgalva vai, ja tajā atrodas akumulators. Ja motors netiek apturēts un nav izņemts akumulators, jūs varat gūt smagus miesas bojājumus. ***NEKAD NEDARBINIET INSTRUMENTGALVU BEZ PALĪGIERĪCES.***

⚠ ***BRĪDINĀJUMS!***

Vienmēr izņemiet akumulatoru bloku no produkta, ja tiek veikta detaļu izjaukšana, regulēšanas vai tīrīšanas darbi, kā arī tad, kad produkts netiek lietots.

Instrumentgalvas palīgierīces uzstādīšana/noņemšana

Palīgierīces uzstādīšana

a) Apturiet motoru un izņemiet akumulatoru bloku.
b) Atskrūvējiet spārnveida grozāmpogu (1) (skatīt B attēlu).
c) Instrumentgalvai uz savienotājapskavas (2) ir divas rievas, palīgierīces savienošanai izmanto TIKAI rievu (B-2). GLT 35.
d) Savienojiet palīgierīces atsperveida tapu (C-2) ar savienotājapskavas (2) rievu (C-1) un iebīdiet palīgierīces vārpstu instrumentgalvas vārpstā, līdz tapa izlec no rievas un vienlaikus ir dzirdama „klikšķa" skaņa (skatīt C attēlu).
e) Izvelciet vārpstu uz āru no palīgierīces, lai pārbaudītu, vai tā ir stingri nofiksēta savienotājapskavā (2).
f) Stingri pieskrūvējiet spārnveida grozāmpogu (1).

Palīgierīces noņemšana (skatīt D attēlu)

a) Apturiet motoru un izņemiet akumulatoru bloku.
b) Atskrūvējiet spārnveida pogu.
c) Piespiediet atsperveida tapu (D-1), un, kad tā ir nospiesta, izvelciet vai

pagrieziet palīgierīces vārpstu no savienotājapskavas.

Priekšējā palīgroktura uzstādīšana un regulēšana

Priekšējā palīgierīces roktura uzstādīšana (skatīt E attēlu)

a) Izslēdziet motoru un izņemiet akumulatoru bloku no instrumentgalvas.
b) Izņemiet skrūves grozāmpogu (10) un bloķēšanas sviru (9) no priekšējā palīgroktura (8).
c) Uzstādiet uz vārpstas priekšējo palīgrokturi (8).
d) Ievietojiet bloķēšanas sviru (9) priekšējā palīgrokturī (8) un pēc tam pievelciet skrūves grozāmpogu (10). Pārliecinieties, vai priekšējais palīgrokturis (8) ir vērsts uz augšu tā, lai tas atrastos pret aizmugurējo rokturi.
e) Nolaidiet bloķēšanas sviru, lai nostiprinātu priekšējo palīgrokturi uz vārpstas tā, lai darbības laikā tas nevarētu pārvietoties pa vārpstu.

Priekšējā palīgroktura stāvokļa regulēšana (skatīt F attēlu)

Instrumentgalvas lietošanas laikā rokturis ir jānoregulē tā, lai roka, kas tur priekšējo palīgrokturi, būtu iztaisnota.
Lai noregulētu priekšējā palīgroktura stāvokli, paceliet bloķēšanas sviru tā, lai priekšējo palīgrokturi varētu pārvietot vēlamajā stāvoklī gar vārpstu. Nolaidiet bloķēšanas sviru tā, lai darbības laikā rokturis nevarētu pārvietoties pa vārpstu.

⚠ ***BRĪDINĀJUMS!***

Uz instrumentgalvas vārpstas ir birka, kas norāda, ka priekšējā palīgroktura regulēšanas attālums ir ierobežots, lai atbilstu priekšējā un aizmugurējā roktura attāluma prasībām. Nekad neregulējiet priekšējo palīgrokturi ārpus birkā norādītā attāluma diapazona.

⚠ ***BRĪDINĀJUMS!***

Nekādā gadījumā nelietojiet instrumentu, ja tam nav uzstādīts priekšējais palīgrokturis.

Akumulatora ievietošana/ izņemšana (skatīt G attēlu)

i ***PIEZĪME!***

Pirms pirmās lietošanas reizes uzlādējiet akumulatoru bloku pilnībā.

Piestiprināšana

a) Salāgojiet akumulatoru bloka izciļņus ar instrumentgalvas rievām, un pēc tam piestipriniet, iebīdot akumulatoru bloku instrumentā.
b) Pirms darba sākšanas pārliecinieties, vai ir nofiksēts akumulatoru bloka atsperveida slēgmehānisms un akumulatoru bloks ir piestiprināts pie instrumenta.

i ***PIEZĪME!***

Ievietojot akumulatoru bloku instrumentā, pārliecinieties, vai akumulatoru bloka paceltais izcilnis sakrīt ar instrumenta rievu un vai slēgmehānismi pareizi nofiksējas. Nepareiza akumulatoru bloka ievietošana var izraisīt iekšējo detaļu bojājumus.

Noņemšana

■ Nospiediet akumulatora atbrīvošanas pogu (G-1) un izņemiet akumulatoru bloku.

⚠ ***BRĪDINĀJUMS!***

Ar akumulatoru darbināmās iekārtas vienmēr ir darba stāvoklī. Lai izvairītos no smagām traumām, vienmēr izņemiet akumulatoru bloku, un instrumenta pārnēsāšanas vai pārvietošanas laikā neturiet pirkstus uz bloķēšanas pogas un ātruma regulēšanas sprūda slēdža.

Darbība

Instrumentgalvas iedarbināšana/ apturēšana (skatīt H attēlu)

⚠ ***BRĪDINĀJUMS!***

Nekad nedarbiniet instrumentgalvu bez palīgierīces. Nemēģiniet iedarbināt instrumentgalvu bez palīgierīces.

Instrumentgalvas iedarbināšana

a) Lai ieslēgtu instrumentgalvu, nospiediet bloķēšanas pogu (5) pa kreisi vai pa labi un pēc tam nospiediet ātruma pārslēgšanas slēdzi (6).
b) Nospiežot ātruma pārslēgšanas slēdzi (6) stiprāk, tiek ieslēgts lielāks ātrums, savukārt, nospiežot to vājāk, ātrums tiek samazināts.

Instrumentgalvas apturēšana

Lai izslēgtu instrumentgalvu, atlaidiet ātruma

pārslēgšanas slēdzi (6).

⚠ ***BRĪDINĀJUMS!***

Vienmēr darba pārtraukumos un pēc darbu pabeigšanas izņemiet akumulatoru bloku no instrumentgalvas.

Ātruma režīma maiņa (skatīt I attēlu)

Pārvietojiet ātruma pārslēgšanas slēdzi (4) pozīcijā „1", lai iestatītu zemu ātrumu, vai pozīcijā „2", lai iestatītu augstu ātrumu.

i ***PIEZĪME!***

Ātrgaitas režīmā darbības laiks samazināsies salīdzinājumā ar zema ātruma režīmu.

Plecu siksnas izmantošana

Drošākam un ērtākam darbam uzvelciet siksnu uz viena no pleciem un pāri mugurai.

a) Izņemiet no instrumentgalvas akumulatora bloku.
b) Nospiediet plecu siksnas karabīni, lai to atvērtu, un ievietojiet plecu siksnas cilpā (3) (skatīt J attēlu).
c) Noregulējiet plecu siksnas garumu ērtā darba stāvoklī – satveriet trimmeri ar abām rokām, ar vienu satveriet priekšējo palīgrokturi, savukārt ar otru aizmugurējo rokturi (skatīt K attēlu).

⚠ ***BRĪDINĀJUMS!***

Avārijas situācijas gadījumā nekavējoties noņemiet plecu siksnu no pleca neatkarīgi no tā, kādā pozīcijā tā atrodas.

Apkope un tīrīšana

⚠ ***BRĪDINĀJUMS!***

Pirms uzsākat darbu ar elektroinstrumentu izņemiet akumulatoru bloku.

Tīrīšana

⚠ ***UZMANĪBU!***

Veicot tīrīšanu ar saspiestu gaisu, vienmēr lietojiet aizsargbrilles.

Regulāri iztīriet elektroinstrumenta ventilācijas atveres. Tīrīšanas biežums ir atkarīgs no izmantotā materiāla un lietošanas ilguma. Regulāri izpūtiet korpusa iekšpusi un motoru ar sausu saspiesto gaisu.

Remonts

Remontu drīkst veikt tikai pilnvarotā klientu apkalpošanas centrā.

Rezerves daļas un piederumi

Informācija par citiem piederumiem, jo īpaši instrumentiem ar piederumiem, pieejama ražotāja katalogos. Pilnus rasējumus un rezerves daļu sarakstus var aplūkot mūsu mājas lapā: **www.flex-tools.com.**

Informācija par atbrīvošanos no nolietotās iekārtas

⚠ ***BRĪDINĀJUMS!***

Deaktivizējiet nolietotus elektroinstrumentus:

– *nogrieziet ar elektrību darbināmiem elektroinstrumentiem barošanas vadu;*
– *izņemiet no akumulatora elektroinstrumentiem akumulatoru.*

Tikai ES valstīm. Neizmetiet elektroinstrumentus mājsaimniecības atkritumos!

Saskaņā ar Eiropas Savienības Direktīvu Nr.2012/19/ES par elektrisko un elektronisko iekārtu atkritumiem un to īstenojošiem aktiem valsts tiesību sistēmā vairs nelietojami elektroinstrumenti jāsavāc atsevišķi un jānodod videi nekaitīgai otrreizējai pārstrādei.

Neiznīciniet izejvielas – tā vietā nogādājiet uz otrreizējo pārstrādes punktu.

Mašīna, piederumi un iepakojums ir jāpārstrādā videi nekaitīgā veidā. Otrreizējai pārstrādei paredzētās plastmasas daļas ir apzīmētas ar speciālu otrreizējās pārstrādes simbolu.

⚠ ***BRĪDINĀJUMS!***

Neizmetiet akumulatorus sadzīves atkritumos, ugunī vai ūdenī. Nemēģiniet atvērt izlietotos akumulatorus.

Tikai ES valstīm:
Saskaņā ar Direktīvu Nr. 2006/66/EK bojātie vai izlietotie akumulatori ir jāpārstrādā.

i ***PIEZĪME!***

Lūdzu, jautājiet savam izplatītājam par utilizācijas iespējām!

CE-Atbilstības deklarācija

Atbilstības deklarācijas ir iekļautas šīs lietošanas rokasgrāmatas 1. pielikumā.

Atbrīvojums no atbildības

Ražotājs un viņa pārstāvis nav atbildīgi par jebkādu kaitējumu un zaudēto peļņu, ko izraisījis pārtraukums uzņēmējdarbībā sakarā ar produkta lietošanu vai nelietojamību. Ražotājs un viņa pārstāvis nav atbildīgi par jebkādiem bojājumiem, kas radušies nepareizas produkta izmantošanas rezultātā vai izmantojot produktu kopā ar citu ražotāju

البيانات الفنية

الآلة		GPH 18-EC	
النوع		رأس الطاقة	
الجهد الكهربي	تيار جهد مستمر	18 فولت	
الوزن (من دون وحدة البطارية)	كجم	2.7	
البطارية	18 فولت	AP 18.0/2.5 AP 18.0/5.0 AP 18.0/8.0	
وزن البطارية	كجم	AP 18.0/2.5 AP 18.0/5.0 AP 18.0/8.0	0.4 0.7 1.1
درجة حرارة التشغيل		-10~40 درجة مئوية	
درجة حرارة الشحن		0~40 درجة مئوية	
درجة حرارة التخزين		-20~50 درجة مئوية	
الشاحن		CA 10.8/18.0, CA 18.0-LD	

نظرة عامة (انظر الشكل A)

ترقيم خصائص المنتج تشير إلى الصور الخاصة بالآلة في صفحة الرسوم التوضيحية.

1. **مقبض الجناح**
2. **وصلة**
3. **عروة حزام الكتف**
4. **تبديل وضع السرعة**
5. **زر القفل**
6. **المفتاح الزنبركي ذو السرعة المتغيرة**
7. **المقبض الخلفي**
8. **مقبض المساعدة الأمامي**
9. **ذراع قفل المقبض المساعد**
10. **المسمار ذو المقبض**
11. **حزام الكتف**

التحضير

تعرف على رأس الطاقة

قبل محاولة استخدام رأس الطاقة، تعرف على جميع ميزات التشغيل ومتطلبات السلامة.

الرموز المستخدمة في هذا الدليل

تحذير!
يشير إلى وجود خطر وشيك. عدم مراعاة هذا التحذير قد يؤدي إلى الوفاة أو التعرض لإصابات خطيرة للغاية.

تنبيه!
يشير إلى حالة خطيرة محتملة. عدم مراعاة هذا التحذير قد يؤدي إلى إصابة خفيفة أو تلف الممتلكات.

ملاحظة
يشير إلى نصائح التطبيق والمعلومات الهامة.

الرموز الموجودة على الآلة العاملة بالطاقة

V فولت

اقرأ الإرشادات!

معلومات عن التخلص من الآلات القديمة

لسلامتك

تحذير!
قبل استخدام الآلة العاملة بالطاقة، يُرجى قراءة ما يلي:
- *تعليمات التشغيل هذه،*
- *"تعليمات السلامة العامة" المتعلقة بالتعامل مع الآلات العاملة بالطاقة الواردة في الدليل المرفق (رقم المنشور: 315.915)،*
- *القواعد والتوجيهات المطبقة في الوقت الحالي لمنع وقوع الحوادث.*

هذه الآلة العاملة بالطاقة من الآلات الحديثة وتم تصميمها وفقًا لتوجيهات السلامة المعترف بها.
بالرغم من ذلك، فأثناء استخدام الآلة، قد تصبح مصدر خطر على حياة المستخدم وأطرافه، أو على أي شخص آخر، أو قد تتعرض الآلة أو الممتلكات الأخرى للضرر.
يمكن استخدام رأس الطاقة فقط
- *في الأغراض المخصص لها فقط،*
- *وأن يكون في حالة ممتازة.*

يجب إصلاح الأعطال المتعلقة بالسلامة على الفور.

الغرض المحدد للاستخدام

يخصص رأس الطاقة
- للاستخدام التجاري في الأماكن الصناعية والتجارية،
- للاستخدام مع ملحقات FLEX التالية فقط أداة التشذيب التي تعمل بالخيط GLT 35 أو التي تم تقديمها لاحقًا بواسطة FLEX.

d) قم بمحاذاة المسمار المحمل الزنبركي (ج-2) الموجود على الملحق مع المسننات (ج-1) الموجود على قارنة التوصيل (2) وادفع عمود الملحق داخل عمود رأس الطاقة حتى يخرج المسمار من المسننات وتسمع صوت "نقر" في نفس الوقت (انظر الشكل ج).
e) اسحب عمود الملحق للتحقق من أنه ثابت بإحكام في قارنة التوصيل (2).
f) اربط مقبض الجناح بإحكام.

لإزالة المرفق (انظر الشكل د)
a) أوقف المحرك واخلع مجموعة البطارية.
b) فك البكرة المجنحة.
c) اضغط لأسفل على المسمار المحمّل الزنبركي (د-1)، مع الضغط علي المسمار، اسحب أو قم بلف عمود المرفق خارج قارنة التوصيل.

تركيب مقبض المساعدة الأمامي وضبطه

لتركيب مقبض المساعدة الأمامي (انظر الشكل هـ)
a) أوقف المحرك وأزل حزمة البطارية من رأس الطاقة.
b) قم بإزالة المقبض اللولبي (10) ورافعة القفل (9) من مقبض المساعدة الأمامي (8).
c) قم بتركيب مقبض المساعدة الأمامي (8) على العمود.
d) أدخل ذراع القفل (9) في مقبض المساعدة الأمامي (8)، ثم أحكم ربط المقبض اللولبي (10). تأكد من أن المقبض المساعد الأمامي (8) متجه لأعلى بحيث يشير نحو المقبض الخلفي.
e) قم بخفض ذراع القفل لتثبيت المقبض المساعد الأمامي على العمود بحيث لا يمكنه التحرك على العمود أثناء التشغيل.

لضبط موضع مقبض المساعدة الأمامي (انظر الشكل و)

يجب ضبط المقبض بحيث يكون الذراع الذي يحمل مقبض المساعدة الأمامي مستقيمًا عند استخدام رأس الطاقة.
لضبط موضع مقبض المساعد الأمامي، ارفع ذراع القفل بحيث يمكن نقل مقبض المساعد الأمامي إلى الموضع المطلوب على طول العمود. قم بخفض ذراع القفل بحيث لا يتمكن المقبض من التحرك على العمود أثناء التشغيل.

تحذير!
هناك علامة على عمود رأس الطاقة للحد من مسافة الضبط لمقبض المساعدة الأمامي لتلبية متطلبات مسافة المقبض الأمامي والخلفي. لا تقم مطلقًا بضبط مقبض المساعدة الأمامي خارج موضع العلامة.

تحذير!
لا يجب أبدًا تشغيل الآلة دون تثبيت مقبض المساعدة الأمامي بإحكام في مكانه.

تحذير!
لا تسمح الإلمام بالأداة للتسبب في الإهمال. تذكر أن لحظة واحدة من الإهمال كافية لإحداث إصابة خطيرة. قبل محاولة استخدام أي أداة، تأكد من التعرف على جميع ميزات التشغيل وتعليمات السلامة.

تحذير!
لا تحاول إجراء أي تعديلات على هذه الآلة أو ابتداع ملحقات غير موصى بها للاستخدام مع هذه الآلة. أي تغيير أو تعديل من هذا النوع يعتبر سوء استخدام، وقد يؤدي إلى وضع خطير قد يتسبب في وقوع إصابات شخصية خطيرة محتملة.

التجميع

تحذير!
اقرأ دليل التشغيل بأكمله وافهمه لكل ملحق اختياري مصمم للاستخدام مع رأس الطاقة هذا، واتبع جميع التحذيرات والتعليمات. عدم اتباع جميع التعليمات قد يؤدي إلى حدوث صدمة كهربائية أو نشوب حريق أو التعرض للإصابة الشخصية، أحدها أو جميعها.

تحذير!
تم تصميم رأس الطاقة بقدرة 18 فولت ليتم استخدامه فقط مع الطرز المرفقة المحددة في دليل المشغل هذا. استخدام الملحقات غير المعتمدة الأخرى قد يؤدي إلى وقوع إصابات شخصية خطيرة أو تلف للممتلكات.

تحذير!
بعض الملحقات لها متطلبات محددة تتعلق بالسلامة. انتبه دائمًا لهذه الإرشادات الواردة في الدليل المصاحب لكل ملحق.

تحذير!
*لا تقم أبدًا بتركيب أي ملحق أو خلعه أو تعديله بينما رأس الطاقة تعمل أو والبطارية قد تم تركيبها. عدم إيقاف المحرك وخلع البطارية قد يؤدي إلى وقوع إصابات شخصية خطيرة. **لا تقم أبدًا بتشغيل رأس الطاقة دون تركيب ملحق عليها.***

تحذير!
احرص دائمًا على خلع مجموعة البطارية من المنتج عند تجميع الأجزاء، أو عمل التعديلات، أو التنظيف، أو عند عدم استخدام المنتج.

تركيب/إزالة ملحق رأس الطاقة

لتثبيت المرفق
a) أوقف المحرك واخلع مجموعة البطارية.
b) قم بفك مقبض الجناح (1) (انظر الشكل ب).
c) يحتوي رأس الطاقة على مسننات على قارنة التوصيل (2)، ويتم استخدام المسننات (ب-2) فقط لتوصيل الملحق: GLT 35.

تغيير وضع السرعة (انظر الشكل ط)
حرك مفتاح تحديد السرعة (4) إلى الوضع "1" للسرعة المنخفضة أو الوضع "2" للسرعة العالية.

ملاحظة
سينخفض وقت التشغيل في الوضع عالي السرعة مقارنة بوقت التشغيل في الوضع منخفض السرعة.

استخدام حزام الكتف
للحصول على تشغيل آمن وأفضل، ضع الحزام فوق أحد كتفيك ومرره عبر ظهرك.
a) أخرج مجموعة البطارية من رأس الطاقة.
b) اضغط على صمام حزام الكتف لفتحه ثم قم بتثبيته في حلقة حزام الكتف (3) (انظر الشكل ي).
c) اضبط طول حزام الكتف وموضعه على وضع تشغيل مريح – أمسك أداة التشذيب بكلتا يديك: إحدى اليدين على المقبض الخلفي والأخرى على المقبض الأمامي.

تحذير!
عند حدوث طارئ، اخلع حزام الكتف عن كتفك على الفور، بغض النظر عن طريقة تثبيته.

الصيانة والعناية

تحذير!
قبل إجراء أي أعمال على الآلة العاملة بالطاقة، اخلع مجموعة البطارية من الآلة.

التنظيف
تنبيه!
عند التنظيف باستخدام الهواء المضغوط، احرص دائمًا على ارتداء نظارات حماية.
نظف الآلة العاملة بالطاقة وفتحات التهوية بانتظام. يعتمد مدى تكرار التنظيف على المواد التي تم التعامل معها ومدة الاستخدام. قم بنفخ الهيكل الداخلي والمحرك بالهواء الجاف المضغوط لتنظيفهم.

الإصلاحات
يجب تنفيذ الإصلاحات من قبل مركز خدمة عملاء معتمد فقط.

قطع الغيار والملحقات
يمكنك التعرف على الملحقات الأخرى، وخاصة الأدوات والملحقات، من خلال قوائم منتجات الشركة الصانعة. يمكنك التعرف على الصور التوضيحية وقوائم قطع الغيار من خلال صفحتنا الرئيسية: **www.flex-tools.com**.

معلومات التخلص من المنتج

تحذير!
عندما تصبح الآلات العاملة بالطاقة غير صالحة للاستعمال:

توصيل/إزالة مجموعة البطارية (انظر الشكل ز)
ملاحظة
اشحن مجموعة البطارية بالكامل قبل الاستخدام.

للتركيب
a) قم بمحاذاة الجزء المرتفع من مجموعة البطارية مع المسننات الموجودة في حجيرة رأس الطاقة، ثم قم بتحريك مجموعة البطارية داخل الأداة.
b) تأكد من انغلاق اللسان الموجود بمجموعة البطارية في مكانه الصحيح، وأنّ مجموعة البطارية محكمة التثبيت بشكل آمن في الآلة قبل بدء التشغيل.

ملاحظة
عند تركيب مجموعة البطارية في الآلة، احرص على محاذاة الدعامة المرفوعة بمجموعة البطارية مع التجويف الموجود داخل الآلة، وكذا تأكد من تشابك الألسنة في مكانها الصحيح. التركيب الخاطئ لمجموعة البطارية قد يتسبب في تلف المكونات الداخلية.

للخلع
- اضغط لأسفل على زر تحرير البطارية (ز-1)، واسحب مجموعة البطارية للخارج.

تحذير!
الآلات العاملة بالبطارية دائمًا ما تكون جاهزة للتشغيل. لتجنب التعرض لإصابات خطيرة، احرص دائمًا على خلع مجموعة البطارية مع إبقاء يديك بعيدًا عن زر القفل ومفتاح التشغيل متغير السرعة عند حمل الآلة أو نقلها.

التشغيل

بدء تشغيل/إيقاف رأس الطاقة (الشكل ح)
تحذير!
لا تقم أبدًا بتشغيل رأس الطاقة دون تركيب مرفق بها. لا تحاول تشغيل رأس الطاقة بدون مرفق.

تشغيل رأس الطاقة
a) لتشغيل رأس الطاقة، اضغط على زر القفل (5) إلى اليسار أو اليمين ثم اضغط على مفتاح التشغيل متغير السرعة (6).
b) يوفر مفتاح التشغيل متغير السرعة (6) سرعة أعلى عند زيادة الضغط على المفتاح وسرعة أقل عند تقليل الضغط على المفتاح.

إيقاف تشغيل رأس الطاقة
اترك مفتاح التشغيل متغير السرعة (6) لإيقاف رأس الطاقة.

تحذير!
احرص دائمًا على خلع مجموعة البطارية من رأس الطاقة أثناء الاستراحة وبعد الانتهاء من العمل.

- *بالنسبة للآلة العاملة بالتيار، قم بخلع كابل التيار.*
- *بالنسبة للآلة العاملة بالبطارية، قم بخلع البطارية.*



دول الاتحاد الأوروبي فقط لا تتخلص من الآلات الكهربائية في النفايات المنزلية!

وفقًا للتوجيه الأوروبي 2012/19/EU الخاص بنفايات الأجهزة الكهربائية والإلكترونية مع اتباع القانون المحلي، يجب جمع الآلات الكهربائية المستهلكة بشكل منفصل وإعادة تدويرها بطريقة صديقة للبيئة.



استخلاص المواد الخام بدلاً من التخلص في النفايات.

تجب إعادة تدوير الجهاز والملحقات ومكونات التغليف بطريقة صديقة للبيئة. يتم تحديد الأجزاء البلاستيكية لعملية إعادة التدوير وفقًا لنوع المادة.

تحذير!

لا تتخلص من البطاريات في النفايات المنزلية أو النيران أو الماء. لا تفتح البطاريات المستهلكة.

دول الاتحاد الأوروبي فقط:
وفقًا للتوجيه 2006/66/EC، تجب إعادة تدوير البطاريات المعطوبة أو المستهلكة.

ملاحظة

يُرجى الاستفسار من الوكيل المتواجد في منطقتك عن خيارات التخلص من المنتج!

CE-إعلان المطابقة

إعلانات المطابقة مرفقة في الملحق رقم ١ من دليل التعليمات هذا.

إعفاء من المسؤولية

لا تتحمل الشركة الصانعة وممثليها أي مسؤولية عن أي ضرر أو فوائد ضائعة بسبب تعطل العمل الناتج عن المنتج أو بسبب عدم صلاحية المنتج للاستخدام.
لا تتحمل الشركة الصانعة وممثليها أي مسؤولية عن أي ضرر ينتج عن الاستخدام غير الصحيح للمنتج أو بسبب استخدام المنتج مع منتجات تخص شركات أخرى.

FLEX

Flex-Elektrowerkzeuge GmbH
Bahnhofstr. 15
71711 Steinheim/Murr
Germany
Tel. +49(0) 7144 828-0
Fax. +49(0) 7144 25899
info@flex-tools.com
www.flex-tools.com

Flex Power Tools Ltd.
Unit 8 Anglo Office Park
Lincoln Road
HP12 3RH, High Wycombe, Buckinghamshire
United Kingdom
Phone: +44 (0)1325 741 793
E-Mail: uk.sales@flex-tools.com







532.386 / 05-2023 / No responsibility for typographical errors. Technical changes reserved