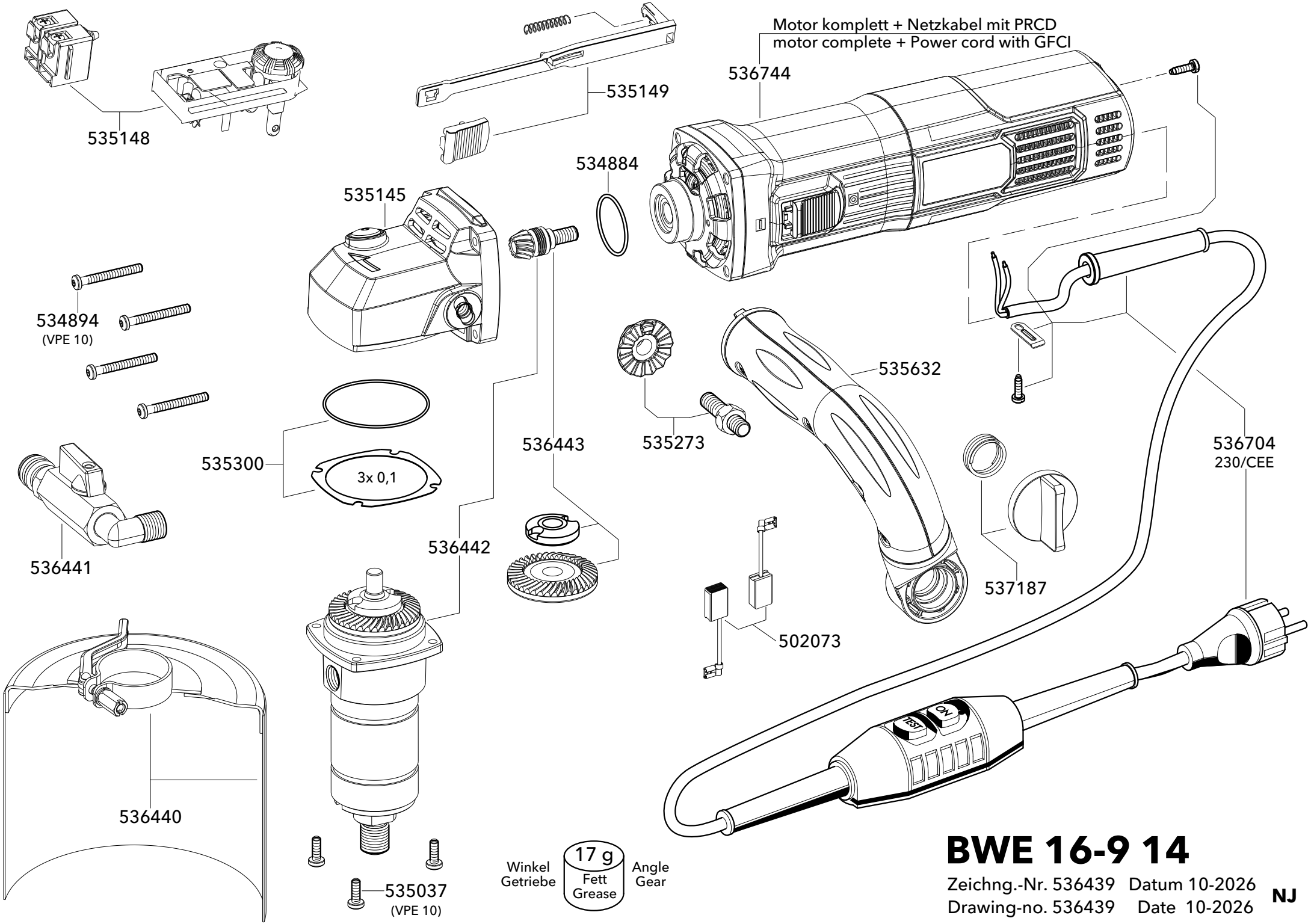

BWE 16-9 14

Zeichng.-Nr. 536439 Datum 10-2026
Drawing-no. 536439 Date 10-2026

NJ