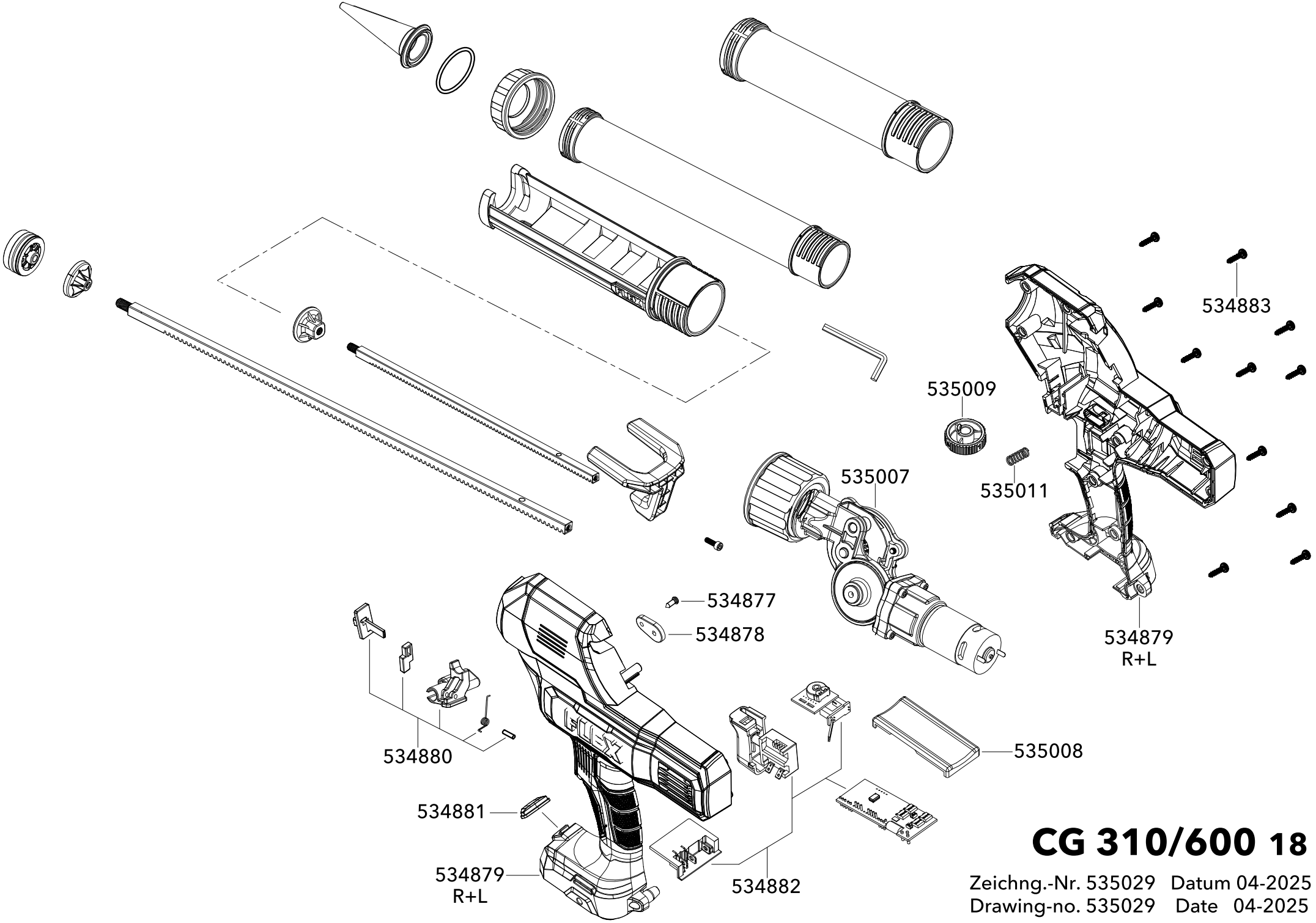

CG 310/600 18

Zeichng.-Nr. 535029 Datum 04-2025
Drawing-no. 535029 Date 04-2025