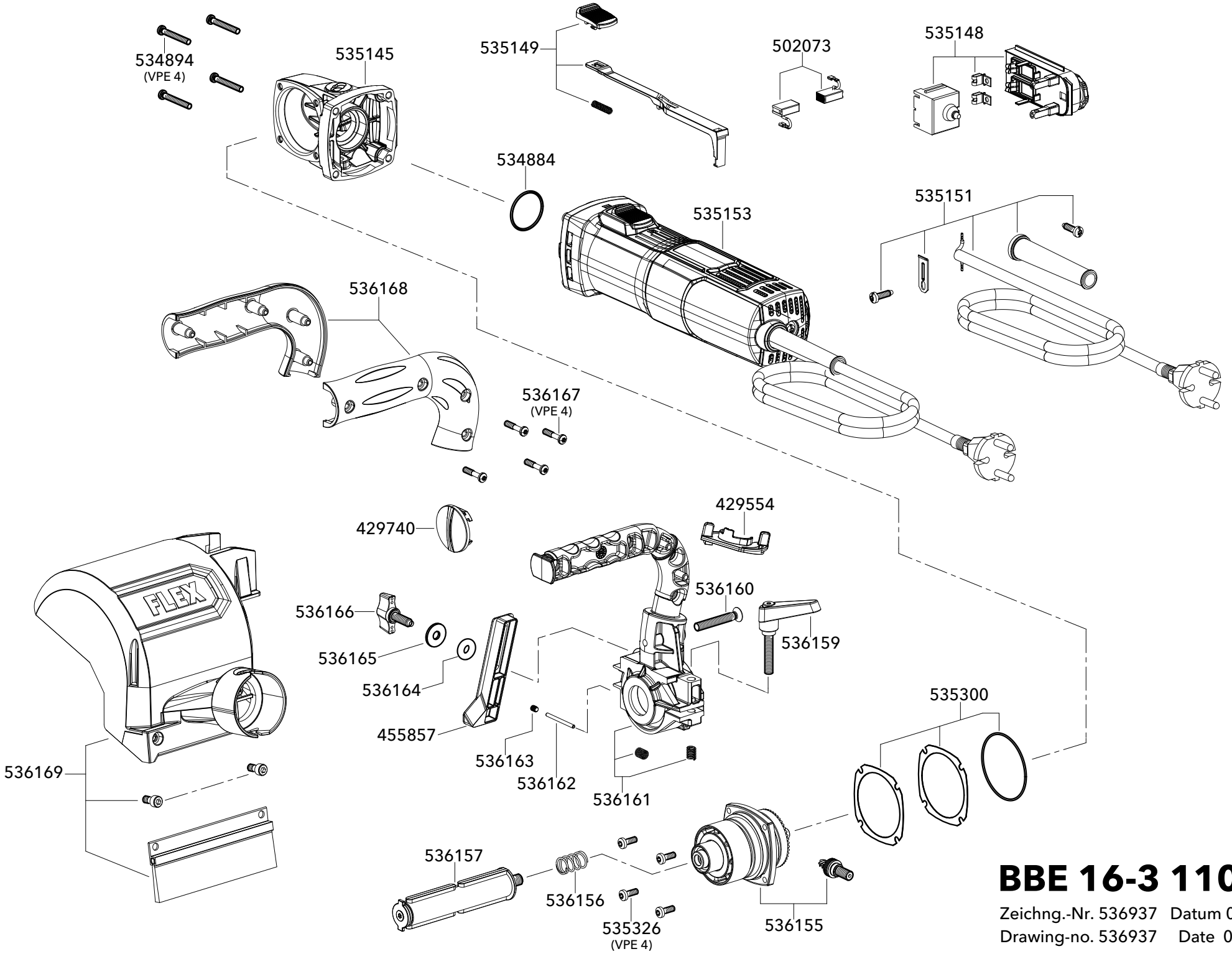

BBE 16-3 110

Zeichng.-Nr. 536937 Datum 07-2026
Drawing-no. 536937 Date 07-2026