FLEX

GHT-A

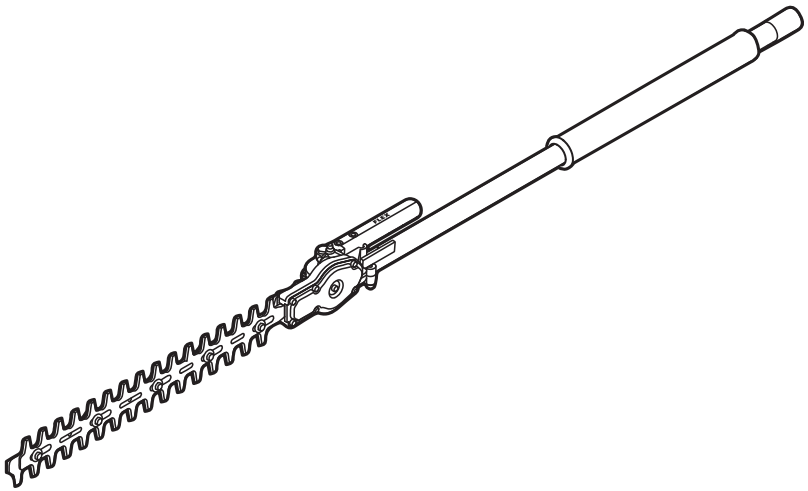

de Originalbetriebsanleitung 6
en Original operating instructions 13
fr Notice d'Instructions d'origine 19
it Istruzioni per l'uso originali 26
es Instrucciones de funcionamiento originales 32
pt Instruções de serviço originais 39
nl Originele gebruiksaanwijzing 46
da Originale Driftsvejledning 53
no Originale driftsanvisningen 59
sv Originalbruksanvisning 65
fi Alkuperäinen käyttöohjekirja 71
el Αυθεντικές οδηγίες χειρισμού 77
tr Orijinal işletme kılavuzu 84
pl Instrukcja oryginalna 90
hu Eredeti üzemeltetési útmutató 97
cs Originální návod k obsluze 103
sk Originálny návod na obsluhu 109
hr Originalna uputa za rad 115
sl Izvirno navodilo za obratovanje 121
ro Instrucţiuni de funcţionare originale 127
bg Оригинално упътване за експлоатация 133
ru Оригинальная инструкция по эксплуатации 140
et Originaalkasutusjuhend 147
lt Originali naudojimo instrukcija 153
lv Lietošanas pamācības oriģināls 159
ar ترجمة لإرشادات التشغيل الأصلية 165

A

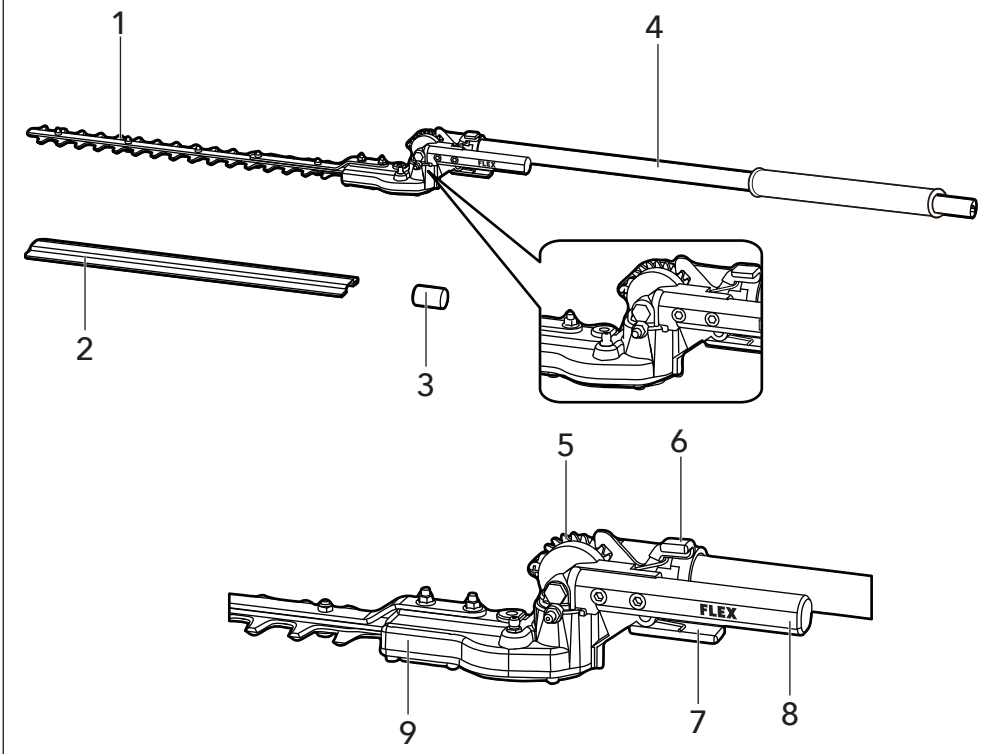

B1

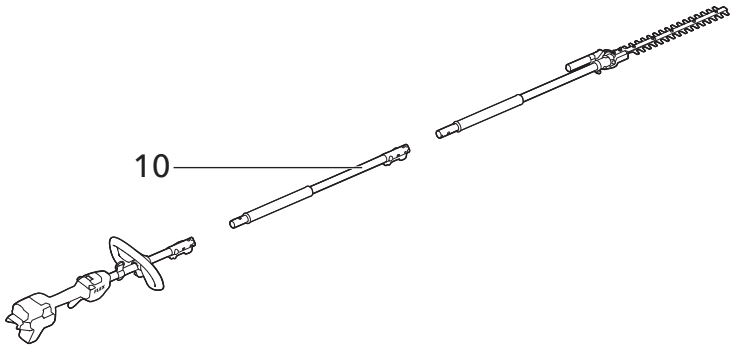

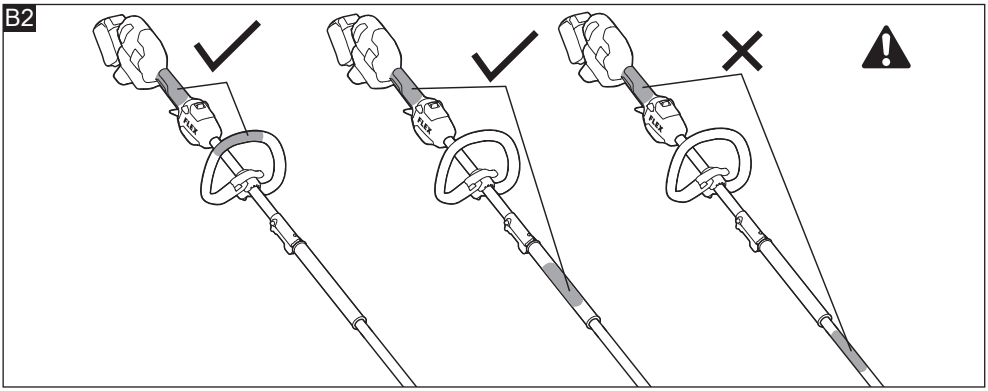
B2

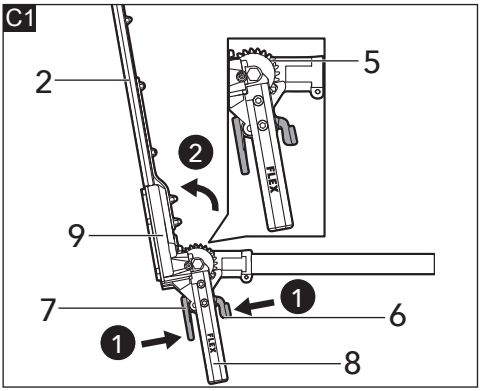
C1
2
5
2
9
7
1
6
1
8

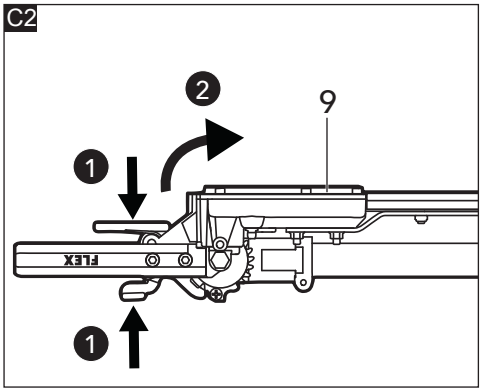
C2
2
9
1
1

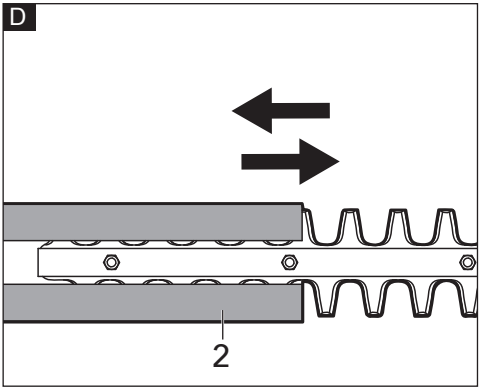
D
2

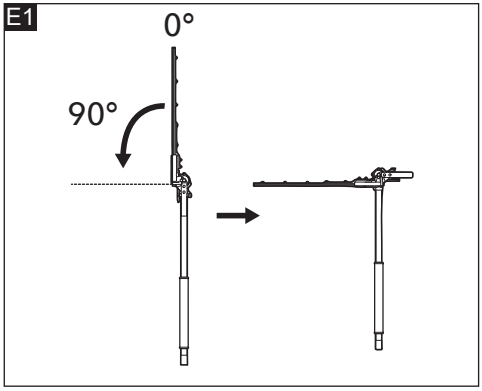
E1
0°
90°

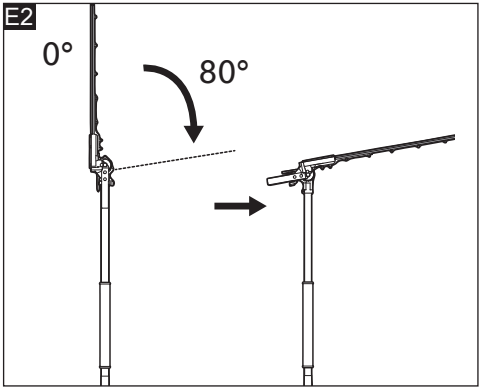
E2
0°
80°

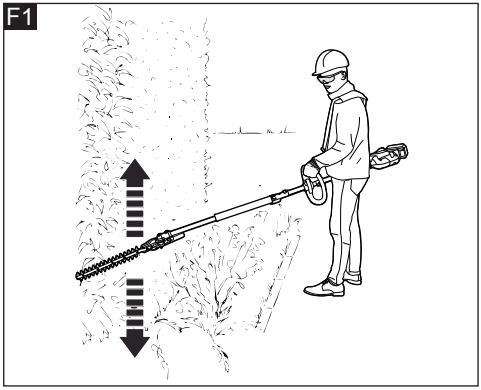
F1

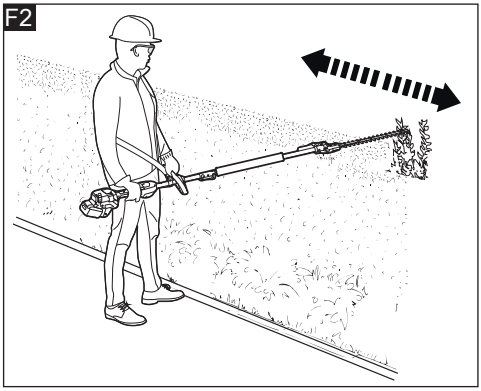
F2

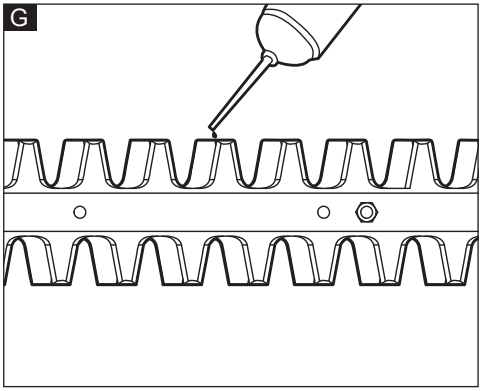
G

Inhalt

In diesem Handbuch verwendete Symbole . 6
Symbole auf dem Produkt 6
Wichtige Sicherheitshinweise 6
Geräuschpegel und Schwingungen 7
Technische Daten 8
Übersicht 8
Bedienung 8
Wartung und Pflege 11
Entsorgungshinweise 12
CE-Konformitätserklärung 12
Haftungsausschluss 12

In diesem Handbuch verwendete Symbole

⚠ ***WARNUNG!***
Kennzeichnet eine drohende Gefahr. Die Nichtbeachtung dieser Warnung kann zum Tod oder zu schweren Verletzungen führen.

⚠ ***VORSICHT!***
Kennzeichnet eine möglicherweise gefährliche Situation. Die Nichtbeachtung dieser Warnung kann zu leichten Verletzungen oder Sachschäden führen.

i ***ANMERKUNG***
Kennzeichnet Anwendungstipps und wichtige Informationen.

Symbole auf dem Produkt


Vor Inbetriebnahme Bedienungsanleitung lesen!


Augenschutz tragen


Gehörschutz tragen


Kopfschutz tragen



Garantierter Schallleistungspegel
Entsprechend: Directive 2000/14/EC


Nicht dem Regen aussetzen


Gefahr - Hände von den Messern fernhalten


Halten Sie ausreichenden Abstand von elektrischen Leitungen


CE-Kennzeichnung


UKCA-Kennzeichnung

Wichtige Sicherheitshinweise

⚠ ***WARNUNG!***

Bevor Sie das Elektrowerkzeug verwenden, lesen Sie die nachfolgenden Hinweise und handeln Sie entsprechend:

- *die vorliegende Bedienungsanleitung,*
- *die „Allgemeinen Sicherheitshinweise" zur Handhabung von Elektrowerkzeugen im beiliegenden Heft (Broschüre-Nr.: 315915),*
- *die aktuell gültigen Betriebsvorschriften und die Unfallverhütungsvorschriften.*
- *die Bedienungsanleitung des FLEX Antriebsmotor GPH 18-EC.*

Dieses Elektronikgerät befindet sich auf dem neuesten Stand der Technik und wurde in Übereinstimmung mit den anerkannten Sicherheitsvorschriften konstruiert.
Dennoch kann das Elektrowerkzeug während der Verwendung eine Gefahr für das Leben und die Gesundheit des Benutzers oder eines Dritten darstellen oder das Elektrowerkzeug oder andere Gegenstände können beschädigt werden.
Das Elektrowerkzeug darf nur

- *bestimmungsgemäß und*
- *in einwandfreiem Zustand verwendet werden.*

Mängel, die die Sicherheit beeinträchtigen, müssen unverzüglich behoben werden.

Bestimmungsgemäße Verwendung

Die Stabheckenschere ist bestimmt
- für den gewerblichen Einsatz in Industrie und Handwerk,
- zum Schneiden und Kürzen von hohen und breiten Hecken, Büschen und Sträuchern mit ausschließlich dem folgenden FLEX Kombimotor GPH 18-EC oder einem später von FLEX eingeführtem Kombimotor.

Sicherheitshinweise für Stabheckenscheren

⚠ ***WARNUNG!***

Lesen Sie alle Sicherheitshinweise und Anleitungen. *Die Nichtbeachtung der Warnhinweise und Anleitungen kann zu Stromschlag, Brand und/oder schweren Verletzungen führen.*

Sicherheitshinweise für Heckenscheren

- **Verwenden Sie die Heckenschere nicht bei schlechtem Wetter, besonders nicht bei Gewittergefahr.** Dies verringert die Gefahr, von einem Blitz getroffen zu werden.
- **Halten Sie jegliche Netzleitungen aus dem Schnittbereich fern.** Leitungen können in Hecken oder Büschen verborgen sein und versehentlich durch das Messer angeschnitten werden.
- **Tragen Sie Gehörschutz.** Geeignete persönliche Schutzausrüstung verringert das Risiko einer Hörminderung.
- **Halten Sie die Heckenschere nur an den isolierten Griffflächen, da das Schneidmesser verborgene Stromleitungen oder das eigene Netzkabel treffen kann.** Der Kontakt der Messer mit einer spannungsführenden Leitung kann auch metallene Geräteteile unter Spannung setzen und zu einem elektrischen Schlag führen.
- **Halten Sie alle Körperteile vom Messer fern. Versuchen Sie nicht, bei laufenden Messern Schnittgut zu entfernen oder zu schneidendes Material festzuhalten.** Die Messer bewegen sich nach dem Ausschalten des Schalters weiter. Ein Moment der Unachtsamkeit bei Benutzung der Heckenschere kann zu schweren Verletzungen führen.
- **Stellen Sie sicher, dass alle Schalter ausgeschaltet sind und der Akku entfernt oder getrennt ist, bevor Sie eingeklemmtes Schnittgut entfernen oder die Heckenschere warten.** Ein unerwarteter Betrieb der Heckenschere beim Entfernen von eingeklemmtem Material oder bei der Wartung kann zu ernsthaften Verletzungen führen.
- **Tragen Sie die Heckenschere am Griff bei stillstehendem Messer und achten Sie darauf, keinen Schalter zu betätigen.** Das richtige Tragen der Heckenschere verringert die Gefahr des unbeabsichtigten Betriebs und eine dadurch verursachte Verletzung durch das Messer.
- **Bei Transport oder Aufbewahrung der Heckenschere stets die Abdeckung über die Messer ziehen.** Sachgemäßer Umgang mit der Heckenschere verringert die Verletzungsgefahr durch das Messer.

Sicherheitshinweise für Heckenscheren mit verlängerter Reichweite

- **Tragen Sie bei Überkopfarbeiten mit der Heckenschere mit verlängerter Reichweite Kopfschutz**. Herabfallende Bruchstücke können zu schweren Verletzungen führen.
- **Bedienen Sie die Heckenschere mit verlängerter Reichweite immer mit beiden Händen.** Halten Sie die Heckenschere mit verlängerter Reichweite mit beiden Händen, um den Verlust der Kontrolle zu vermeiden.
- **Verringern Sie die Gefahr eines tödlichen Stromschlags, indem Sie die Heckenschere mit verlängerter Reichweite niemals in der Nähe von Starkstromleitungen benutzen.** Die Berührung von oder die Benutzung in der Nähe von Starkstromleitungen kann zu schweren Verletzungen oder tödlichem Stromschlag führen.

Geräuschpegel und Schwingungen

Die Geräusch- und Vibrationswerte wurden gemäß EN 62841 ermittelt.
Der mit A bewertete Geräuschpegel des Elektrowerkzeugs beträgt normalerweise:

– Schalldruckpegel L_{pA}: 83 dB(A)
– Unsicherheit: K = 3 dB
– Schallleistungspegel L_{WA}: 91 dB(A)
– Unsicherheit: K = 1.4 dB

Vibrationsgesamtwert:
– Emissionswert a_h: 3.25 m/s^2
– Unsicherheit: K = 1.5 m/s^2

⚠ ***VORSICHT!***

Die angegebenen Messwerte gelten für neue Elektrowerkzeuge. Durch den täglichen Gebrauch ändern sich die Geräusch- und Schwingungswerte.

ANMERKUNG

Der in dieser Bedienungsanleitung angegebene Schwingungsemissionspegel wurde nach einer genormten Prüfung gemäß EN 62841 gemessen und kann zum Vergleich eines Werkzeugs mit einem anderen verwendet werden. Er kann für eine vorläufige Expositionsbewertung verwendet werden.

Der angegebene Schwingungsemissionswert gilt für die Hauptanwendungen des Werkzeugs. Wird das Werkzeug jedoch für andere Anwendungen, mit anderem Zubehör oder mit mangelhafter Wartung eingesetzt, kann der Schwingungsemissionswert abweichen. Dies kann die Belastung über die gesamte Arbeitsdauer hinweg deutlich erhöhen.

Zur Einschätzung der genauen Schwingungsexposition müssen auch die Zeiten berücksichtigt werden, zu denen die Maschine ausgeschaltet oder lastfrei in Betrieb ist. Dies kann den Expositionswert über die gesamte Arbeitsdauer hinweg deutlich verringern.

Stellen Sie fest, mit welchen weiteren Sicherheitsmaßnahmen die Bedienperson vor den Vibrationsauswirkungen geschützt werden kann, z. B.: Wartung des Werkzeugs und des Zubehörs, Warmhalten der Hände, Organisation von Arbeitsabläufen.

⚠ ***VORSICHT!***

Tragen Sie bei einem Schalldruck über 85 dB(A) einen Gehörschutz.

Technische Daten

Produkttyp		GHT-A
Produkt		Stabheckenscheren-Anbauwerkzeug
Messerlänge	cm	45
Schnittbreite	mm	20
Gewicht gemäß „FLEX Procedure 01“	kg	2,2
Betriebstemperatur	-10 - 40 °C	
Lagertemperatur	-20 - 50 °C	

Übersicht (siehe Abbildung A)

Die Nummerierung der Produkteigenschaften bezieht sich auf die Seite mit der Geräteabbildung.

1 Messer
2 Messerhülle
3 Schutzkappe
4 Schaft des Heckenscheren-Anbauwerkzeugs
5 Rastkerben
6 Arretierhebel 1
7 Arretierhebel 2
8 Griff
9 Schneidkopf
10 GEX-A

Bedienung

Vorbereitung

Aufbau Ihres Stabheckenscheren-Anbauwerkzeugs

Dieses Produkt muss zusammengebaut werden. Nehmen Sie das Gerät vorsichtig aus dem Karton und stellen Sie es auf eine ebene Arbeitsfläche. Machen Sie sich vor dem Einsatz der Stabheckenschere mit allen Betriebsfunktionen und Sicherheitsanforderungen vertraut.

⚠ ***WARNUNG!***

- *Lassen Sie nicht zu, dass die Vertrautheit mit dem Werkzeug zu Fahrlässigkeit führt. Denken Sie daran, dass ein unachtsamer Moment ausreicht, um schwere Verletzungen zu verursachen. Machen Sie sich vor der Benutzung eines Werkzeugs unbedingt mit allen Bedienelementen und Sicherheitshinweisen vertraut.*
- *Versuchen Sie nicht, dieses Gerät zu verändern oder Zubehörteile zu verwenden, die nicht für die Benutzung mit diesem Werkzeug empfohlen sind. Derartige Umbauten*

oder Veränderungen stellen eine Zweckentfremdung dar und können zu schweren Verletzungen führen.

Zusammenbau

⚠ ***WARNUNG!***

Dieses Produkt muss zusammengebaut werden.

Tragen Sie beim Einstellen oder Zusammenbauen der Heckenschere immer Handschuhe.

Der Akku muss immer aus dem Kombimotor genommen werden, wenn Teile montiert, Einstellungen vorgenommen, Teile gereinigt werden oder das Gerät nicht in Gebrauch ist.

Anbringen des Stabheckenscheren-Anbauwerkzeugs am Kombimotor GPH 18-EC

Dieses Stabheckenscheren-Anbauwerkzeug ist zur Verwendung mit dem FLEX Kombimotor
GPH 18-EC bestimmt.

Siehe Abschnitt „**Anbringen/Entfernen des Kombimotor-Anbauwerkzeugs**" in der Bedienungsanleitung des Kombimotors GPH 18-EC.

Anbringen der Verlängerungsstange (separat erhältlich, GEX-A) zwischen dem Kombimotor und dem Heckenscheren-Anbauwerkzeug (siehe Abbildung B1)

Diese Verlängerungsstange ist zur Verwendung mit dem FLEX Kombimotor GPH 18-EC und dem Heckenscheren-Anbauwerkzeug GHT-A bestimmt.
Die Verlängerungsstange erweitert den Schnittbereich. Sie kann zwischen Kombimotor und Heckenscheren-Anbauwerkzeug eingesetzt werden. Folgen Sie dem Vorgang im Abschnitt „**Anbringen/Abnehmen des Kombimotor-Anbauwerkzeugs**" in der Bedienungsanleitung des Kombimotors GPH18-EC und der Bedienungsanleitung des GEX-A, um die Verlängerungsstange zwischen Heckenscheren-Anbauwerkzeug und Kombimotor anzubringen/abzunehmen.

i ***ANMERKUNG***

Nach korrekter Montage sollten sich das Heckenscheren-Anbauwerkzeug, die Verlängerungsstange und der Kombimotor nicht trennen lassen, wenn daran gezogen wird. Testen Sie die Verbindung immer durch Ziehen an den Teilen. Wiederholen Sie die obigen Schritte, wenn die Teile getrennt werden können.

⚠ ***WARNUNG!***

Werden das Anbauwerkzeug und der Kombimotor/die Verlängerungsstange nicht wie oben beschrieben gesichert, kann dies zu schweren Verletzungen oder zum Tod führen. Richtiges Halten der Stabheckenschere (siehe Abbildung B2)

Ausklappen des Schneidkopfes des Anbauwerkzeugs (siehe Abbildung C1)

- Entfernen Sie den Akku.
- Vergewissern Sie sich, dass die Messerhülle (2) auf das Messer gesteckt ist.
- Halten Sie den Griff (8), drücken Sie den Arretierhebel 1(6) und 2(7) zusammen und halten Sie sie in dieser Position.
- Klappen Sie den Schneidkopf (9) in die gewünschte Position.
- Lassen Sie die beiden Arretierhebel los, um den Winkeleinstellmechanismus zu arretieren. Der Sicherungsstift muss in einer der Rastkerben (5) fest verankert sein.

Einklappen des Schneidkopfes des Anbauwerkzeugs (siehe Abbildung C2)

- Entfernen Sie den Akku.
- Vergewissern Sie sich, dass die Messerhülle (2) auf das Messer gesteckt ist.
- Halten Sie den Griff, drücken Sie Arretierhebel 1 (6) und 2 (7) zusammen und halten Sie sie in dieser Position.
- Klappen Sie den Schneidkopf (9) neben den Stiel.
- Lassen Sie Arretierhebel 1 (6) und 2 (7) los.

Entfernen/befestigen der Messerhülle (siehe Abbildung D)

⚠ ***WARNUNG!***

Beim Abnehmen oder Anbringen der Schutzhülle immer Handschuhe tragen.

- Entfernen Sie den Akku.
- Ziehen Sie die Messerhülle (2) von dem Messer ab.

- Reinigen Sie nach Gebrauch und vor Lagerung oder Transport der Heckenschere das Messer und stecken Sie die Hülle auf das Messer.

Einstellen des Schneidkopfwinkels (siehe Abbildung E1 & E2)

⚠ ***WARNUNG!***

Tragen Sie beim Einstellen der Heckenschere Handschuhe.

- Entfernen Sie den Akku.
- Vergewissern Sie sich, dass die Messerhülle (2) auf das Messer gesteckt ist.
- Halten Sie den Griff, drücken Sie Arretierhebel 1 (6) und 2 (7) zusammen und halten Sie sie in dieser Position.
- Stellen Sie den Winkel des Schneidkopfes ein. Der Schneidkopf kann an einer beliebigen Stelle innerhalb von 90° links von der vertikalen Position oder innerhalb von 80° rechts von der vertikalen Position positioniert werden.
- Lassen Sie die Arretierhebel (6) und (7) los, um den Winkeleinstellmechanismus zu arretieren. Der Sicherungsstift muss in einer der 12 Rastkerben (5) fest verankert sein.

Starten/Stoppen der Stabheckenschere

Lesen Sie Abschnitt **Starten/Stoppen des Kombimotors**" in der Bedienungsanleitung des Kombimotors GPH 18-EC.

Verwendung der Stabheckenschere

⚠ ***WARNUNG!***

- *Prüfen Sie vor jedem Gebrauch, ob Teile beschädigt oder abgenutzt sind.*
- *Um schwere Verletzungen zu vermeiden, benutzen Sie immer sowohl den vorderen Hilfsgriff als auch den hinteren Griff, um die Stabheckenschere während der Benutzung zu halten. Hände von den Messern fernhalten. Wenn die Messer in Bewegung sind, darf das Schnittgut nicht festgehalten oder mit der Hand entfernt werden.*
- *Bevor verfangenes Schnittgut aus den Messern entfernt wird, müssen die Messer bis zum Stillstand ausgelaufen sein. Nehmen Sie den Akku aus dem Gerät. Beim Aufheben oder Festhalten des Geräts nicht die frei liegenden Messer oder Schneidkanten anfassen.*
- *Den Arbeitsbereich vor jedem Gebrauch aufräumen. Entfernen Sie alle Gegenstände wie Kabel, Leuchten, Drähte oder Schnüre, diese können sich im Messer verfangen und damit zu einer ernsthaften Verletzungsgefahr werden.*
- *Es wird empfohlen, einen Fehlerstromschutzschalter mit einem Auslösestrom von 30 mA oder weniger zu verwenden.*

⚠ ***VORSICHT!***

- *Falls das Messer in einem Elektrokabel bzw. einer Elektroleitung festsitzt, AUF KEINEN FALL DAS MESSER BERÜHREN! MÖGLICHERWEISE FLIESST STROM UND ES BESTEHT STROMSCHLAGGEFAHR. Halten Sie die Stabheckenschere weiterhin am isolierten hinteren Griff fest oder legen Sie die Stabheckenschere in sicherem Abstand vorsichtig auf den Boden. Stellen Sie die Stromversorgung der beschädigten Leitung oder des Kabels ab, bevor Sie versuchen, das Messer aus der Elektroleitung zu entfernen. Andernfalls kann es zu schweren oder tödlichen Verletzungen kommen.*

Tipps für optimales Heckenschneiden

- Überprüfen Sie vor jedem Gebrauch das gesamte Produkt auf beschädigte, fehlende oder lose Teile wie Schrauben, Muttern, Bolzen usw. Ziehen Sie alle Befestigungsteile an und bedienen Sie das Produkt nicht, bis alle beschädigten oder fehlenden Teile ersetzt worden sind.
- Bevor Sie die Stabheckenschere einschalten, achten Sie auf einen festen Stand und halten Sie das Gleichgewicht. Strecken Sie sich nicht zu weit vor. Arbeiten Sie mit der Heckenschere nicht in einem Baum, auf einer Leiter, von einem Dach oder einem anderen instabilen Untergrund. Tragen Sie eine Schutzbrille, rutschfeste Schuhe und Gummihandschuhe. Halten Sie das Gerät mit beiden Händen mit dem Messer von Ihnen weg zeigend.
- Verwenden Sie das Gerät mit dem Schultergurt für eine sichere und bequeme Bedienung. Lesen Sie Abschnitt „**Verwendung des Schultergurtes**" in der Bedienungsanleitung des Kombimotors GPH 18-EC.

- Schneiden Sie nicht zu viel auf einmal. Die Messer könnten verkanten. Das Werkzeug würde dadurch abgebremst und könnte nicht mehr effizient arbeiten.
- Führen Sie die Stabheckenschere nicht mit Nachdruck durch dichtes Gestrüpp. Dadurch können die Messer steckenbleiben und sich verlangsamen. Wenn die Messer sich verlangsamen, verlangsamen Sie Ihr Arbeitstempo.
- Wenn Sie neue Pflanzen schneiden, gehen Sie mit einer weiten Schwingbewegung vor, sodass die Stängel direkt in die Klinge geführt werden. Ältere Pflanzen haben dickere Stängel und lassen sich am besten mit einer Sägebewegung (vor und zurück) schneiden.
- Schneiden Sie nur Stängel oder Zweige, die nicht dicker als 20 mm sind. Schneiden Sie größere Äste mit einer mechanischen Handsäge oder Astsäge. Die maximale Schnittleistung muss beachtet werden. Schneiden Sie keine Zweige, die die angegebene maximale Leistung überschreiten.
- Wenn Sie die Seiten der Hecke schneiden, beginnen Sie unten und schneiden Sie nach oben. Schneiden Sie die Heckenseite nach oben hin schmaler zu. In dieser Form erreicht das Sonnenlicht mehr von der Hecke, wodurch ein gleichmäßiger Wuchs erzielt wird (siehe Abbildung F1).
- Führen Sie eine weite Schwenkbewegung aus. Wenn Sie die Messer in der Bewegungsrichtung beim Schneiden leicht nach unten neigen, erzielen Sie den besten Schnitt (siehe Abbildung F2).

Wartung und Pflege

⚠ ***WARNUNG!***
Entfernen Sie den Akku aus dem Gerät, bevor Sie Arbeiten am Elektrowerkzeug ausführen.

Reinigung

⚠ ***VORSICHT!***
Tragen Sie beim Reinigen mit Druckluft immer eine Schutzbrille.

Reinigen Sie das Elektrowerkzeug und die Lüftungsschlitze regelmäßig. Die Häufigkeit der Reinigung ist abhängig von Material und Einsatzdauer. Blasen Sie den Gehäuseinnenraum und den Motor regelmäßig mit trockener Druckluft ab.

Reparaturen

Reparaturen dürfen nur von einem Vertragskundendienst ausgeführt werden.

i ***ANMERKUNG***
Lösen Sie während der Garantiedauer nicht die Gehäuseschrauben. Die Nichteinhaltung dieser Bedingung führt zum Erlöschen jeglicher Garantieansprüche.

Ersatzteile und Zubehör

Weiteres Zubehör, insbesondere Werkzeuge und Zubehör, ist in den Katalogen des Herstellers zu finden. Explosionszeichnungen und Ersatzteillisten finden Sie auf unserer Homepage: **www.flex-tools.com**.

Ölen (siehe Abbildung G)

⚠ ***WARNUNG!***
Ölen Sie das Messer nicht bei laufender Stabheckenschere.

- Ölen Sie das Messer der Stabheckenschere vor und nach jedem Gebrauch mit leichtem Maschinenöl, um für eine optimale Funktion und eine längere Nutzungsdauer zu sorgen.
- Nehmen Sie den Akku vom Kombimotor ab.
- Heckenschere auf eine ebene Fläche ablegen. Tragen Sie eine kleine Menge leichtes Maschinenöl auf die Flanken des oberen Messers auf.
- Wenn die Heckenschere über einen längeren Zeitraum verwendet wird, ist es ratsam, anzuhalten, den Akku vom Kombimotor zu entfernen und die Messer während der Pause(n) zu ölen.
- Wenn das obere Messer exakt mit dem unteren fluchtet, starten Sie die Stabheckenschere und stoppen Sie sie, sobald die Messer versetzt angeordnet sind. Ölen Sie anschließend die Messer.
- Damit sich das Öl gut zwischen dem oberen und unteren Messer verteilen kann und auf den Messerrand tropft.

Lagerung

- Entfernen Sie den Akku.
- Tragen Sie dicke Handschuhe, um die Maschine gründlich zu reinigen.

- Setzen Sie für eine sichere Aufbewahrung die Messerhülle auf das Messer.
- Lagern Sie die Maschine an einem trockenen, gut belüfteten Ort, der sich abschließen lässt oder hoch gelegen und für Kinder unerreichbar ist. Das Gerät nicht auf oder neben Düngemitteln, Benzin oder anderen Chemikalien abstellen.

Entsorgungshinweise

Rohstoffrückgewinnung anstatt Abfallentsorgung.
Geräte, Zubehör und Verpackungen sollten umweltfreundlich recycelt werden. Kunststoffteile werden je nach Materialart für das Recycling gekennzeichnet.

ANMERKUNG
Über entsprechende Entsorgungsmöglichkeiten gibt der Fachhandel Auskunft!

CE-Konformitätserklärung

Die Konformitätserklärungen sind in Anhang 1 zu dieser Bedienungsanleitung enthalten.

Haftungsausschluss

Der Hersteller und sein Vertreter haften nicht für Schäden und entgangenen Gewinn aufgrund von Betriebsunterbrechungen, die durch das Produkt oder durch ein unbrauchbares Produkt verursacht werden.
Der Hersteller und sein Vertreter haften nicht für Schäden, die durch unsachgemäßen Gebrauch des Geräts oder durch die Verwendung des Geräts mit Produkten anderer Hersteller verursacht wurden.

Contents

Symbols used in this manual 13
Symbols on the product 13
Important safety information 13
Noise and vibration 14
Technical data 15
Overview 15
Operating instructions 15
Maintenance and care 17
Disposal information 18
CE Declaration of conformity 18
Exemption from liability 18

Symbols used in this manual

⚠ ***WARNING!***
Denotes impending danger. Non-observance of this warning may result in death or extremely severe injuries.

⚠ ***CAUTION!***
Denotes a possibly dangerous situation. Non-observance of this warning may result in slight injury or damage to property.

i ***NOTE***
Denotes application tips and important information.

Symbols on the product


Before switching on the power tool, read the operating manual.


Wear eye protection


Wear hearing protection


Wear head protection



Guaranteed sound power level according to: Directive 2000/14/CE


Do not expose to rain


Danger - keep hands away from blades


Keep sufficient distance away from electrical power lines


CE marking



UKCA marking

Important safety information

⚠ ***WARNING!***

Before using the power tool, please read the following and act accordingly:
- *these operating instructions,*
- *the "General safety instructions" on the handling of power tools in the enclosed booklet (leaflet-no.: 315915),*
- *the currently valid site rules and the regulations for the prevention of accidents.*
- *the operating manual FLEX power head GPH 18-EC.*

This power tool is state of the art and has been constructed in accordance with the acknowledged safety regulations.
Nevertheless, when in use, the power tool may pose a danger to life and limb of the user or a third party, or the power tool or other property may be damaged.
The power tool may be operated only
- *for its intended use*
- *in perfect working order.*

Faults which impair safety must be repaired immediately.

Intended use

The pole hedge trimmer is intended
- for commercial use in industry and trade,
- for cutting and trimming high and wide hedges, bushes and shrubs with only the following FLEX Power Head GPH 18-EC or subsequently introduced by FLEX.

Safety instructions for pole hedge trimmer

⚠ ***WARNING!***

Read all safety warnings and instructions.
Failure to follow the warnings and instructions may result in electric shock, fire and/or serious injury.

Hedge trimmer safety instructions

- **Do not use the hedge trimmer in bad weather conditions, especially when there is a risk of lightning.** This decreases the risk of being struck by lightning.
- **Keep all power cords and cables away from cutting area.** Power cords or cables may be hidden in hedges or bushes and can be accidentally cut by the blade.
- **Wear ear protection.** Adequate protective equipment will reduce the risk of hearing loss.
- **Hold the hedge trimmer by insulated gripping surfaces only, because the blade may contact hidden wiring or its own cord.** Blades contacting a "live" wire may make exposed metal parts of the hedge trimmer "live" and could give the operator an electric shock.
- **Keep all parts of the body away from the blade. Do not remove cut material or hold material to be cut when blades are moving.** Blades continue to move after the switch is turned off. A moment of inattention while operating the hedge trimmer may result in serious personal injury.
- **When clearing jammed material or servicing the hedge trimmer, make sure all power switches are off and the battery pack is removed or disconnected.** Unexpected actuation of the hedge trimmer while clearing jammed material or servicing may result in serious personal injury.
- **Carry the hedge trimmer by the handle with the blade stopped and taking care not to operate any power switch.** Proper carrying of the hedge trimmer will decrease the risk of inadvertent starting and resultant personal injury from the blades.
- **When transporting or storing the hedge trimmer, always use the blade cover.** Proper handling of the hedge trimmer will decrease the risk of personal injury from the blades.

Safety instructions for extended-reach hedge trimmer

- **Always use head protection when operating the extended-reach hedge trimmer overhead.** Falling debris can result in serious personal injury.
- **Always use two hands when operating the extended-reach hedge trimmer.** Hold theextended-reach hedge trimmer with both hands to avoid loss of control.
- **To reduce the risk of electrocution, never use the extended-reach hedge trimmernear any electrical power lines.** Contact with or use near power lines may cause serious injury or electric shock resulting in death.

Noise and vibration

The noise and vibration values have been determined in accordance with EN 62841.
The A-weighted noise level of the power tool is typically:

– Sound pressure level L_{pA}:	83 dB(A)
– Uncertainty:	K = 3 dB
– Sound power level L_{WA}:	91 dB(A)
– Uncertainty:	K = 1.4 dB

Total vibration value:

– Emission value a_h:	3.25 m/s^2
– Uncertainty:	K = 1.5 m/s^2

⚠ ***CAUTION!***

The specified measured values apply to new power tools. Daily use causes the noise and vibration values to change.

i ***NOTE***

The vibration emission level stated in these instructions has been measured in accordance with a standardised test given in EN 62841 and may be used to compare one tool with another. It can also be used for a preliminary assessment of exposure.
The declared vibration emission level represents the main applications of the tool.
However, if the tool is used for different applications, with different accessories or poor maintenance, the vibration emission level may differ. This may significantly increase the exposure level over the total working period.
To make an accurate estimation of the vibration exposure level, it is also necessary to take into account the times when the tool is switched off or running but not actually in use. This may

significantly decrease the exposure level over the total working period.
Identify additional safety measures to protect the operator from the effects of vibration such as: Maintaining the tool and the accessories, keeping the hands warm, organisation of work patterns.

⚠ ***CAUTION!***

Wear ear defenders at a sound pressure over 85 dB(A).

Technical data

Product type		GHT-A
Product		Pole Hedge Trimmer Attachment
Cutting blade length	cm	45
Cutting width	mm	20
Weight according to "FLEX Procedure 01"	kg	2.2
Working temperature	-10~40°C	
Storage temperature	-20~50°C	

Overview (see figure A)

The numbering of the product features refers to the illustration of the machine on the graphics page.

1 Blade
2 Blade sheath
3 End cap
4 Trimmer attachment shaft
5 Locking notches
6 Locking lever 1
7 Locking lever 2
8 Handle
9 Cutting head
10 GEX-A

Operating instructions

Preparation

Know your pole hedge trimmer attachment

This product requires assembly. Carefully lift the tool from the carton and place it on a level work surface. Before attempting to use the pole hedge trimmer attachment, familiarize yourself with all of its operating features and safety requirements.

⚠ ***WARNING!***

- *Do not allow familiarity with the tool to cause carelessness. Remember that one careless moment is enough to cause severe injury. Before attempting to use any tool, be sure to become familiar with all of the operating features and safety instructions.*
- *Do not attempt to modify this tool or create accessories not recommended for use with this tool. Any such alteration or modification is misuse and could result in a hazardous condition leading to possible serious personal injury.*

Assembly

⚠ ***WARNING!***

This product requires assembly.

Always wear gloves when adjusting or assembling the trimmer.

Always remove the battery pack from the power head when you are assembling parts, making adjustments, cleaning, or when the product is not in use.

Connecting the pole hedge trimmer attachment to the power head GPH 18-EC

This pole hedge trimmer attachment is designed for use with FLEX Power Head GPH 18-EC.

See "**Installing/removing the power head attachment**" section in the power head GPH 18-EC operator's manual.

Connecting the extension pole (sold separately, GEX-A) between the power head and the hedge trimmer attachment (see figure B1)

This extension pole is designed for use with FLEX Power Head GPH 18-EC and Hedge

Trimmer Attachment GHT-A.
The extension pole extends the cutting range. It can be connected between the hedge trimmer attachment and the power head. Follow the process in the section "**Installing/ removing the power head attachment**" in the power head GPH18-EC operator's manual and the GEX-A operator's manual to install/remove the extension pole between the hedge trimmer attachment and power head.

NOTE
Once assembled correctly, the hedge trimmer attachment, extension pole and the power head should not separate when pulled. Always test the connection by pulling on them. Repeat the steps above if the pieces can be separated.

WARNING!
Failure to secure the attachment and power head/extension pole as instructed above could result in serious injury or death. Holding the pole hedge trimmer right (see figure B2).

Unfolding the cutting head of the attachment (see figure C1)

- Remove the battery.
- Ensure that the blade sheath (2) is in place.
- Hold the handle (8), squeeze the locking lever 1(6) and 2(7) together, and hold them in position.
- Unfold the cutting head (9) to desired position.
- Release the two locking levers to lock the angle adjustment mechanism. Ensure that the locking pin is securely engaged in one of the locking notches (5).

Folding the cutting head of the attachment (see figure C2)

- Remove the battery.
- Ensure that the blade sheath (2) is in place.
- Hold the handle, squeeze the locking lever 1(6) and 2(7) together, and hold them in position.
- Fold the cutting head (9) next to the shaft.
- Release the locking lever 1(6) and 2(7).

To remove/install the blade sheath (see figure D)

WARNING!
Always wear gloves when removing or installing the blade sheath.

- Remove the battery.
- Slide the blade sheath (2) off along the blade ridge and remove it.
- After using and before storing or transporting the hedge trimmer, clean the blade and insert the blade into the sheath.

Adjusting the cutting head angle (see figure E1 & E2)

WARNING!
Always wear gloves when adjusting the trimmer.

- Remove the battery.
- Ensure that the blade sheath(2) is in place.
- Hold the handle, squeeze the locking lever 1(6) and 2(7) together, and hold them in position.
- Adjust the angle of the cutting head. The cutting head can be positioned anywhere within the 90° range left from the vertical position or within 80° right from the vertical position.
- Release the locking levers (6) and (7) to lock the angle adjustment mechanism. Ensure that the locking pin is securely engaged in one of the 12 locking notches (5).

To start/stop the pole hedge trimmer

See the section "**Starting/stopping the power head**" in the power head GPH 18-EC operator's manual.

Using the pole hedge trimmer

WARNING!

- *Check for damaged/worn parts before each use.*
- *To prevent serious personal injury, always use both the front-assist handle and the rear handle to hold the pole hedge trimmer during operation. Keep hands away from blades. Do not attempt to remove cut material or hold material to be cut when the blades are moving.*

- *Make sure that the blades have stopped completely and the battery pack is removed before clearing jammed material from the blades. Do not grasp the exposed cutting blades or cutting edges when picking up or holding the unit.*
- *Clear the area to be cut before each use. Remove all objects, such as cords, lights, wire, or string, that could become entangled in the cutting blade and create a risk of serious personal injury.*
- *It is recommended to use a residual current circuit breaker with a tripping current of 30mA or less.*

⚠ ***CAUTION!***

- *If the blade jams on any electrical cord or line, DO NOT TOUCH THE BLADE! IT CAN BECOME ELECTRICALLY LIVE AND VERY DANGEROUS. Continue to hold the pole hedge trimmer by the insulated rear handle or lay it down and away from you in a safe manner. Disconnect the electrical service to the damaged line or cord before attempting to free the blade from the line or cord. Failure to heed this warning will result in serious personal injury or possible death.*

Tips for best trimming results

- Before each use, inspect the entire product for damaged, missing, or loose parts such as screws, nuts, bolts, etc. Tighten securely all fasteners and do not operate this product until all missing or damaged parts are replaced.
- Before starting the pole hedge trimmer, maintain proper footing and balance and do not overreach. Do not operate the trimmer in a tree, on a ladder, from a rooftop, or any unstable support. Wear safety goggles, non-skid footwear and rubber gloves. Hold the unit with both hands, with the cutting blade directed away from you.
- Use with the shoulder strap for safe and comfortable operation. See the section "**Using shoulder strap**" in the power head GPH 18-EC operator's manual.
- Do not trim too much at one time. This can cause the blades to bind and slow, reducing the cutting efficiency.
- Do not force the pole hedge trimmer through heavy shrubbery. This can cause the blades to bind and slow down. If the blades slow down, slow the pace of your work.
- When trimming new growth, use a wide sweeping action so that the stems are fed directly into the cutting blade. Older growth will have thicker stems and will be trimmed most easily by using a sawing (back-and-forth) motion.
- Always cut stems or twigs that are less than 20 mm thick. Use a non-powered hand saw or pruning saw to trim larger stems. The maximum cutting capacity must be observed. Do not cut branches exceeding the stated maximum capacity.
- When trimming the sides of the hedge, begin at the bottom and cut upward. Trim the side of a hedge so that the hedge will be slightly narrower at the top. This shape will expose more of the hedge to sunlight, resulting in more uniform growth (see figure F1).
- Use a wide sweeping motion. A slight downward tilt of the cutting blades in the direction of motion provides the best cutting results (see figure F2).

Maintenance and care

⚠ ***WARNING!***

Before performing any work on the power tool, remove the battery pack from the tool.

Cleaning

⚠ ***CAUTION!***

When cleaning with dry compress air, always wear goggles.

Regularly clean the power tool and ventilation slots. Frequency of cleaning is dependent on the material and duration of use. Regularly blow out the housing interior and motor with dry compressed air.

Repairs

Repairs may be carried out by an authorized customer service centre only.

ⓘ ***NOTE***

During the warranty period, do not loosen the screws on the housing. Failure to comply with this requirement will invalidate any claims under the manufacturer's warranty.

Spare parts and accessories

Other accessories, in particular tools and accessories, can be found in the manufacturer's catalogues. Exploded drawings and spare-part lists can be found on our homepage: **www.flex-tools.com**.

Lubrication (see figure G)

⚠ ***WARNING!***

Do not oil the blade while the pole hedge trimmer is running.

- For best operation and longer blade life, lubricate the pole hedge trimmer blade with lightweight machine oil before and after each use.
- Remove the battery pack from the power head.
- Lay the hedge trimmer on a flat surface. Apply some lightweight machine oil along the edge of the top blade.
- If the hedge trimmer will be used for an extended period, it is advisable to stop, remove the battery pack from the power head, and oil the blades during break(s).
- If the upper blades are aligned completely with the lower ones, start the pole hedge trimmer and then stop it to offset the blades before lubrication.
- So that the oil can be distributed well between the upper and lower blade and drip onto the blade edge.

Storage

- Remove the battery.
- Wear heavy gloves to clean the machine thoroughly.
- Mount the blade sheath onto the blade for safe storage.
- Store the machine in a dry, well-ventilated area, locked-up or up high, out of the reach of children. Do not store the unit on or adjacent to fertilizers, gasoline, or other chemicals.

Disposal information

Raw material recovery instead of waste disposal.

Device, accessories and packaging should be recycled in an environmentally friendly manner. Plastic parts are identified for recycling according to material type.

i ***NOTE***

Please ask your dealer about disposal options!

CE -Declaration of Conformity

The Declarations of conformity are included in Annex 1 to this instruction manual.

UK CA Declaration of Conformity

The Declarations of conformity are included in Annex 1 to this instruction manual.

Exemption from liability

The manufacturer and his representative are not liable for any damage and lost profit due to interruption in business caused by the product or by an unusable product.
The manufacturer and his representative are not liable for any damage which was caused by improper use of the product or by use of the product with products from other manufacturers.

Table des matières

Symboles utilisés dans ce manuel 19
Symboles sur le produit 19
Consignes de sécurité importantes 19
Bruit et vibration. 20
Spécifications techniques. 21
Vue d'ensemble 21
Consignes d'utilisation 21
Maintenance et entretien 24
Informations relatives à l'élimination des déchets 24
Déclaration de conformité CE 25
Exemption de responsabilité. 25

Symboles utilisés dans ce manuel

⚠ ***AVERTISSEMENT !***
Indique un danger imminent. Le non-respect de cet avertissement peut entraîner la mort ou des blessures graves.

⚠ ***ATTENTION !***
Indique une situation potentiellement dangereuse. Le non-respect de cet avertissement peut entraîner des blessures légères ou des dommages matériels.

i ***REMARQUE***
Indique des conseils et des informations importantes.

Symboles sur le produit


Avant de mettre l'outil électrique en marche, lisez le mode d'emploi.


Porter une protection oculaire


Porter une protection auditive


Porter un casque de protection



Niveau de puissance acoustique garanti conformément à: Directive 2000/14/CE


Ne l'exposez pas à l'humidité


Danger - Maintenir les mains à distance des lames


Maintenir une distance suffisamment éloignée des lignes électriques.

CE Marquage CE

UK CA Marquage UKCA

Consignes de sécurité importantes

⚠ ***AVERTISSEMENT !***
Avant d'utiliser l'outil électrique, veuillez lire ce qui suit et agir en conséquence :
- *les présentes consignes d'utilisation,*
- *les « Consignes générales de sécurité » relatives à la manipulation des outils électriques dans le livret fourni (brochure n° : 315915),*
- *les règles applicables sur le site et la réglementation relative à la prévention des accidents.*
- *Consultez le mode d'emploi du bloc moteur FLEX GPH 18-EC.*

Cet outil électrique est un outil de pointe et a été conçu conformément aux règles de sécurité reconnues.
Néanmoins, lors de l'utilisation, l'outil électrique peut représenter un danger pour la vie et l'intégrité corporelle de l'utilisateur ou d'un tiers, ou l'outil électrique ou d'autres biens peuvent subir des dommages.
L'outil électrique ne peut être utilisé
- *qu'aux fins prévues*
- *qu'en parfait état de fonctionnement.*

En cas de défaillances pouvant compromettre la sécurité, l'appareil doit être réparé immédiatement.

Utilisation prévue

Utilisation prévue du taille-haie sur perche :
– pour un usage commercial dans les secteurs de l'industrie et du commerce,
– pour la coupe et la taille de haies hautes et larges, de buissons et d'arbustes avec uniquement le bloc moteur GPH 18-EC suivant ou introduit ultérieurement par FLEX.

Consignes de sécurité spécifiques aux taille-haie sur perche

⚠ ***AVERTISSEMENT !***

Lisez toutes les mises en garde, consignes de sécurité et instructions. *Le non-respect des consignes de sécurité et des instructions peut entraîner une électrocution, un incendie et/ou des blessures graves.*

Consignes de sécurité spécifiques aux taille-haie

- **Maintenez toutes les parties de votre corps éloignées des lames. N'essayez pas de retirer du matériau coupé ni de tenir le matériau à couper quand les lames sont en mouvement. Les lames restent en mouvement après que l'interrupteur marche/arrêt ait été positionné sur la position arrêt.** Un moment d'inattention pendant l'utilisation du taille-haie peut provoquer des blessures corporelles graves.
- **Portez le taille-haie par la poignée avec la lame arrêtée et en veillant à n'actionner aucun interrupteur marche/arrêt.** Porter le taille-haie correctement permet de réduire le risque de démarrage accidentel et de blessures corporelles dues aux lames subséquentes.
- **Lors du transport et du stockage du taille-haie, mettez toujours la lame dans le fourreau.** Manipuler le taille-haie correctement permet de réduire le risque de blessures corporelles dues aux lames.
- **Lors de la réparation de l'outil ou du retrait de matière coincée, veillez à ce que tous les interrupteurs marche/arrêt soient sur leur position arrêt et à ce que la batterie soit retirée ou déconnectée.** La mise en marche accidentelle du taille-haie pendant le retrait de matière coincée ou sa réparation peut provoquer des blessures corporelles graves.
- **Tenez l'outil électrique exclusivement par ses surfaces de préhension isolées, car la lame peut entrer en contact avec des câbles électriques dissimulés.** Si les lames entrent en contact avec un fil électrique sous tension, les parties métalliques non carénées du taille-haie peuvent se retrouver sous tension électrique et l'opérateur risque de subir un choc électrique.
- **Veillez à ce que tous les câbles et câbles électriques restent éloignés de la zone de coupe.** Les câbles et cordons électriques peuvent être cachés par les haies et les buissons et être accidentellement coupés par la lame.
- **N'utilisez pas le taille-haie par mauvais temps, notamment quand il y a un risque de foudre.** Cela réduit le risque d'être frappé(e) par la foudre.
- **Portez des protections auditives.** Un équipement de protection adéquat réduit le risque de perte d'audition.

Consignes de sécurité pour taille-haie à longue portée

- **Afin de réduire le risque d'électrocution, n'utilisez jamais une extension taille-haie à proximité de lignes électriques.** Le contact avec des lignes électriques ou l'utilisation près de lignes électriques peut provoquer des blessures graves ou une électrocution mortelle.
- **Maintenez toujours le taille-haie à deux mains lorsque vous utilisez l'extension taille-haie.** Maintenez le taille-haie à deux mains afin d'éviter de perdre le contrôle de l'outil.
- **Munissez-vous toujours d'un casque lorsque vous utilisez l'extension taille-haie au-dessus de votre tête.** La chute de débris peut provoquer des blessures corporelles graves.

Bruit et vibration

Les valeurs de bruit et de vibration ont été déterminées conformément à la norme EN 62841.
Le niveau acoustique pondéré A de l'outil électrique est typiquement :
– Niveau de pression acoustique L_{pA}: 83 dB(A)
– Incertitude : K = 3 dB
– Niveau de puissance acoustique L_{WA}: 91 dB(A)
– Incertitude : K = 1.4 dB
Valeur de vibration totale :

– Valeur d'émission a_h : 3.25 m/s^2
– Incertitude : K = 1.5 m/s^2

⚠ ***ATTENTION !***

Les valeurs mesurées spécifiées s'appliquent aux outils électriques neufs. Un usage quotidien influe sur les valeurs de bruit et de vibration.

i ***REMARQUE***

Le niveau d'émission de vibration indiqué dans le présent mode d'emploi a été mesuré conformément à un test standardisé donné dans la norme EN 62841 et peut être utilisé pour comparer un outil à un autre. Il peut également servir pour une évaluation préliminaire de l'exposition.

Le niveau d'émission de vibrations déclaré se réfère aux applications principales de l'outil. Cependant, si l'outil est utilisé pour différentes applications, avec différents accessoires ou s'il est mal entretenu, le niveau d'émission de vibrations peut être différent. Ceci peut augmenter le niveau d'exposition de façon significative au cours de la période totale d'utilisation.

Pour effectuer une estimation exacte du niveau des émissions vibratoires, il est également nécessaire de prendre en compte les fois où l'outil est éteint ou en fonctionnement à vide. Ceci peut diminuer le niveau d'exposition de façon significative au cours de la période totale d'utilisation.

Il convient d'identifier des mesures de sécurité supplémentaires pour protéger l'opérateur des effets des vibrations tels que : Maintenir l'outil et les accessoires, garder les mains au chaud, organiser les modes de travail.

⚠ ***ATTENTION !***

Portez des protections auditives à un niveau de pression sonore supérieur à 85 dB(A).

Spécifications techniques

Type de produit		GHT-A
Produit		Accessoire pour Taille-Haie sur Perche
Longueur de la lame de coupe	cm	45
Largeur de coupe	mm	20
Poids selon la « Procédure FLEX 01 »	kg	2,2
Température d'utilisation	-10~40°C	
Température de stockage	-20~50 °C	

Vue d'ensemble (voir image A)

La numérotation des parties du produit se réfère à l'illustration de la machine sur la page graphique.

1 Lame
2 Protège-lame
3 Embout
4 Arbre de l'accessoire taille-bordure
5 Encoches de verrouillage
6 Manette de verrouillage 1
7 Manette de verrouillage 2
8 Poignée
9 Tête de coupe
10 GEX-A

Consignes d'utilisation

Préparations

Description de votre accessoire taille-haie sur perche

Ce produit doit être assemblé. Sortez délicatement l'outil du carton et placez-le sur une surface de travail plane. Avant d'essayer d'utiliser l'accessoire taille-haie sur perche, familiarisez-vous avec l'ensemble de ses fonctionnalités et de ses exigences de sécurité.

⚠ ***AVERTISSEMENT !***

- *Ne laissez pas la familiarité acquise avec l'outil vous pousser à la négligence. N'oubliez pas qu'un seul instant d'inattention suffit pour provoquer de graves blessures. Avant d'essayer d'utiliser un outil, veillez à vous familiariser avec l'ensemble des fonctionnalités et des consignes de sécurité.*
- *N'essayez jamais de modifier l'outil ni de créer des accessoires non recommandés pour être utilisés avec cet outil. De tels modifications et changements constituent un usage impropre et peuvent engendrer des situations dangereuses pouvant conduire à des blessures corporelles graves.*

Installation

⚠ ***AVERTISSEMENT !***

Ce produit doit être assemblé.

Portez toujours des gants pour régler ou assembler la machine.

Retirez toujours la batterie du bloc moteur avant d'assembler des pièces, d'effectuer une opération de réglage ou de nettoyage, et lorsque vous n'utilisez pas le produit.

Raccordement de l'accessoire taille-haie sur perche au bloc moteur GPH 18-EC

Cet accessoire taille-haie sur perche est conçu pour être utilisé avec le bloc moteur FLEX GPH 18-EC.

Voir « **Installation/retrait du bloc moteur** » dans le mode d'emploi du bloc moteur GPH 18-EC.

Raccordement de la rallonge (vendue séparément, GEX-A) entre le bloc moteur et l'accessoire taille-haie (voir figure B1)

Cette perche de rallonge est conçue pour être utilisée avec le bloc moteur FLEX GPH 18-EC et l'accessoire taille-haie GHT-A.
La rallonge prolonge la portée de coupe. Elle peut être connectée entre l'accessoire taille-haie et le bloc moteur. Suivez le processus dans la section «**Installation/retrait de l'accessoire de bloc moteur** » dans le mode d'emploi du bloc moteur GPH18-EC et le mode d'emploi GEX-A pour installer/retirer la rallonge entre l'accessoire taille-haie et le bloc moteur.

REMARQUE

Une fois assemblés correctement, l'accessoire taille-haie, la perche de rallonge et le bloc moteur doivent tenir ensemble lorsqu'on tire dessus. Testez toujours qu'ils sont bien raccordés en tirant dessus. Répétez les étapes ci-dessus si les différentes parties ne tiennent pas ensemble.

AVERTISSEMENT !

Ne pas fixer l'accessoire et le bloc moteur/rallonge comme indiqué précédemment peut provoquer des blessures graves ou la mort. Tenez le taille-haie sur perche à droite (voir figure B2).

Dépliage de la tête de coupe de l'accessoire (voir figure C1)

- Retirez la batterie.
- Assurez-vous que le protège-lame (2) est en place.
- Tenez la poignée (8), serrez les manettes de verrouillage 1(6) et 2(7) l'une contre l'autre et maintenez-les en position.
- Dépliez la tête de coupe (9) dans la position souhaitée.
- Relâchez les deux manettes de verrouillage pour verrouiller le mécanisme de réglage de l'angle. Assurez-vous que la goupille de blocage est bien engagée dans l'une des encoches de verrouillage (5).

Pliage de la tête de coupe de l'accessoire (voir figure C2)

- Retirez la batterie.
- Assurez-vous que le protège-lame est en place.
- Tenez la poignée, serrez les manettes de verrouillage 1(6) et 2(7) ensemble et maintenez-les en position.
- Repliez la tête de coupe (9) le long de l'arbre.
- Relâchez les manettes de verrouillage 1(6) et 2(7).

Pour retirer/installer le protège-lame (voir figure D)

AVERTISSEMENT !

Portez toujours des gants lorsque vous retirez ou insérez le fourreau de la lame.

- Retirez la batterie.
- Faites glisser le protège-lame (2) le long de la crête de la lame pour le retirer.
- Après utilisation et avant de ranger ou de transporter le taille-haie, nettoyez la lame et insérez-la dans le protège-lame.

Réglage de l'angle de la tête de coupe (voir figure E1 et E2)

AVERTISSEMENT !

Portez toujours des gants pour régler la machine.

- Retirez la batterie.
- Assurez-vous que le protège-lame est en place.
- Tenez la poignée, serrez les manettes de verrouillage 1(6) et 2(7) ensemble et maintenez-les en position.
- Ajustez l'angle de la tête de coupe. La tête

de coupe peut être positionnée n'importe où dans la plage de 90° à gauche de la position verticale ou à 80° à droite de la position verticale.
- Relâchez les manettes de verrouillage pour verrouiller le mécanisme de réglage de l'angle. Assurez-vous que la goupille de blocage est bien engagée dans l'un des 12 crans.

Pour démarrer/arrêter le taille-haie sur perche

Voir la section «**Démarrage et arrêt du bloc moteur** » dans le mode d'emploi du bloc moteur GPH 18-EC.

Utilisation du taille-haie sur perche

⚠ ***AVERTISSEMENT !***

- *Avant chaque utilisation, inspectez l'outil pour vérifier qu'aucune de ses pièces n'est endommagée/usée.*
- *Pour éviter des blessures graves, utilisez toujours à la fois la poignée auxiliaire avant et la poignée arrière pour tenir le taille-haie au cours du travail. Maintenez vos mains éloignées des lames. N'essayez pas de retirer du matériau coupé ni de tenir le matériau à couper quand les lames sont en mouvement.*
- *Attendez l'arrêt complet des lames et retirez la batterie avant d'enlever des matériaux coincés dans les lames. Ne saisissez pas les lames ou les bords de coupe non protégés quand vous soulevez ou tenez l'outil.*
- *Nettoyez la zone à couper avant chaque utilisation. Retirez tous les objets pouvant s'emmêler dans les lames (par exemple les cordes et cordelettes, les lampes, les fils métalliques) et engendrer un risque de blessures corporelles graves.*
- *Il est recommandé d'utiliser un disjoncteur à courant résiduel avec un courant de déclenchement de 30 mA ou moins.*

⚠ ***ATTENTION !***

- *Si la lame se coince sur un câble électrique, NE TOUCHEZ PAS LA LAME ! ELLE EST PEUT-ÊTRE SOUS TENSION ÉLECTRIQUE ET TRÈS DANGEREUSE. Continuez de tenir le taille-haie sur perche par sa poignée arrière isolante ou posez-le loin de vous d'une manière sécurisée. Débranchez le câble électrique endommagé de l'alimentation électrique avant d'essayer de décoincer la lame du câble électrique. Ne pas respecter cette mise en garde peut provoquer des blessures graves ou la mort.*

Conseils pour de meilleurs résultats avec le taille-bordures

- Avant chaque utilisation, inspectez l'ensemble du produit à la recherche de pièces endommagées, manquantes ou desserrées telles que des vis, écrous, boulons, etc. Serrez fermement toutes les fixations et ne faites pas fonctionner ce produit tant que toutes les pièces manquantes ou endommagées n'ont pas été remplacées.
- Avant de démarrer le taille-haie, veillez à avoir des appuis appropriés et un bon équilibre, et n'essayez pas d'atteindre des endroits difficiles à atteindre. N'utilisez pas le taille-haie dans un arbre, sur une échelle, à partir d'un toit ou d'un support instable. Portez des lunettes de sécurité, des chaussures antidérapantes et des gants en caoutchouc. Tenez l'outil à deux mains en positionnant la lame de coupe du côté qui vous est opposé.
- À utiliser avec la bandoulière pour une utilisation sûre et confortable. Voir la section «**Utilisation de la bandoulière** » dans le mode d'emploi du bloc moteur GPH 18-EC.
- Ne coupez pas trop à la fois. Cela peut tordre et ralentir les lames, et réduire l'efficacité de coupe.
- Ne forcez pas le taille-haie à couper des arbustes très denses. Cela peut tordre et ralentir les lames. Si les lames ralentissent, ralentissez le rythme de votre travail.
- Lors de la taille de jeunes pousses, décrivez de grands mouvements balayant pour couper directement les tiges avec les lames. Lors de la taille de végétaux plus anciens et donc de plus gros diamètre, effectuez un mouvement de va-et-vient pour faciliter la coupe.
- Coupez toujours des troncs et des branches de moins de 20 mm d'épaisseur. Utilisez une scie manuelle ou une scie à élaguer non électrique pour couper les branches de gros diamètre. La capacité de coupe maximale doit être respectée.

Ne coupez pas de branches dépassant la capacité maximale indiquée.
- Lors de la coupe des côtés d'une haie, commencez par le bas et coupez vers le haut. Taillez les côtés de la haie de sorte qu'ils soient légèrement plus étroits en haut. Cette forme permet d'exposer au soleil une plus grande surface de haie, ce qui favorise une croissance plus uniforme (voir figure F1).
- Utilisez un grand mouvement de balayage. Pour obtenir un résultat optimal, inclinez légèrement les lames vers le bas dans le sens du mouvement (voir figure F2).

Maintenance et entretien

⚠ ***AVERTISSEMENT !***
Avant tout travail sur l'outil, retirez la batterie de l'outil.

Nettoyage

⚠ ***ATTENTION !***
Pour un nettoyage avec de l'air comprimé sec, portez toujours des lunettes de protection.

Nettoyez régulièrement l'outil électrique et les ouïes de ventilation. La fréquence de nettoyage dépend du matériau et de la durée d'utilisation. Nettoyez régulièrement l'intérieur du boîtier et le moteur avec de l'air comprimé sec.

Réparations
Toute opération de réparation doit être réalisée par un service technique agréé.

i ***REMARQUE***
Pendant la période de garantie, ne dévissez pas les vis du boîtier. Le non-respect de cette exigence annule toute réclamation au titre de la garantie du fabricant.

Pièces de rechange et accessoires
Pour les autres accessoires, en particulier les outils et les accessoires de la défonceuse, consultez les catalogues du fabricant. Vous trouverez des schémas et des listes de pièces de rechange sur notre site internet : **www.flex-tools.com**

Lubrification (voir figure G)

⚠ ***AVERTISSEMENT !***
N'huilez pas la lame pendant que le taille-haie est en marche.

- Pour faciliter l'utilisation et prolonger la durée de vie de la lame, lubrifiez la lame du taille-haie sur perche avec une huile pour outil de faible viscosité avant et après chaque utilisation.
- Retirez la batterie du bloc moteur.
- Posez le taille-haie sur une surface plane. Appliquez de l'huile pour outil de faible viscosité le long du bord de la lame supérieure.
- Si le taille-haie doit être utilisé pendant une période prolongée, il est conseillé de faire des pauses, de retirer la batterie du bloc moteur et d'huiler les lames pendant les pauses.
- Si les lames supérieures sont complètement alignées avec les lames inférieures, démarrez le taille-haie, puis arrêtez-le pour décaler les lames avant la lubrification.
- Ainsi, l'huile peut être bien répartie entre la lame supérieure et inférieure et s'égoutter sur le bord de la lame.

Rangement
- Retirez la batterie.
- Portez des gants épais pour nettoyer intégralement la machine.
- Montez le protège-lame sur la lame pour un rangement en toute sécurité.
- Rangez la machine dans un endroit sec, bien aéré, fermé à clé ou en hauteur et hors de portée des enfants. Ne rangez pas l'unité sur ou à côté d'engrais, d'essence ou d'autres substances chimiques.

Informations relatives à l'élimination des déchets

Récupération des matières premières à la place de l'élimination des déchets.
L'appareil, les accessoires et l'emballage doivent être recyclés dans le respect de l'environnement. Les pièces en plastique sont identifiées pour le recyclage selon le type de matériau.

REMARQUE

N'hésitez pas à demander à votre revendeur des informations concernant l'élimination du produit !

Déclaration de conformité CE

Les déclarations de conformité sont incluses dans l'annexe 1 du présent mode d'emploi.

Exemption de responsabilité

Le fabricant et son représentant déclinent toute responsabilité pour les dommages et les gains manqués liés à l'interruption des activités causée par le produit ou un produit inutilisable.
Le fabricant et son représentant déclinent toute responsabilité pour les dommages liés à une mauvaise utilisation du produit ou à une utilisation avec des produits provenant d'autres fabricants.



Contents

Simboli utilizzati in questo manuale 26
Simboli sul prodotto 26
Avvertenze di sicurezza importanti. 26
Emissioni acustiche e vibrazioni 27
Specifiche tecniche 28
Panoramica 28
Utilizzo 28
Pulizia e manutenzione 30
Informazioni sullo smaltimento 31
Dichiarazione di conformità CE. 31
Esonero dalla responsabilità 31

Simboli utilizzati in questo manuale

⚠ ***AVVERTENZA!***
Indica un pericolo imminente. Il mancato rispetto di questa avvertenza comporta il rischio di lesioni estremamente gravi o mortali.

⚠ ***ATTENZIONE!***
Indica una situazione potenzialmente pericolosa. Il mancato rispetto di questa avvertenza comporta il rischio di lesioni lievi o danni materiali.

i ***NOTA***
Indica suggerimenti per l'uso e informazioni importanti.

Simboli sul prodotto


Prima di usare l'utensile elettrico, leggere il manuale di istruzioni.


Indossare protezioni per gli occhi.


Indossare protezioni per le orecchie.


Indossare protezioni per la testa.



Livello di potenza sonora garantito
conformemente a: Direttiva 2000/14/CE


Non esporre alla pioggia.


Pericolo! Tenere le mani lontane dalle lame.


Mantenere una distanza sufficiente dalla linee elettriche.


Marcatura CE


Marcatura UKCA

Avvertenze di sicurezza importanti

⚠ ***AVVERTENZA!***
Prima di usare l'utensile elettrico, leggere e rispettare:
- *Queste istruzioni per l'uso.*
- *Le "Istruzioni di sicurezza generali" sull'uso degli utensili elettrici nel libretto incluso (libretto n. 315915).*
- *Le leggi e le normative locali in vigore relative alla prevenzione degli incidenti.*
- *Il manuale di istruzioni dell'unità motore FLEX GPH 18-EC.*

Questo utensile elettrico di ultima generazione è stato costruito conformemente alle normative di sicurezza in vigore.
Tuttavia, quando è in funzione, l'utensile elettrico comporta il rischio di lesioni, anche mortali, all'operatore o a terze parti e il rischio di danni all'utensile o ad altre proprietà.
Questo utensile elettrico deve essere utilizzato esclusivamente:
- *Per l'uso previsto*
- *Se perfettamente funzionante*

Eventuali difetti che ne compromettono la sicurezza devono essere immediatamente corretti.

Destinazione d'uso

Questo tagliasiepi telescopico è progettato:
– Per l'uso in ambito industriale e commer-

ciale.
– Per tagliare e rifinire siepi alte e ampie, cespugli e arbusti esclusivamente con l'unità motore FLEX GPH 18-EC o modelli introdotti successivamente da FLEX.

Avvertenze di sicurezza per tagliasiepi telescopici

⚠ ***AVVERTENZA!***

Leggere tutte le avvertenze di sicurezza e le istruzioni. *Il mancato rispetto delle avvertenze e delle istruzioni comporta il rischio di scossa elettrica, incendio e/o lesioni gravi.*

Avvertenze di sicurezza per tagliasiepi

- **Tenere tutte le parti del corpo distanti dalla lama. Non rimuovere il materiale tagliato e non tenere in mano il materiale da tagliare mentre le lame sono in movimento. Le lame continuano a muoversi anche dopo l'arresto dell'utensile.** Anche un solo momento di disattenzione durante l'uso del tagliasiepi comporta il rischio di lesioni gravi.
- **Trasportare il tagliasiepi usando l'impugnatura quando la lama è ferma; fare attenzione a non premere il pulsante di avvio/arresto.** Il trasporto corretto del tagliasiepi riduce il rischio di avvio accidentale e il rischio di lesioni causate dalle lame.
- **Posizionare sempre il coprilama sulla lama prima di trasportare o riporre il tagliasiepi.** La manipolazione corretta del tagliasiepi riduce il rischio di lesioni causate dalle lame.
- **Prima di rimuovere il materiale incastrato o di effettuare lavori sull'apparecchio, assicurarsi che l'interruttore sia in posizione di arresto e che il gruppo batteria sia stato rimosso o scollegato.** L'avvio accidentale del tagliasiepi durante la rimozione di materiale incastrato o di lavori sul tagliasiepi comporta il rischio di lesioni gravi.
- **Tenere il tagliasiepi esclusivamente tramite le superfici di presa isolate, perché la lama può entrare in contatto con cavi elettrici nascosti.** Se le lame toccano un cavo elettrificato possono trasmettere la corrente alle parti metalliche del tagliasiepi, esponendo l'operatore al rischio di scossa elettrica.
- **Tenere i cavi elettrici lontani dall'area di taglio.** I cavi possono essere nascosti nella siepe o nei cespugli e venire accidentalmente tagliati dalla lama.
- **Non usare il tagliasiepi in condizioni climatiche avverse, in particolare se sussiste il rischio di fulmini.** Ciò riduce il rischio di essere colpiti da un fulmine.
- **Indossare protezioni per le orecchie.** L'uso di dispositivi di protezione adeguati riduce il rischio di perdita dell'udito.

Ulteriori avvertenze di sicurezza per tagliasiepi con prolunga

- **Per ridurre il rischio di folgorazione, non usare il tagliasiepi con prolunga in prossimità di linee elettriche.** Il contatto o l'utilizzo in prossimità di linee elettriche comporta il rischio di lesioni gravi, scossa elettrica o morte.
- **Impugnare il tagliasiepi con prolunga con entrambe le mani durante l'uso.** Impugnare il tagliasiepi con prolunga con entrambe le mani per evitare il rischio di perdita di controllo.
- **Indossare una protezione per la testa durante l'uso del tagliasiepi con prolunga sopra il livello della propria testa**. La caduta di detriti può comportare gravi infortuni.

Emissioni acustiche e vibrazioni

I valori di emissione acustica e delle vibrazioni sono stati determinati ai sensi dello standard EN 62841.

Di seguito sono riportati i livelli di emissione acustica ponderati (A) tipici dell'utensile.

– Livello di pressione sonora L_{pA}: 83 dB(A)
– Incertezza: K = 3 dB
– Livello di potenza sonora L_{WA}: 91 dB(A)
– Incertezza: K = 1.4 dB

Valore totale di emissione delle vibrazioni

– Valore di emissione a_h: 3.25 m/s^2
– Incertezza: K = 1.5 m/s^2

⚠ ***ATTENZIONE!***

I valori indicati sono relativi a utensili elettrici nuovi. L'uso quotidiano può influire sui valori di emissione acustica e delle vibrazioni.

i ***NOTA***

Il livello di emissione delle vibrazioni indicato in queste istruzioni è stato misurato tramite il metodo di collaudo standard descritto in EN 62841 e può essere utilizzato per confrontare l'utensile con altri prodotti analoghi. Può essere utilizzato

anche per una valutazione preliminare dei livelli di esposizione.
Il livello di vibrazioni dichiarato fa riferimento all'applicazione principale dell'utensile.
Tuttavia, se l'utensile è utilizzato per applicazioni diverse, con altri accessori, o viene mantenuto in cattive condizioni, il livello di vibrazioni potrebbe differire. Ciò può aumentare significativamente il livello di esposizione durante il periodo di lavoro complessivo.
Per calcolare una stima accurata del livello di esposizione, è necessario prendere in considerazione anche le fasi in cui l'utensile è spento o in funzione a vuoto. Ciò può ridurre significativamente il livello di esposizione durante il periodo di lavoro complessivo.
Adottare ulteriori misure di sicurezza per proteggere l'operatore dagli effetti delle vibrazioni, ad esempio: mantenere l'utensile e gli accessori in buone condizioni, tenere le mani al caldo, pianificare il lavoro.

⚠ ***ATTENZIONE!***

Indossare protezioni per le orecchie quando la pressione sonora è superiore a 85 dB(A).

Specifiche tecniche

Modello		GHT-A
Prodotto		Accessorio tagliasiepi telescopico
Lunghezza della lama	cm	45
Ampiezza di taglio	mm	20
Peso ai sensi della procedura FLEX 01	kg	2,2
Temperatura di funzionamento	Da −10°C a 40°C	
Temperatura di conservazione	Da −20°C a 50°C	

Panoramica (figura A)

I numeri accanto ai componenti fanno riferimento all'illustrazione del prodotto nella pagina delle figure.

1 Lama
2 Coprilama
3 Cappuccio terminale
4 Asta del tagliasiepi
5 Tacche di bloccaggio
6 Leva di bloccaggio 1
7 Leva di bloccaggio 2
8 Impugnatura
9 Testa di taglio
10 GEX-A

Utilizzo

Preparazione

Familiarizzarsi con l'accessorio tagliasiepi telescopico.
Il prodotto deve essere assemblato. Estrarlo con attenzione dall'imballaggio e posizionarlo su una superficie di lavoro piana. Prima di usare l'accessorio tagliasiepi telescopico, familiarizzarsi con tutte le funzioni operative e le norme di sicurezza.

⚠ ***AVVERTENZA!***

- *La familiarità con questo utensile non deve rendere l'operatore disattento. Un solo momento di disattenzione può causare lesioni gravi. Prima di usare qualsiasi utensile, familiarizzarsi con tutte le funzioni operative e le norme di sicurezza.*
- *Non tentare di modificare l'utensile o usare accessori non raccomandati per l'uso con questo utensile. Tali alterazioni o modifiche costituiscono un uso improprio e comportano condizioni pericolose e il rischio di lesioni gravi.*

Assemblaggio

⚠ ***AVVERTENZA!***

Il prodotto deve essere assemblato.

Indossare sempre i guanti durante la regolazione o l'assemblaggio del tagliasiepi.

Rimuovere il gruppo batteria dall'unità motore quando non è in uso e prima delle operazioni di assemblaggio, regolazione e pulizia.

Collegamento dell'accessorio tagliasiepi telescopico all'unità motore GPH 18-EC

Questo accessorio tagliasiepi telescopico è progettato per l'uso con l'unità motore FLEX GPH 18-EC.

Consultare la sezione "**Installazione/rimozione dell'accessorio**" nel manuale di istruzioni dell'unità motore GPH 18-EC.

Collegamento dell'asta telescopica (venduta separatamente, GEX-A) tra l'unità motore e l'accessorio tagliasiepi (figura B1)

Questa asta telescopica è progettata per l'uso con l'unità motore FLEX GPH 18-EC e l'accessorio tagliasiepi GHT-A.
L'asta telescopica estende la portata del taglio. Deve essere collegata tra l'accessorio potatore e l'unità motore. Seguire la procedura descritta alla sezione "**Installazione/rimozione dell'accessorio**" nel manuale di istruzioni dell'unità motore PH18-EC e nel manuale di istruzioni di GEX-A per installare o rimuovere l'asta telescopica tra l'accessorio tagliasiepi e l'unità motore.

NOTA

Dopo l'assemblaggio, l'accessorio tagliasiepi, l'asta telescopica e l'unità motore non devono separarsi se vengono tirati. Verificare che siano fissati saldamente tirandoli; se si separano, ripetere i passaggi descritti in precedenza.

AVVERTENZA!

Il mancato rispetto delle istruzioni di fissaggio dell'accessorio e dell'unità motore/asta di prolunga comporta il rischio di lesioni gravi o morte. Impugnare correttamente il tagliasiepi telescopico (figura B2).

Apertura della testa di taglio dell'accessorio (figura C1)

- Rimuovere la batteria.
- Assicurarsi che il coprilama (2) sia installato.
- Afferrare l'impugnatura (8) e tenere premute simultaneamente le leve di bloccaggio 1 (6) e 2 (7).
- Ruotare la testa di taglio (9) fino a portarla nella posizione desiderata.
- Rilasciare le due leve di bloccaggio per bloccare il meccanismo di regolazione dell'angolazione. Assicurarsi che il perno di bloccaggio sia inserito correttamente in una delle tacche di bloccaggio (5).

Chiusura della testa di taglio dell'accessorio (figura C2)

- Rimuovere la batteria.
- Assicurarsi che il coprilama sia installato.
- Afferrare l'impugnatura e tenere premute simultaneamente le leve di bloccaggio 1 (6) e 2 (7).
- Ruotare la testa di taglio (9) fino a portarla accanto all'asta.
- Rilasciare le leve di bloccaggio 1 (6) e 2 (7).

Rimozione/installazione del coprilama (figura D)

AVVERTENZA!

Indossare guanti protettivi durante l'installazione o la rimozione del coprilama.

- Rimuovere la batteria.
- Sfilare il coprilama (2) lungo il bordo dentato della lama e rimuoverlo.
- Pulire la lama e inserirla nel coprilama al termine dell'uso e prima di riporre o trasportare il tagliasiepi.

Regolazione dell'angolazione della testa di taglio (figure E1, E2)

AVVERTENZA!

Indossare sempre i guanti durante la regolazione del tagliasiepi.

- Rimuovere la batteria.
- Assicurarsi che il coprilama sia installato.
- Afferrare l'impugnatura e tenere premute simultaneamente le leve di bloccaggio 1 (6) e 2 (7).
- Regolare l'angolazione della testa di taglio. La testa di taglio può essere bloccata in qualsiasi posizione entro 90° a sinistra della posizione verticale o entro 80° a destra della posizione verticale.
- Rilasciare le leve di bloccaggio per bloccare il meccanismo di regolazione dell'angolazione. Assicurarsi che il perno di bloccaggio sia inserito correttamente in una delle 12 tacche di bloccaggio.

Avvio/arresto del tagliasiepi telescopico

Consultare la sezione "**Avvio/arresto dell'unità motore"** nel manuale di istruzioni dell'unità motore GPH 18-EC.

Utilizzo del tagliasiepi telescopico

AVVERTENZA!

- *Prima di ogni utilizzo, assicurarsi che non*

siano presenti componenti danneggiati o usurati.

- *Per evitare il rischio di lesioni gravi, afferrare sempre l'impugnatura anteriore e l'impugnatura posteriore durante l'uso del tagliasiepi telescopico. Tenere le mani lontane dalle lame. Non tentare di rimuovere il materiale tagliato e non tenere in mano il materiale da tagliare mentre le lame sono in movimento.*
- *Verificare che le lame si siano arrestate completamente e che il gruppo batteria sia stato rimosso prima di rimuovere il materiale incastrato sulle lame. Non afferrare la parte esposta delle lame o i bordi taglienti per raccogliere o usare il tagliasiepi.*
- *Sgombrare l'area di taglio prima di ogni utilizzo. Rimuovere oggetti come cavi, luci o corde perché potrebbero impigliarsi nella lama, con il rischio di lesioni gravi.*
- *Si raccomanda di utilizzare un interruttore differenziale con corrente di intervento pari o inferiore a 30 mA.*

⚠ ***ATTENZIONE!***

- *Se la lama si inceppa in un cavo elettrico, NON TOCCARE LA LAMA! PUÒ DIVENTARE ELETTRIFICATA E MOLTO PERICOLOSA. Continuare a tenere il tagliasiepi telescopico tramite l'impugnatura isolata posteriore o appoggiarlo lontano da sé in modo sicuro. Scollegare la fonte di alimentazione del cavo danneggiato prima di tentare di sbloccare la lama dal cavo. Il mancato rispetto di questa avvertenza comporta il rischio di lesioni gravi o mortali.*

Suggerimenti per i migliori risultati

- Prima di ogni utilizzo, ispezionare l'intero prodotto per verificare che nessun elemento sia mancante e non siano presenti componenti danneggiati o allentati, ad esempio viti, dai, bulloni, ecc. Serrare saldamente tutti i dispositivi di fissaggio e non usare il prodotto finché tutti i componenti mancanti o danneggiati non vengono sostituiti.
- Prima di avviare il tagliasiepi telescopico, assumere una posizione salda e in equilibrio e non allungarsi eccessivamente. Non usare il tagliasiepi su alberi, scale, tetti o qualsiasi altro supporto instabile. Indossare occhiali di sicurezza, calzature antiscivolo e guanti in gomma. Impugnare l'apparecchio con entrambe le mani, tenendo la lama lontana da sé.
- Per un uso sicuro e confortevole, usarlo insieme alla tracolla. Consultare la sezione "**Utilizzo della tracolla"** nel manuale di istruzioni dell'unità motore GPH 18-EC.
- Non tagliare troppo materiale in una volta sola per evitare che la lama si inceppi, riducendo l'efficienza di taglio.
- Non forzare il tagliasiepi telescopico all'interno di vegetazione densa per evitare che le lame si inceppino e rallentino. Se le lame rallentano, ridurre la velocità di taglio.
- Tagliare le nuove crescite con ampi movimenti oscillanti, affinché gli steli entrino a contatto diretto con la lama. Le crescite meno recenti hanno steli più spessi; per tagliarle più facilmente, usare un movimento a sega (avanti/indietro).
- Non tagliare rami di spessore superiore a 20 mm. Usare una sega manuale o un potatore per tagliarli. Rispettare la capacità di taglio massima. Non tagliare rami che superano la capacità massima.
- Durante il taglio dei lati della siepe, iniziare dal basso e tagliare verso l'alto. Tagliare i lati della siepe in modo tale che siano leggermente più stretti verso l'alto. In questo modo una maggiore superficie della siepe sarà esposta al sole, garantendo una crescita più uniforme (figura F1).
- Usare un movimento ampio. Una leggera inclinazione delle lame di taglio verso il basso in direzione del movimento darà i migliori risultati di taglio (figura F2).

Pulizia e manutenzione

⚠ ***AVVERTENZA!***

Rimuovere la batteria prima di effettuare qualsiasi operazione sull'utensile.

Pulizia

⚠ ***ATTENZIONE!***

Durante la pulizia con aria compressa, indossare protezioni per gli occhi.

Pulire periodicamente l'utensile elettrico e le aperture di ventilazione. La frequenza della pulizia dipende dal tipo di materiale lavorato e dalla frequenza di utilizzo. Pulire l'interno dell'involucro e il motore con aria compressa.

Riparazioni
Qualsiasi operazione di riparazione deve essere affidata a un centro di assistenza autorizzato.

NOTA
Durante il periodo di garanzia, non allentare le viti sull'involucro esterno. In caso contrario, la garanzia verrà annullata.

Parti di ricambio e accessori
Ulteriori accessori e utensili sono disponibili nei cataloghi del costruttore. Le viste esplose e le parti di ricambio sono disponibili sul sito web **www.flex-tools.com**

Lubrificazione (figura G)

AVVERTENZA!
Non lubrificare la lama mentre il tagliasiepi telescopico è in funzione.

- Per le migliori prestazioni e una maggiore durata di servizio, lubrificare la lama del tagliasiepi telescopico con dell'olio per macchine leggero prima e dopo ogni utilizzo.
- Rimuovere il gruppo batteria dall'unità motore.
- Posizionare il tagliasiepi su una superficie piana. Applicare un po' di lubrificante sul bordo della lama superiore.
- Durante un utilizzo prolungato del tagliasiepi, si raccomanda di lubrificare le lame durante le pause, dopo aver arrestato il tagliasiepi e aver rimosso il gruppo batteria dall'unità motore.
- Se i denti della lama superiore sono completamente allineati con i denti della lama inferiore, avviare il tagliasiepi telescopico e arrestarlo per sfalsarli prima della lubrificazione.
- In questo modo il lubrificante verrà distribuito in modo uniforme tra la lama superiore e inferiore e lungo tutto il bordo.

Conservazione
- Rimuovere la batteria.
- Indossare guanti di protezione robusti durante la pulizia dell'apparecchio.
- Per motivi di sicurezza, installare il coprilama sulla lama.
- Conservare l'apparecchio in un luogo asciutto, ben ventilato, elevato o chiuso a chiave, e fuori dalla portata dei bambini.

  Non conservare l'apparecchio sopra o in prossimità di fertilizzanti, benzina o altre sostanze chimiche.

Informazioni sullo smaltimento

Riciclare le materie prime invece di smaltirle insieme ai rifiuti.
L'apparecchio, gli accessori e i materiali di imballaggio devono essere smaltiti nel rispetto dell'ambiente. Le parti in plastica sono riciclabili in base al tipo di materiale.

NOTA
Rivolgersi al rivenditore per informazioni sullo smaltimento.

Dichiarazione di conformità CE

Le Dichiarazioni di conformità sono incluse nell'Allegato 1 del presente manuale di istruzioni.

Esonero dalla responsabilità

Il costruttore e il suo rappresentante non sono responsabili per danni e mancato profitto a causa dell'interruzione dell'attività commerciale dovuta al prodotto o a un prodotto inutilizzabile.
Il costruttore e il suo rappresentante non sono responsabili per danni causati dall'uso improprio del prodotto o dall'uso del prodotto con accessori di altri costruttori.

Contenido

Símbolos utilizados en este manual 32
Símbolos en el producto 32
Información importante para la seguridad . 32
Ruido y vibración 33
Datos técnicos 34
Visión general 34
Instrucciones de funcionamiento 34
Mantenimiento y cuidado del producto . . . 37
Información para la eliminación del producto 38
Declaración de conformidad CE 38
Exención de responsabilidad 38

Símbolos utilizados en este manual

⚠ ***¡ADVERTENCIA!***
Indica un peligro inminente. Si no se tiene en cuenta esta advertencia puede producirse la muerte o lesiones muy graves.

⚠ ***¡PRECAUCIÓN!***
Indica la posibilidad de una situación de peligro. Si no se tiene en cuenta esta advertencia pueden producirse lesiones leves o daños materiales.

i ***NOTA***
Indica consejos de aplicación e información importante.

Símbolos en el producto


Antes de encender la herramienta eléctrica, lea el manual de instrucciones.


Utilizar protección ocular


Utilizar protección auditiva


Utilice protección para la cabeza



Nivel de potencia acústica garantizado conforme a: Directiva 2000/14/CE


No exponga el aparato a la lluvia


Peligro: mantenga las manos alejadas de las cuchillas


Mantenga suficiente distancia respecto a las líneas eléctricas

Marcado CE

Marcado UKCA

Información importante para la seguridad

⚠ ***¡ADVERTENCIA!***
Antes de usar la herramienta eléctrica, lea lo siguiente y actúe de manera consecuente:
- *estas instrucciones de funcionamiento,*
- *las «Instrucciones generales de seguridad» sobre el manejo de herramientas eléctricas incluidas en el folleto adjunto (n.º: 315915),*
- *los reglamentos locales vigentes actualmente y las normativas sobre prevención de accidentes.*
- *el manual de instrucciones del conjunto de motor FLEX GPH 18-EC.*

Esta herramienta eléctrica incorpora la tecnología más avanzada y ha sido fabricada cumpliendo las normativas de seguridad reconocidas.
No obstante, cuando se utiliza, la herramienta eléctrica podría representar un riesgo para la integridad física y la vida del usuario y de terceros, o daños en la herramienta u otros daños materiales.
La herramienta eléctrica solo puede ser utilizada
- *para el uso previsto*
- *en perfecto estado de funcionamiento.*

Los fallos que afecten a la seguridad deben repararse inmediatamente.

Uso previsto
El cortasetos telescópico está previsto

– para uso comercial en la industria y el comercio,
– para cortar y recortar setos altos y anchos, arbustos y matorrales únicamente con el cabezal de potencia FLEX GPH 18-EC u otro introducido posteriormente por FLEX.

Instrucciones de seguridad para usar el cortasetos telescópico

⚠ ***¡ADVERTENCIA!***

Lea todas las advertencias e instrucciones de seguridad. *Si no se siguen todas las advertencias e instrucciones, puede producirse una descarga eléctrica, un incendio o lesiones graves.*

Instrucciones de seguridad para el cortasetos

- **Mantenga todas las partes del cuerpo apartadas de la cuchilla. No retire el material cortado ni sujete el material a cortar mientras las cuchillas están en movimiento. Las cuchillas siguen moviéndose después de apagar el interruptor.** Cualquier momento de descuido durante la utilización del cortasetos puede provocar lesiones graves.
- **Lleve el cortasetos sujetándolo siempre por la empuñadura, con la cuchilla parada y con cuidado de no accionar ningún interruptor.** Si lleva el cortasetos correctamente reducirá el riesgo de que se ponga en marcha involuntariamente y las cuchillas provoquen lesiones.
- **Cuando transporte o guarde el cortasetos, instale siempre la cubierta de las cuchillas.** El manejo correcto del cortasetos reducirá el riesgo de lesiones producidas por las cuchillas.
- **Cuando quite material atascado o repare la herramienta, asegúrese de que estén apagados todos los interruptores y de que ha quitado o desconectado la batería.** Una acción inesperada del cortasetos al quitar material atascado o reparar la herramienta puede provocar lesiones graves.
- **Sujete el cortasetos únicamente por las superficies de agarre aisladas, ya que la cuchilla podría entrar en contacto con cables ocultos.** El contacto de las cuchillas con un cable bajo tensión podría hacer que las piezas metálicas expuestas del cortasetos transmitan tensión y provoquen una descarga eléctrica al usuario.
- **Mantenga todos los cables eléctricos alejados de la zona de corte.** Los cables podrían quedar ocultos en arbustos o setos y las cuchillas podrían cortarlos accidentalmente.
- **No utilice el cortasetos cuando haga mal tiempo, especialmente si hay riesgo de relámpagos.** Así reducirá el riesgo de ser alcanzado por un rayo.
- **Utilice protección auditiva.** Un equipo de protección adecuado reducirá el riesgo de pérdida auditiva.

Instrucciones de seguridad para cortasetos de largo alcance

- **Para reducir el riesgo de electrocución, no use nunca el cortasetos de largo alcance cerca de líneas eléctricas.** El contacto con las líneas eléctricas o el uso cerca de las mismas podría provocar lesiones graves o una descarga eléctrica con resultado mortal.
- **Utilice el cortasetos de largo alcance siempre con las dos manos.** Sujete el cortasetos de largo alcance con las dos manos para evitar perder el control.
- **Lleve siempre protección en la cabeza cuando utilice el cortasetos de largo alcance.** La caída de residuos podría provocar lesiones graves.

Ruido y vibración

Los valores de ruido y vibración se han determinado según la norma EN 62841.
El nivel de ruido ponderado A de la herramienta eléctrica suele ser:
– Nivel de presión acústica L_{pA}: 83 dB(A)
– Incertidumbre: K = 3 dB
– Nivel de potencia acústica L_{WA}: 91 dB(A)
– Incertidumbre: K = 1.4 dB
Valor de vibración total:
– Valor de emisión a_h: 3.25 m/s^2
– Incertidumbre: K = 1.5 m/s^2

⚠ ***¡PRECAUCIÓN!***

Los valores medidos especificados se aplican a las herramientas eléctricas nuevas. El uso diario hace que cambien los valores de ruido y vibración.

i ***NOTA***

El nivel de emisión de vibraciones especificado en estas instrucciones ha sido medido conforme a un método de ensayo estándar según la norma EN 62841 y puede utilizarse para hacer compara-

ciones entre herramientas. También se puede usar en una valoración preliminar de la exposición.
El nivel de emisión de vibraciones especificado representa las principales aplicaciones de la herramienta.
No obstante, si la herramienta se usa para diferentes aplicaciones, con distintos accesorios o con un mantenimiento deficiente, el nivel de emisión de vibraciones puede diferir. Esto podría aumentar considerablemente el nivel de exposición a lo largo de todo el periodo de trabajo.
Para hacer una estimación precisa del nivel de exposición a la vibración, también hay que tener en cuenta los periodos en los que la herramienta está apagada, o está encendida pero no se está utilizando realmente. Esto podría reducir significativamente el nivel de exposición a lo largo de todo el periodo de trabajo.
Identifique medidas de seguridad adicionales para proteger al usuario de los efectos de la vibración. Por ejemplo: realizar un mantenimiento correcto de la herramienta y los accesorios, mantener las manos calientes, organizar los procesos de trabajo.

⚠ ***¡PRECAUCIÓN!***
Lleve protectores auditivos cuando la presión acústica sea mayor que 85 dB(A).

Datos técnicos

Tipo de producto		GHT-A
Producto		Accesorio cortasetos telescópico
Longitud de la cuchilla de corte	cm	45
Anchura de corte	mm	20
Peso según el «procedimiento FLEX 01»	kg	2,2
Temperatura de funcionamiento	-10~40 °C	
Temperatura de almacenamiento	de -20 a 50 °C	

Vista general (ver la figura A)

La numeración de los elementos del producto se refiere a la ilustración de la herramienta en la página de gráficos.

1 Cuchilla
2 Funda de la cuchilla
3 Caperuza
4 Tubo del accesorio cortabordes
5 Muescas de bloqueo
6 Palanca de bloqueo 1
7 Palanca de bloqueo 2
8 Empuñadura
9 Cabezal de corte
10 GEX-A

Instrucciones de funcionamiento

Preparación

Familiarícese con el accesorio cortasetos telescópico

Este producto requiere montaje. Saque la herramienta de la caja levantándola con cuidado y colóquela sobre una superficie de trabajo nivelada. Antes de utilizar el accesorio cortasetos telescópico, familiarícese con todas sus características de funcionamiento y requisitos de seguridad.

⚠ ***¡ADVERTENCIA!***

- *No permita que el hecho de estar familiarizado con la herramienta le haga descuidarse. Recuerde que basta un momento de descuido para causar lesiones graves. Antes de intentar utilizar cualquier herramienta, asegúrese de familiarizarse con todas las características de funcionamiento y las instrucciones de seguridad.*
- *No intente modificar esta herramienta en modo alguno ni fabricar accesorios no recomendados para su uso en esta herramienta. Cualquier alteración o modificación se considerará uso indebido y podría provocar una situación peligrosa con riesgo de sufrir lesiones graves.*

Montaje

⚠ ***¡ADVERTENCIA!***

Este producto requiere montaje.

Utilice siempre guantes al ajustar o montar el cortabordes.

Quite siempre la batería del conjunto de motor antes de instalar piezas, efectuar ajustes, proceder a su limpieza, o cuando el producto no esté en uso.

Conexión del accesorio cortasetos telescópico al conjunto de motor GPH 18-EC

Este accesorio cortasetos telescópico está diseñado para su uso con el conjunto de motor FLEX GPH 18-EC.

Consulte el apartado «**Instalación/retirada de accesorios en el conjunto de motor**» en el manual del usuario del conjunto de motor GPH 18-EC.

Conexión del tubo de extensión (se vende por separado, GEX-A) entre el conjunto de motor y el accesorio cortasetos (ver figura B1)

Este tubo de extensión está diseñado para el uso con el conjunto de motor FLEX GPH 18-EC y el accesorio cortasetos GHT-A.
El tubo de extensión amplía el área de corte. Se puede conectar entre el accesorio cortasetos y el conjunto de motor. Siga el proceso descrito en el apartado «**Instalación/retirada de accesorios en el conjunto de motor**» en el manual del usuario del conjunto de motor GPH18-EC y el manual del usuario del GEX-A para instalar/retirar el tubo de extensión entre el accesorio cortasetos y el conjunto de motor.

i ***NOTA***

Una vez ensamblados correctamente, el accesorio cortasetos, el tubo de extensión y el conjunto de motor no deberían separarse al tirar de ellos. Compruebe siempre la conexión tirando de ellos. Repita los pasos anteriores en caso de que se separen las piezas.

⚠ ***¡ADVERTENCIA!***

Si no se sujeta el accesorio y el conjunto de motor/el tubo de extensión siguiendo las instrucciones mencionadas arriba, pueden producirse lesiones graves o la muerte. Sujete el cortasetos telescópico en la posición correcta (ver figura B2).

Desplegar el cabezal de corte del accesorio (ver figura C1)

- Quite la batería.
- Asegúrese de que la funda de la cuchilla (2) esté en su lugar.
- Sujete la empuñadura (8), apriete las palancas de bloqueo 1(6) y 2(7) juntas y manténgalas en esa posición.
- Despliegue el cabezal de corte (9) a la posición deseada.
- Suelte las dos palancas de bloqueo para bloquear el mecanismo de ajuste del ángulo. Asegúrese de que el pasador de bloqueo esté bien enganchado en una de las muescas de bloqueo (5).

Plegar el cabezal de corte del accesorio (ver figura C2)

- Quite la batería.
- Asegúrese de que la funda de la cuchilla esté en su lugar.
- Sujete la empuñadura, apriete las palancas de bloqueo 1(6) y 2(7) juntas y manténgalas en esa posición.
- Pliegue el cabezal de corte (9) junto al tubo.
- Suelte las palancas de bloqueo 1(6) y 2(7).

Quitar/instalar la funda de la cuchilla (ver la figura D)

⚠ ***¡ADVERTENCIA!***

Use siempre guantes cuando retire o instale la funda de la cuchilla.

- Quite la batería.
- Deslice la funda de la cuchilla (2) a lo largo de la cresta de la cuchilla y retírela.
- Después de usar y antes de guardar o transportar el cortasetos, limpie la cuchilla e introdúzcala en la funda.

Ajustar la profundidad de corte (ver las figuras E1 y E2)

⚠ ***¡ADVERTENCIA!***

Utilice siempre guantes al ajustar el cortabordes.

- Quite la batería.
- Asegúrese de que la funda de la cuchilla esté en su lugar.

- Sujete la empuñadura, apriete las palancas de bloqueo 1(6) y 2(7) juntas y manténgalas en esa posición.
- Ajuste el ángulo del cabezal de corte. El cabezal de corte se puede colocar en cualquier lugar dentro del rango de 90° a la izquierda de la posición vertical o dentro de los 80° a la derecha de la posición vertical.
- Suelte las palancas de bloqueo para bloquear el mecanismo de ajuste del ángulo. Asegúrese de que el pasador de bloqueo esté bien enganchado en una de las 12 muescas de bloqueo.

Arrancar/parar el cortasetos telescópico

Consulte el apartado «**Arranque/parada del conjunto de motor**» del manual del usuario del conjunto de motor GPH 18-EC.

Uso del cortasetos telescópico

⚠ ***¡ADVERTENCIA!***

- *Antes de cada uso, examine la herramienta por si hubiera piezas dañadas o desgastadas.*
- *Para evitar el riesgo de lesiones graves, cuando utilice el cortasetos telescópico sujételo siempre por la empuñadura auxiliar delantera y la empuñadura trasera. Mantenga las manos alejadas de las cuchillas. No intente quitar el material cortado ni sujetar el material a cortar mientras las cuchillas están en movimiento.*
- *Asegúrese de que las cuchillas se hayan detenido por completo y de haber quitado la batería de la herramienta antes de retirar cualquier material atascado en las cuchillas. No agarre la herramienta por las cuchillas expuestas ni por los filos de corte al levantarla o recogerla.*
- *Antes de cada uso, despeje la zona de corte. Quite todos los objetos como cuerdas, luces, cables o alambres que podrían enredarse en la cuchilla y suponer un riesgo de lesiones graves.*
- *Se recomienda utilizar un disyuntor de corriente residual con una corriente de disparo de 30 mA o menos.*

⚠ ***¡PRECAUCIÓN!***

- *Si la cuchilla se atasca en un cable eléctrico, ¡NO LA TOQUE! PODRÍA ESTAR BAJO TENSIÓN Y RESULTAR MUY PELIGROSA. Continúe sujetando el cortasetos telescópico por la empuñadura trasera aislada o deposítelo con cuidado a una distancia segura. Desconecte el suministro eléctrico que alimenta el cable dañado antes de intentar liberar la cuchilla del cable donde se ha atascado. Si no se tiene en cuenta esta advertencia, podría sufrir lesiones graves o incluso mortales.*

Consejos para obtener los mejores resultados al recortar la hierba

- Antes de cada uso, examine todo el producto para ver si hay piezas dañadas, extraviadas o sueltas, como tornillos, tuercas, pernos, etc. Apriete bien todas las sujeciones y no ponga en marcha el producto hasta haber reemplazado todas las piezas que falten o que estén dañadas.
- Antes de poner en marcha el cortasetos telescópico, mantenga una postura adecuada y equilibrada y no se estire demasiado. No utilice el cortasetos en un árbol, en una escalera, desde un tejado o desde cualquier soporte inestable. Utilice guantes resistentes, así como de calzado antideslizante y gafas de seguridad. Sujete la herramienta con ambas manos, manteniendo la cuchilla dirigida hacia delante, a una distancia prudente de su cuerpo.
- Úselo con la correa para el hombro para una operación segura y cómoda. Consulte el apartado «**Uso de la correa bandolera**» en el manual del usuario del conjunto de motor GPH 18-EC.
- No recorte demasiado a la vez. De lo contrario, las cuchillas podrían atascarse y frenar el motor, reduciendo la eficacia de corte de la herramienta.
- No fuerce el cortasetos telescópico a través de vegetación excesivamente tupida. De lo contrario, la cuchilla podría atascarse y frenar el motor de la herramienta. Si las cuchillas disminuyen la velocidad durante el corte, reduzca su ritmo de trabajo.
- Al recortar nuevos brotes, realice un movimiento de barrido amplio para que los tallos entren directamente en la cuchilla de corte. Los brotes más antiguos poseerán tallos más gruesos y será más fácil recortarlos realizando un movimiento de serra-

do (hacia delante y hacia atrás).
- Corte únicamente tallos o ramas de un grosor inferior a 20 mm. Utilice una sierra de mano sin motor o una sierra de podar para cortar tallos más grandes. Se debe respetar la capacidad máxima de corte. No corte ramas que excedan la capacidad máxima indicada.
- Cuando recorte los laterales de un seto, comience en la parte inferior y continúe el corte en dirección ascendente. Recorte los laterales del seto de manera que el seto quede un poco más estrecho en la parte superior. Esta forma expondrá una mayor parte del seto a la luz solar, lo que dará como resultado un crecimiento más uniforme (ver figura F1).
- Realice un movimiento de barrido amplio. Una ligera inclinación hacia abajo de las cuchillas de corte en la dirección del movimiento proporciona los mejores resultados de corte (ver figura F2).

Mantenimiento y cuidado del producto

⚠ ***¡ADVERTENCIA!***
Quite la batería del aparato antes de realizar cualquier trabajo en la herramienta eléctrica.

Limpieza

⚠ ***¡PRECAUCIÓN!***
Cuando limpie con aire comprimido seco, utilice siempre gafas protectoras.

Limpie regularmente la herramienta eléctrica y las ranuras de ventilación. La frecuencia de limpieza depende del material y la duración de uso. Sople regularmente con aire comprimido seco el interior de la carcasa y el motor.

Reparaciones

Las reparaciones deben realizarse únicamente en un centro de servicio postventa autorizado.

i ***NOTA***
Durante el período de garantía, no afloje los tornillos en la carcasa. El incumplimiento de este requisito invalidará cualquier reclamación bajo la garantía del fabricante.

Piezas de recambio y accesorios

Encontrará información sobre otros complementos, en particular herramientas y accesorios, en los catálogos del fabricante. En nuestra página web encontrará planos de despiece y listas de recambios: **www.flex-tools.com**.

Lubricación (ver figura G)

⚠ ***¡ADVERTENCIA!***
No lubrique el cortasetos telescópico mientras está en funcionamiento.

- Para que la cuchilla del cortasetos telescópico corte con mayor eficacia y a fin de prolongar su vida útil, lubríquela con aceite de maquinaria de escasa viscosidad antes y después de cada uso.
- Quite el acumulador del cabezal motor.
- Tienda el cortasetos sobre una superficie plana. Aplique un poco de aceite de maquinaria de escasa viscosidad a lo largo del filo de la cuchilla superior.
- Si el cortasetos se va a utilizar durante un período prolongado, es recomendable detenerlo, quitar la batería del cabezal de potencia y engrasar las cuchillas durante los descansos.
- Si las cuchillas superiores están completamente alineadas con las inferiores, encienda el cortasetos telescópico y, a continuación, párelo para desplazar las cuchillas antes de la lubricación.
- De este modo, el aceite se puede distribuir bien entre la cuchilla superior e inferior y gotear sobre el filo de la cuchilla.

Almacenamiento

- Quite la batería.
- Utilice guantes gruesos para limpiar la máquina a fondo.
- Coloque la funda sobre la cuchilla para guardarla de forma segura.
- Guarde la máquina en un lugar seco y bien ventilado, bajo llave o en un lugar alto, fuera del alcance de los niños. No la guarde encima ni cerca de fertilizantes, gasolina u otros productos químicos.

Información para la eliminación del producto

Recuperación de materias primas en lugar de eliminación de residuos.
Los dispositivos, accesorios y embalajes deben reciclarse de forma respetuosa con el medio ambiente. Las piezas de plástico están identificadas para el reciclaje según el tipo de material.

NOTA
¡Pregunte a su distribuidor las opciones de eliminación!

Declaración de conformidad CE

Las declaraciones de conformidad se incluyen en el Anexo 1 de este manual de instrucciones.

Exención de responsabilidad

El fabricante y su representante no son responsables de los daños y la pérdida de beneficio debido a la interrupción de la actividad causada por el producto o por un producto que no se pueda utilizar.
El fabricante y su representante no son responsables de los daños provocados por el uso indebido del producto o por el uso del mismo con productos de otros fabricantes.

Índice

Símbolos usados neste manual 39
Símbolos no produto 39
Informação importante de segurança 39
Ruído e vibração 40
Características técnicas 41
Vista pormenorizada 41
Instruções de funcionamento 41
Cuidados e manutenção 44
Informação acerca da eliminação 44
Declaração de conformidade CE 45
Desresponsabilização 45

Símbolos usados neste manual

⚠ ***AVISO!***
Existem perigos iminentes. O desrespeito por este aviso pode dar origem à morte ou a ferimentos extremamente graves.

⚠ ***CUIDADO!***
Existe a possibilidade de uma situação perigosa. O desrespeito por este aviso pode dar origem a ferimentos ligeiros ou danos patrimoniais.

i ***NOTA***
Existem dicas de utilização e informação importante.

Símbolos no produto


Antes de ligar a ferramenta elétrica, leia o manual de funcionamento!


Use proteção ocular.


Use proteção auditiva.


Use proteção para a cabeça.



Nível de potência do som garantido
de acordo com: Diretiva 2000/14/CE


Não exponha à chuva.


Perigo - Mantenha as mãos afastadas da lâmina.


Mantenha uma distância suficiente das linhas elétricas.


Marca CE



Marca UKCA

Informação importante de segurança

⚠ ***AVISO!***

Antes de usar a ferramenta elétrica, leia o seguinte e aja em conformidade:

- *Estas instruções de funcionamento.*
- *As "Instruções gerais de segurança" sobre o manuseamento de ferramentas elétricas no folheto fornecido (folheto n.º: 315915).*
- *As regras e normas atuais nas instalações quanto à prevenção de acidentes.*
- *O manual de funcionamento da cabeça motora da FLEX GPH 18-EC.*

Esta ferramenta elétrica é topo de gama e foi fabricada de acordo com as normas de segurança conhecidas.

No entanto, durante a utilização, a ferramenta elétrica pode constituir um perigo de vida para o utilizador ou poderá haver danos na ferramenta elétrica ou patrimoniais.

A ferramenta elétrica só pode ser utilizada

- *para a utilização prevista,*
- *num perfeito estado de funcionamento.*

As falhas que impeçam a segurança têm de ser reparadas imediatamente.

Utilização prevista

O corta-sebes de haste foi criado

- para um uso comercial na indústria e comércio,
- para cortar e aparar sebes altas e largas e arbustos apenas com a seguinte cabeça motora da FLEX GPH 18-EC ou introduzida posteriormente pela FLEX.

Instruções de segurança para o corta-sebes de haste

⚠ ***AVISO!***

Leia todas as instruções e avisos de segurança. *Não seguir todos os avisos e instruções pode dar origem a choque elétrico, incêndio e/ou ferimentos graves.*

Instruções de segurança do corta-sebes

- **Mantenha todas as partes do corpo afastadas da lâmina. Não retire o material de corte, nem segure o material a ser cortado quando as lâminas se encontrarem em movimento. As lâminas continuam a mover-se após colocar o interruptor na posição de desligado.** Um momento de falta de atenção enquanto trabalha com o corta-sebes pode resultar em ferimentos sérios.
- **Transporte o corta-sebes pela pega, com a lâmina parada e tendo o cuidado de não utilizar qualquer interruptor da alimentação.** O transporte adequado do corta-sebes diminui o risco de arranque inadvertido que possa dar origem a ferimentos devido às lâminas.
- **Quando transportar ou armazenar o corta-sebes, coloque sempre a cobertura da lâmina.** O manuseamento correto do corta-sebes reduz a possibilidade de ferimentos com as lâminas de corte.
- **Quando libertar materiais obstruídos ou efetuar afinações na unidade, certifique-se de que todos os interruptores da alimentação estão desligados e que a bateria é retirada ou desligada.** Um funcionamento inesperado do corta-sebes enquanto liberta material obstruído ou durante a afinação pode dar origem a ferimentos pessoais sérios.
- **Segure o corta-sebes apenas pelas pegas isoladas, pois a lâmina pode entrar em contacto com fios escondidos.** O contacto das lâminas com um cabo "vivo" pode fazer com que as peças de metal expostas do corta-sebes deem um choque elétrico ao operador.
- **Mantenha todos os fios da alimentação e cabos afastados da área de corte.** Fios da alimentação ou cabos podem estar ocultos nos arbustos e podem ser acidentalmente cortados pela lâmina.
- **Não use o corta-sebes com más condições atmosféricas, especialmente quando existir o risco de trovoada.** Isto diminui o risco de ser atingido por um relâmpago.
- **Use proteção auditiva.** Equipamento de proteção adequado reduz o risco de perda de audição.

Instruções de segurança do corta-sebes extensível

- **Para reduzir o risco de eletrocussão, nunca use o corta-sebes extensível perto de linhas elétricas.** O contacto com linhas elétricas pode causar ferimentos sérios ou choque elétrico que pode dar origem a morte.
- **Use sempre ambas as mãos quando utilizar o corta-sebes extensível.** Segure o corta-sebes extensível com ambas as mãos para evitar a perda de controlo.
- **Use sempre proteção para a cabeça quando utilizar o corta-sebes extensível acima do nível da cabeça.** Os detritos que caem podem dar origem a ferimentos sérios.

Ruído e vibração

Os valores de ruído e vibração foram determinados de acordo com a norma EN 62841.
O nível de ruído avaliado A da ferramenta elétrica é habitualmente:

– Nível de pressão do som L_{pA}: 83 dB(A)
– Incerteza: K = 3 dB
– Nível de potência do som L_{WA}: 91 dB(A)
– Incerteza: K = 1.4 dB

Valor total da vibração:

– Valor da emissão a_h: 3.25 m/s^2
– Incerteza: K = 1.5 m/s^2

⚠ ***CUIDADO!***

Os valores medidos especificados aplicam-se às novas ferramentas elétricas. O uso diário causa a alteração dos valores de vibração e ruído.

i ***NOTA***

O nível de emissão da vibração apresentado nestas instruções foi medido de acordo com um teste padrão dado em EN 62841 e pode ser usado para comparar ferramentas. Também pode ser usado para uma avaliação preliminar da exposição.
O nível de emissão da vibração declarado representa as aplicações principais da ferramenta.
No entanto, se a ferramenta for usada para diferentes aplicações, com diferentes acessórios, ou tendo uma má manutenção, os níveis de emissão da vibração podem diferir. Isto pode aumentar

significativamente o nível de exposição sobre o período total de funcionamento.
Para fazer uma estimativa precisa do nível de exposição da vibração, também tem de ter em conta as vezes que desliga a ferramenta, ou quando esta está a funcionar, mas não está realmente a ser utilizada. Isto pode diminuir significativamente o nível de exposição sobre o período total de funcionamento.
Identifique medidas adicionais de segurança para proteger o operador dos efeitos da vibração, como: Efetuar a manutenção da ferramenta e dos acessórios, manter as mãos quentes, organizar vários padrões de trabalho.

⚠ ***CUIDADO!***

Use proteção auditiva quando a pressão do som estiver acima dos 85 dB(A).

Características técnicas

Tipo de produto		GHT-A
Produto		Acessório de corta-sebes de haste
Comprimento da lâmina de corte	cm	45
Largura de corte	mm	20
Peso de acordo com o "procedimento FLEX 01"	kg	2,2
Temperatura de funcionamento	-10~40 °C	
Temperatura de armazenamento	-20~50 °C	

Vista pormenorizada (consulte a Imagem A)

A numeração das funcionalidades do produto refere-se à imagem da máquina na página das imagens.

1 Lâmina
2 Bainha da lâmina
3 Tampão da extremidade
4 Eixo do acessório do corta-sebes
5 Entalhes de fixação
6 Alavanca de bloqueio 1
7 Alavanca de bloqueio 2
8 Pega
9 Cabeça de corte
10 GEX-A

Instruções de funcionamento

Preparação

Conheça o seu acessório de corta-sebes de haste

Este produto tem de ser montado. Levante cuidadosamente a ferramenta da caixa e coloque-a numa superfície de trabalho nivelada. Antes de tentar usar o acessório de corta-sebes de haste, familiarize-se com todas as suas características de funcionamento e requisitos de segurança.

⚠ ***AVISO!***

- *Não permita que a familiarização com a ferramenta o deixe menos atento. Lembre-se, uma fração de segundo de desatenção é suficiente para infligir ferimentos graves. Antes de tentar usar qualquer ferramenta, familiarize-se com todas as suas características de funcionamento e requisitos de segurança.*
- *Não tente modificar esta ferramenta nem criar acessórios que não sejam recomendados para utilizar com esta ferramenta. Qualquer alteração ou modificação é considerada uma má utilização e pode dar origem a perigos, que podem levar a ferimentos sérios.*

Montagem

⚠ ***AVISO!***

Este produto tem de ser montado.

Use sempre luvas quando ajustar ou montar o corta-sebes.

Retire sempre a bateria da cabeça motora quando estiver a montar peças, fazer ajustes, limpar ou quando não utilizar o produto.

Ligar o acessório do corta-sebes de haste à cabeça motora GPH 18-EC

Este acessório do corta-sebes de haste foi criado para ser usado com a cabeça motora FLEX GPH 18-EC.

Consulte a secção "**Instalar/retirar o acessório da cabeça motora**" no manual de utilização da cabeça motora GPH 18-EC.

Ligar a haste de extensão (vendida separadamente, GEX-A) entre a cabeça motora e o acessório de corta-sebes (consulte a Imagem B1)

Esta haste de extensão foi criada para ser usada com a cabeça motora FLEX GPH 18-EC e o acessório de corta-sebes GHT-A.
A haste de extensão prolonga o alcance de corte. Pode ser ligada entre o acessório do corta-sebes e a cabeça motora. Siga o processo na secção "**Instalar/retirar o acessório da cabeça motora**" no manual do utilizador da cabeça motora GPH18-EC e manual do utilizador do GEX-A para instalar/retirar a haste de extensão entre o acessório da cabeça motora e a cabeça motora.

NOTA

Quando a montagem for feita corretamente, o acessório do corta-sebes, haste de extensão e cabeça motora não se deverão separar quando forem puxados. Teste sempre a ligação, puxando-os. Repita os passos apresentados acima se as peças puderem ser separadas.

AVISO!

Não fixar o acessório e a cabeça motora/haste de extensão conforme indicado pode dar origem a ferimentos sérios ou morte. Segurar corretamente o corta-sebes de haste (consulte a Imagem B2)

Desdobrar a cabeça de corte do acessório (consulte a Imagem C1)

- Retire a bateria.
- Certifique-se de que a bainha da lâmina (2) se encontra no respetivo lugar.
- Segure a pega (8), pressione a alavanca de bloqueio 1 (6) e 2 (7) em simultâneo e mantenha-as nessa posição.
- Desdobre a cabeça de corte (9) para a posição desejada.
- Liberte as duas alavancas de bloqueio para fixar o mecanismo de ajuste do ângulo. Certifique-se de que a cavilha de fixação está bem fixada num dos entalhes de fixação (5).

Dobrar a cabeça de corte do acessório (consulte a Imagem C2)

- Retire a bateria.
- Certifique-se de que a bainha da lâmina está no respetivo lugar.
- Segure a pega, pressione a alavanca de bloqueio 1 (6) e 2 (7) em simultâneo e mantenha-as nessa posição.
- Dobre a cabeça de corte (9) ao lado do eixo.
- Liberte a alavanca de bloqueio 1 (6) e 2 (7).

Retirar/instalar a bainha da lâmina (consulte a Imagem D)

AVISO!

Use sempre luvas quando instalar ou retirar a bainha da lâmina.

- Retire a bateria.
- Faça deslizar a bainha da lâmina (2) para fora para a retirar.
- Após a utilização e antes de guardar ou transportar o corta-sebes, limpe a lâmina e insira a lâmina na bainha.

Ajustar o ângulo da cabeça de corte (consulte a Imagem E1 e E2)

AVISO!

Use sempre luvas quando ajustar o corta-sebes.

- Retire a bateria.
- Certifique-se de que a bainha da lâmina está no respetivo lugar.
- Segure a pega, pressione a alavanca de bloqueio 1 (6) e 2 (7) em simultâneo e mantenha-as nessa posição.
- Ajuste o ângulo da cabeça de corte. A cabeça de corte pode ser posicionada em qualquer posição dentro do raio de 90° para a esquerda da posição vertical, ou dentro do raio de 80° para a direita da posição vertical.
- Liberte as alavancas de bloqueio para fixar o mecanismo de ajuste do ângulo. Certifique-se de que a cavilha de fixação está bem fixada num dos 12 entalhes de fixação.

Ligar/desligar o corta-sebes de haste

Consulte a secção "**Iniciar/parar a cabeça motora**" no manual de utilização da cabeça motora GPH 18-EC.

Usar o corta-sebes de haste

⚠ ***AVISO!***

- *Verifique se existem peças danificadas/ gastas antes de cada utilização.*
- *Para evitar ferimentos sérios, use sempre a pega auxiliar dianteira e traseira para segurar o corta-sebes de haste durante o funcionamento. Mantenha as mãos afastadas das lâminas. Não tente retirar o material de corte nem segure o material a ser cortado quando as lâminas se encontrarem em movimento.*
- *Certifique-se de que as lâminas pararam por completo e que retira a bateria antes de limpar material preso nas lâminas. Não segure as lâminas de corte expostas ou extremidades de corte quando pegar ou segurar a unidade.*
- *Desobstrua a área a ser cortada antes de cada utilização. Retire todos os objetos, como fios, luzes, arames ou linhas soltas, que possam ficar presos na lâmina de corte e criar um risco de ferimentos sérios.*
- *Recomendamos a utilização de um disjuntor de corrente residual com uma corrente de 30 mA ou menos.*

⚠ ***CUIDADO!***

- *Se a lâmina ficar presa em qualquer fio elétrico, NÃO TOQUE NA LÂMINA! ESTA PODE FICAR COM CORRENTE E TORNAR-SE MUITO PERIGOSA. Continue a segurar o corta-sebes de haste pela pega traseira isolada ou pouse-o afastado de si, de forma segura. Desligue o dispositivo elétrico da linha ou fio danificado antes de tentar libertar a lâmina da linha ou do fio. Não seguir este aviso pode dar origem a ferimentos sérios ou possível morte.*

Dicas para melhores resultados de corte

- Antes de cada utilização, inspecione todo o produto quanto a peças danificadas, em falta ou soltas, como parafusos, porcas, etc. Aperte bem todos os fixadores e não utilize este produto até que todas as peças em falta ou danificadas sejam substituídas.
- Antes de ligar o corta-sebes de haste, mantenha uma base e equilíbrio constantes e não se estique. Não utilize o corta-sebes em cima de uma árvore, escada, telhado ou qualquer suporte instável. Use óculos de segurança, calçado antiderrapante e luvas de borracha. Segure a unidade com ambas as mãos, com a lâmina de corte orientada na direção oposta a si.
- Use com a alça para os ombros para uma utilização segura e confortável. Consulte a secção "**Usar a alça para os ombros**" no manual de utilização da cabeça motora GPH 18-EC.
- Não corte demasiado de uma só vez. Isso pode fazer com que as lâminas prendam e abrandem, reduzindo a eficiência de corte.
- Não force o corta-sebes de haste através de arbustos muito densos. Isso pode fazer com que as lâminas prendam e abrandem. Se as lâminas abrandarem, abrande o seu ritmo de trabalho.
- Quando cortar sebes novas, use uma ação de corte abrangente, de modo a que os ramos entrem diretamente na lâmina de corte. Sebes mais velhas têm ramos mais grossos e pode cortá-los mais facilmente com um movimento de serrar (para a frente e para trás).
- Corte sempre hastes ou ramos com menos de 20 mm de espessura. Use uma serra de mão ou uma tesoura de podar para cortar os ramos maiores. A capacidade máxima de corte tem de ser observada. Não corte ramos que excedam a capacidade máxima indicada.
- Quando cortar as partes laterais da sebe, comece do fundo e vá cortando para cima. Corte a parte lateral de uma sebe de modo a que fique ligeiramente mais estreita no topo. Esta forma expõe mais a sebe à luz do Sol, dando origem a um crescimento mais uniforme (Consulte a Imagem F1).
- Use um movimento deslizante abrangente. Uma ligeira inclinação para baixo das lâminas de corte, na direção do movimento, oferece um melhor resultado de corte (Consulte a Imagem F2).

Cuidados e manutenção

⚠ ***AVISO!***
Antes de efetuar quaisquer trabalhos na ferramenta elétrica, retire a bateria.

Limpeza

⚠ ***CUIDADO!***
Quando limpar com ar comprimido seco, use sempre óculos de proteção.

Limpe regularmente a ferramenta elétrica e as ranhuras de ventilação. A frequência da limpeza está dependente do material e do tempo de utilização. Sopre regularmente o interior da estrutura e o motor com ar comprimido seco.

Reparações

As reparações só podem ser efetuadas por um centro de reparação autorizado.

i ***NOTA***
Durante o período da garantia, não desaperte os parafusos da estrutura. Não seguir este requisito invalida quaisquer queixas ao abrigo da garantia do fabricante.

Peças sobresselentes e acessórios

Para outros acessórios, especialmente ferramentas e acessórios, consulte os catálogos do fabricante. As imagens pormenorizadas e lista de peças sobresselentes podem ser encontradas na nossa página web: **www.flex-tools.com**.

Lubrificação (Consulte a Imagem G)

⚠ ***AVISO!***
Não lubrifique a lâmina com o corta-sebes de haste a funcionar.

- Para uma utilização facilitada e um maior tempo de vida da lâmina, lubrifique a lâmina do corta-sebes de haste com óleo para máquinas leves antes e após cada utilização.
- Retire a bateria da cabeça motora.
- Coloque o corta-sebes numa superfície plana. Aplique algum óleo para máquinas leves ao longo da extremidade da lâmina superior.
- Se o corta-sebes for usado durante um longo período de tempo, aconselhamos a parar, a retirar a bateria da cabeça motora e a lubrificar as lâminas durante as pausas.
- Se as lâminas superiores ficarem alinhadas completamente com as lâminas inferiores, ligue o corta-sebes de haste e depois pare-o para desviar as lâminas antes da lubrificação.
- Isto, para que o óleo possa ser distribuído entre a lâmina superior e inferior, e pingue para a extremidade da lâmina.

Armazenamento

- Retire a bateria.
- Use luvas resistentes para limpar bem a máquina.
- Monte a bainha da lâmina para um armazenamento seguro.
- Guarde a máquina num local seco, bem ventilado, trancado ou elevado, fora do alcance das crianças. Não guarde a unidade em cima ou perto de fertilizantes, gasolina ou outros químicos.

Informação acerca da eliminação

Recuperação de matérias-primas em vez de eliminação de resíduos.
O aparelho, acessórios e material de empacotamento deverão ser reciclados de um modo amigo do ambiente. As peças de plástico estão identificadas para reciclagem de acordo com o tipo de material.

i ***NOTA***
Contacte o seu revendedor quanto às opções de eliminação!

Declaração de Conformidade CE

As Declarações de Conformidade estão incluídas no Anexo 1 deste manual de instruções.

Desresponsabilização

O fabricante e o seu representante não se responsabilizam por quaisquer danos ou perda de lucros devido à interrupção comercial causada pelo produto ou por um produto inutilizável.
O fabricante e o seu representante não se responsabilizam por quaisquer danos causados por uma utilização inadequada do produto, ou do produto com produtos de outros fabricantes.

Inhoud

Gebruikte symbolen in deze handleiding . . 46
Symbolen op het product. 46
Belangrijke veiligheidsinformatie 46
Geluid en trilling 47
Technische gegevens 48
Overzicht 48
Gebruiksinstructies 48
Onderhoud en zorg. 51
Informatie over de afvoer. 52
CE-conformiteitsverklaring 52
Uitsluiting van de aansprakelijkheid. 52

Gebruikte symbolen in deze handleiding

⚠ ***WAARSCHUWING!***
Verwijst naar dreigend gevaar. Het niet in acht nemen van deze waarschuwing kan leiden tot de dood of zeer ernstige verwondingen.

⚠ ***OPGELET!***
Verwijst naar een mogelijk gevaarlijke situatie. Het niet in acht nemen van deze waarschuwing kan resulteren in gering letsel of materiële schade.

OPMERKING
Verwijst naar tips en belangrijke informatie.

Symbolen op het product


Lees de gebruikershandleiding voordat u het elektrisch gereedschap inschakelt.


Draag oogbescherming


Draag gehoorbescherming


Draag hoofdbescherming



Gewaarborgd geluidsvermogenniveau
overeenkomstig: Richtlijn 2000/14/EC


Niet aan regen blootstellen


Gevaar - houd handen uit de buurt van de messen


Houd voldoende afstand tot elektrische stroomkabels

CE-markering

UKCA-markering

Belangrijke veiligheidsinformatie

⚠ ***WAARSCHUWING!***
Lees voordat u het elektrisch gereedschap gebruikt de volgende instructies en handel hiernaar:
- *deze gebruiksaanwijzing,*
- *de "Algemene veiligheidsinstructies" over de omgang met elektrisch gereedschap in de bijgesloten brochure (brochurenr.: 315915),*
- *de actueel geldige regels en wetgevingen voor het voorkomen van ongevallen op de plaats van gebruik.*
- *de gebruiksaanwijzing FLEX-motorkop GPH 18-EC.*

Dit elektrisch gereedschap is gemaakt volgens de nieuwste technieken en in overeenstemming met de erkende veiligheidsvoorschriften.
Desalniettemin kan het elektrisch gereedschap tijdens het gebruik een gevaar voor lijf en leven van de gebruiker of derden veroorzaken en kan het elektrisch gereedschap materiële schade veroorzaken.
Het elektrisch gereedschap mag alleen worden gebruikt
- *voor het beoogde doeleinde*
- *in een perfecte staat.*

Storingen die de veiligheid verminderen moeten direct worden gerepareerd.

Beoogd gebruik

De telescopische heggenschaar is bedoeld
– voor commercieel gebruik in de industrie en handel,
– voor het snoeien en trimmen van hoge en brede hagen, struiken en heesters, uitsluitend in combinatie met de volgende FLEX motorkop GPH 18-EC of latere door FLEX geïntroduceerde modellen.

Veiligheidsinstructies voor telescopische heggenscharen

⚠ ***WAARSCHUWING!***

Lees alle veiligheidswaarschuwingen en instructies zorgvuldig door. *Het negeren van de waarschuwingen en instructies kan leiden tot een elektrische schok, brand en/of ernstig letsel.*

Veiligheidsinstructies voor heggenscharen

- **Houd alle lichaamsdelen uit de buurt van het mes. Verwijder geen snoeimateriaal of houd het te snoeien materiaal niet vast wanneer de messen in beweging zijn. Het mes beweegt nog na nadat het apparaat is uitgeschakeld.** Een moment van onoplettendheid tijdens het gebruik van de heggenschaar kan leiden tot ernstig persoonlijk letsel.
- **Draag de heggenschaar aan het handvat terwijl het mes is gestopt en zorg ervoor dat u geen enkele schakelaar gebruikt.** Als u de heggenschaar op de juiste manier draagt, neemt het risico van onbedoeld starten en resulterend persoonlijk letsel door de messen af.
- **Tijdens het transport of de opslag van de heggenschaar dient u altijd de mesbeschermer aan te brengen.** Als u op de juiste manier omgaat met de heggenschaar, neemt het risico van persoonlijk letsel door de messen af.
- **Wanneer u vastgelopen materiaal verwijdert of onderhoud aan het apparaat uitvoert, moet u controleren of alle aan-/uit-schakelaars zijn uitgeschakeld en het accupack is verwijderd of losgekoppeld.** Onverwachte inschakeling van de heggenschaar tijdens het verwijderen van vastgelopen materiaal of onderhoud kan leiden tot ernstig persoonlijk letsel.
- **Houd de heggenschaar alleen bij de geïsoleerde greepvlakken vast, omdat het mes in contact kan komen met verborgen bedrading.** Messen die in aanraking komen met een onder stroom staande draad, kunnen de blootgestelde metalen onderdelen van de heggenschaar onder stroom zetten en de gebruiker een elektrische schok geven.
- **Houd alle stroomkabels uit de buurt van het snoeigebied.** Stroomkabels en kabels kunnen worden verborgen door heggen en struiken en kunnen per ongeluk worden doorgesneden door het mes.
- **Gebruik de heggenschaar niet onder slechte weersomstandigheden, vooral niet als er sprake is op kans op bliksem.** Dit vermindert het risico om te worden getroffen door de bliksem.
- **Draag gehoorbescherming.** Adequate beschermingsmiddelen verminderen het risico op gehoorverlies.

Veiligheidsinstructies voor heggenschaar met verlengde reikwijdte

- **Om het risico op een elektrische schok te verminderen, mag u de heggenschaar met verlengde reikwijdte niet in de buurt van elektrische kabels gebruiken.** Contact met of het gebruik naast elektriciteitskabels kan ernstig letsel of een elektrische schok met de dood tot gevolg hebben.
- **Gebruik altijd twee handen tijdens het gebruik van de heggenschaar met verlengde reikwijdte.** Houd de heggenschaar met verlengde reikwijdte vast met beide handen om een verlies van controle te voorkomen.
- **Gebruik altijd hoofdbescherming als u de heggenschaar met verlengde reikwijdte boven uw hoofd gebruikt.** Vallend afval kan resulteren in ernstig persoonlijk letsel.

Geluid en trilling

Het geluidniveau en trillingswaarden werden bepaald in overeenstemming met EN 62841. Het A-gewogen geluidsniveau van het elektrisch gereedschap is typisch:

– Geluidsdrukniveau L_{pA}:	83 dB(A)
– Onzekerheid:	K = 3 dB
– Geluidsvermogen L_{WA}:	91 dB(A)
– Onzekerheid:	K = 1.4 dB

Totale trillingswaarde:

– Emissiewaarde a_h:	3.25 m/s^2
– Onzekerheid:	K = 1.5 m/s^2

⚠ ***OPGELET!***

De opgegeven meetwaarden gelden voor nieuw elektrisch gereedschap. Door het dagelijks gebruik kunnen het geluidniveau en trillingswaarden veranderen.

i ***OPMERKING***

De trillingsemissiewaarde, die in deze handleiding is vermeld, werd gemeten in overeenstemming met een gestandaardiseerde test conform EN 62841 en kan worden gebruikt voor vergelijkingen met ander gereedschap. Deze kan tevens worden gebruikt voor een voorlopige beoordeling van de blootstelling.

Het aangegeven trillingsemissiewaardeniveau representeert de primaire toepassingen van het gereedschap.

Als het gereedschap echter voor andere toepassingen wordt gebruikt, met andere accessoires of als het slecht wordt onderhouden, kan het trillingsemissieniveau afwijken. Dit kan het blootstellingsniveau significant verhogen tijdens de werkduur.

Om een nauwkeurige inschatting van de het blootstellingsniveau aan trillingen te maken, is het ook noodzakelijk rekening te houden met de tijd waarin het gereedschap is ingeschakeld of ingeschakeld maar niet in gebruik is. Dit kan het blootstellingsniveau significant verlagen tijdens de werkduur.

Identificeer aanvullende veiligheidsmaatregelen om de bediener te beschermen tegen de effecten van trillingen, zoals: Onderhoud het gereedschap en de accessoires, houd de handen warm en organiseer de werkpatronen.

⚠ ***OPGELET!***

Draag gehoorbescherming bij een geluidsdruk van meer dan 85 dB(A).

Technische gegevens

Producttype		GHT-A
Product		Telescopische heggen-schaar-opzetstuk
Lengte van snijmes	cm	45
Snijbreedte	mm	20
Gewicht in overeenstemming met 'FLEX Procedure 01'	kg	2,2
Gebruikstemperatuur		-10~40°C
Opslagtemperatuur		-20~50°C

Overzicht (zie afbeelding A)

De nummering heeft betrekking tot de illustratie van het gereedschap op de pagina met afbeeldingen.

1 Mes
2 Mesbeschermer
3 Eindkap
4 As voor heggenschaar-opzetstuk
5 Vergrendelingsinkepingen
6 Vergrendelingshendel 1
7 Vergrendelingshendel 2
8 Handgreep
9 Snijkop
10 GEX-A

Gebruiksinstructies

Voorbereiding

Ken uw telescopische heggenschaar-opzetstuk

Dit product dient in elkaar te worden gezet. Haal het gereedschap voorzichtig uit de doos en plaats het op een vlak werkoppervlak. Voordat u het telescopische heggenschaar-opzetstuk gaat gebruiken, maak uzelf vertrouwd met alle bedieningsfuncties en veiligheidsvoorschriften.

⚠ ***WAARSCHUWING!***

- *Vertrouwdheid met het gereedschap kan leiden tot onvoorzichtigheid. Onthoud dat één onzorgvuldig moment voldoende is om ernstig letsel te veroorzaken. Zorg ervoor dat u bekend bent met alle bedieningsfuncties en veiligheidsinstructies voordat u het gereedschap gebruikt.*
- *Probeer niet om dit gereedschap aan te passen of accessoires te maken die niet voor gebruik met dit gereedschap zijn aanbevolen. Een dergelijke aanpassing of wijziging is misbruik en kan leiden tot gevaar en een ernstig persoonlijk letsel.*

Montage

⚠ ***WAARSCHUWING!***

Dit product dient in elkaar te worden gezet.

Draag altijd handschoenen bij het afstellen of monteren van de heggenschaar.

Verwijder altijd de accu uit de motorkop wanneer u onderdelen monteert, afstellingen doet, schoonmaakt of wanneer het product niet in gebruik is.

Het telescopische heggenschaar-opzetstuk op de motorkop GPH 18-EC aansluiten

Dit telescopische heggenschaar-opzetstuk is ontworpen voor het gebruik met de FLEX motorkop GPH 18-EC.

Zie het hoofdstuk '**Het motorkop-opzetstuk installeren/verwijderen**' in de gebruiksaanwijzing van de motorkop GPH 18-EC.

De verlengpaal (apart verkrijgbaar, GEX-A) aansluiten tussen de motorkop en het heggenschaar-opzetstuk (zie afbeelding B1)

Deze verlengpaal is ontworpen voor het gebruik met de FLEX motorkop GPH 18-EC en het heggenschaar-opzetstuk GHT-A.
De verlengpaal vergroot het snoeibereik. Het kan worden aangesloten tussen het heggenschaar-opzetstuk en de motorkop. Volg de instructies in de sectie '**Het motorkop-opzetstuk installeren/verwijderen**' van de gebruikershandleiding van de motorkop GPH 18-EC en de gebruikershandleiding van de GEX-A om de verlengpaal correct te installeren of te verwijderen tussen het heggenschaar-opzetstuk en de motorkop.

i ***OPMERKING***

Wanneer correct gemonteerd, mogen het heggenschaar-opzetstuk, de verlengpaal en de motorkop niet loskomen wanneer eraan wordt getrokken. Test de verbinding altijd door eraan te trekken. Herhaal de bovenstaande stappen als de onderdelen loskomen.

⚠ ***WAARSCHUWING!***

Het niet correct vastzetten van het opzetstuk en de motorkop/verlengpaal zoals hierboven beschreven, kan leiden tot ernstig letsel of de dood. De telescopische heggenschaar correct vasthouden (zie afbeelding B2).

De snijkop van het opzetstuk uitklappen (zie afbeelding C1)

- Verwijder de accu.
- Zorg ervoor dat de mesbeschermer (2) correct is aangebracht.
- Houd de handgreep (8) vast, knijp vergrendelingshendel 1 (6) en 2 (7) tegelijkertijd in en houd ze ingedrukt.
- Klap de snijkop (9) uit naar de gewenste positie.
- Laat de twee vergrendelingshendels los om het mechanisme voor hoekverstelling te vergrendelen. Controleer of de vergrendelpen stevig vastzit in een van de vergrendelingsinkepingen (5).

De snijkop van het opzetstuk inklappen (zie afbeelding C2)

- Verwijder de accu.
- Zorg ervoor dat de mesbeschermer correct is aangebracht.
- Houd de handgreep vast, knijp vergrendelingshendel 1 (6) en 2 (7) tegelijkertijd in en houd ze ingedrukt.
- Klap de snijkop (9) naast de as in.
- Laat vergrendelingshendel 1 (6) en 2 (7) los.

De mesbeschermer verwijderen/aanbrengen (zie afbeelding D)

⚠ ***WAARSCHUWING!***

Draag altijd handschoenen bij het verwijderen of installeren van de bladbeschermer.

- Verwijder de accu.
- Schuif de mesbeschermer (2) langs de snijkant van het mes en verwijder deze.
- Maak na gebruik en vóór het opbergen of vervoeren van de heggenschaar, het mes schoon en breng die in de beschermer aan.

De snijkophoek aanpassen (zie afbeelding E1 & E2)

⚠ ***WAARSCHUWING!***

Draag altijd handschoenen bij het afstellen van de heggenschaar.

- Verwijder de accu.
- Zorg ervoor dat de mesbeschermer correct is aangebracht.
- Houd de handgreep vast, knijp vergrendelingshendel 1 (6) en 2 (7) tegelijkertijd in en houd ze ingedrukt.
- Stel de hoek van de snijkop in. De snijkop kan in elke gewenste positie worden geplaatst binnen een bereik van 90° naar links vanuit de verticale positie of 80° naar rechts vanuit de verticale positie.
- Laat de vergrendelingshendels los om het mechanisme voor hoekverstelling te vergrendelen. Zorg ervoor dat de vergrendelpen stevig vastzit in een van de 12 vergrendelingsinkepingen.

De telescopische heggenschaar starten/stoppen

Zie de sectie '**De motorkop starten/stoppen**' in de gebruikershandleiding van de motorkop GPH 18-EC.

De telescopische heggenschaar gebruiken

⚠ ***WAARSCHUWING!***

- *Controleer voor elk gebruik op beschadigde/versleten onderdelen.*
- *Om ernstig lichamelijk letsel te voorkomen, dient u tijdens het gebruik altijd zowel de voorste ondersteunende handgreep als de achterste handgreep te gebruiken om de telescopische heggenschaar vast te houden. Houd de handen uit de buurt van de messen. Verwijder geen snoeimateriaal of houd het te snoeien materiaal niet vast wanneer de messen in beweging zijn.*
- *Zorg ervoor dat de messen volledig tot stilstand zijn gekomen en dat de accu is verwijderd voordat u vastgelopen materiaal uit de messen verwijdert. Neem de blootgestelde messen of mesranden niet vast wanneer u het gereedschap opneemt of vasthoudt.*
- *Voor gebruik, verwijder alle mogelijke obstakels uit de te snoeien zone. Verwijder alle voorwerpen, zoals kabels, verlichting, draad of koord. Deze kunnen in het snijmes vast komen te zitten en een risico op persoonlijk letsel veroorzaken.*
- *Het wordt aanbevolen een aardlekschakelaar te gebruiken met een uitschakelstroom van 30 mA of minder.*

⚠ ***OPGELET!***

- *Als het mes in een elektrische kabel of leiding vast komt te zitten, RAAK HET MES NIET AAN! DEZE KAN ONDER STROOM STAAN EN GEVAAR OPLEVEREN. Blijf de stokheggenschaar bij het geïsoleerd achterste handvat vasthouden of leg het neer en uit uw buurt op een veilige manier. Ontkoppel de stroomtoevoer naar de beschadigde leiding of kabel voordat u probeert om het mes van de leiding of kabel los te maken. Het negeren van deze waarschuwing kan leiden tot ernstig letsel of de dood.*

Tips voor de beste trimresultaten

- Voor elk gebruik dient u het complete product op beschadigingen, ontbrekende of loszittende onderdelen zoals schroeven, moeren, bouten, etc. te controleren. Draai alle bevestigingen goed vast en gebruik dit product niet totdat alle missende of beschadigde onderdelen zijn vervangen.
- Voordat u de telescopische heggenschaar gebruikt, neem een stevige en evenwichtige houding aan, en reik niet te ver. Gebruik de heggenschaar niet in een boom, op een ladder, vanaf een dak of een onstabiele positie. Draag een veiligheidsbril, slipvaste schoenen en rubber handschoenen. Houd het gereedschap met beide handen vast met de messen weg van u gericht.
- Gebruik de schouderriem voor een veilige en comfortabele werking. Zie de sectie '**De schouderriem gebruiken**' in de gebruikershandleiding van de motorkop GPH 18-EC.
- Snoei niet te veel in één keer. De messen kunnen vastklemmen en vertragen wat voor lagere snoeiprestaties zorgt.
- Forceer de telescopische heggenschaar niet door dichtbegroeide struiken. De messen kunnen vastklemmen en vertragen. Als de messen langzamer gaan bewegen, vertraag dan uw werksnelheid.
- Als u jonge planten snoeit, voer brede,

zwaaiende bewegingen uit zodat de stammen rechtstreeks in het snijmes terechtkomen. Oudere planten hebben dikkere stammen die makkelijk met een snijbeweging (heen en weer) gesnoeid kunnen worden.
- Snoei altijd stammen of twijgen die minder dan 20 mm dik zijn. Gebruik een handzaag of snoeizaag zonder aandrijving om dikkere takken te snoeien. De maximale snijcapaciteit moet in acht worden genomen. Bij het snoeien van de zijkanten van een haag, begin onderaan en werk omhoog.
- Voor het snoeien van de zijkant van de haag, start onderaan en snoei omhoog. Snoei de haag taps toelopend, zodat de bovenkant smaller is dan de onderkant. Deze vorm zorgt ervoor dat meer delen van de haag zonlicht krijgen, wat resulteert in een gelijkmatigere groei (zie afbeelding F1).
- Gebruik een brede, zwaaiende beweging. Een lichte neerwaartse kanteling van de snijmessen in de bewegingsrichting zorgt voor het beste snoeiresultaat (zie afbeelding F2).

Onderhoud en zorg

⚠ ***WAARSCHUWING!***
Verwijder het accupack uit het elektrisch gereedschap, voordat u werkzaamheden aan het elektrisch gereedschap uitvoert.

Reiniging

⚠ ***OPGELET!***
Draag bij het reinigen met droge perslucht altijd een veiligheidsbril.

Reinig het elektrisch gereedschap en de ventilatiesleuven regelmatig. Het reinigingsinterval is afhankelijk van het materiaal en de duur van het gebruik. Blaas het binnenste van de behuizing en de motor regelmatig schoon met droge perslucht.

Reparaties

Reparaties mogen alleen worden uitgevoerd door een geautoriseerde klantenservice.

i ***OPMERKING***
Maak de schroeven op de behuizing niet los tijdens de garantieperiode. Het niet naleven van deze vereiste maakt eventuele aanspraken op de fabrieksgarantie ongeldig.

Reserveonderdelen en accessoires

Andere accessoires, met name gereedschap en accessoires, zijn te vinden in de catalogi van de fabrikant. Opengewerkte tekeningen en lijsten met reserveonderdelen zijn terug te vinden op onze startpagina: **www.flex-tools.com**.

Smeren (zie afbeelding G)

⚠ ***WAARSCHUWING!***
Olie het mes niet terwijl de heggenschaar op steel in werking is.

- Voor een optimale werking en een langere levensduur van het mes, smeer het mes van de telescopische heggenschaar voor en na elk gebruik met lichte machineolie.
- Verwijder het accupack van de motorkop.
- Leg de heggenschaar op een vlak oppervlak. Breng hoogwaardige machineolie langs de rand van het bovenste mes aan.
- Als de heggenschaar gedurende langere tijd wordt gebruikt, is het raadzaam om te stoppen, de accu uit de motorkop te verwijderen en de messen tijdens de pauze(s) te oliën.
- Als de bovenste messen volledig zijn uitgelijnd met de onderste, start dan kort de telescopische heggenschaar en schakel deze weer uit om de messen te verschuiven vóór het smeren.
- Zo kan de olie goed tussen de bovenste en onderste messen worden verdeeld en op de snijkant druppelen.

Opslag

- Verwijder de accu.
- Draag stevige handschoenen om de machine grondig schoon te maken.
- Plaats de mesbeschermer over het mes voor een veilige opslag.
- Berg de machine op in een droge, goed geventileerde ruimte, afgesloten of op hoogte, en buiten het bereik van kinderen. Berg het apparaat niet op in de buurt van meststoffen, benzine of andere chemicaliën.

Informatie over de afvoer

Grondstoffen terugwinnen in plaats van afval verwijderen.
Apparaten, accessoires en verpakking moeten worden gerecycled op een milieuvriendelijke manier. Plastic onderdelen kunnen aan de hand van het materiaaltype worden gerecycled.

OPMERKING
Vraag uw dealer naar de verwijderingsmogelijkheden!

CE-conformiteitsverklaring

De conformiteitsverklaringen zijn opgenomen in Bijlage 1 van deze gebruikershandleiding.

Uitsluiting van de aansprakelijkheid

De fabrikant en zijn vertegenwoordigers zijn niet verantwoordelijk voor schade of gederfde winst als gevolg van werkonderbrekingen veroorzaakt door het product of door een onbruikbaar product.
De fabrikant en zijn vertegenwoordigers zijn niet verantwoordelijk voor schade veroorzaakt door onjuist gebruik van het product of door het gebruik van het product met producten die afkomstig zijn van andere fabrikanten.

Indholdsfortegnelse

Symboler, der bruges i denne brugsvejledning 53
Symboler på produktet 53
Vigtige sikkerhedsoplysninger 53
Støj og vibrationer 54
Tekniske data 55
Overblik 55
Brugsvejledning 55
Vedligeholdelse og pleje 57
Oplysninger om bortskaffelse 58
CE-overensstemmelseserklæring 58
Ansvarsfraskrivelse 58

Symboler, der bruges i denne brugsvejledning

⚠ ***ADVARSEL!***
Betyder forestående fare. Manglende overholdelse af denne advarsel, kan føre til dødsfald eller ekstremt alvorlige skader.

⚠ ***FORSIGTIG!***
Betyder mulig farlig situation. Manglende overholdelse af denne advarsel, kan føre til mindre personskader eller skade på ejendom.

i ***BEMÆRK***
Betyder at der er tips og vigtige oplysninger om apparatet.

Symboler på produktet


Læs brugsvejledningen, før du tænder elværktøjet.


Brug øjenbeskyttelse


Brug høreværn


Brug hovedbeskyttelse



Garanteret lydeffektniveau i overensstemmelse med: Direktiv 2000/14/EC


Må ikke udsættes for regn


Fare - Hold hænderne væk fra klingerne


Hold tilstrækkelig afstand til elektriske ledninger

CE-mærkning

UKCA-mærkning

Vigtige sikkerhedsoplysninger

⚠ ***ADVARSEL!***
Før produktet tages i brug, bedes du læse følgende oplysninger og handle i overensstemmelse hermed:
- *Disse brugsanvisninger,*
- *afsnittet »Generelle sikkerhedsanvisninger« om håndtering af elværktøjet i den medfølgende brochure (brochurenummer: 315915),*
- *Gældende regler på stedet, hvor produktet bruges, for at undgå ulykker.*
- *brugsvejledningen til FLEX motorhovedet GPH 18-EC.*

Dette elværktøjet er af høj kvalitet, og det er fremstillet i henhold til de vedstående sikkerhedsforordninger.
Men når værktøjet er i brug, kan det stadig være en fare for brugerens eller en tredjeparts liv og lemmer, eller elværktøjet eller anden ejendom kan blive beskadiget.
Elværktøjet må kun bruges
- *til dens tiltænkte formål,*
- *og den skal altid være i god tilstand.*

Skader og fejl, der påvirker sikkerheden, skal straks repareres.

Anvendelsesformål
Stanghækkeklipperen er beregnet
- til erhvervsbrug inden for industri og handel,

– til klipning af høje og brede hække og buske kun med det følgende FLEX motorhoved GPH 18-EC eller nyere tilbehør fra FLEX.

Sikkerhedsinstruktioner til stang-hækkeklipperen

⚠ ***ADVARSEL!***

Læs alle sikkerhedsadvarsler og anvisninger. *Hvis advarslerne og instruktionerne ikke følges, kan det føre til elektrisk stød, brand og/eller alvorlige skader.*

Sikkerhedsinstruktioner til hækkeklipperen

- **Hold alle dele af kroppen væk fra klingen. Fjern ikke afklippet materiale, når klingerne bevæger sig; klip heller ikke i materiale, der holdes i hånden. Klingerne fortsætter med at bevæge sig, efter at kontakten er slukket.** Et øjebliks uopmærksomhed ved brug af hækkeklipperen kan medføre alvorlig personskade.
- **Bær hækkeklipperen i håndtaget med klingerne standset, og pas på ikke at betjene tænd/sluk-knappen.** Hvis hækkeklipperen bæres korrekt, vil det nedsætte risikoen for utilsigtet start og deraf følgende personskader fra klingerne.
- **Ved transport eller opbevaring af hækkeklipperen sættes hylsteret altid på klingen.** Hvis hækkeklipperen håndteres korrekt, vil det nedsætte risikoen for personskader fra klingerne.
- **Når du fjerner fastsiddende materiale eller udfører service på enheden, skal du sørge for, at alle kontakter er slukket, og at batteriet er fjernet eller frakoblet.** Uventet igangsætning af hækkeklipperen, mens fastklemt materiale fjernes eller under vedligeholdelse, kan resultere i alvorlig personskade.
- **Hold kun hækkeklipperen på de isolerede gribeflader, da klingen kan komme i kontakt med skjulte ledninger.** Klinger, der kommer i kontakt med en strømførende ledning, kan gøre metaldele på hækkeklipperen strømførende og give brugeren elektrisk stød.
- **Hold alle elektriske ledninger og kabler væk fra klippeområdet.** Under klipningen kan elledninger eller kabler ligge skjult i hække eller buskadser og kan utilsigtet blive ramt af klingen.
- **Brug ikke hækkeklipperen i dårligt vejr, især når der er risiko for tordenvejr.** Det mindsker risikoen for at blive ramt af lyn.
- **Brug høreværn.** Når der bruges ordentligt beskyttelsesudstyr, reducerer risikoen for høreskader.

Sikkerhedsinstruktioner til den forlængede hækkeklippper

- **For at reducere risikoen for elektrisk stød, må denne forlængede hækkeklipper aldrig bruges i nærheden elektriske ledninger.** Kontakt med eller anvendelse i nærheden af elledninger kan forårsage alvorlig personskade eller elektrisk stød, hvilket kan føre til dødsfald.
- **Denne forlængede hækkeklipper skal altid holdes med begge hænder.** Hold denne forlængede hækkeklipper med begge hænder, så du ikke mister kontrol med den.
- **Brug altid hovedbeskyttelse, når du bruger denne forlængede hækkeklipper.** Faldende genstande kan føre til seriøse personskader.

Støj og vibrationer

Støj- og vibrationsværdierne er blevet bestemt i henhold til EN 62841.

Elværktøjets A-evaluerede støjniveau er typisk:

– Lydtryk L_{pA}:	83 dB(A)
– Usikkerhed:	K = 3 dB
– Lydeffektniveau L_{WA}:	91 dB(A)
– Usikkerhed:	K = 1.4 dB

Samlet vibrationsværdi:

– Emissionsværdi a_h:	3.25 m/s^2
– Usikkerhed:	K = 1.5 m/s^2

⚠ ***FORSIGTIG!***

De angivne måleværdier gælder for et nyt elværktøj. Støj- og vibrationsværdierne ændres med tiden ved daglig brug.

i ***BEMÆRK***

Vibrationsemissionsniveauet, der er angivet i disse vejledninger, er målt i overensstemmelse med en standardiseret test, som er angivet i EN 62841, og som kan bruges til at sammenligne et værktøj med et andet. Den kan bruges til en foreløbig vurdering af eksponeringen.

Den angivne vibrationsemission er fra normal brug af værktøjet.

Men hvis værktøjet bruges til forskellige ting, med forskelligt tilbehør eller hvis det er dårligt

vedligeholdt, kan vibrationsemissionerne være forskellige. Dette kan forøge eksponeringsniveauet markant over den samlede driftstid.
For at foretage en nøjagtig vurdering af vibrationseksponeringsniveauet, skal tiden, hvor værktøjet er slukket eller kører, men ikke er i brug, tages i betragtning. Dette kan reducere eksponeringsniveauet markant over den samlede driftstid.
Brug yderligere sikkerhedsforanstaltninger for at beskytte brugeren mod virkningerne af vibrationerne, såsom: Vedligeholdelse af værktøjet og tilbehør. Og hold hænderne varme og organiser arbejdsmønstrene.

⚠ ***FORSIGTIG!***

Brug høreværn, når lydtrykket kommer over 85 dB(A).

Tekniske data

Produkttype		GHT-A
Produkt		Stanghækkeklippertilbehør
Længde på skærekligen	cm	45
Klippebredde	mm	20
Vægt i henhold til »FLEX-procedure 01«	kg	2,2
Driftstemperatur	-10~40 °C	
Opbevaringstemperatur	-20~50°C	

Oversigt (se figur A)

Nummereringen af produktegenskaberne refererer til billedet af maskinen på grafiksiden.

1 Klinge
2 Skede til sværd
3 Endedæksel
4 Aksel på klippetilbehør
5 Låsehakker
6 Låsegreb 1
7 Låsegreb 2
8 Håndtag
9 Klippehoved
10 GEX-A

Brugsvejledning

Forberedelse

Lær stanghækkeklippertilbehøret at kende

Dette produkt skal samles. Løft forsigtigt værktøjet ud af pakken, og placer det på en plan arbejdsflade. Før stanghækkeklipperen tages i brug, skal du gøre dig bekendt med alle dens betjeningsfunktioner og sikkerhedskrav.

⚠ ***ADVARSEL!***

- *Du skal hele tiden væres opmærksom, også selvom du er meget bekendt med værktøjet. Husk, at ét uforsigtigt øjeblik er nok til at forårsage alvorlig skade. Før du begynder at bruge et værktøj, skal du gøre dig bekendt med alle betjeningsfunktionerne og sikkerhedsinstruktionerne.*
- *Du må ikke ændre noget på dette produkt eller fremstille tilbehør, der ikke anbefales til brug med dette værktøj. Enhver sådan ændring eller modifikation er misbrug og kan resultere i en farlig situation og føre til eventuel alvorlig personskade.*

Samling

⚠ ***ADVARSEL!***

Dette produkt skal samles.

Brug altid handsker, når du justerer og samler hækkeklipperen.

Tag altid batteripakken ud af motorhovedet, når du monterer dele, foretager justeringer, ved rengøring, eller når det ikke bruges.

Montering af stanghækkeklippertilbehøret på motorhovedet GPH 18-EC

Dette stanghækkeklippertilbehør er beregnet til brug med FLEX motorhovedet GPH 18-EC.

Se afsnittet »**Montering/afmontering af motorhovedtilbehøret**« i brugsvejledningen til motorhovedet GPH 18-EC.

Monter forlængerstangen (sælges separat, GEX-A) mellem motorhovedet og hækkeklippertilbehøret (se figur B1)

Denne forlængerstang er beregnet til brug med FLEX motorhovedet GPH 18-EC og hækkeklippertilbehøret GHT-A.

Forlængerstangen udvider rækkevidden for arbejdet. Den kan monteres mellem hækkeklippertilbehøret og motorhovedet. Følg fremgangsmåden i afsnittet "**Montering/afmontering af motorhovedet**" i brugervejledningen til motorhovedet GPH18-EC og brugervejledningen til GEX-A for at montere/afmontere forlængelsestangen mellem hækkeklippertilbehøret og motorhovedet.

BEMÆRK

Når hækkeklippertilbehøret, forlængelsesstangen og motorhovedet er sat ordentligt sammen, skal de ikke kunne skilles ad, når der trækkes i dem. Sørg altid for at de er sat ordentligt sammen, ved at trække i dem. Hvis du kan trække delene fra hinanden, skal du gentage trinene ovenfor.

ADVARSEL!

Hvis man undlader at sikre tilbehøret/forlængerstangen som anvist ovenfor, kan det medføre dødsfald eller alvorlig personskade. Sådan holdes stanghækkeklipperen rigtigt (se figur B2).

Udfoldelse af tilbehørets klippehoved (se figur C1)

- Fjern batteriet.
- Sørg for, at skeden (2) er sat på.
- Hold håndtaget (8), tryk låsegrebet 1(6) og 2(7) sammen og hold dem på plads.
- Fold klippehovedet (9) ud til ønsket position.
- Slip de to låsegreb for at låse vinkeljusteringsmekanismen. Sørg for at låsestiften er låst ordentligt fast i et af låsehakkerne (5).

Foldning af tilbehørets klippehoved (se figur C2)

- Fjern batteriet.
- Sørg for, at skeden er sat på.
- Hold håndtaget, tryk låsegrebet 1(6) og 2(7) sammen og hold dem på plads.
- Fold klippehovedet (9) ved siden af aksen.
- Slip låsegrebet 1(6) og 2(7).

Montering/afmontering af skeden (se figur D)

ADVARSEL!

Brug altid handsker, når klingens skede tages af og sættes på.

- Fjern batteriet.
- Træk klingens skede (2) af langs klingens kant.
- Rengør klingen og sæt skeden på efter brug og før opbevaring og under transport.

Justering af klippehovedets vinkel (se figur E1 og E2)

ADVARSEL!

Brug altid handsker, når du justere trimmeren.

- Fjern batteriet.
- Sørg for, at skeden er sat på.
- Hold håndtaget, tryk låsegrebet 1(6) og 2(7) sammen og hold dem på plads.
- Juster klippehovedets vinkel. Klippehovedet kan placeres hvor som helst inden for 90° til venstre for den lodrette position eller inden for 80° lige fra den lodrette position.
- Slip låsegrebene for at låse vinkeljusteringsmekanismen. Sørg for at låsestiften er låst ordentligt fast i et af de 12 låsehak.

Sådan startes/stoppes stanghækkeklipperen

Se afsnittet "**Sådan startes/stoppes motorhovedet**" i brugsvejledningen til motorhovedet GPH 18-EC.

Sådan bruges stanghækkeklipperen

ADVARSEL!

- *Se altid værktøjet efter for skader/slidte dele før det bruges.*
- *For at undgå alvorlige personskader, skal du altid bruge både for- og baghåndtaget til, at holde stanghækkeklipperen kørende. Hold hænderne væk fra knivene. Fjern ikke afklippet materiale, når klingerne bevæger sig; klip heller ikke i materiale, der holdes i hånden.*
- *Sørg for, at klingerne er gået helt i stå og batteriet fjernet, før der fjernes fastklemt materiale fra klingerne. Grib ikke om de fritliggende knive eller skær, når hækkeklipperen samles op eller holdes.*
- *Ryd op i området, hvor der skal klippes, før hver brug. Fjern alle genstande, såsom ledninger, lamper, ståltråd eller snor, der kan blive viklet ind i klingen og skabe risiko for alvorlig personskade.*

- *Det anbefales at bruge en reststrømsbryder med en udløsningsstrøm på 30mA eller mindre.*

⚠ ***FORSIGTIG!***

- *Hvis kniven går i stå ved klip i en elledning: RØR IKKE VED KNIVEN! DET KAN BLIVE STRØMFØRENDE OG MEGET FARLIGT. Fortsæt med at holde i stanghækkeklipperens isolerede bageste håndtag eller læg den ned og væk fra dig på en sikker måde. Afbryd strømmen til det/den kabel/ledning, der er beskadige, inden du forsøger at frigøre klingen fra kabel eller ledning. Efterkommes denne advarsel ikke, kan det medføre alvorlig personskade eller evt. døden.*

Tips til bedre klipperesultater

- Før hver brug skal du undersøge hele produktet for skader, manglende eller løse dele, såsom skruer, møtrikker, bolte osv. Tilspænd omhyggeligt alle delene, og brug ikke produktet, før alle manglende eller beskadigede dele er skiftet.
- Før du starter stanghækkeklipperen, skal du have et godt fodfæste og balance, og undgå at række for langt ud. Hækkeklipperen må ikke bruges i et træ, på en stige, fra et tag eller nogen ustabile steder. Brug sikkerhedsbriller, skridsikkert fodtøj og gummihandsker. Hold apparatet med begge hænder, med skæreklingen rettet væk fra dig selv.
- Juster skulderremmen, så du har en sikker og behagelig arbejdsstilling. Se afsnittet "**Sådan bruges skulderremmen**" i brugsvejledningen til motorhovedet GPH 18-EC.
- Undgå, at klippe for meget ad gangen. Dette kan medføre, at klingen binder og går ned i hastighed og gør klipperen mindre effektiv.
- Stanghækkeklipperen må ikke tvinges gennem kraftige buskadser. Dette kan gøre, at klingen binder, så hastigheden reduceres. Hvis klingerne begynder at køre langsommere, skal du sænke tempoet i dit arbejde.
- Hvis du klipper en ny hæk, skal du svinge bredt fra side til side, så grenene går direkte ind i klingen. Ældre vækst har tykkere grene, som bedst klippes ved, at svinge hækkeklipperen (frem og tilbage).
- Klip altid grene og kviste, der er under 20 mm tykke. Tykke grene skal klippes over med en ikke-elektrisk håndsav eller en grensav. Den maksimale klippeevne skal overholdes. Klip ikke grene, der er tykkere end den angivne maksimale kapacitet.
- Når hækkens skal klippes, skal du starte forneden og klippe opad. Klip siden af hækken, så den bliver smallere foroven. På denne måde får hækken mere sol, så den kan gro mere ensartet (se figur F1).
- Klip med en bred fejende bevægelse. En svag nedadgående hældning af klingen i bevægelsesretningen giver den bedste klipning (se figur F2).

Vedligeholdelse og pleje

⚠ ***ADVARSEL!***

Tag batteriet ud, før der udføres nogen form for arbejde på elværktøjet.

Rengøring

⚠ ***FORSIGTIG!***

Ved rengøring med trykluft, skal du altid bruge beskyttelsesbriller.

Rengør regelmæssigt elværktøjet og luftåbningerne. Rengøringshyppigheden afhænger af materialet, og hvor meget værktøjet bruges. Blæs regelmæssigt kabinettet indeni og motoren med tør trykluft.

Reparationer

Reparationer må kun udføres af et autoriseret kundeservicecenter.

i ***BEMÆRK***

Skruerne på kabinettet må ikke løsnes i garantiperioden. Hvis dette krav ikke overholdes, annulleres garantien fra producenten.

Reservedele og tilbehør

For andet tilbehør, især værktøjer og tilbehør, bedes du se producentens kataloger. Tegninger og lister over reservedele kan findes på vores hjemmeside: **www.flex-tools.com**.

Smøring (se figur G)

⚠ ***ADVARSEL!***

Klingen må ikke smøres, når stanghækkeklipperen kører.

- Arbejdet er lettere, og klingen holder længere, hvis man smører stanghækkeklipperens klinge med let motorolie før og efter

hver brug.
- Tag batteripakken ud af motorhovedet.
- Stil hækkeklipperen på en plan overflade. Påfør lidt let maskinolie langs kanten på den øvre klinge.
- Hvis hækkeklipperen skal bruges i længere tid, anbefales det at stoppe den, tage batteriet ud af motorhovedet og smøre klingen under pauserne.
- Hvis klingerne foroven er helt på linje med klingerne forneden, skal du starte og stoppe stanghækkeklipperen, så klingerne forskydes før de smøres.
- Så olien fordeles ordentligt mellem den øvre og nedre klinge og dryppe på klingens kant.

Opbevaring

- Fjern batteriet.
- Brug kraftige handsker til grundig rengøring af maskinen.
- Sæt klingens skede på for sikker opbevaring.
- Maskinen skal opbevares på et tørt og godt ventileret sted, der er låst og utilgængeligt for børn. Opbevar ikke apparatet på eller ved siden af kunstgødning, benzin eller andre kemikalier.

Oplysninger om bortskaffelse

Genbrug af råmaterialer i stedet for bortskaffelse af affald.

Enheden, tilbehøret og emballagen skal genbruges på en miljøvenlig måde. Plastdele separeres til genbrug efter materialetype.

BEMÆRK

Spørg din forhandler om bortskaffelse af produktet!

CE-overensstemmelseserklæring

Overensstemmelseserklæringerne findes i bilag 1 til denne brugsvejledning.

Ansvarsfraskrivelse

Fabrikanten og dennes repræsentant er ikke ansvarlige for nogen skader eller tabt fortjeneste på grund af afbrydelser i forretninger, forårsaget af produktet eller et ubrugeligt produkt.
Fabrikanten og dennes repræsentant er ikke ansvarlige for nogen skader, der skyldes forkert brug af produktet eller ved brug af produktet med produkter fra andre fabrikanter.

Innhold

Symboler brukt i denne håndboken. 59
Symboler på produktet. 59
Viktig sikkerhetsinformasjon 59
Støy og vibrasjoner 60
Tekniske data 61
Oversikt 61
Bruksanvisning 61
Vedlikehold og stell. 63
Avhendingsinformasjon 64
CE-samsvarserklæring 64
Fritak fra ansvar 64

Symboler brukt i denne håndboken

⚠ ***ADVARSEL!***
Betegner overhengende fare. Manglende overholdelse av denne advarselen kan føre til død eller svært alvorlige skader.

⚠ ***FORSIKTIG!***
Angir en mulig farlig situasjon. Manglende overholdelse av denne advarselen kan føre til mindre personskade eller skade på eiendom.

i ***MERK***
Angir brukstips og viktig informasjon.

Symboler på produktet


Les bruksanvisningen før du slår på elektroverktøyet.


Bruk øyebeskyttelse


Bruk hørselsvern


Bruk hodebeskyttelse



Garantert lydeffektnivå i henhold til: Direktiv 2000/14/EC


Ikke utsett for regn


Fare – hold hendene unna bladene


Hold tilstrekkelig avstand fra elektriske kraftledninger

CE-merking

UKCA-merking

Viktig sikkerhetsinformasjon

⚠ ***ADVARSEL!***
Før du bruker elektroverktøyet, må du lese følgende og handle deretter:
- *disse bruksanvisningene,*
- *«Generelle sikkerhetsinstruksjoner» om håndtering av elektroverktøy i det vedlagte heftet (brosjyre nr.: 315915),*
- *gjeldende regler på stedet og forskrifter for forebygging av ulykker.*
- *bruksanvisningen for FLEX-krafthodet GPH 18-EC.*

Dette elektroverktøyet er av toppmoderne teknologi og er konstruert i samsvar med anerkjente sikkerhetsforskrifter.
Likevel kan elektroverktøyet utgjøre en fare for brukerens eller en tredjeparts liv og helse under bruk, eller elektroverktøyet eller annen eiendom kan bli skadet.
Elektroverktøyet må kun brukes
- *til den tiltenkte bruken*
- *i perfekt driftstilstand.*

Feil som svekker sikkerheten må repareres umiddelbart .

Tiltenkt bruk

Stanghekksaksen er beregnet
- til kommersiell bruk i industri og handel,
- For klipping og trimming av høye og brede hekker, busker og kratt med kun følgende FLEX Power Head GPH 18-EC eller senere introdusert av FLEX.

Sikkerhetsinstruksjoner for stanghekksaks

⚠ ***ADVARSEL!***

Les alle sikkerhetsadvarsler og instruksjoner.
Unnlatelse av å følge advarslene og instruksjonene kan føre til elektrisk støt, brann og/eller alvorlig skade.

Sikkerhetsinstruksjoner for hekksaks

- **Hold alle kroppsdeler unna bladet. Ikke fjern kuttet materiale eller hold materiale som skal kuttes når bladene beveger seg. Knivene fortsetter å bevege seg etter at bryteren er slått av.** Et øyeblikks uoppmerksomhet under bruk av hekksaksen kan føre til alvorlig personskade.
- **Bær hekksaksen i håndtaket med bladet stoppet, og vær forsiktig så du ikke bruker noen av/på-brytere.** Riktig bæring av hekksaksen vil redusere risikoen for utilsiktet start og resulterende personskade fra bladene.
- **Når du transporterer eller oppbevarer hekksaksen, må du alltid montere bladdekselet.** Riktig håndtering av hekksaksen vil redusere risikoen for personskade fra bladene.
- **Når du fjerner fastkjørt materiale eller utfører service på enheten, må du sørge for at alle strømbrytere er slått av og at batteripakken er fjernet eller frakoblet.** Uventet aktivering av hekksaksen under fjerning av fastkjørt materiale eller service kan føre til alvorlig personskade.
- **Hold hekksaksen kun i de isolerte gripeflatene, da bladet kan komme i kontakt med skjulte ledninger.** Kniver som kommer i kontakt med en spenningsførende ledning kan gjøre eksponerte metalldeler på hekksaksen spenningsførende og gi brukeren elektrisk støt.
- **Hold alle strømledninger og kabler unna skjæreområdet.** Strømledninger eller kabler kan være skjult i hekker eller busker og kan bli kuttet av bladet ved et uhell.
- **Ikke bruk hekksaksen i dårlig vær, spesielt ikke når det er fare for lynnedslag.** Dette reduserer risikoen for å bli truffet av lynet.
- **Bruk hørselsvern.** Tilstrekkelig verneutstyr vil redusere risikoen for hørselstap.

Sikkerhetsinstruksjoner for hekksaks med forlenget rekkevidde

- **For å redusere risikoen for elektrisk støt, bruk aldri hekksaksen med forlenget rekkevidde i nærheten av elektriske kraftledninger.** Kontakt med eller bruk i nærheten av kraftledninger kan forårsake alvorlig skade eller elektrisk støt som igjen kan føre til dødsfall.
- **Bruk alltid to hender når du bruker hekksaksen med forlenget rekkevidde.** Hold hekksaksen med forlenget rekkevidde med begge hender for å unngå å miste kontrollen.
- **Bruk alltid hodebeskyttelse når du bruker hekksaksen med forlenget rekkevidde over hodet.** Fallende rusk kan føre til alvorlig personskade.

Støy og vibrasjoner

Støy- og vibrasjonsverdiene er bestemt i samsvar med EN 62841.

Det A-veide støynivået til elektroverktøyet er vanligvis:

– Lydtrykknivå L_{pA}: 83 dB(A)
– Usikkerhet: K = 3 dB
– Lydeffektnivå L_{WA}: 91 dB(A)
– Usikkerhet: K = 1.4 dB

Total vibrasjonsverdi:

– Utslippsverdi a_h: 3.25 m/s^2
– Usikkerhet: K = 1.5 m/s^2

⚠ ***FORSIKTIG!***

De angitte måleverdiene gjelder for nye elektroverktøy. Daglig bruk fører til at støy- og vibrasjonsverdiene endres.

i ***MERK***

Vibrasjonsnivået som er oppgitt i disse instruksjonene, er målt i samsvar med en standardisert test gitt i EN 62841 og kan brukes til å sammenligne ett verktøy med et annet. Den kan også brukes til en foreløpig vurdering av eksponering.

Det oppgitte vibrasjonsnivået representerer verktøyets viktigste bruksområder.

Hvis verktøyet imidlertid brukes til andre formål, med annet tilbehør eller dårlig vedlikehold, kan vibrasjonsnivået variere. Dette kan øke eksponeringsnivået betydelig over den totale arbeidsperioden.

For å gjøre en nøyaktig estimering av vibrasjonseksponeringsnivået, er det også nødvendig å ta hensyn til når verktøyet er slått av eller i gang, men ikke faktisk er i bruk. Dette kan redusere eksponeringsnivået betydelig over den totale arbeidsperioden.

Identifiser ytterligere sikkerhetstiltak for å beskytte operatøren mot effektene av vibrasjoner, for eksempel: Vedlikehold av verktøyet og tilbehøret , varme hendene, organisering av arbeidsmønstre.

⚠ ***FORSIKTIG!***

Bruk hørselvern ved et lydtrykk over 85 dB(A).

Tekniske data

Produkttype		GHT-A
Produkt		Stanghekksaksfeste
Skjærebladlengde	cm	45
Skjærebredde	mm	20
Vekt i henhold til «FLEX-prosedyre 01»	kg	2,2
Arbeidstemperatur	-10~40°C	
Lagringstemperatur	-20~50°C	

Oversikt (se figur A)

Nummereringen av produktfunksjonene refererer til illustrasjonen av maskinen på grafikksiden.

1 Blad
2 Bladslire
3 Endehette
4 Trimmerfesteskaft
5 Låsehakk
6 Låsespak 1
7 Låsespak 2
8 Håndtak
9 Skjærehode
10 GEX-A

Bruksanvisning

Preparat

Kjenn til stanghekksaksen din

Dette produktet krever montering. Løft verktøyet forsiktig ut av kartongen og plasser det på en jevn arbeidsflate. Før du prøver å bruke stanghekksaksen, må du gjøre deg kjent med alle dens driftsfunksjoner og sikkerhetskrav.

⚠ ***ADVARSEL!***

- *Ikke la kjennskap til verktøyet føre til uforsiktighet. Husk at ett uforsiktig øyeblikk er nok til å forårsake alvorlig skade. Før du prøver å bruke et verktøy, må du gjøre deg kjent med alle betjeningsfunksjoner og sikkerhetsinstruksjoner.*
- *Ikke forsøk å modifisere dette verktøyet eller lage tilbehør som ikke anbefales for bruk med dette verktøyet. Enhver slik endring eller modifikasjon er feilbruk og kan føre til farlige situasjoner som kan føre til alvorlig personskade.*

Forsamling

⚠ ***ADVARSEL!***

Dette produktet krever montering.

Bruk alltid hansker når du justerer eller monterer trimmeren.

Fjern alltid batteripakken fra strømhodet når du monterer deler, foretar justeringer, rengjør eller når produktet ikke er i bruk.

Koble stanghekksaksen til motorhodet GPH 18-EC

Denne stanghekksaksen er designet for bruk med FLEX Power Head GPH 18-EC.

Se avsnittet « **Montering/fjerning av motorhodetilbehør** » i brukerhåndboken for motorhodet GPH 18-EC.

Koble til forlengelsesstangen (selges separat, GEX-A) mellom motorhodet og hekksaksfestet (se figur B1)

Denne forlengelsesstangen er utviklet for bruk med FLEX Power Head GPH 18-EC og hekktrimmertilbehør GHT-A.
Forlengelsesstangen utvider skjæreområdet. Den kan kobles mellom hekktrimmertilbehøret og motorhodet. Følg prosessen i avsnittet « **Installering/fjerning av motorhodet** » i brukerhåndboken for motorhodet GPH18-EC og brukerhåndboken for GEX-A for å installere/fjerne forlengelsesstangen mellom hekktrimmertilbehøret og motorhodet.

i ***MERK***

Når hekksaksfestet, forlengelsesstangen og motorhodet er riktig montert, skal de ikke løsne når de trekkes i. Test alltid forbindelsen ved å trekke i dem. Gjenta trinnene ovenfor hvis delene kan skilles.

⚠ ***ADVARSEL!***

Hvis tilbehøret og krafthodet/forlengelsesstangen ikke festes som anvist ovenfor, kan det føre til alvorlig skade eller død. Hold stanghekksaksen til høyre (se figur B2).

Utfolding av skjærehodet på tilbehøret (se figur C1)

- Fjern batteriet.
- Sørg for at bladdekselet (2) er på plass.
- Hold håndtaket (8), klem låsehendelen 1(6) og 2(7) sammen, og hold dem på plass.
- Fold ut skjærehodet (9) til ønsket posisjon.
- Slipp de to låsespakene for å låse vinkeljusteringsmekanismen . Sørg for at låsepinnen sitter godt fast i et av låsehakkene (5).

Folding av skjærehodet på tilbehøret (se figur C2)

- Fjern batteriet.
- Sørg for at bladhylsen er på plass.
- Hold håndtaket, klem låsehendelen 1(6) og 2(7) sammen, og hold dem på plass.
- Brett skjærehodet (9) inntil skaftet.
- Slipp låsehendelen 1(6) og 2(7).

For å fjerne/montere bladdekselet (se figur D)

⚠ ***ADVARSEL!***

Bruk alltid hansker når du fjerner eller monterer bladdekselet.

- Fjern batteriet.
- Skyv bladhylsen (2) av langs bladryggen og fjern den.
- Etter bruk og før oppbevaring eller transport av hekksaksen, rengjør bladet og sett bladet inn i hylsen.

Justering av skjærehodevinkelen (se figur E1 og E2)

⚠ ***ADVARSEL!***

Bruk alltid hansker når du justerer trimmeren.

- Fjern batteriet.
- Sørg for at bladhylsen er på plass.
- Hold håndtaket, klem låsehendelen 1(6) og 2(7) sammen, og hold dem på plass.
- Juster vinkelen på skjærehodet. Skjærehodet kan plasseres hvor som helst innenfor 90°-området til venstre fra vertikal posisjon eller innenfor 80° til høyre fra vertikal posisjon.
- Slipp låsespakene for å låse vinkeljusteringsmekanismen. Sørg for at låsepinnen er ordentlig festet i et av de 12 låsehakkene.

For å starte/stoppe stanghekksaksen

Se avsnittet « **Starte/stoppe motorhodet** » i brukerhåndboken for motorhodet GPH 18-EC.

Bruk av stanghekksaksen

⚠ ***ADVARSEL!***

- *Sjekk for skadede/slitte deler før hver bruk.*
- *For å unngå alvorlig personskade, bruk alltid både det fremre hjelpehåndtaket og det bakre håndtaket til å holde stanghekksaksen under bruk. Hold hendene unna bladene. Ikke forsøk å fjerne kuttet materiale eller holde materiale som skal kuttes mens bladene beveger seg.*
- *Sørg for at bladene har stoppet helt og at batteripakken er fjernet før du fjerner fastkjørt materiale fra bladene. Ikke grip tak i de eksponerte knivbladene eller knivkantene når du løfter eller holder enheten.*
- *Rydd området som skal klippes før hver bruk. Fjern alle gjenstander, som ledninger, lys, ledninger eller hyssing, som kan sette seg fast i skjærebladet og forårsake alvorlig personskade.*
- *Det anbefales å bruke en jordfeilbryter med en utløsningsstrøm på 30 mA eller mindre.*

⚠ ***FORSIKTIG!***

- *Hvis bladet setter seg fast i en elektrisk ledning eller ledning, IKKE RØR BLADET! DEN KAN BLI STRØMFØRENDE OG SVÆRT FARLIG. Fortsett å holde stanghekksaksen i det isolerte bakre håndtaket, eller legg den ned og vekk fra deg på en sikker måte. Koble fra den elektriske forbindelsen til den skadede linjen eller ledningen før du prøver å løsne bladet fra linjen eller ledningen. Unnlatelse av å følge denne advarselen vil føre til alvorlig personskade eller mulig død.*

Tips for best mulig trimmingsresultat

- Før hver bruk, inspiser hele produktet for

skadede, manglende eller løse deler som skruer, muttere, bolter osv. Stram alle festemidler godt til, og ikke bruk dette produktet før alle manglende eller skadede deler er byttet ut.

- Før du starter stanghekksaksen, må du opprettholde riktig fotfeste og balanse, og ikke strekke deg for langt. Ikke bruk trimmeren i et tre, på en stige, fra et tak eller andre ustabile underlag. Bruk vernebriller, sklisikre sko og gummihansker. Hold enheten med begge hender, med skjærebladet rettet bort fra deg.
- Bruk med skulderreim for sikker og komfortabel bruk. Se avsnittet « **Bruk av skulderstropp** » i brukerhåndboken for motorhodet GPH 18-EC.
- Ikke trim for mye på én gang. Dette kan føre til at bladene setter seg fast og bremser, noe som reduserer skjæreeffektiviteten.
- Ikke tving stanghekksaksen gjennom tett buskas. Dette kan føre til at bladene setter seg fast og bremser ned. Hvis bladene går saktere, senk arbeidshastigheten.
- Når du beskjærer ny voksing, bruk en bred sveipebevegelse slik at stilkene mates direkte inn i skjærebladet. Eldre voksing vil ha tykkere stilker og vil enklest trimmes ved å bruke en sagende (frem og tilbake) bevegelse.
- Klipp alltid stengler eller kvister som er mindre enn 20 mm tykke. Bruk en ikke-motorisert håndsag eller beskjæringssag til å trimme større stilker. Maksimal skjærekapasitet må overholdes. Ikke skjær grener utover den angitte maksimale kapasiteten.
- Når du trimmer sidene av hekken, begynn nederst og klipp oppover. Klipp siden av hekken slik at den blir litt smalere på toppen. Denne formen vil eksponere mer av hekken for sollys, noe som resulterer i en jevnere vekst (se figur F1).
- Bruk en bred, sveipende bevegelse. En lett nedoverrettet helning av skjærebladene i bevegelsesretningen gir de beste skjæreresultatene (se figur F2).

Vedlikehold og stell

⚠ ***ADVARSEL!***

Før du utfører noe arbeid på elektroverktøyet, må du ta ut batteripakken fra verktøyet.

Rengjøring

⚠ ***FORSIKTIG!***

Bruk alltid vernebriller når du rengjør med tørr trykkluft.

Rengjør elektroverktøyet og ventilasjonsåpningene regelmessig. Rengjøringshyppigheten avhenger av materialet og bruksvarigheten. Blås regelmessig ut husets innside og motoren med tørr trykkluft.

Reparasjoner

Reparasjoner må kun utføres av et autorisert kundeservicesenter.

i ***MERK***

Ikke løsne skruene på huset i løpet av garantiperioden. Manglende overholdelse av dette kravet vil ugyldiggjøre eventuelle krav under produsentens garanti.

Reservedeler og tilbehør

Annet tilbehør, spesielt verktøy og tilbehør, finner du i produsentens kataloger. Eksploderte tegninger og reservedelslister finner du på hjemmesiden vår: **www.flex-tools.com** .

Smøring (se figur G)

⚠ ***ADVARSEL!***

Ikke olje bladet mens stanghekksaksen er i gang.

- For best mulig drift og lengre levetid på bladet, smør stanghekksaksbladet med lett maskinolje før og etter hver bruk.
- Fjern batteripakken fra strømhodet.
- Legg hekksaksen på en flat overflate. Påfør litt lett maskinolje langs kanten av det øverste bladet.
- Hvis hekksaksen skal brukes over lengre tid, anbefales det å stoppe, fjerne batteripakken fra motorhodet og smøre bladene under pausen(e).
- Hvis de øvre bladene er helt på linje med de nedre, start stanghekksaksen og stopp den deretter for å forskyve bladene før smøring.
- Slik at oljen kan fordeles godt mellom øvre og nedre blad og dryppe ned på bladkanten.

Lagring

- Fjern batteriet.
- Bruk tykke hansker for å rengjøre maskinen grundig.

- Monter bladhylsen på bladet for sikker oppbevaring.
- Oppbevar maskinen på et tørt, godt ventilert sted, enten innelåst eller høyt oppe, utilgjengelig for barn. Ikke oppbevar enheten på eller ved siden av gjødsel, bensin eller andre kjemikalier.

Avhendingsinformasjon

Gjenvinning av råmaterialer i stedet for avfallshåndtering.

Enhet, tilbehør og emballasje skal resirkuleres på en miljøvennlig måte. Plastdeler identifiseres for resirkulering i henhold til materialtype.

MERK

Spør forhandleren din om avhendingsalternativer!

CE-samsvarserklæring

Samsvarserklæringene er inkludert i vedlegg 1 til denne bruksanvisningen.

Fritak fra ansvar

Produsenten og dennes representant er ikke ansvarlige for skader og tapt fortjeneste som følge av driftsavbrudd forårsaket av produktet eller et ubrukelig produkt.
Produsenten og dennes representant er ikke ansvarlige for skader som er forårsaket av feil bruk av produktet eller av bruk av produktet sammen med produkter fra andre produsenter.

Innehåll

Symboler som används i denna manual . . . 65
Symboler på produkten 65
Viktig säkerhetsinformation 65
Buller och vibrationer 66
Tekniska data 67
Översikt 67
Driftinstruktioner 67
Underhåll och skötsel 69
Information om avyttring 70
CE-försäkran om överensstämmelse 70
Undantag från ansvar 70

Symboler som används i denna manual

⚠ ***VARNING!***
Indikerar överhängande fara. Om inte dessa varningar följs kan det resultera i dödsfall eller extremt allvarliga skador.

⚠ ***FÖRSIKTIGHET!***
Indikerar en eventuell farlig situation. Om inte dessa varningar följs kan det leda till lättare skador eller skador på egendom.

i ***NOTERA***
Indikerar programtips och viktig information.

Symboler på produkten


Innan du slår på elverktyget, läs bruksanvisningen.


Använd skyddsglasögon


Använd hörselskydd


Använd skyddshjälm



Garanterad ljudeffektnivå enligt: Direktiv 2000/14/EC


Utsätt den inte för regn


Fara - Håll händerna borta från bladen


Håll ett lämpligt avstånd från elledningar

CE-märkning

UKCA-märkning

Viktig säkerhetsinformation

⚠ ***VARNING!***
Innan produkten används, läs igenom följande och agera i enlighet därmed:
- *dessa driftinstruktioner,*
- *de "Allmänna säkerhetsinstruktionerna" om hantering av elverktyg i bifogad broschyr (häfte nr.: 315915),*
- *nuvarande giltiga anläggningsregler och bestämmelser för att förhindra olyckor.*
- *bruksanvisningen FLEX motorenhet GPH 18-EC.*

Detta elverktyg är toppmodernt och har skapats i enlighet med godkända säkerhetsbestämmelser. När elverktyget används kan det dock utgöra en livsfara för användaren eller tredje part, eller så kan elverktyget eller egendom skadas.
Elverktyget får endast användas
- *för dess avsedda syfte*
- *i perfekt fungerande skick.*

Fel som påverkar säkerheten skall åtgärdas omedelbart.

Avsedd användning

Stånghäcktrimmern är avsedd
- för kommersiell användning inom industri och handel,
- för trimning av höga och breda häckar, buskar och snår endast med FLEX-motorenheten GLT 18-EC eller senare produkter från FLEX.

Särskilda säkerhetsinstruktioner för stånghäcktrimmern

⚠ ***VARNING!***

Läs igenom alla säkerhetsvarningar och instruktioner. *Om inte alla varningar och instruktioner följs kan det leda till elektriska stötar, brand och/eller allvarliga skador.*

Särskilda säkerhetsinstruktioner för häcktrimmern

- **Håll alla kroppsdelar borta från kniven. Ta inte bort avskurna objekt eller håll i dem för skärning när kniven rör sig. Kniven fortsätter att röra sig efter att strömbrytaren har stängts av.** Ett ögonblicks ouppmärksamhet vid användning av häcktrimmern kan leda till allvarliga personskador.
- **Bär häcktrimmern via handtaget, med klippbladet stoppat och var noga med att inte aktivera någon strömbrytare.** Om häcktrimmern bärs korrekt så minskar risken för oavsiktlig start och efterföljande personskador från bladen.
- **Vid transport eller förvaring av häcktrimmern, montera alltid fast bladskyddet.** Korrekt hantering av häcktrimmern minskar risken för personskador från bladen.
- **Vid borttagning av material som fastnat eller service av enheten, säkerställ att alla strömbrytare är avslagna och att batteripaketet tagits bort eller frånkopplats.** Oväntad aktivering av häcktrimmern när du tar bort fastnat material eller vid service kan leda till allvarliga personskador.
- **Håll endast häcktrimmern i de isolerade greppytorna eftersom klippbladet kan komma i kontakt med dolda elledningar.** Om bladen kommer i kontakt med en strömförande ledning kan de exponerade metalldelarna på häcktrimmern bli strömförande, vilket kan ge operatören en elektrisk stöt.
- **Håll alla strömkablar och sladdar borta från klippområdet.** Strömkablar och ledningar kan vara dolda i häckar eller buskar och kan därmed oavsiktligt skadas av klippbladet.
- **Använd inte häcktrimmern i dåliga väderförhållanden och framför allt inte när det är risk för åska.** Det minskar risken att bli träffad av blixten.
- **Använd hörselskydd.** Lämplig skyddsutrustning minskar risken för hörselskador.

Ytterligare säkerhetsinstruktioner för häcktrimmer med förlängd räckvidd

- **För att minska risken för dödsfall via elektricitet, använd aldrig häcktrimmern med förläng räckvidd nära elektriska ledningar.** Kontakt med eller användning i närheten av elektriska ledningar kan orsaka allvarliga personskador eller dödsfall.
- **Använd alltid två händer när häcktrimmern med förlängd räckvidd används.** Håll häcktrimmern med förlängd räckvidd med båda händerna för att undvika att kontrollen förloras.
- **Använd alltid huvudskydd händer när häcktrimmern med förlängd räckvidd används ovan för huvudhöjd.** Fallande skräp kan resultera i allvarliga personskador.

Buller och vibrationer

Buller- och vibrationsvärden har avgjorts i enlighet med EN 62841.

Den värderade bullernivån för elverktyg är vanligtvis:

– Ljudtrycksnivå L_{pA}:	83 dB(A)
– Osäkerhet:	K = 3 dB
– Ljudeffektnivå L_{WA}:	91 dB(A)
– Osäkerhet:	K = 1.4 dB

Totalt vibrationsvärde:

– Utsläppsvärde a_h:	3.25 m/s^2
– Osäkerhet:	K = 1.5 m/s^2

⚠ ***FÖRSIKTIGHET!***

De angivna mätvärdena gäller för nya elverktyg. Daglig användning gör att buller- och vibrationsvärdena ändras.

i ***NOTERA***

Den utstrålade vibrationsvärdet som anges i detta informationsblad har uppmätts enlighet med ett standardiserat test i EN 62841 och kan användas för att jämföra ett verktyg med ett annat. Det kan användas för ett preliminär uppskattning av exponeringen.

Den deklarerade nivån för vibrationsutstrålningen representerar huvudanvändning av verktyget. Emellertid om verktyget används för olika arbeten med olika tillbehör eller är dåligt underhållet kan vibrationsvärdet skilja sig åt. Det kan signifikant öka exponeringsnivån över den totala arbetsperioden. För att göra en korrekt bedömning av exponeringsnivån för vibrationer är det också nödvän-

digt att även räkna med tiden som verktyget är avstängt eller körs med faktiskt inte används. Det kan signifikant minska exponeringsnivån över den totala arbetsperioden.
Identifiera ytterligare säkerhetsåtgärder för att skydda operatören från effekterna av vibrationer såsom: Underhåll av verktyget och tillbehören, hålla händerna varma, organisera arbetsmönster.

⚠ ***FÖRSIKTIGHET!***

Använd hörselskydd vid ljudnivåer över 85 dB(A).

Tekniska data

Produkttyp		GHT-A
Produkt		Tillsats för stånghäcksax
Klippbladslängd	cm	45
Klippbredd	mm	20
Vikt enligt "FLEX Procedure 01"	kg	2,2
Arbetstemperatur	-10~40 °C	
Förvaringstemperatur	-20~50 °C	

Översikt (se bild A)

Numreringen av produktfunktionerna refererar till illustrationen på maskinen på den grafiska sidan.

1 Kniv
2 Bladslida
3 Ändlock
4 Trimmertillbehörets axel
5 Låsande skåror
6 Låsspak 1
7 Låsspak 2
8 Handtag
9 Klipphuvud
10 GEX-A

Driftinstruktioner

Förberedelse

Lära känna din tillsats för stånghäcktrimmer

Denna produkt kräver montering. Lyft försiktigt verktyget ur kartongen och placera det på en plan arbetsyta. Innan du börjar använda stånghäcktrimmers tillsats ska du bekanta dig med alla dess funktioner och säkerhetskrav.

⚠ ***VARNING!***

- *Låt inte förtrogenhet med verktyget leda till slarv. Tänk på att det räcker med ett obetänksamt ögonblick för att orsaka allvarliga skador. Innan du börjar använda ett verktyg bör du bekanta dig med alla dess funktioner och säkerhetsanvisningar.*
- *Försök inte att modifiera detta verktyg eller skapa tillbehör som inte rekommenderas för användning med detta verktyg. Alla sådana ändringar eller modifieringar är missbruk och kan resultera i allvarliga situationer som kan leda till allvarliga personskador.*

Montering

⚠ ***VARNING!***

Denna produkt kräver montering.

Använd alltid handskar när du justerar eller monterar trimmern.

Ta alltid bort batteripaketet från produkten vid montering av delar, justeringar, rengöring eller när produkten inte används.

Ansluta/ta bort tillsatsen för stånghäcksaxen till motorenheten GPH 18-EC

Detta stånghäcktrimmerns tillbehör är utvecklat för användning med FLEX-motorenheten GLT 18-EC.

Se sektionen "**Installera/ta bort en motorenhetstillsats**" i bruksanvisningen för motorenhet GPH 18-EC.

Ansluta förlängningsstången (säljs separat, GEX-A) mellan motorenheten och tillbehöret för stånghäcktrimmern (se bild B1)

Denna förlängningsstång är utvecklat för användning med FLEX-motorenheten GPH 18-EC och häcktrimmertillsats GHT-A. Förlängningsstången utökar klippräckvidden. Den ska anslutas mellan motorenheten och stångtrimmertillbehöret. Följ processen i avsnittet "**Installera/ta bort motorenhetens tillbehör**" i bruksanvisningen för krafthuvudet GPH18-EC och GEX-A-bruksanvisningen för att installera/ta bort förlängningsstången mellan häcktrimmertillbehöret och motorenheten.

NOTERA

När de har monterats korrekt ska häcktrimmertillsatsen, förlängningsstången och motorenheten inte kunna skiljas åt när de dras. Testa alltid anslutningen genom att dra i dem. Upprepa stegen ovan om delarna kan separeras.

VARNING!

Om tillbehöret och motorenheten/förlängningsstången inte säkerställs korrekt och enligt ovanstående instruktioner kan det resultera i allvarliga personskador eller dödsfall. Hålla stånghäcktrimmern rätt (se bild B2).

Fälla ut klipphuvudet på tillbehöret (se bild C1)

- Ta ut batteriet.
- Se till att bladslidan (2) är på plats.
- Håll i handtaget (8), kläm ihop låsspaken 1(6) och 2(7) och håll dem på plats.
- Fäll ut klipphuvudet (9) till önskat läge.
- Lossa de två låsspakarna för att låsa vinkeljusteringsmekanismen. Kontrollera och försäkra dig om att låsstiftet sitter säkert i ett av spärrhakarna (5).

Fälla ihop klipphuvudet på tillbehöret (se bild C2)

- Ta ut batteriet.
- Se till att bladslidan är på plats.
- Håll i handtaget, kläm ihop låsspaken 1(6) och 2(7) och håll dem på plats.
- Vik klipphuvudet (9) bredvid axeln.
- Släpp låsspaken 1(6) och 2(7).

Ta bort/montera bladslidan (se bild D)

VARNING!

Bär alltid handskar när du tar bort eller installerar bladhöljet.

- Ta ut batteriet.
- Före användning, skjut av bladslidan (2) längs bladets ås och ta bort det.
- Efter användning och innan förvaring eller transport av häcktrimmern, rengör alltid bladet och sätt in bladet i slidan.

Justera klipphuvudets vinkel (se bild E1 och E2)

VARNING!

Bär alltid handskar när du justerar trimmern.

- Ta ut batteriet.
- Se till att bladslidan är på plats.
- Håll i handtaget, kläm ihop låsspaken 1(6) och 2(7) och håll dem på plats.
- Justera vinkel på klipphuvudet. Klipphuvudet kan placeras var som helst inom 90°-området till vänster från vertikalt läge eller inom 80° till höger från vertikalt läge.
- Släpp låsspakarna för att låsa vinkeljusteringsmekanismen. Kontrollera och försäkra dig om att låsstiftet sitter säkert i en av de 12 spärrspåren.

Starta/stoppa stånghäcktrimmern

Se sektionen "**Starta/stoppa motorenheten**" i bruksanvisningen för motorenhet GPH 18-EC.

Använda stånghäcktrimmern

VARNING!

- *Kontrollera efter skadade/slitna delar före varje användning.*
- *För att förhindra allvarliga personskador ska du alltid använda både det främre och det bakre handtaget för att hålla häcktrimmern under användning. Håll händerna borta från klippbladen. Försök inte att ta ut avskurna objekt eller hålla i dem för skärning när klippbladen snurrar.*
- *Se till att klippbladen har stoppats helt och hållet och att batteripaketet har tagits ur innan du tar bort objekt från klippbladen. Ta inte tag i de exponerade klippbladen eller klippkanterna när du tar upp eller håller i enheten.*
- *Rensa området som ska trimmas före varje användning. Ta bort alla objekt som t.ex. kablar, belysning, ledningar eller trådar som kan trasslas in i klippbladet och utgöra en risk för allvarliga personskador.*
- *Det rekommenderas att använda en jordfelsbrytare med en utlösningsström på 30mA eller mindre.*

FÖRSIKTIGHET!

- *Om klippbladen fastnar på en elledning eller kabel, RÖR INTE KLIPPBLADET! DEN KAN BLI STRÖMFÖRANDE OCH MYCKET FARLIG! Fortsätt att hålla stånghäcksaxen i det isolerade bakre handtaget eller lägg ner den i riktning från dig på ett säkert sätt. Koppla ur elektriciteten för den skadade ledningen eller*

kabeln innan du försöker frigöra klippbladet från ledningen eller kabeln. Underlåtenhet att följa denna varning kan resultera i allvarliga personskador eller dödsfall.

Tips för bästa trimningsresultat

- Inspektera hela produkten innan varje användning om där finns skador, saknade eller lösa delar såsom skruvar, muttrar, bultar, höljen etc. Dra åt alla fästelement och lock och använd inte denna produkt innan alla saknade eller skadade delar bytts ut.
- Innan du startar stånghäcktrimmern ska du ha bra fotfäste och balans och inte sträcka dig för långt. Använd inte trimmern i ett träd, på en stege, från ett tak eller något annat instabilt underlag. Bär skyddsglasögon, halkfria skor och gummihandskar. Håll enheten med båda händerna, med klippbladet riktat bort från dig.
- Justera axelremmen för ett bekvämt arbetsläge. Se avsnittet "**Använda axelremmen**" i bruksanvisningen för strömhuvudet GPH 18-EC.
- Trimma inte för mycket åt gången. Det kan få bladen att hamna i kläm och sakta ner, vilket minskar effektiviteten.
- Tvinga inte häcktrimmern genom kraftiga buskar. Detta kan leda till att bladen fastnar och blir långsammare. Om bladen saktar ner, minska tempot i ditt arbete.
- När du klipper nytillväxten ska du använda en bred svepning så att stammarna förs direkt in i klippbladet. Äldre tillväxt har tjockare stammar och kan lättare klippas med en sågrörelse (fram och tillbaka).
- Klipp alltid stammar eller kvistar som är tunnare än 20 mm tjocka. Använd en icke-strömdriven handsåg eller beskärningssåg för att klippa stora stammar. Den maximala klippkapaciteten måste observeras. Klipp inte grenar som överskrider den angivna maximala kapaciteten.
- När du trimmar sidorna på en häck, börja längst ner och klipp uppåt. Klipp sidan av en häck så att den blir något smalare i toppen. Denna form exponerar mer av häcken för solljus, vilket ger en jämnare tillväxt (se bild F1).
- Använd en bred svepande rörelse. Luta bladen något i nedgående riktning mot beskärningens riktning för bästa resultat (se bild F2).

Underhåll och skötsel

VARNING!

Ta bort batteriet från verktyget innan något arbete utförs på elverktyget.

Rengöring

FÖRSIKTIGHET!

Använd alltid skyddsglasögon vid rengöring med tryckluft.

Rengör regelbundet elverktygets ventilationsöppningar. Frekvensen för rengöring beror på använt material och hur länge den använts. Blås regelbundet ur höljets inre delar med torr tryckluft.

Reparationer

Reparationer får endast utföras av ett auktoriserat kundservicecenter.

NOTERA

Lossa inte skruvarna på höljet under garantiperioden. Underlåtenhet att följa detta krav kommer att ogiltigförklara alla anspråk under tillverkarens garanti.

Reservdelar och tillbehör

Andra tillval, särskilt verktyg och tillbehör, finns i tillverkarens kataloger. Sprängritningar och reservdelslistor kan hittas på vår hemsida: **www.flex-tools.com**.

Smörjning (se bild G)

VARNING!

Olja inte in bladen medan stånghäcktrimmern körs.

- För bästa funktion och längre livslängd för klippbladet, smörj häcktrimmerns blad med maskinolja före och efter varje användning.
- Ta ut batteripaketet från motorenheten.
- Lägg häcktrimmern på en plan yta. Applicera lite lätt maskinolja längs kanten på det övre bladet.
- Om häcktrimmern ska användas under en längre tid är det lämpligt att stanna, ta bort batteripaketet från motorenheten och olja in bladen under paus(er).
- Om de övre bladen är helt i linje med de nedre, starta häcktrimmern och stoppa den sedan för att förskjuta knivarna före smörjning.

- Så att oljan kan fördelas väl mellan det övre och nedre bladet och droppa på bladkanten.

Förvaring

- Ta ut batteriet.
- Använd kraftiga handskar vid ordentlig rengöring av verktyget.
- Montera klippbladets slida på klippbladet för säker förvaring.
- Förvara produkten på en torr, välventilerad plats, inlåst eller högt upp, utom räckhåll för barn. Förvara inte enheten på eller i anslutning till gödningsmedel, bensin eller andra kemikalier.

Information om avyttring

Råmaterial återanvänds istället för att kastas som avfall.

Enheter, tillbehör och förpackning skall återvinnas på ett miljövänligt sätt. Plastdelar identifieras för återvinning enligt materialtyp.

NOTERA

Fråga din återförsäljare om alternativ för avyttring!

CE-försäkran om överensstämmelse

Deklarationerna om överensstämmelse finns i bilaga 1 till denna bruksanvisning.

Undantag från ansvar

Tillverkaren och dess representanter är inte ansvariga får några skador och förlust av förtjänst på grund avbrott i affärsverksamheten orsakat av produkten eller av en oanvändbar produkt.
Tillverkaren och dess representant är inte ansvarig för några skador som orsakats av felaktig användning av produkten eller av användning av produkten med produkter från andra tillverkare.

Sisältö

Käyttöoppaassa käytetyt symbolit 71
Tuotteen symbolit 71
Tärkeitä turvallisuustietoja 71
Melu ja tärinä 72
Tekniset tiedot 73
Yleiskatsaus. 73
Käyttöohjeet 73
Huolto ja hoito 75
Hävittämistä koskevat tiedot 76
CE-vaatimustenmukaisuusvakuutus 76
Vastuun poissulkeminen 76

Käyttöoppaassa käytetyt symbolit

⚠ ***VAROITUS!***
Ilmaisee uhkaavaa vaaraa. Tämän varoituksen noudattamatta jättäminen voi johtaa kuolemaan tai erittäin vakaviin vammoihin.

⚠ ***HUOMIO!***
Ilmaisee mahdollisesti vaarallisen tilanteen. Tämän varoituksen noudattamatta jättäminen voi johtaa lieviin vammoihin tai omaisuusvahinkoihin.

i ***HUOMAA***
Ilmaisee käyttövinkkejä ja tärkeitä tietoja.

Tuotteen symbolit


Lue käyttöopas ennen sähkötyökalun käynnistämistä.


Käytä silmiensuojaimia


Käytä kuulosuojaimia


Käytä suojakypärää



Taattu äänitehotaso direktiivin 2000/14/EC


Älä altista sateelle


Vaara – pidä kädet etäällä teristä


Pidä riittävä etäisyys sähkölinjoihin

CE-merkintä

UKCA-merkintä

Tärkeitä turvallisuustietoja

⚠ ***VAROITUS!***
Ennen tuotteen käyttöä lue seuraavat ja toimi niiden mukaan:
- *nämä käyttöohjeet,*
- *”Yleiset turvallisuusohjeet” sähkötyökalujen käsittelyyn mukana tulevasta lehtisestä (julkaisunumero: 315915),*
- *nykyiset voimassa olevat työpaikan säännöt ja onnettomuuksien ehkäisemistä koskevat säännöt.*
- *käyttöohje FLEX-akkupää GPH 18-EC.*

Tämä työkalu on uusinta tekniikkaa ja se on rakennettu hyväksyttyjen turvallisuusmääräysten mukaisesti.
Sähkötyökalun käyttö saattaa kuitenkin aiheuttaa hengenvaaran tai loukkaantumisvaaran käyttäjälle tai kolmannelle osapuolelle tai sähkötyökalu tai muu omaisuus voi vaurioitua.
Sähkötyökalua saa käyttää vain
- *sen käyttötarkoitukseen*
- *täydellisessä toimintakunnossa.*

Turvallisuuteen vaikuttavat häiriöt on korjattava välittömästi.

Käyttötarkoitus

Varrellinen pensasleikkuri on tarkoitettu
- ammattikäyttöön teollisuudessa ja kaupan alalla,
- korkeiden ja leveiden pensasaitojen, pensaiden ja pensaikkojen leikkaamiseen

ja trimmaamiseen ainoastaan seuraavalla akkupäällä FLEX Power Head GPH 18-EC tai FLEXin uudemmilla tuotteilla.

Varrellisen pensasleikkurin turvallisuusohjeet

⚠ ***VAROITUS!***

Lue kaikki turvallisuusvaroitukset ja -ohjeet.
Varoitusten ja ohjeiden noudattamatta jättäminen saattaa aiheuttaa sähköiskun, tulipalon ja/tai vakavan henkilövahingon.

Pensasleikkurin turvallisuusohjeet

- **Pidä kaikki ruumiinosat etäällä terästä. Älä poista leikattua materiaalia tai pidä kiinni leikattavasta materiaalista, kun terä liikkuu. Terät jatkavat liikkumista sen jälkeen, kun kone on kytketty pois päältä.** Hetkellinenkin huolimattomuus pensasleikkurin käytön aikana voi aiheuttaa vakavan vamman.
- **Kanna pensasleikkuria kahvasta leikkurin terä pysäytettynä ja pitäen huolta siitä, ettet koske virtakytkimeen.** Pensasleikkurin asianmukainen kantaminen vähentää tahattoman käynnistymisen ja terien aiheuttaman henkilövahingon vaaraa.
- **Kun kuljetat pensasleikkuria tai viet sen varastoon, kiinnitä aina teräsuojus.** Pensasleikkurin asianmukainen käsitteleminen vähentää terien aiheuttamien henkilövahinkojen vaaraa.
- **Kun poistat juuttunutta materiaalia tai huollat laitetta, varmista, että kaikki virtakytkimet on kytketty pois päältä ja akku on irrotettu tai kytketty irti.** Odottamaton pensasleikkurin käynnistyminen tukosmateriaalia poistettaessa tai huollon aikana voi aiheuttaa vakavan henkilövahingon.
- **Kanna sähkötyökalua vain eristetyistä tartuntapinnoista, koska leikkaava terä voi osua piilossa oleviin johtoihin.** Terien kosketus "jännitteiseen" johtoon tekee myös pensasleikkurin metalliosat "jännitteisiksi" ja voi aiheuttaa sähköiskun käyttäjälle.
- **Pidä kaikki virtajohdot ja kaapelit poissa leikkuualueelta.** Virtajohdot tai kaapelit voivat olla piilossa pensasaidoissa tai pensaissa, jolloin terä voi vahingossa katkaista ne.
- **Vältä pensasleikkurin käyttämistä huonoissa sääolosuhteissa, etenkin jos on salamoinnin vaara.** Tämä vähentää salamaniskun vaaraa.
- **Käytä kuulonsuojaimia.** Riittävät suojavarusteet vähentävät kuulon heikkenemisen vaaraa.

Jatkovarrellisen pensasleikkurin turvallisuusohjeet

- **Älä koskaan käytä jatkovarrellisia pensasleikkureita lähellä sähkölinjoja sähköiskuvaaran takia.** Kosketus sähkölinjaan tai käyttö sähkölinjan lähellä voi aiheuttaa vakavan henkilövahingon tai kuolemaan johtavan sähköiskun.
- **Käytä aina molempia käsiä, kun käytät jatkovarrella varustettua pensasleikkuria.** Pidä jatkovarrella varustettua pensasleikkuria molemmilla käsillä, jotta vältät hallinnan menetyksen.
- **Käytä aina kypärää, kun käytät jatkovarrella varustettua pensasleikkuria pään yläpuolella.** Putoavat roskat saattavat aiheuttaa vakavan henkilövahingon.

Melu ja tärinä

Melu- ja tärinäarvot on mitattu standardin EN 62841 mukaan.
Sähkötyökalun A-painotettu melutaso on tyypillisesti:

– Äänenpainetaso L_{pA}: 83 dB(A)
– Epävarmuus: K = 3 dB
– Äänitehotaso L_{WA}: 91 dB(A)
– Epävarmuus: K = 1.4 dB

Kokonaistärinäarvo:

– Päästöarvo a_h: 3.25 m/s^2
– Epävarmuus: K = 1.5 m/s^2

⚠ ***HUOMIO!***

Määritellyt mittausarvot koskevat uusia sähkötyökaluja. Päivittäisessä käytössä melu- ja tärinäarvot muuttuvat.

i ***HUOMAA***

Näissä ohjeissa annettu tärinätaso on mitattu standardissa EN 62841 normitetun mittausmenetelmän mukaan ja sitä voidaan käyttää sähkötyökalujen keskinäiseen vertailuun. Se soveltuu myös altistuksen alustavaan arviointiin.
Ilmoitettu tärinätaso tarkoittaa altistumisen tasoa työkalun pääasiallisessa käyttötarkoituksessa.
Jos työkalua kuitenkin käytetään muihin käyttötarkoituksiin, erilaisilla lisävarusteilla tai huonolla huollolla, tärinäpäästötaso saattaa poiketa ilmoitetusta. Tällöin koko työaikaa koskeva tärinäaltistus voi olla selvästi suurempi.

Tärinälle altistumistason tarkassa arvioinnissa on otettava huomioon myös jaksot, kun työkalu on kytketty pois päältä tai kun se käy, mutta sillä ei varsinaisesti työskennellä. Tällöin koko työaikaa koskeva tärinäaltistus voi olla selvästi pienempi. Määrittäkää lisätoimenpiteet koneen käyttäjän suojaamiseksi tärinän vaikutukselta, kuten: Työkalun ja lisävarusteiden huolto, käsien pitäminen lämpiminä, työtapojen organisointi.

⚠ ***HUOMIO!***

Käytä kuulonsuojaimia melutason ylittäessä 85 dB (A).

Tekniset tiedot

Tuotteen tyyppi		GHT-A
Tuote		Varrellinen pensasleikkurilisäosa
Leikkuuterän pituus	cm	45
Leikkuuleveys	mm	20
Paino ”FLEX-menettelyn 01” mukaisesti	kg	2,2
Käyttölämpötila	-10–40 °C	
Varastointilämpötila	-20–50 °C	

Yleiskatsaus (katso kuva A)

Tuotteen ominaisuuksien numerointi viittaa koneen kuvaan grafiikkasivulla.

1 Terä
2 Teränsuojus
3 Päätytulppa
4 Leikkurilisäosan varsi
5 Lukitusurat
6 Lukitusvipu 1
7 Lukitusvipu 2
8 Kahva
9 Leikkuupää
10 GEX-A

Käyttöohjeet

Valmistelu

Tutustu varrelliseen pensasleikkurilisäosaan

Tuote vaatii kokoamisen. Nosta työkalu varovasti laatikosta ja aseta se tasaiselle työskentelypinnalle. Ennen kuin yrität käyttää varrellista pensasleikkurilisäosaa, tutustu kaikkiin sen käyttöominaisuuksiin ja turvallisuusvaatimuksiin.

⚠ ***VAROITUS!***

- *Älä anna tämän työkalun tuttuuden tehdä sen käsittelystä huolimatonta. Muista, että yksi varomaton hetki riittää aiheuttamaan vakavan vamman. Ennen kuin yrität käyttää mitään työkalua, tutustu kaikkiin käyttöominaisuuksiin ja turvallisuusohjeisiin.*
- *Älä yritä muokata tätä työkalua tai luoda sille lisävarusteita, joita ei suositella käytettäväksi tämän työkalun kanssa. Mikä tahansa tällainen muokkaus tai muutos on väärinkäytös ja saattaa aiheuttaa vaarallisen tilan, joka saattaa johtaa vakavaan henkilövammaan.*

Kokoaminen

⚠ ***VAROITUS!***

Tuote vaatii kokoamisen.

Käytä aina käsineitä, kun säädät tai kokoat leikkuria.

Poista akku akkupäästä aina, kun kokoat osia, teet säätöjä tai puhdistat tuotetta tai kun et käytä tuotetta.

Varrellisen pensasleikkurilisäosan kiinnittäminen akkupäähän GPH 18-EC

Tämä varrellinen pensasleikkurilisäosa on suunniteltu käytettäväksi FLEX-akkupään GPH 18-EC:n kanssa.

Katso ”**Akkupäälisäosan asentaminen/irrottaminen**” akkupään
GPH 18-EC käyttöoppaasta.

Jatkovarren (myydään erikseen, GEX-A) yhdistäminen akkupään ja pensasleikkurilisäosan väliin (katso kuva B1)

Tämä jatkovarsi on suunniteltu käytettäväksi

FLEX-akkupään GPH 18-EC:n ja pensasleikkurilisäosan GHT-A:n kanssa.
Jatkovarsi pidentää sahausaluetta. Se voidaan liittää pensasleikkurilisäosan ja akkupään väliin. Noudata akkupään GPH18-EC käyttöohjeen ja GEX-A:n käyttöohjeen luvussa "**Pensasleikkurilisäosan asentaminen/irrottaminen**" esitettyjä ohjeita pensasleikkurilisäosan ja akkupään välisen jatkotangon asentamiseksi/irrottamiseksi.

HUOMAA

Kun pensasleikkurilisäosa, jatkovarsi ja akkupää on koottu oikein, niiden ei pitäisi irrota toisistaan vedettäessä. Testaa liitos aina vetämällä. Toista edellä kuvatut vaiheet, jos kappaleet irtoavat toisistaan.

VAROITUS!

Jos lisäosaa ja akkupäätä/jatkovartta ei kiinnitetä edellä olevien ohjeiden mukaisesti, voi seurauksena olla vakava henkilövahinko tai kuolema. Varrellisen pensasleikkurin pitäminen oikein (kuva B2).

Leikkuupään taittaminen auki (katso kuva C1)

- Poista akku.
- Varmista, että teränsuojus (2) on paikallaan.
- Pidä kiinni kahvasta (8), purista lukitusvivut 1 (6) ja 2 (7) yhteen ja pidä ne paikallaan.
- Taita leikkuupää (9) auki haluttuun asentoon.
- Vapauta kaksi lukitusvipua lukitaksesi kulman säätömekanismin. Tarkista ja varmista, että lukitustappi on kunnolla kiinni jossakin lukitusurista (5).

Lisäosan leikkuupään taittaminen auki (katso kuva C2)

- Poista akku.
- Varmista, että teränsuojus on paikallaan.
- Pidä kiinni kahvasta, purista lukitusvipuja 1 (6) ja 2 (7) yhteen ja pidä ne paikallaan.
- Taita leikkuupää (9) varren viereen.
- Vapauta lukitusvivut 1 (6) ja 2 (7).

Irrota/asenna teränsuojus (katso kuva D)

VAROITUS!

Käytä aina käsineitä, kun irrotat tai asennat teränsuojuksen.

- Poista akku.
- Liu'uta teränsuojus (2) terän harjaa pitkin ja poista se.
- Puhdista terä ja työnnä terä suojukseen käytön jälkeen ja ennen kuin varastoit tai kuljetat pensasleikkuria.

Leikkuupään kulman säätäminen (katso kuvat E1 ja E2)

VAROITUS!

Käytä aina käsineitä säätäessäsi leikkuria.

- Poista akku.
- Varmista, että teränsuojus on paikallaan.
- Pidä kiinni kahvasta, purista lukitusvipuja 1 (6) ja 2 (7) yhteen ja pidä ne paikallaan.
- Säädä leikkuupään kulma. Leikkuupää voidaan sijoittaa mihin tahansa 90°:n kulmassa pystyasennosta vasemmalle tai 80°:n kulmassa pystyasennosta oikealle.
- Vapauta lukitusvivut lukitaksesi kulman säätömekanismin. Tarkista ja varmista, että lukitustappi on kunnolla kiinni jossakin 12 lukitusurasta.

Varrellisen pensasleikkurin käynnistäminen/pysäyttäminen

Katso akkupään GPH 18-EC käyttöoppaasta kohta "**Akkupään käynnistäminen/sammuttaminen**".

Varrellisen pensasleikkurin käyttö

VAROITUS!

- *Tarkasta vaurioituneiden/kuluneiden osien varalta ennen jokaista käyttökertaa.*
- *Vakavien henkilövahinkojen välttämiseksi käytä aina sekä etuapukahvaa että takakahvaa pitäessäsi varrellista pensasleikkuria käytön aikana. Pidä kädet etäällä teristä. Älä yritä poistaa leikattua materiaalia tai pitää kiinni leikattavasta materiaalista, kun terä liikkuu.*
- *Varmista, että terät ovat pysähtyneet täysin, ja että akku on irrotettu, ennen kuin puhdistat juuttuneen materiaalin teristä. Älä tartu paljaisiin leikkurin teriin tai leikkauspintoihin, kun nostat tai pitelet laitetta.*
- *Tyhjennä leikattava alue ennen jokaista käyttökertaa. Poista kaikki esineet, kuten johdot, valot, rautalangat tai narut, jotka saattavat sotkeutua leikkuuterään ja aiheuttaa näin vakavan henkilövahinkovaaran.*

- *On suositeltavaa käyttää vikavirtasuojakatkaisijaa, jonka laukaisuvirta on enintään 30 mA.*

⚠ ***HUOMIO!***

- *Jos terä osuu sähköjohtoon tai -kaapeliin, ÄLÄ KOSKE TERÄÄN! SE SAATTAA JOHTAA SÄHKÖÄ JA OLLA ERITTÄIN VAARALLINEN. Pidä edelleen varrellisen pensasleikkurin eristetystä takakahvasta kiinni tai laske kone maahan ja kauas itsestäsi turvallisesti. Irrota vahingoittunut johto tai kaapeli sähköverkosta ennen kuin yrität irrottaa johdon tai kaapelin terästä. Tämän varoituksen huomiotta jättäminen aiheuttaa vakavan vamman.*

Vinkkejä parhaan leikkuutuloksen saamiseksi

- Ennen jokaista käyttökertaa tarkista laite kokonaisuudessaan vahingoittuneiden, puuttuvien tai löystyneiden osien, kuten ruuvien, muttereiden, pulttien ym. varalta. Kiinnitä kaikki kiinnittimet tiukasti, äläkä käytä tuotetta ennen kuin kaikki puuttuvat tai vahingoittuneet osat on vaihdettu.
- Ennen kuin käynnistät varrellisen pensasleikkurin, ota vakaa asento ja säilytä tasapaino äläkä yritä kurkotella. Älä käytä leikkuria puussa, tikkailla, katolla tai millään epävakaalla pinnalla. Käytä suojalaseja, luistamattomia jalkineita ja kumikäsineitä. Pidä laitteesta kiinni molemmin käsin siten, että leikkuuterä osoittaa sinusta poispäin.
- Säädä olkahihnaa turvallisen ja mukavan käytön varmistamiseksi. Katso "**Olkahihnan käyttäminen**" akkupään GPH 18-EC käyttöoppaasta.
- Älä leikkaa liikaa kerralla. Näin vältetään leikkaustehokkuutta vähentävä terien sotkeutuminen ja hidastuminen.
- Älä pakota varrellista pensasleikkuria raskaan pensaikon läpi. Tämä voi aiheuttaa terien kiinni jäämisen ja hidastumisen. Jos terät hidastuvat, vähennä työskentelynopeutta.
- Uudelle kasvustolle sopii leveä pyyhkäisy siten, että varret osuvat suoraan leikkuuterään. Vanhemmilla kasvustoilla on paksummat varret ja ne leikataan helpoimmin käyttäen sahausta (edestakaista liikettä).
- Leikkaa aina vain varsia tai oksia, joiden paksuus on alle 20 mm. Käytä moottoritonta käsisahaa tai raivaussahaa paksumpien oksien leikkaamiseen. Maksimileikkuukapasiteettia on noudatettava. Älä leikkaa oksia, jotka ylittävät ilmoitetun maksimikapasiteetin.
- Kun leikkaat pensaan sivuja, aloita alhaalta ja leikkaa ylöspäin. Leikkaa pensaan sivuja siten, että pensas kapenee hieman latvaan päin. Tämä muoto paljastaa enemmän pensaasta auringonvalolle, mikä johtaa tasaisempaan kasvuun (katso kuva F1).
- Käytä leveää pyyhkäisyliikettä. Leikkurin terien hienoinen kallistaminen liikkeen suuntaan ja alaspäin on leikkuutuloksen kannalta paras (katso kuva F2).

Huolto ja hoito

⚠ ***VAROITUS!***

Irrota akku työkalusta ennen minkään toimenpiteiden suorittamista sähkötyökalulle.

Puhdistaminen

⚠ ***HUOMIO!***

Käytä aina suojalaseja, kun puhdistat kuivalla paineilmalla.

Puhdista sähkötyökalu ja tuuletusaukot säännöllisesti. Puhdistusväli riippuu materiaalista ja käyttöajan pituudesta. Puhalla kotelon sisätila ja moottori puhtaaksi kuivalla paineilmalla säännöllisin välein.

Korjaukset

Korjaukset saa tehdä vain valtuutettu huoltoliike.

i ***HUOMAA***

Älä irrota kotelon ruuveja takuuaikana. Tämän vaatimuksen noudattamatta jättäminen mitätöi kaikki valmistajan takuuseen liittyvät vaateet.

Varaosat ja lisätarvikkeet

Muut lisäosat, etenkin työkalut ja lisäosat, löytyvät valmistajan tuoteluetteloista. Räjäytyskuvat ja varaosaluettelot löydät kotisivuiltamme: **www.flex-tools.com**.

Voitelu (katso kuva G)

⚠ ***VAROITUS!***

Älä voitele terää varrellisen pensasleikkurin ollessa käynnissä.

- Paras mahdollinen käytettävyys ja pidempi terän käyttöikä saavutetaan, kun varrellisen pensasleikkurin terä voidellaan ennen jokaista käyttöä ja käytön jälkeen kevyellä moottoriöljyllä.
- Poista akku akkupäästä.
- Aseta pensasleikkuri tasaiselle alustalle. Levitä hieman kevyttä koneöljyä yläterän reunaa pitkin.
- Jos pensasleikkuria käytetään pitkään, on suositeltavaa pysäyttää se, irrottaa akku akkupäästä ja öljytä terät tauon aikana.
- Jos yläterät ovat täysin linjassa alaterien kanssa, käynnistä varrellinen pensasleikkuri ja pysäytä se sitten terien siirtämiseksi eroon toisistaan ennen voitelua.
- Näin öljy jakaantuu hyvin yläterän ja alaterän välillä ja tippuu terän reunalle.

Säilytys

- Poista akku.
- Käytä paksuja käsineitä puhdistaessasi konetta.
- Asenna teränsuojus terään turvallisen varastoinnin takia.
- Säilytä kone kuivassa, hyvin ilmastoidussa, lukitussa paikassa tai korkealla, poissa lasten ulottuvilta. Älä säilytä laitetta lannoitteiden, bensiinin tai muiden kemikaalien päällä tai vieressä.

Hävittämistä koskevat tiedot

Raaka-aineiden hyödyntäminen jätteenä hävittämisen sijaan.

Laitteet, lisävarusteet ja pakkaukset pitää kierrättää ympäristöystävällisellä tavalla. Muoviset osat on merkitty kierrätykseen materiaalityypin mukaisesti.

HUOMAA

Kysy jälleenmyyjältä tietoa hävitysvaihtoehdoista!

CE-vaatimustenmukaisuusvakuutus

Vaatimustenmukaisuusvakuutukset ovat tämän käyttöohjeen liitteenä 1.

Vastuun poissulkeminen

Valmistaja ja valmistajan edustaja eivät vastaa vahingoista tai voiton menetyksestä, joiden syynä on liiketoiminnan keskeytyminen johtuen tuotteesta tai siitä, ettei tuotetta mahdollisesti voida käyttää.
Valmistaja ja valmistajan edustaja eivät vastaa vahingoista, joiden syynä on ohjeiden vastainen käyttö tai tuotteen käyttö muiden kuin valmistajan tuotteiden kanssa.

Περιεχόμενα

Σύμβολα που χρησιμοποιούνται σε αυτό το εγχειρίδιο 77
Σύμβολα στο προϊόν. 77
Σημαντικές πληροφορίες ασφαλείας 77
Θόρυβος και κραδασμοί 79
Τεχνικά Χαρακτηριστικά 79
Επισκόπηση 79
Οδηγίες χρήσης 80
Συντήρηση και φροντίδα 82
Πληροφορίες διάθεσης 83
Δήλωση συμμόρφωσης ΕΕ. 83
Απαλλαγή ευθύνης 83

Σύμβολα που χρησιμοποιούνται σε αυτό το εγχειρίδιο

⚠ ***ΠΡΟΕΙΔΟΠΟΙΗΣΗ!***
Υποδηλώνει επικείμενο κίνδυνο. Η μη τήρηση αυτής της προειδοποίησης μπορεί να οδηγήσει σε θάνατο ή σε εξαιρετικά σοβαρό τραυματισμό.

⚠ ***ΠΡΟΣΟΧΗ!***
Υποδηλώνει το ενδεχόμενο μιας επικίνδυνης κατάστασης. Η μη τήρηση αυτής της προειδοποίησης μπορεί να οδηγήσει σε ελαφρύ τραυματισμό ή σε υλικές ζημιές.

i ***ΣΗΜΕΙΩΣΗ***
Υποδηλώνει συμβουλές χρήσης και σημαντικές πληροφορίες.

Σύμβολα στο προϊόν


Πριν ενεργοποιήσετε το ηλεκτρικό εργαλείο, διαβάστε το εγχειρίδιο λειτουργίας.


Φοράτε προστατευτικά γυαλιά


Να φοράτε προστατευτικά ακοής


Φοράτε προστασία για το κεφάλι



Εγγυημένη στάθμη ηχητικής ισχύος σύμφωνα με: Οδηγία 2000/14/EC


Μην εκθέτετε το εργαλείο στη βροχή


Κίνδυνος - Διατηρείτε τα χέρια μακριά από τις λεπίδες


Διατηρείτε επαρκή απόσταση από καλώδια ηλεκτρικού ρεύματος


Σήμανση CE


Σήμανση UKCA

Σημαντικές πληροφορίες ασφαλείας

⚠ ***ΠΡΟΕΙΔΟΠΟΙΗΣΗ!***
Προτού χρησιμοποιήσετε το ηλεκτρικό εργαλείο, παρακαλούμε διαβάστε τα παρακάτω και ενεργείστε ανάλογα:
- *τις παρούσες οδηγίες χρήσης,*
- *τις «Γενικές οδηγίες ασφαλείας» για το χειρισμό ηλεκτρικών εργαλείων στο εσώκλειστο φυλλάδιο (αριθ. φυλλαδίου: 315915),*
- *τους κανόνες που ισχύουν στην εγκατάσταση και τους κανονισμούς πρόληψης ατυχημάτων.*
- *το εγχειρίδιο λειτουργίας της κινητήριας κεφαλής FLEX GPH 18-EC.*

Αυτό το ηλεκτρικό εργαλείο ανταποκρίνεται στην πιο σύγχρονη τεχνολογία και έχει κατασκευαστεί σύμφωνα με τους αναγνωρισμένους κανονισμούς ασφαλείας.
Ωστόσο, όταν χρησιμοποιείται το ηλεκτρικό εργαλείο μπορεί να αποτελέσει κίνδυνο για τη ζωή και τη σωματική ακεραιότητα του χρήστη ή τρίτων, όπως και να προκληθεί υλική ζημιά στο ηλεκτρικό εργαλείο ή σε άλλη ιδιοκτησία.
Το ηλεκτρικό εργαλείο πρέπει να χρησιμοποιείται

– *για την προβλεπόμενη χρήση του*
– *εφόσον είναι σε άριστη κατάσταση λειτουργίας*

Βλάβες με επίπτωση στην ασφάλεια θα πρέπει να αποκαθίστανται αμέσως.

Προβλεπόμενη χρήση

Το κονταροψάλιδο μπορντούρας προορίζεται

– για εμπορική χρήση στη βιομηχανία και το εμπόριο,
– για την κοπή και το τριμάρισμα ψηλών και φαρδιών φραχτών από θάμνους και διαφόρων θάμνων μόνο με την ακόλουθη κινητήρια κεφαλή FLEX Power Head GPH 18-EC ή με επακόλουθες που παρουσιάζει η FLEX.

Οδηγίες ασφάλειας για κονταροψάλιδα μπορντούρας

⚠ ***ΠΡΟΕΙΔΟΠΟΙΗΣΗ!***

Διαβάστε όλες τις προειδοποιήσεις ασφαλείας και τις οδηγίες. *Η μη τήρηση των προειδοποιήσεων και των οδηγιών μπορεί να οδηγήσει σε ηλεκτροπληξία, πυρκαγιά και/ή σοβαρό τραυματισμό.*

Οδηγίες ασφάλειας για ψαλίδια μπορντούρας

- **Διατηρείτε όλα τα μέρη του σώματός σας μακριά από τη λεπίδα. Μην απομακρύνετε ή μην πιάνετε τα κομμένα υπολείμματα κοπής όταν οι λεπίδες κινούνται. Οι λεπίδες συνεχίζουν να κινούνται αφότου απενεργοποιηθεί ο διακόπτης.** Μια στιγμή απροσεξίας κατά τη χρήση του ψαλιδιού μπορντούρας μπορεί να προκαλέσει σοβαρό τραυματισμό.
- **Μεταφέρετε το ψαλίδι μπορντούρας από τη χειρολαβή και με τη λεπίδα ακινητοποιημένη και προσέξτε να μην πιέσετε κατά λάθος το διακόπτη λειτουργίας.** Η σωστή μεταφορά του ψαλιδιού μπορντούρας θα μειώσει τον κίνδυνο τυχαίας ενεργοποίησης και τον επακόλουθο τραυματισμό από τις λεπίδες.
- **Όταν μεταφέρετε ή αποθηκεύετε το ψαλίδι μπορντούρας, τοποθετείτε πάντοτε το κάλυμμα λεπίδων.** Ο σωστός χειρισμός του ψαλιδιού μπορντούρας θα μειώσει τον κίνδυνο τραυματισμού από τις λεπίδες.
- **Κατά την αφαίρεση εγκλωβισμένου υλικού ή την επισκευή της μονάδας, βεβαιωθείτε ότι όλοι οι διακόπτες ρεύματος είναι απενεργοποιημένοι και η συστοιχία μπαταριών έχει αφαιρεθεί ή αποσυνδεθεί.** Η τυχαία ενεργοποίηση του ψαλιδιού μπορντούρας κατά την αφαίρεση σφηνωμένου υλικού ή την επισκευή μπορεί να οδηγήσει σε σοβαρό τραυματισμό.
- **Κρατάτε το ψαλίδι μπορντούρας μόνο από τις μονωμένες λαβές, επειδή η λεπίδα μπορεί να έρθει σε επαφή με κρυφές καλωδιώσεις.** Εάν οι λεπίδες έρθουν σε επαφή με ηλεκτροφόρα καλώδια ενδέχεται τα εκτεθειμένα μεταλλικά μέρη του ψαλιδιού μπορντούρας να καταστούν και αυτά ηλεκτροφόρα, προκαλώντας ηλεκτροπληξία στο χειριστή.
- **Διατηρείτε όλα τα καλώδια ηλεκτρικού ρεύματος και γενικά τα καλώδια μακριά από την περιοχή κοπής.** Ενδέχεται να υπάρχουν καλώδια ηλεκτρικού ρεύματος κρυμμένα σε θαμνοφράχτες ή θάμνους και να κοπούν κατά λάθος από τη λεπίδα.
- **Μη χρησιμοποιείτε το ψαλίδι μπορντούρας υπό κακές καιρικές συνθήκες, ειδικά όταν υπάρχει κίνδυνος αστραπών.** Έτσι μειώνεται ο κίνδυνος να σας χτυπήσει κεραυνός.
- **Να φοράτε προστατευτικά ακοής.** Ένας επαρκής προστατευτικός εξοπλισμός θα μειώσει τον κίνδυνο απώλειας της ακοής.

Οδηγίες ασφαλείας για ψαλίδια μπορντούρας με προέκταση

- **Προκειμένου να μειωθεί ο κίνδυνος ηλεκτροπληξίας, μη χρησιμοποιείτε ποτέ ψαλίδια μπορντούρας με προέκταση κοντά σε καλώδια ηλεκτρικού ρεύματος.** Η επαφή ή η χρήση κοντά σε καλώδια ηλεκτρικού ρεύματος μπορεί να προκαλέσει σοβαρό τραυματισμό ή ηλεκτροπληξία με αποτέλεσμα το θάνατο.
- **Κρατάτε πάντοτε το ψαλίδι μπορντούρας με προέκταση και με τα δύο χέρια όταν το χρησιμοποιείτε.** Κρατάτε το ψαλίδι μπορντούρας με προέκταση και με τα δύο χέρια, προκειμένου να αποφύγετε την απώλεια ελέγχου.
- **Φοράτε πάντοτε κράνος όταν χρησιμοποιείτε το ψαλίδι μπορντούρας με προέκταση σε ύψος πάνω από το ύψος του κεφαλιού.** Στην αντίθετη περίπτωση, ενέχει κίνδυνος σοβαρού τραυματισμού εξαιτίας της πτώσης υπολειμμάτων κοπής.

Θόρυβος και κραδασμοί

Οι τιμές θορύβου και δόνησης έχουν προσδιοριστεί σύμφωνα με το πρότυπο EN 62841.

Οι τιμές A σταθμισμένου θορύβου του ηλεκτρικού εργαλείου είναι τυπικά:

– Στάθμη ηχητικής πίεσης L_{pA}: 83 dB(A)
– Αβεβαιότητα: K = 3 dB
– Στάθμη ηχητικής ισχύος L_{WA}: 91 dB(A)
– Αβεβαιότητα: K = 1.4 dB

Συνολική τιμή κραδασμών:

– Τιμή εκπομπών a_h: 3.25 m/s^2
– Αβεβαιότητα: K = 1.5 m/s^2

⚠ ***ΠΡΟΣΟΧΗ!***

Οι καθορισμένες μετρημένες τιμές ισχύουν για καινούργια ηλεκτρικά εργαλεία. Η καθημερινή χρήση προκαλεί αλλαγές στις τιμές θορύβου και κραδασμών.

i ***ΣΗΜΕΙΩΣΗ***

Το επίπεδο μετάδοσης δόνησης που αναφέρεται στις παρούσες οδηγίες έχει μετρηθεί σύμφωνα με μια τυποποιημένη δοκιμή κατά το πρότυπο EN 62841 και μπορεί να χρησιμοποιηθεί για τη σύγκριση εργαλείων μεταξύ τους. Μπορεί επίσης να χρησιμοποιηθεί για μια προκαταρκτική αξιολόγηση της έκθεσης.

Το δηλωμένο επίπεδο μετάδοσης δόνησης ανταποκρίνεται στις κύριες εφαρμογές του εργαλείου.

Ωστόσο, εάν το εργαλείο χρησιμοποιείται για διαφορετικές εφαρμογές, με διαφορετικά αξεσουάρ ή με κακή συντήρηση, το επίπεδο εκπομπής κραδασμών μπορεί να διαφέρει. Αυτό μπορεί να αυξήσει σημαντικά το επίπεδο έκθεσης κατά τη διάρκεια της συνολικής περιόδου εργασίας.

Προκειμένου να εκτιμηθεί με ακρίβεια το επίπεδο έκθεσης σε κραδασμούς, θα πρέπει να λαμβάνεται επίσης υπόψη ο χρόνος που το εργαλείο είναι απενεργοποιημένο ή σε λειτουργία χωρίς να χρησιμοποιείται. Αυτό μπορεί να μειώσει σημαντικά το επίπεδο έκθεσης κατά τη διάρκεια της συνολικής περιόδου εργασίας.

Καθορίστε επιπρόσθετα μέτρα ασφάλειας για την προστασία του χειριστή από τις επιδράσεις των κραδασμών, όπως για παράδειγμα: Συντήρηση του εργαλείου και των αξεσουάρ, διατήρηση μιας ζεστής θερμοκρασίας των χεριών, οργάνωση των μοτίβων εργασίας.

⚠ ***ΠΡΟΣΟΧΗ!***

Φοράτε ωτοασπίδες όταν η ηχητική πίεση υπερβαίνει τα 85 dB(A).

Τεχνικά Χαρακτηριστικά

Τύπος προϊόντος		GHT-A
Προϊόν		Προσάρτημα κονταροψάλιδου μπορντούρας
Μήκος λεπίδας κοπής	cm	45
Πλάτος κοπής	mm	20
Βάρος σύμφωνα με τη «Διαδικασία FLEX 01»	kg	2,2
Θερμοκρασία λειτουργίας	-10 °C~40 °C	
Θερμοκρασία αποθήκευσης	-20~50°C	

Γενική επισκόπηση (βλ. Εικόνα A)

Η αρίθμηση των χαρακτηριστικών του προϊόντος αναφέρεται στην απεικόνιση του ηλεκτρικού εργαλείου στη σελίδα με τα γραφικά.

1 Λάμα
2 Θήκη λεπίδας
3 Τερματικό πώμα
4 Άξονας προσαρτήματος κοπτικού
5 Εγκοπές ασφάλισης
6 Μοχλός ασφάλισης 1
7 Μοχλός ασφάλισης 2
8 Λαβή
9 Κεφαλή κοπής
10 GEX-A

Οδηγίες χρήσης

Προετοιμασία

Γνωρίστε το προσάρτημα του κονταροψάλιδου μπορντούρας

Αυτό το προϊόν απαιτεί συναρμολόγηση. Ανασηκώστε προσεκτικά το εργαλείο από το χαρτοκιβώτιο και τοποθετήστε το σε μια επίπεδη επιφάνεια εργασίας. Πριν επιχειρήσετε να χρησιμοποιήσετε το προσάρτημα κονταροψάλιδου μπορντούρας, εξοικειωθείτε με όλα τα χαρακτηριστικά λειτουργίας και τις απαιτήσεις ασφαλείας.

⚠ ***ΠΡΟΕΙΔΟΠΟΙΗΣΗ!***

- *Η εξοικείωσή σας με αυτό το εργαλείο δεν θα πρέπει να σας κάνει λιγότερο προσεκτικούς. Να θυμάστε ότι μια απρόσεκτη στιγμή είναι αρκετή για να προκαλέσει σοβαρό τραυματισμό. Πριν επιχειρήσετε να χρησιμοποιήσετε οποιοδήποτε εργαλείο, φροντίστε να εξοικειωθείτε με όλα τα χαρακτηριστικά λειτουργίας και τις οδηγίες ασφαλείας.*
- *Μην επιχειρήσετε να τροποποιήσετε αυτό το εργαλείο ή να δημιουργήσετε παρελκόμενα που δεν συνιστώνται για χρήση με αυτό το εργαλείο. Κάθε παρόμοια μετατροπή ή τροποποίηση συνιστά κακή χρήση και μπορεί να δημιουργήσει επικίνδυνες καταστάσεις με επακόλουθο τον σοβαρό τραυματισμό.*

Συναρμολόγηση

⚠ ***ΠΡΟΕΙΔΟΠΟΙΗΣΗ!***

Αυτό το προϊόν απαιτεί συναρμολόγηση.

Να φοράτε πάντα γάντια κατά τη ρύθμιση ή τη συναρμολόγηση του κοπτικού.

Αφαιρείτε πάντα τη συστοιχία μπαταριών από την κινητήρια κεφαλή, όταν συναρμολογείτε εξαρτήματα, κάνετε ρυθμίσεις, πραγματοποιείτε καθαρισμό ή όταν το προϊόν δε χρησιμοποιείται.

Σύνδεση του προσαρτήματος κονταροψάλιδου μπορντούρας στην κινητήρια κεφαλή GPH 18-EC

Αυτό το προσάρτημα κονταροψάλιδου μπορντούρας έχει σχεδιαστεί για χρήση με την Κινητήρια κεφαλή GLT 18-EC της FLEX.

Ανατρέξτε στην ενότητα «**Εγκατάσταση/ Αφαίρεση του προσαρτήματος κινητήριας κεφαλής**» στο εγχειρίδιο χρήστη της κινητήριας κεφαλής GPH 18-EC.

Σύνδεση του κονταριού επέκτασης (πωλείται ξεχωριστά, GEX-A) μεταξύ της κινητήρια κεφαλής και του προσαρτήματος κονταροψάλιδου μπορντούρας (βλέπε εικόνα B1)

Αυτό το κοντάρι επέκτασης έχει σχεδιαστεί για χρήση με την κινητήρα κεφαλή της FLEX GPH 18-EC και με το προσάρτημα κονταροψάλιδου μπορντούρας GHT-A. Το κοντάρι επέκτασης επεκτείνει το εύρος κοπής. Συνδέεται μεταξύ του προσαρτήματος κονταροψάλιδου μπορντούρας και της κινητήρια κεφαλής. Ακολουθήστε τη διαδικασία στην ενότητα «**Εγκατάσταση/ Αφαίρεση του προσαρτήματος κινητήριας κεφαλής**» στο εγχειρίδιο χρήστη της κινητήριας κεφαλής GPH18-EC και στο εγχειρίδιο χρήστη του GEX-A για την εγκατάσταση/αφαίρεση του κονταριού επέκτασης μεταξύ του προσαρτήματος κονταροψάλιδου μπορντούρας και της κινητήριας κεφαλής.

i ***ΣΗΜΕΙΩΣΗ***

Αφού συναρμολογηθούν σωστά, το προσάρτημα κονταροψάλιδου μπορντούρας, το κοντάρι επέκτασης και η κινητήρια κεφαλή δεν θα πρέπει να διαχωρίζονται εάν τραβηχτούν. Ελέγχετε πάντα τη σύνδεση τραβώντας τα. Επαναλάβετε τα παραπάνω βήματα εάν τα κομμάτια μπορούν να διαχωριστούν.

⚠ ***ΠΡΟΕΙΔΟΠΟΙΗΣΗ!***

Εάν δεν ασφαλίσετε το προσάρτημα και την κινητήρια κεφαλή / το κοντάρι επέκτασης όπως αναφέρεται παραπάνω μπορεί να προκληθεί σοβαρός τραυματισμός ή θάνατος. Σωστό κράτημα του κονταροψάλιδου μπρντούρας (βλέπε εικόνα B2).

Αναδίπλωση της κεφαλήςκοπής του προσαρτήματος (βλέπε εικόνα C1)

- Αφαιρέστε την μπαταρία.
- Βεβαιωθείτε ότι το περίβλημα λεπίδας (2) είναι στη θέση του.

- Κρατήστε τη λαβή (8), πιέστε το μοχλό ασφάλισης 1 (6) και 2 (7) μαζί και κρατήστε τα στη θέση τους.
- Αναδιπλώστε την κεφαλή κοπής (9) στην επιθυμητή θέση.
- Απελευθερώστε τους δύο μοχλούς ασφάλισης για να κλειδώσετε τον μηχανισμό ρύθμισης γωνίας. Βεβαιωθείτε ότι ο πείρος ασφάλισης έχει εμπλακεί με ασφάλεια σε μια από τις εγκοπές ασφάλισης (5).

Αναδίπλωση της κεφαλής κοπής του προσαρτήματος (βλέπε εικόνα C2)

- Αφαιρέστε την μπαταρία.
- Βεβαιωθείτε ότι το περίβλημα λεπίδας είναι στη θέση του.
- Κρατήστε τη λαβή, πιέστε τους μοχλούς ασφάλισης 1 (6) και 2 (7) μαζί και κρατήστε τους στη θέση τους.
- Διπλώστε την κεφαλή κοπής (9) δίπλα στον άξονα.
- Αποδεσμεύστε τους μοχλούς ασφάλισης 1(6) και 2(7).

Αφαίρεση/Εγκατάσταση της θήκης λεπίδας (βλέπε εικόνα D)

⚠ ***ΠΡΟΕΙΔΟΠΟΙΗΣΗ!***

Φοράτε πάντα γάντια όταν αφαιρείτε ή τοποθετείτε τη θήκη λεπίδας.

- Αφαιρέστε την μπαταρία.
- Σύρετε και βγάλτε τη θήκη λεπίδας (2) κατά μήκος της ράχης λεπίδας και αφαιρέστε την.
- Μετά τη χρήση και πριν την αποθήκευση ή τη μεταφορά του κονταροψάλιδου μπορντούρας, καθαρίστε τη λεπίδα και εισαγάγετε τη λεπίδα μέσα στη θήκη.

Ρύθμιση της γωνίας κεφαλής κοπής (βλέπε εικόνα E1 & E2)

⚠ ***ΠΡΟΕΙΔΟΠΟΙΗΣΗ!***

Φοράτε πάντα γάντια όταν ρυθμίζετε το κονταροψάλιδο μπορντούρας.

- Αφαιρέστε την μπαταρία.
- Βεβαιωθείτε ότι το περίβλημα λεπίδας είναι στη θέση του.
- Κρατήστε τη λαβή, πιέστε τους μοχλούς ασφάλισης 1 (6) και 2 (7) μαζί και κρατήστε τους στη θέση τους.
- Προσαρμογή της γωνίας της κεφαλής κοπής. Η κεφαλή κοπής μπορεί να τοποθετηθεί οπουδήποτε εντός του εύρους 90° αριστερά από την κάθετη θέση ή εντός 80° δεξιά από την κάθετη θέση.
- Απελευθερώστε τους μοχλούς ασφάλισης για να κλειδώσετε τον μηχανισμό ρύθμισης γωνίας. Βεβαιωθείτε ότι ο πείρος ασφάλισης έχει εμπλακεί με ασφάλεια σε μια από τις 12 εγκοπές ασφάλισης.

Εκκίνηση/σταμάτημα του κονταροψάλιδου μπορντούρας

Δείτε την ενότητα «**Εκκίνηση/σταμάτημα της κινητήριας κεφαλής**» στο εγχειρίδιο χρήστη της κινητήριας κεφαλής GPH 18-EC.

Χρήση του κονταροψάλιδου μπορντούρας

⚠ ***ΠΡΟΕΙΔΟΠΟΙΗΣΗ!***

- *Πριν από κάθε χρήση ελέγχετε για εξαρτήματα με ζημιές/φθορές.*
- *Για να αποφύγετε σοβαρούς ατομικούς τραυματισμούς, χρησιμοποιείτε πάντα τόσο την χειρολαβή μπροστινής υποβοήθησης όσο και την πίσω λαβή για να κρατάτε το κονταροψάλιδο μπορντούρας κατά τη διάρκεια της λειτουργίας. Διατηρείτε τα χέρια μακριά από τις λεπίδες. Μην προσπαθείτε να απομακρύνετε κομμένο υλικό ή μην πιάνετε το υλικό που θα κοπεί όταν οι λεπίδες κινούνται.*
- *Βεβαιωθείτε ότι οι λεπίδες έχουν ακινητοποιηθεί πλήρως και η συστοιχία μπαταριών έχει αφαιρεθεί, προτού να απομακρύνετε εγκλωβισμένο υλικό από τις λεπίδες. Μην πιάνετε τις εκτεθειμένες λεπίδες κοπής ή ακμές κοπής όταν πιάνετε ή κρατάτε τη μονάδα.*
- *Καθαρίζετε την περιοχή κοπής πριν από κάθε χρήση. Απομακρύνετε όλα τα αντικείμενα όπως καλώδια, φώτα, σύρματα ή κορδόνια, τα οποία μπορεί να μπερδευτούν στη λεπίδα κοπής και να δημιουργήσουν κίνδυνο σοβαρού ατομικού τραυματισμού.*
- *Συνιστάται η χρήση διάταξης προστασίας από ρεύμα διαρροής με ρεύμα απεμπλοκής 30mA ή λιγότερο.*

⚠ ***ΠΡΟΣΟΧΗ!***

- *Αν η λεπίδα φρακάρει σε ηλεκτρικό καλώδιο ή γραμμή, ΜΗΝ ΤΗΝ ΑΓΓΙΞΕΤΕ! ΜΠΟΡΕΙ ΝΑ ΕΙΝΑΙ ΗΛΕΚΤΡΟΦΟΡΑ ΚΑΙ ΠΟΛΥ ΕΠΙΚΙΝΔΥΝΗ. Συνεχίστε να κρατάτε το κονταροφάλιδο μπορντούρας από τη μονωμένη πίσω λαβή ή ακουμπήστε το κάτω με ασφαλή τρόπο και απομακρυνθείτε από αυτό. Διακόψτε την παροχή ρεύματος προς την κατεστραμμένη γραμμή ή το κατεστραμμένο καλώδιο προτού να επιχειρήσετε να αποδεσμεύσετε τη λεπίδα από αυτά. Αν αγνοήσετε αυτή την προειδοποίηση, μπορεί να προκληθεί σοβαρός τραυματισμός ή και θάνατος.*

Συμβουλές για καλύτερα αποτελέσματα κοπής

- Πριν από κάθε χρήση, ελέγχετε πλήρως το προϊόν για φθαρμένα, ελλιπή ή χαλαρά εξαρτήματα, όπως, βίδες, παξιμάδια, μπουλόνια κτλ. Σφίξτε με ασφάλεια όλους τους σφιγκτήρες και μη θέσετε σε λειτουργία το προϊόν εάν δεν έχουν αντικατασταθεί όλα τα ελλιπή ή φθαρμένα εξαρτήματα.
- Προτού θέσετε σε λειτουργία το κονταροφάλιδο μπορντούρας, φροντίζετε να στέκεστε καλά, να έχετε καλή ισορροπία και να μην υπερεκτείνεστε. Μη θέτετε σε λειτουργία το κονταροφάλιδο σε δέντρο, επάνω σε σκάλα, σε ταράτσα ή σε οποιαδήποτε ασταθή υποστήριξη. Φοράτε προστατευτικά γυαλιά, αντιολισθητικά υποδήματα και γάντια από καουτσούκ. Κρατάτε τη μονάδα και με τα δύο χέρια, με τη λεπίδα κοπής στραμμένη μακριά από εσάς.
- Χρησιμοποιήστε τον ιμάντα ώμου για μια ασφαλή και άνετη λειτουργία. Δείτε την ενότητα «**Χρήση του ιμάντα ώμου**» στην κινητήρια κεφαλή GPH 18-EC.
- Μην τριμάρετε πάρα πολύ κάθε φορά. Έτσι θα δυσκολευτεί η κίνηση των λεπίδων και θα είναι αργή με αποτέλεσμα να μειωθεί η απόδοση κοπής.
- Μην ωθείτε το κονταροφάλιδο μπορντούρας με δύναμη μέσα από πυκνούς θάμνους. Αυτό μπορεί να προκαλέσει μπλοκάρισμα των λεπίδων και επιβράδυνση. Εάν οι λεπίδες επιβραδύνουν, μειώστε την ταχύτητα της εργασίας σας.
- Όταν τριμάρετε νέες αναπτυσσόμενες συστάδες να πραγματοποιείτε μια ευρεία κίνηση σάρωσης έτσι ώστε οι βλαστοί να τροφοδοτούνται απευθείας στη λεπίδα κοπής. Οι παλαιότερες συστάδες έχουν παχύτερους βλαστούς και κόβονται πιο εύκολα με την πραγματοποίηση κίνησης πίσω και εμπρός.
- Πάντα να κόβετε βλαστούς ή κλαράκια πάχους μικρότερου από 20 mm. Συνιστάται η χρήση ενός πριονιού χειρός ή κλαδέματος για την κοπή μεγαλύτερων βλαστών. Πρέπει να τηρείται η μέγιστη ικανότητα κοπής. Μην κόβετε κλαδιά που υπερβαίνουν τη μέγιστη, δηλωμένη απόδοση.
- Κατά την κοπή των πλαϊνών ενός φράχτη θάμνων, ξεκινάτε από το κάτω μέρος και κόβετε προς τα επάνω. Κόψτε στα πλάγια ενός φράχτη θάμνων, έτσι ώστε να είναι λίγο πιο λεπτό το επάνω μέρος. Αυτό το σχήμα θα εκθέσει μεγαλύτερο μέρος από το φράχτη θάμνων στο ηλιακό φως με αποτέλεσμα πιο ομοιόμορφη ανάπτυξη (βλέπε εικόνα F1).
- Πραγματοποιείτε ευρεία σαρωτική κίνηση. Μια ελαφριά καθοδική κλίση των λεπίδων κοπής στην κατεύθυνση της κίνησης παρέχει τα καλύτερα αποτελέσματα κοπής (βλέπε εικόνα F2).

Συντήρηση και φροντίδα

⚠ ***ΠΡΟΕΙΔΟΠΟΙΗΣΗ!***

Αφαιρείτε τη συστοιχία μπαταριών πριν από την εκτέλεση οποιασδήποτε εργασίας στο ηλεκτρικό εργαλείο.

Καθαρισμός

⚠ ***ΠΡΟΣΟΧΗ!***

Όταν καθαρίζετε με ξηρό πεπιεσμένο αέρα, φοράτε πάντα προστατευτικά γυαλιά.

Καθαρίζετε τακτικά το ηλεκτρικό εργαλείο και τις οπές εξαερισμού. Η συχνότητα καθαρισμού εξαρτάται από το υλικό και τη διάρκεια χρήσης. Καθαρίζετε τακτικά το εσωτερικό του περιβλήματος και του μοτέρ με ξηρό πεπιεσμένο αέρα.

Επισκευές

Οι επισκευές πρέπει να γίνονται μόνο από εξουσιοδοτημένο κέντρο εξυπηρέτησης πελατών.

ΣΗΜΕΙΩΣΗ

Κατά τη διάρκεια της περιόδου εγγύησης μη λασκάρετε τις βίδες στο περίβλημα. Η μη συμμόρφωση με αυτή την απαίτηση ακυρώνει τυχόν αξιώσεις βάσει της εγγύησης του κατασκευαστή.

Ανταλλακτικά και παρελκόμενα

Για άλλα αξεσουάρ, ειδικά για εργαλεία και παρελκόμενα, ανατρέξτε στους καταλόγους του κατασκευαστή. Μπορείτε να βρείτε λεπτομερή σχέδια και λίστες ανταλλακτικών στον ιστότοπό μας: **www.flex-tools.com**.

Λίπανση (βλέπε εικόνα G)

ΠΡΟΕΙΔΟΠΟΙΗΣΗ!

Μη λιπαίνετε τη λεπίδα όταν το κονταροψάλιδο μπορντούρας βρίσκεται σε λειτουργία.

- Για καλύτερη λειτουργία και μεγαλύτερη διάρκεια ζωής των λεπίδων, λιπαίνετε τη λεπίδα του κονταροψάλιδου μπορντούρας με ελαφρύ λάδι μηχανών πριν και μετά από κάθε χρήση.
- Αφαιρέστε τη συστοιχία μπαταριών από την ηλεκτρική κεφαλή.
- Τοποθετήστε το ψαλίδι μπορντούρας σε μια επίπεδη επιφάνεια. Απλώστε λίγο ελαφρύ λάδι μηχανής κατά μήκος της άκρης της επάνω λεπίδας.
- Εάν το κονταροψάλιδο μπορντούρας χρησιμοποιείται για εκτεταμένη χρονική περίοδο, συνιστάται να σταματάτε, να αφαιρείτε την συστοιχία μπαταριών από την κινητήρια κεφαλή και να λαδώνετε τις λεπίδες κατά τη διάρκεια των διαλειμμάτων.
- Εάν οι επάνω λεπίδες είναι πλήρως ευθυγραμμισμένες με τις κάτω, εκκινήστε το κονταροψάλιδο μπορντούρας και στη συνέχεια σταματήστε το για να αντισταθμίσετε τις λεπίδες πριν από τη λίπανση.
- Για να μπορεί να διανεμηθεί το λάδι καλά μεταξύ της επάνω και της κάτω λεπίδας και να στάζει επάνω στο άκρο λεπίδας.

Αποθήκευση

- Αφαιρέστε την μπαταρία.
- Φοράτε ανθεκτικά γάντια για να καθαρίζετε το μηχάνημα σχολαστικά.
- Τοποθετείτε τη θήκη λεπίδας επάνω στη λεπίδα για ασφαλή αποθήκευση.
- Αποθηκεύετε το μηχάνημα σε στεγνό, καλά αεριζόμενο χώρο, ασφαλισμένο ή σε σημείο ψηλά ώστε να μην το φτάνουν παιδιά. Μην αποθηκεύετε τη μονάδα επάνω ή δίπλα σε λιπάσματα, βενζίνη ή άλλες χημικές ουσίες.

Πληροφορίες διάθεσης

Ανάκτηση πρώτων υλών αντί για διάθεση απορριμμάτων.

Η συσκευή, τα παρελκόμενα και η συσκευασία πρέπει να ανακυκλώνονται με τρόπο φιλικό προς το περιβάλλον. Τα πλαστικά μέρη επισημαίνονται για ανακύκλωση ανάλογα με τον τύπο υλικού.

ΣΗΜΕΙΩΣΗ

Σας παρακαλούμε να ζητήσετε από το κατάστημα αγοράς να σας υποδείξει τους τρόπους διάθεσης!

Δήλωση Συμμόρφωσης ΕΕ

Οι Δηλώσεις συμμόρφωσης περιλαμβάνονται στο Παράρτημα 1 του παρόντος εγχειριδίου οδηγιών.

Απαλλαγή ευθύνης

Ο κατασκευαστής και ο εκπρόσωπός του δεν ευθύνονται για καμία ζημιά ή απώλεια κέρδους λόγω της διακοπής επαγγελματικής δραστηριότητας, η οποία επήλθε λόγω του προϊόντος ή ενός άχρηστου προϊόντος.
Ο κατασκευαστής και ο εκπρόσωπός του δεν ευθύνονται για καμία ζημιά που προκλήθηκε από ακατάλληλη χρήση του προϊόντος ή από τη χρήση του προϊόντος με προϊόντα άλλων κατασκευαστών.

İÇİNDEKİLER

Bu kılavuzda kullanılan semboller. 84
Ürün üzerindeki semboller. 84
Önemli güvenlik bilgileri 84
Ses ve titreşim. 85
Teknik veriler. 86
Genel Bakış 86
Çalıştırma talimatları 86
Bakım 88
Bertaraf bilgileri 89
CE Uygunluk beyanı 89
Sorumluluktan muafiyet 89

Bu kılavuzda kullanılan semboller

⚠ ***UYARI!***
Yaklaşan tehlikeyi belirtir. Bu uyarının dikkate alınmaması ölüm veya ağır yaralanmalara neden olabilir.

⚠ ***DİKKAT!***
Olası bir tehlikeli durumu belirtir. Bu uyarının dikkate alınmaması hafif yaralanmalara veya maddi hasara neden olabilir.

i ***NOT***
Uygulama ipuçlarını ve önemli bilgileri belirtir.

Ürün üzerindeki semboller


Elektrikli aleti çalıştırmadan önce kullanım kılavuzunu okuyun.


Koruyucu gözlük takın


Kulak koruması takın


Koruyucu kask takın



Garanti edilen ses gücü seviyesidir.
2000/14/EC Direktifine göre


Yağmura maruz bırakmayın


Tehlike - ellerinizi bıçaklardan uzak tutun


Elektrik hatlarından yeterli uzaklıkta durun

CE işareti

UKCA işareti

Önemli güvenlik bilgileri

⚠ ***UYARI!***
Elektrikli aleti kullanmadan önce lütfen aşağıdakileri okuyun ve buna göre hareket edin:
- *burada yer alan çalıştırma talimatlarını,*
- *elektrikli aletlerin kullanımına ilişkin ekteki kitapçıkta yer alan "Genel güvenlik talimatları"nı (broşür no.: 315915),*
- *aletin kullanılacağı alana ilişkin geçerli kuralları ve kazaların önlenmesi ile ilgili düzenlemeleri.*
- *FLEX güç başlığı GPH 18-EC kullanım kılavuzunu*

Bu elektrikli alet son teknoloji ürünü olup, kabul edilen güvenlik düzenlemelerine uygun olarak üretilmiştir.
Bununla birlikte kullanım sırasında elektrikli alet, kullanıcının veya bir üçüncü tarafın hayatı ve sağlığı için tehlike oluşturabilir ya da aletin kendisi veya başka eşyalar zarar görebilir.
Elektrikli alet sadece
- *kullanım amacına yönelik olarak*
- *ve mükemmel çalışır durumdayken kullanılabilir.*

Güvenliği tehlikeye atan arızalar derhal onarılmalıdır.

Kullanım amacı

Uzatmalı çit budama makinesi aşağıdaki kullanım amaçları için tasarlanmıştır:
– sanayi ve ticari amaçlı kullanım için,

– yüksek ve geniş çitleri, çalılıkları ve yabani otları sadece şu ürünleri kullanarak kesmek için: FLEX Güç Başlığı GPH 18-EC veya daha sonra FLEX tarafından piyasaya sunulan ürünler.

Uzatmalı çit budama makinesi için güvenlik talimatları

⚠ ***UYARI!***

Tüm güvenlik uyarılarını ve talimatlarını okuyun. *Uyarılara ve talimatlara uyulmaması halinde elektrik çarpması, yangın ve/veya ciddi yaralanmalar meydana gelebilir.*

Çit budama makinesi için güvenlik talimatları

- **Tüm vücut azalarını bıçaktan uzak tutun. Bıçaklar hareket halindeyken kesme malzemesini çıkarmayın veya kesilecek malzemeyi tutmayın. Bıçaklar güç kapatıldıktan sonra da dönmeye devam ederler.** Çit budama makinesini çalıştırırken bir anlık dikkatsizlik, ciddi yaralanmalara neden olabilir.
- **Çit budama makinesini, bıçak durmuş konumdayken tutma kolundan taşıyın ve güç düğmesini açmamaya dikkat edin.** Çit budama makinesinin uygun şekilde taşınması, kazara çalıştırma ve sonuçta ortaya çıkan kişisel yaralanma riskini azaltır.
- **Çit budama makinesini taşırken veya saklarken her zaman bıçağın kapağını takın.** Çit budama makinesinin düzgün taşınması bıçaklar nedeniyle oluşan yaralanma riskini azaltır.
- **Sıkışan malzemeyi temizlerken veya üniteye bakım yaparken, tüm güç düğmelerinin kapalı olduğundan ve bataryanın çıkarıldığından veya bağlantısının kesildiğinden emin olun.** Sıkışan malzemeyi temizlerken veya bakım yaparken çit budama makinesinin beklenmedik şekilde çalıştırılması ciddi yaralanmalara neden olabilir.
- **Bıçağı görünmeyen kablolar ile temas edebileceği için çit budama makinesini sadece yalıtımlı tutma yüzeylerinden tutun.** "Elektrik akımlı" bir kabloya temas eden bıçaklar budama makinesinin metal kısımlarının da "elektrik akımlı" olmasına sebep olabilir ve çalışan kişinin çarpılmasına neden olabilir.
- **Tüm güç kablolarını ve kordonları kesim alanından uzak tutun.** Güç kabloları veya kordonlar çit ya da çalılar arasına gizlenmiş olabilir ve bıçak tarafından yanlışlıkla kesilebilirler.
- **Kötü hava koşullarında, özellikle de yıldırım riski olduğunda çit budama makinesini kullanmaktan kaçının.** Bu sayede yıldırım çarpması riskini azaltmış olursunuz.
- **Kulak koruması takın.** Yeterli koruyucu ekipman işitme kaybı riskini azaltır.

Uzun mesafeli çit budama makinesi için güvenlik talimatları

- **Elektrik çarpması riskini azaltmak için uzun mesafeli çit budama makinesini asla elektrik kablolarının yakınında kullanmayın.** Cihazın elektrik hatlarına temas etmesi veya elektrik hatlarının yakınında kullanılması ciddi yaralanmaya veya elektrik çarpmasına neden olabilir ve bu da ölümle yol açabilir.
- **Uzun mesafeli çit budama makinesini çalıştırırken her zaman iki elinizi kullanın.** Kontrol kaybını önlemek için uzun mesafeli çit budama makinesini iki elinizle tutun.
- **Uzun mesafeli çit budama makinesini başın üstünde çalıştırırken daima baş koruması kullanın.** Düşen kalıntılar ciddi yaralanmalara neden olabilir.

Ses ve titreşim

Ses ve titreşim değerleri EN 62841 ile uyumlu olarak ölçülmüştür.

Elektrikli aletin A ağırlıklı gürültü seviyesi tipik olarak:

– Ses basıncı seviyesi L_{pA}:	83 dB(A)
– Belirsizlik:	K = 3 dB
– Ses gücü seviyesi L_{WA}:	91 dB(A)
– Belirsizlik:	K = 1.4 dB

Toplam titreşim değeri:

– Emisyon değeri a_h:	3.25 m/sn.^{2}
– Belirsizlik:	K = 1.5 m/sn.^{2}

⚠ ***DİKKAT!***

Belirtilen ölçüm değerleri yeni elektrikli aletler için geçerlidir. Günlük kullanım, gürültü ve titreşim değerlerinin değişmesine neden olur.

i ***NOT***

Bu talimatlarda belirtilen titreşim emisyonu EN 62841'de belirtilen standart teste göre ölçülmüştür ve bir ürünü diğeri ile karşılaştırmak için kullanılabilir. Aynı zamanda maruz kalmanın ön değerlendirmesinde kullanılabilir.

Beyan edilen titreşim emisyonu seviyesi, aletin ana uygulamalarını temsil eder.
Bununla birlikte, alet farklı uygulamalar için farklı aksesuarlarla kullanılıyorsa veya bakımsızsa titreşim emisyonu seviyesi farklı olabilir. Bu durum, toplam çalışma süresi boyunca maruz kalma seviyesini önemli ölçüde artırabilir.
Titreşime maruz kalma seviyesinin doğru bir tahminini yapmak için aletin kapalı olduğu veya çalışır durumda olduğu ancak fiilen kullanımda olmadığı zamanları da hesaba katmak gerekir. Bu, toplam çalışma süresi boyunca maruz kalma seviyesini önemli ölçüde azaltabilir.
Operatörü titreşimin etkilerinden korumak için ek güvenlik önlemlerini belirleyin, örneğin: Aletin ve aksesuarların bakımının yapılması, ellerin sıcak tutulması, çalışma biçimlerinin düzenlenmesi.

⚠ ***DİKKAT!***

Ses basıncı 85 dB(A) seviyesinin üzerindeyken kulak koruyucuları takın.

Teknik veriler

Ürün tipi		GHT-A
Ürün		Uzatmalı Çit Budama Aparatı
Kesme bıçağı uzunluğu	cm	45
Biçme genişliği	mm	20
"FLEX Prosedürü 01"e göre ağırlık	kg	2,2
Çalışma sıcaklığı	-10~40 °C	
Depolama sıcaklığı	-20~50°C	

Genel bakış (bkz. şekil A)

Ürün özelliklerine ait numaralar için teknik resim sayfalarındaki makine çizimlerine bakın.

1 Bıçak
2 Bıçak kılıfı
3 Uç kapak
4 Budama aparatı mili
5 Kilitleme çentikleri
6 Kilitleme kolu 1
7 Kilitleme kolu 2
8 Tutma kolu
9 Kesme başlığı
10 GEX-A

Çalıştırma talimatları

Hazırlık

Uzatmalı çit budama aparatınızı tanıyın

Bu ürün montaj gerektirir. Aleti dikkatlice kartondan kaldırın ve düz bir çalışma yüzeyine yerleştirin. Uzatmalı çit budama aparatını kullanmaya çalışmadan önce makinenin tüm çalışma özellikleri ve güvenlik gereksinimleri hakkında bilgi sahibi olun.

⚠ ***UYARI!***

- *Alete aşina olmanın dikkatsizliğe yol açmasına izin vermeyin. Dikkatsiz bir anın ciddi yaralanmaya neden olması için yeterli olduğunu unutmayın. Herhangi bir aleti kullanmaya çalışmadan önce tüm çalıştırma özellikleri ve güvenlik talimatları hakkında bilgi sahibi olduğunuzdan emin olun.*
- *Bu alet üzerinde değişiklik yapmaya veya bu alet ile kullanılması önerilmeyen aksesuarlar oluşturmaya çalışmayın. Bu tür değişiklikler veya modifikasyonlar hatalı kullanımdır ve ciddi yaralanmalara neden olabilen tehlikeli bir duruma sebep olabilir.*

Montaj

⚠ ***UYARI!***

Bu ürün montaj gerektirir.

Budama makinesini ayarlarken veya monte ederken mutlaka eldiven giyin.

Parçaları monte ederken, ayar yaparken, temizlikten önce ve güç başlığı kullanımda değilken daima aküyü üründen çıkarın.

Uzatmalı çit budama aparatının GPH 18-EC güç başlığına bağlanması

Bu uzatmalı çit budama aparatı, FLEX Güç Başlığı GPH 18-EC ile kullanılmak üzere tasarlanmıştır.

GPH 18-EC güç başlığı kullanım kılavuzundaki "**Güç başlığı aparatını takma**" bölümüne bakın.

Güç başlığı ile çit budama aparatı arasına uzatma çubuğunun (ayrı satılır, GEX-A) bağlanması (bkz. şekil B1)

Bu uzatma çubuğu, FLEX Güç Başlığı GPH 18-EC ve Çit Budama Aparatı GHT-A ile kullanılmak üzere tasarlanmıştır.

Uzatma çubuğu kesim aralığını genişletir. Çit budama aparatı ile güç başlığı arasına bağlanabilir. Çit budama aparatı ile güç başlığı arasındaki uzatma çubuğunu takmak/sökmek için GPH18-EC güç başlığı kullanım kılavuzu ve GEX-A kullanım kılavuzundaki "**Güç başlığı aparatını takma/sökme**" bölümündeki işlemleri takip edin.

NOT

Doğru şekilde monte edildikten sonra çit budama aparatı, uzatma çubuğu ve güç başlığı çekildiği zaman birbirinden ayrılmamalıdır. Bu parçaları çekerek aralarındaki bağlantıyı mutlaka test edin. Parçalar ayrılabiliyorsa yukarıdaki adımları tekrarlayın.

UYARI!

Aparat ile elektrikli alet başlığının/uzatma çubuğunun talimatlara uygun olarak sabitlenmemesi ciddi yaralanma veya ölüme yol açabilir. Uzatmalı çit budama makinesini doğru tutma (bkz. şekil B2).

Aparatın kesme başlığını açma (bkz. şekil C1)

- Aküyü çıkarın.
- Bıçak kılıfının (2) yerinde olduğundan emin olun.
- Kolu (8) tutun, kilitleme kolu 1 (6) ve 2'yi (7) birbirine doğru sıkıştırın ve yerlerinde tutun.
- Kesme başlığını (9) istenilen konuma açın.
- Açı ayar mekanizmasını kilitlemek için iki kilitleme kolunu serbest bırakın. Kilit piminin kilitleme çentiklerinden birine (5) sıkıca oturduğundan emin olun.

Aparatın kesme başlığını katlama (bkz. şekil C2)

- Aküyü çıkarın.
- Bıçak kılıfının yerinde olduğundan emin olun.
- Kolu tutun, kilitleme kolu 1 (6) ve 2'yi (7) birbirine doğru sıkın ve yerlerinde tutun.
- Kesme başlığını (9) milin yanına katlayın.
- Kilitleme kolu 1 (6) ve 2'yi (7) bırakın.

Bıçak kılıfını sökme/takma (bkz. şekil D)

UYARI!

Bıçak kılıfını çıkarırken veya takarken daima eldiven giyin.

- Aküyü çıkarın.
- Bıçak kılıfını (2) bıçak sırtı boyunca kaydırın ve çıkarın.
- Çit budama makinesini kullandıktan sonra ve depolamadan veya taşımadan önce bıçağı temizleyin ve bıçağı kılıfına yerleştirin.

Kesme başlığı açısını ayarlama (bkz. şekil E1 ve E2)

UYARI!

Budama makinesini ayarlarken daima eldiven giyin.

- Aküyü çıkarın.
- Bıçak kılıfının yerinde olduğundan emin olun.
- Kolu tutun, kilitleme kolu 1 (6) ve 2'yi (7) birbirine doğru sıkın ve yerlerinde tutun.
- Kesme başlığı açısını ayarlayın. Kesme başlığı dikey konumdan 90° sola veya 80° sağa olacak şekilde herhangi bir yere konumlandırılabilir.
- Açı ayar mekanizmasını kilitlemek için kilitleme kolunu serbest bırakın. Kilit piminin 12 kilitleme çentiğinden birine sıkıca oturduğundan emin olun.

Çit budama makinesini çalıştırmak/durdurmak için

Güç başlığı GPH 18-EC kullanım kılavuzundaki "**Güç başlığını çalıştırma/durdurma**" bölümüne bakın.

Çit budama makinesinin kullanımı

UYARI!

- *Her kullanımdan önce hasarlı/aşınmış parça olup olmadığını kontrol edin.*
- *Ciddi yaralanmaları önlemek için çalışma sırasında uzatmalı çit budama makinesini tutarken her zaman hem ön destek hem de arka tutma sapını kullanın. Ellerinizi bıçaklardan uzak tutun. Bıçaklar hareket halindeyken kesilen malzemeyi çıkarmayın veya kesilecek malzemeyi tutmayın.*
- *Sıkışan malzemeyi bıçaklardan çıkarırken bıçakların tamamen durmuş ve akünün çıkarılmış olduğundan emin olun. Makineyi havaya kaldırırken veya tutarken kesim bıçaklarından veya kesim kenarlarından kavramayın.*

- *Her kullanımdan önce kesilecek alanı temizleyin. Kesici bıçağa takılabilecek ve ciddi yaralanmalara yol açabilecek kablo, dal, tel veya sicim gibi tüm nesneleri temizleyin.*
- *30mA veya daha az akım geçirme kapasitesine sahip kaçak akım koruma rölesinin kullanılması önerilir.*

⚠ ***DİKKAT!***

- *Bıçağın elektrik kablosu veya hattına takılması/sıkışması durumunda BIÇAĞA DOKUNMAYIN! BIÇAK ELEKTRİKSEL OLARAK AKIM ALTINDA OLABİLİR VE ÇOK TEHLİKELİDİR. Uzatmalı çit budama makinesini yalıtımlı arka sapından tutmaya devam edin veya yere yatırın ve sizden uzak bir şekilde tutun. Bıçağı kablodan kurtarmaya çalışmadan önce hasarlı elektrik hattına giden elektrik beslemesini kesin. Bu uyarıya uyulmadığı takdirde, ciddi kişisel yaralanmalar veya ölüm tehlikesi söz konusudur.*

En iyi biçme sonuçları için ipuçları

- Her kullanımdan önce ürünü inceleyerek hasarlı, eksik veya vida, somun, cıvata vb. gevşek parça olup olmadığını kontrol edin. Tüm bağlantı parçalarını sıkın ve bu ürünü eksik veya hasarlı parçalar değiştirilmeden çalıştırmayın.
- Uzatmalı çit budama makinesini çalıştırmadan önce ayağınızı yere sağlam basın ve dengenizi koruyun ve aşırı uzanmayın. Budama makinesini ağaçta, merdivende, çatıda veya herhangi bir dengesiz destekte çalıştırmayın. Koruyucu gözlük, kaymaz ayakkabı ve lastik eldiven giyin. Üniteyi iki elinizle, kesme bıçağı sizden uzağa bakacak şekilde tutun.
- Güvenli ve konforlu kullanım için omuz askısıyla kullanın. Güç kafası GPH 18-EC kullanım kılavuzundaki "**Omuz askısının kullanımı**" bölümüne bakın.
- Tek seferde çok fazla budama işlemi yapmayın. Böyle yapılması bıçakları engelleyip yavaşlatarak kesim verimini düşürür.
- Uzatmalı çit budama makinesini ağır çalılıkların arasından zorlamayın. Aksi takdirde bıçaklar sıkışabilir ve yavaşlayabilir. Bıçaklar yavaşlarsa çalışma hızınızı yavaşlatın.
- Yeni filizleri budarken sapların doğrudan kesme bıçağına beslenmesi için geniş bir süpürme hareketi kullanın. Daha yaşlı bitkiler daha kalın gövdelere sahip olacak ve testere hareketi (ileri geri) kullanılarak en kolay şekilde budanacaktır.
- Daima kalınlığı 20 mm'den daha az olan sapları veya ince dalları kesin. Geniş dalları budamak için el testeresi veya budama testeresi önerilir. Maksimum kesme kapasitesine dikkat edilmelidir. Belirtilen maksimum kapasiteyi aşan dalları kesmeyin.
- Çitin kenarlarını budarken, alttan başlayıp yukarı doğru kesin. Çitin kenarlarını, üst kısmı biraz daha dar olacak şekilde kesin. Bu şekil, çitin daha fazla güneş almasına ve böylece daha eşit bir şekilde büyümesine izin verecektir (bkz. şekil F1).
- Geniş bir süpürme hareketi yaparak kullanın. Kesim bıçaklarının hareket yönünde hafif aşağıya eğilmesi en iyi kesim sonuçlarını sağlar (bkz. şekil F2).

Bakım

⚠ ***UYARI!***

Elektrikli alet üzerinde herhangi bir çalışma yapmadan önce aküyü aletten çıkarın.

Temizlik

⚠ ***DİKKAT!***

Kuru basınçlı hava ile temizlik yaparken mutlaka koruyucu gözlük takın.

Elektrikli aletin havalandırma deliklerini düzenli olarak temizleyin. Temizleme sıklığı malzemeye ve kullanım süresine bağlıdır. Gövde içine ve motora kuru basınçlı hava üfleyerek düzenli olarak temizleyin.

Onarım

Onarımlar yalnızca yetkili müşteri hizmetleri merkezi tarafından yapılabilir.

i ***NOT***

Garanti süresi içerisinde muhafaza üzerindeki vidaları gevşetmeyin. Bu gereksinime uyulmaması durumunda üreticinin garanti kapsamındaki tüm talepler geçersiz sayılacaktır.

Yedek parçalar ve aksesuarlar

Diğer aksesuarlar, özellikle aletler ve aksesuarlar üreticinin kataloglarında bulunabilir. Parça yerleşim çizimleri ve yedek parça listeleri ana sayfamızda bulunabilir: **www.flex-tools.com**.

Yağlama (bkz. şekil G)

⚠ ***UYARI!***

Çit budama makinesi çalışırken yağlama yapmayın.

- En doğru kullanım ve uzun bıçak ömrü için her kullanımdan önce ve sonra uzatmalı çit budama makinesini ince makine yağı ile yağlayın.
- Akü takımını elektrikli alet başlığından çıkarın.
- Çit budama makinesini düz bir yüzeye yatırın. Üst bıçağın kenarı boyunca biraz hafif makine yağı sürün.
- Çit budama makinesi uzun süre kullanılacaksa, ara verdiğiniz zamanlarda durmanız, akü takımını güç başlığından çıkarmanız ve bıçakları yağlamanız önerilir.
- Üst bıçaklar alt bıçaklarla tamamen hizalıysa uzatmalı çit budama makinesini çalıştırın ve ardından yağlamadan önce bıçakları dengelemek için durdurun.
- Böylece yağ, üst ve alt bıçak arasında iyi dağılabilir ve bıçak ağzına damlayabilir.

Depolama

- Aküyü çıkarın.
- Makineyi iyice temizlemek için kalın eldiven giyin.
- Güvenli bir şekilde depolamak için bıçak kılıfını bıçağa takın.
- Makineyi çocukların ulaşamayacağı kuru, iyi havalandırılmış, kilitli veya yüksek bir yerde depolayın. Cihazı gübre, benzin veya diğer kimyasal maddelerin yakınında depolamayın.

Bertaraf bilgileri

Atık bertarafı yerine hammadde geri kazanımı.

Alet, aksesuarlar ve ambalajlar çevre dostu bir şekilde geri dönüştürülmelidir. Plastik parçalar malzeme türüne göre geri dönüşüm için tanımlanmıştır.

i ***NOT***

Lütfen bayinize bertaraf etme seçenekleri hakkında danışın!

CE Uygunluk Beyanı

Uygunluk beyanları, bu kullanım kılavuzunun Ek 1'inde yer almaktadır.

Sorumluluktan muafiyet

Üretici ve temsilcisi, ürünün veya kullanılamaz bir ürünün neden olduğu iş kesintilerinden kaynaklanan zararlardan ve kâr kayıplarından sorumlu değildir.
Üretici ve temsilcisi, ürünün yanlış kullanılması veya ürünün diğer üreticilerin ürünleri ile kullanılması sonucu oluşabilecek hasarlardan sorumlu değildir.

Spis treści

Symbole używane w niniejszej instrukcji . . . 90
Symbole na produkcie 90
Ważne informacje dotyczące bezpieczeństwa 90
Hałas i drgania 91
Dane techniczne. 92
Widok ogólny 92
Instrukcja obsługi. 92
Konserwacja i utrzymanie. 95
Informacje dotyczące utylizacji 96
Deklaracja zgodności CE 96
Wyłączenia odpowiedzialności 96

Symbole używane w niniejszej instrukcji

⚠ ***OSTRZEŻENIE!***
Oznacza bezpośrednie zagrożenie. Zignorowanie tego ostrzeżenia może doprowadzić do śmierci lub bardzo poważnych, ciężkich obrażeń.

⚠ ***OSTROŻNIE!***
Oznacza sytuację potencjalnie niebezpieczną. Zignorowanie tego ostrzeżenia może doprowadzić do lekkich urazów lub uszkodzenia mienia.

i ***UWAGA***
Oznacza wskazówki dotyczące stosowania i inne ważne informacje.

Symbole na produkcie


Przed włączeniem elektronarzędzia należy przeczytać instrukcję obsługi.


Noś okulary ochronne.


Noś nauszniki ochronne


Należy nosić kask ochronny



Gwarantowany poziom mocy akustycznej zgodnie z: Dyrektywa 2000/14/EC


Chronić przed deszczem


Niebezpieczeństwo – ręce trzymać z dala od ostrzy


Prosimy utrzymywać wystarczającą odległość od przewodów elektroenergetycznych


Oznaczenie CE


Oznaczenie UKCA

Ważne informacje dotyczące bezpieczeństwa

⚠ ***OSTRZEŻENIE!***
Przed użyciem elektronarzędzia należy przeczytać następujące informacje i zastosować się do nich:
- *niniejsza instrukcja obsługi,*
- *„Ogólne instrukcje bezpieczeństwa", dotyczące posługiwania się elektronarzędziami, podane w załączonej broszurze (ulotka nr 315915),*
- *zasady aktualnie obowiązujące w miejscu pracy oraz przepisy w sprawie zapobiegania wypadkom.*
- *instrukcja obsługi głowicy napędowej FLEX GPH 18-EC.*

To elektronarzędzie zostało skonstruowane z wykorzystaniem najnowszych technologii i w sposób spełniający uznane przepisy bezpieczeństwa. Mimo to niewłaściwe lub nieodpowiednie użytkowanie elektronarzędzia może zagrażać życiu lub zdrowiu użytkownika lub osób postronnych, a także grozi zniszczeniem elektronarzędzia lub innego mienia.
Elektronarzędzie może być używane wyłącznie
- *zgodnie z jego przeznaczeniem*
- *i tylko wtedy, gdy jest w pełni sprawne.*

Usterki mające wpływ na bezpieczeństwo należy natychmiast naprawiać.

Przeznaczenie

Nożyce do żywopłotu na wysięgniku są przeznaczone
– do użytku komercyjnego w przemyśle i handlu,
– do przycinania wysokich i szerokich żywopłotów, krzewów i krzaków wyłącznie w połączeniu z głowicą napędową FLEX GPH 18-EC lub z nowszymi modelami wprowadzonymi przez firmę FLEX.

Instrukcje dotyczące bezpieczeństwa używania nożyc do żywopłotu na wysięgniku

⚠ ***OSTRZEŻENIE!***

Prosimy przeczytać wszystkie ostrzeżenia, zalecenia bezpieczeństwa i instrukcje. *Niestosowanie się do ostrzeżeń i instrukcji może doprowadzić do porażenia prądem, pożaru i/lub poważnych obrażeń.*

Instrukcje dotyczące bezpieczeństwa używania nożyc do żywopłotu

- **Wszystkie części ciała należy trzymać z dala od ostrza. Gdy ostrza poruszają się, nie należy usuwać ani przytrzymywać przycinanych gałęzi. Po wyłączeniu narzędzia przełącznikiem ostrza przez jakiś czas jeszcze się poruszają.** Chwila nieuwagi w czasie posługiwania się nożycami do żywopłotu może spowodować poważne obrażenia.
- **Nożyce do żywopłotu należy nosić za uchwyt z zatrzymanym ostrzem. Należy uważać, aby nie dotknąć przełącznika zasilania.** Właściwe noszenie nożyc do żywopłotu zmniejsza ryzyko przypadkowego włączenia i wynikających z niego urazów spowodowanych ostrzami.
- **Na czas transportu lub przechowywania nożyc do żywopłotu należy zawsze zakładać na ostrze osłonę.** Właściwe obchodzenie się z nożycami do żywopłotu zmniejsza ryzyko urazów ciała spowodowanych ostrzami.
- **Podczas usuwania zaklinowanych materiałów lub serwisowania narzędzia należy pilnować, aby wszystkie przełączniki zasilania były ustawione w pozycji „wyłączone" i aby akumulator był wyjęty lub odłączony.** Niespodziewane włączenie nożyc do żywopłotu w czasie serwisowania lub usuwania zaklinowanych materiałów może doprowadzić do poważnych urazów.
- **Nożyce do żywopłotu należy trzymać wyłącznie za izolowane uchwyty, ponieważ ostrze może natrafić na ukryte przewody.** Dotknięcie ostrzem przewodu pod napięciem może spowodować, że przez nieizolowane elementy metalowe nożyc do żywopłotu popłynie prąd, co grozi operatorowi porażeniem.
- **Wszystkie przewody zasilające i kable należy trzymać z dala od strefy cięcia.** Przewody zasilające i kable mogą się schować w krzakach i żywopłotach i mogą zostać przypadkowo przecięte ostrzem.
- **Nożyc do żywopłotu nie należy używać podczas niepogody, zwłaszcza zaś wtedy, gdy istnieje ryzyko uderzenia pioruna.** Zasada to ogranicza ryzyko porażenia piorunem.
- **Należy nosić ochronniki słuchu.** Odpowiedni sprzęt ochronny zmniejszy ryzyko utraty słuchu.

Instrukcje dotyczące bezpieczeństwa używania nożyc do żywopłotu o dużym zasięgu działania

- **Aby zmniejszyć ryzyko porażenia prądem, nożyc do żywopłotu o dużym zasięgu działania nie należy nigdy używać w pobliżu jakichkolwiek przewodów elektroenergetycznych.** Dotknięcie lub używanie w pobliżu przewodów elektroenergetycznych może doprowadzić do poważnych urazów lub porażenia prądem ze skutkiem śmiertelnym.
- **Podczas używania nożyc do żywopłotu o dużym zasięgu działania należy zawsze używać obu rąk.** Aby nie dopuścić do utraty kontroli nad narzędziem, nożyce do żywopłotu o dużym zasięgu działania należy trzymać oburącz.
- **Gdy nożyce do żywopłotu o dużym zasięgu działania są używane nad głową, należy zawsze nosić kask ochronny.** Spadające ścinki mogą doprowadzić do poważnych urazów ciała.

Hałas i drgania

Wartości emisji hałasu zmierzono zgodnie z normą EN 62841.
Poziom hałasu skorygowany charakterystyką A elektronarzędzia wynosi zazwyczaj:

– Poziom ciśnienia akustycznego L_{pA}: 83 dB(A)
– Niepewność: K = 3 dB
– Poziom mocy akustycznej L_{WA}: 91 dB(A)
– Niepewność: K = 1.4 dB

Całkowita wartość drgań:
– Wartość emisji a_h: 3.25 m/s^2
– Niepewność: K = 1.5 m/s^2

⚠ ***OSTROŻNIE!***

Podane wartości pomiarów dotyczą elektronarzędzi nowych. Codzienne użytkowanie sprawia, że wartości hałasu i drgań ulegają zmianie.

i ***UWAGA***

Poziom emisji drgań podany w niniejszej karcie informacyjnej został zmierzony zgodnie ze standardowymi metodami testowymi określonymi w normie EN 62841 i może służyć do porównywania różnych narzędzi. Parametr ten może również służyć do wstępnej oceny narażenia na drgania. Deklarowany poziom emisji drgań odnosi się do najważniejszych zastosowań narzędzia.

Jeżeli narzędzie będzie używane do różnych zastosowań, z różnymi akcesoriami lub jeżeli będzie niedokładnie konserwowane, poziom emisji drgań może być inny. Może to istotnie zwiększyć poziom narażenia użytkownika na drgania w całym okresie pracy.

W celu dokładnego oszacowania poziomu narażenia na drgania, konieczne jest uwzględnienie również czasu, gdy narzędzie jest wyłączone lub pracuje, ale nie jest w rzeczywistości używane. Może to istotnie zmniejszyć poziom narażenia użytkownika na drgania w całym okresie pracy.

Należy określić dodatkowe środki ostrożności zabezpieczające operatora przed skutkami drgań, takie jak np.: Konserwacja narzędzia i akcesoriów, utrzymywanie ciepła rąk, organizacja schematów pracy.

⚠ ***OSTROŻNIE!***

Gdy poziom ciśnienia akustycznego przekracza 85 dB(A), należy nosić ochronniki słuchu.

Dane techniczne

Typ produktu		GHT-A
Produkt		Końcówka nożyce do żywopłotu na wysięgniku
Długość ostrza tnącego	cm	45
Szerokość koszenia	mm	20
Ciężar wg „Procedury FLEX 01"	kg	2,2
Temperatura pracy	-10 – 40°C	
Temperatura przechowywania	-20~50°C	

Krótki opis urządzenia (patrz rysunek A)

Numeracja elementów odnosi się do rysunku narzędzia na stronie z elementami graficznymi.

1 Tarcza
2 Osłona ostrza
3 Zaślepka
4 Wał końcówki podkaszarki
5 Karby blokujące
6 Dźwignia blokady 1
7 Dźwignia blokady 2
8 Uchwyt
9 Głowica tnąca
10 GEX-A

Instrukcja obsługi

Przygotowanie

Zapoznanie się z końcówką nożyce do żywopłotu na wysięgniku

Produkt wymaga złożenia. Ostrożnie wyjmij narzędzie z kartonu i umieść je na równej powierzchni roboczej. Przed rozpoczęciem korzystania z nożyc do żywopłotu na wysięgniku należy zapoznać się ze wszystkimi ich funkcjami i wymogami bezpieczeństwa.

⚠ ***OSTRZEŻENIE!***

- *Nie pozwól, aby znajomość narzędzia spowodowała nieostrożność. Pamiętaj, że wystarczy jedna chwila nieuwagi, aby*

spowodować poważne obrażenia. Przed rozpoczęciem korzystania z jakiegokolwiek narzędzia należy zapoznać się ze wszystkimi funkcjami obsługi i instrukcjami bezpieczeństwa.

- *Nie należy próbować przerabiać narzędzia ani tworzyć akcesoriów, które nie są zalecane do używania w narzędziu. Wszelkie tego typu zmiany lub modyfikacje są niedozwolone i mogą prowadzić do niebezpiecznych sytuacji oraz poważnych urazów ciała.*

Montaż

⚠ ***OSTRZEŻENIE!***

Produkt wymaga złożenia.

Podczas regulacji i montażu nożyc należy mieć zawsze założone rękawice.

Przed montażem części, regulacją i czyszczeniem oraz gdy produkt nie jest używany należy zawsze wyjąć z głowicy napędowej akumulator.

Podłączanie końcówki nożyce do żywopłotu na wysięgniku do głowicy napędowej GPH 18-EC

Ta końcówka nożyce do żywopłotu na wysięgniku została zaprojektowana do używania z głowicą napędową FLEX GPH 18-EC.

Patrz część „**Zakładanie/zdejmowanie końcówki głowica napędowa**" w instrukcji obsługi głowicy napędowej GPH 18-EC.

Podłączanie drążka przedłużającego (w osobnej sprzedaży, GEX-A) między głowicą napędową a końcówką nożyce do żywopłotu (patrz rysunek B1)

Ten drążek przedłużający został zaprojektowany do używania z głowicą napędową FLEX GPH 18-EC i końcówką nożyce do żywopłotu GHT-A.

Trzonek przedłużający zwiększa zasięg cięcia. Można go podłączyć między głowicą napędową a końcówką nożyce do żywopłotu. Aby zainstalować/zdjąć drążek przedłużający między końcówką nożyce do żywopłotu a głowicą napędową, należy postępować zgodnie z procedurą opisaną w części „**Zakładanie/zdejmowanie końcówki głowica napędowa**" w instrukcji obsługi głowicy napędowej GPH18-EC oraz w instrukcji obsługi GEX-A.

i ***UWAGA***

Po prawidłowym złożeniu, końcówka nożyce do żywopłotu, drążek przedłużający i głowica napędowa nie powinny się przy ciągnięciu dawać rozdzielić. Połączenie należy zawsze sprawdzić przez pociągnięcie elementów. Jeśli części można rozdzielić, powyższe czynności należy powtórzyć.

⚠ ***OSTRZEŻENIE!***

Niezamocowanie końcówki i głowicy napędowej/drążka przedłużającego zgodnie z instrukcjami podanymi powyżej może doprowadzić do poważnych urazów lub śmierci. Właściwe trzymanie nożyc do żywopłotu na wysięgniku (patrz rysunek B2).

Rozkładanie głowicy tnącej końcówki (patrz rysunek C1)

- Wyjąć akumulator.
- Sprawdzić, czy osłona ostrza (2) jest na swoim miejscu.
- Przytrzymać uchwyt (8), ścisnąć dźwignię blokującą 1(6) i 2(7) i przytrzymać je w tej pozycji.
- Rozłożyć głowicę tnącą (9) do żądanej pozycji.
- Zwolnić dwie dźwignie blokujące, aby zablokować mechanizm regulacji kąta. Upewnić się, że bolec blokujący jest bezpiecznie zaczepiony o jeden z karbów blokujących (5).

Składanie głowicy tnącej końcówki (patrz rysunek C2)

- Wyjąć akumulator.
- Sprawdzić, czy osłona ostrza jest na swoim miejscu.
- Przytrzymać uchwyt, ścisnąć dźwignię blokującą 1(6) i 2(7) i przytrzymać je w tej pozycji.
- Złóż głowicę tnącą (9) obok trzonka.
- Zwolnić dźwignię blokującą 1(6) i 2(7).

Zdejmowanie/zakładanie osłony ostrza (patrz rysunek D)

⚠ ***OSTRZEŻENIE!***

Podczas zdejmowania i zakładania osłony ostrza należy mieć zawsze założone rękawice ochronne.

- Wyjąć akumulator.
- Zsunąć i zdjąć osłonę ostrza (2) wzdłuż grzbietu ostrza.
- Po użyciu i przed schowaniem lub transportowaniem nożyc do żywopłotu należy wyczyścić ostrze i włożyć je do osłony.

Regulacja kąta głowicy tnącej (patrz rysunek E1 i E2)

⚠ ***OSTRZEŻENIE!***

Podczas regulacji nożyc należy mieć zawsze założone rękawice.

- Wyjąć akumulator.
- Sprawdzić, czy osłona ostrza jest na swoim miejscu.
- Przytrzymać uchwyt, ścisnąć dźwignię blokującą 1(6) i 2(7) i przytrzymać je w tej pozycji.
- Wyregulować kąt głowicy tnącej. Głowicę tnącą można ustawić w dowolnym położeniu pod kątem do 90° w lewo od pionu lub do 80° w prawo od pionu.
- Zwolnić dźwignie blokujące, aby zablokować mechanizm regulacji kąta. Upewnić się, że bolec blokujący jest bezpiecznie zaczepiony o jeden z 12 karbów blokujących.

Włączanie/Wyłączanie nożyc do żywopłotu na wysięgniku

Patrz część „**Włączanie/wyłączanie głowicy napędowej**" w instrukcji obsługi głowicy napędowe GPH 18-EC.

Używanie nożyc do żywopłotu na wysięgniku

⚠ ***OSTRZEŻENIE!***

- *Przed każdym użyciem należy sprawdzić, czy jakieś części nie są uszkodzone lub zużyte.*
- *Aby zapobiec poważnym obrażeniom ciała, podczas pracy nożycami do żywopłotu na wysięgniku należy zawsze trzymać je zarówno za przedni jak i za tylny uchwyt. Ręce należy trzymać z dala od ostrzy. Gdy ostrza poruszają się, nie należy próbować usuwać ani przytrzymywać przycinanych gałęzi.*
- *Przed usunięciem zaklinowanego materiału z ostrzy należy upewnić się, że ostrza całkowicie się zatrzymały i że z narzędzia został wyjęty akumulator. Podczas podnoszenia lub trzymania nożyc do żywopłotu nie należy chwytać za nieosłonięte noże lub krawędzie tnące.*
- *Przed każdym użyciem narzędzia należy uprzątnąć teren wykonywania prac. Należy usunąć z niego wszystkie przedmioty takie jak przewody, oświetlenie, druty lub sznurki, które mogłyby się zaplątać w ostrze tnące i które stwarzałyby ryzyko poważnych urazów ciała.*
- *Zaleca się stosowanie wyłącznika różnicowoprądowego o prądzie wyłączania 30 mA lub mniejszym.*

⚠ ***OSTROŻNIE!***

- *Jeżeli OSTRZE zakleszczy się na jakimkolwiek przewodzie elektrycznym lub kablu, NIE WOLNO GO DOTYKAĆ! OSTRZE MOŻE BYĆ POD NAPIĘCIEM I MOŻE BYĆ BARDZO NIEBEZPIECZNE. Należy nadal trzymać nożyce do żywopłotu na wysięgniku za izolowany uchwyt tylny lub odłożyć je w bezpieczny sposób. Następnie wyłączyć prąd doprowadzony do przewodu/kabla. Dopiero potem można spróbować wyplątać ostrze z przewodu lub kabla. Niezastosowanie się do tego ostrzeżenia doprowadzi do poważnych urazów i grozi śmiercią.*

Wskazówki jak uzyskać najlepsze wyniki

- Przed każdym użyciem należy skontrolować cały produkt pod kątem uszkodzonych, brakujących lub obluzowanych części takich jak śruby, wkręty, nakrętki itp. Wszystkie elementy połączeniowe należy mocno dokręcić. Nie wolno używać produktu zanim wszystkie brakujące lub uszkodzone części nie zostaną wymienione.
- Przed uruchomieniem nożyc do żywopłotu na wysięgniku należy zachować prawidłową postawę i równowagę oraz nie sięgać za daleko. Nożyc nie należy używać na drzewie, drabinie, z dachu ani na żadnym innym niestabilnym podłożu. Nosić okulary ochronne, obuwie antypoślizgowe i gumowe rękawice. Trzymaj urządzenia za oba uchwyty, ostrzem odwróconym od siebie.
- Aby bezpiecznie i wygodnie używać narzędzia, należy używać paska na ramię. Patrz część „**Używanie paska na ramię**" w instrukcji obsługi głowicy napędowej GPH 18-EC.

- Nie należy przycinać zbyt dużej ilości gałęzi za jednym razem. Może to doprowadzić do zacięcia się noży i spowolnienia ich pracy, co zmniejszyłoby wydajność cięcia.
- Nożyc do żywopłotu nie należy używać do siłowego przycinania gęstych i zbitych krzewów. Może to powodować zakleszczanie się ostrzy i spowalnianie pracy. Jeśli ostrza zwalniają, należy zmniejszyć tempo swojej pracy.
- Podczas przycinania nowych pędów należy stosować szeroki zamach, tak aby pędy były podawane bezpośrednio na ostrze tnące. Starszy pędy będą miały grubsze łodygi i najłatwiej je będzie przyciąć, wykonując ruchy w tył i w przód.
- Należy zawsze ścinać pędy lub gałązki o grubości mniejszej niż 20 mm. Do przycinania dużych pędów należy używać piły ręcznej bez napędu lub sekatora. Należy przestrzegać maksymalnych zakresów cięcia. Nie należy ciąć gałęzi przekraczających możliwości narzędzia.
- Podczas przycinania boków żywopłotu należy rozpoczynać od dołu i ciąć w górę. Boki żywopłotu należy przycinać w taki sposób, aby zwężały się lekko ku górze. Taki kształt żywopłotu spowoduje, że jego większa część będzie wystawiona na działanie słońca, co w efekcie przełoży się na bardziej równomierny wzrost (patrz rysunek F1).
- Należy wykonywań szerokie, zagarniające ruchy. Najlepsze efekty uzyskuje się, gdy ostrza tnące są lekko pochylone w dół w kierunku ruchu (patrz rysunek F2).

Konserwacja i utrzymanie

⚠ ***OSTRZEŻENIE!***

Przed wykonaniem jakichkolwiek prac przy elektronarzędziu należy wyjąć z narzędzia akumulator.

Czyszczenie

⚠ ***OSTROŻNIE!***

Na czas czyszczenia suchym sprężonym powietrzem należy zawsze zakładać okulary ochronne.

Elektronarzędzie i jego otwory wentylacyjne należy regularnie czyścić. Częstotliwość czyszczenia zależy od materiału i czasu użytkowania. Wnętrze obudowy i silnik należy regularnie przedmuchiwać sprężonym powietrzem.

Naprawy

Naprawy mogą być wykonywane wyłącznie w autoryzowanym punkcie serwisowym.

i ***UWAGA***

W okresie gwarancyjnym nie należy odkręcać śrub na obudowie. Niespełnienie tego wymogu spowoduje unieważnienie wszelkich roszczeń z tytułu gwarancji producenta.

Części zamienne i akcesoria

Pozostałe akcesoria, w szczególności zaś narzędzia i akcesoria, znaleźć można w katalogach producenta. Rysunki rozstrzelone i listy części zamiennych znaleźć można na naszej stronie: **www.flex-tools.com**.

Smarowanie (patrz rysunek G)

⚠ ***OSTRZEŻENIE!***

Ostrza nożyc do żywopłotu na wysięgniku nie należy smarować w czasie, kiedy pracuje.

- Aby uzyskać optymalne działanie ostrzy i przedłużyć ich żywotność, ostrza nożyc do żywopłotu na wysięgniku należy smarować lekkim olejem maszynowym każdorazowo przed i po użyciu.
- Wyjąć akumulator z głowicy napędowej.
- Położyć nożyce do żywopłotu na płaskiej powierzchni. Nałożyć niewielką ilość lekkiego oleju maszynowego wzdłuż krawędzi górnego ostrza.
- Jeśli nożyce do żywopłotu będą używane przez dłuższy czas, zaleca się, aby podczas przerw wyłączyć narzędzie, wyjąć akumulator z głowicy napędowej i nasmarować ostrza.
- Jeśli położenie ostrzy górnych całkowicie pokrywa się z położeniem ostrzy dolnych, należy włączyć nożyce na wysięgniku, a następnie natychmiast zatrzymać, aby przed smarowaniem przesunąć ostrza względem siebie.
- Jest to potrzebne, aby olej mógł dobrze rozprowadzić się między górnym i dolnym ostrzem i kapać na krawędź ostrza.

Przechowywanie

- Wyjąć akumulator.
- Aby móc dokładnie wyczyścić urządzenie należy założyć solidne rękawice.

- Aby bezpiecznie przechowywać ostrze, należy na nie założyć osłonę.
- Narzędzie należy przechowywać w suchym i przewiewnym miejscu niedostępnym dla dzieci: albo pod kluczem, albo wystarczająco wysoko. Urządzenia nie należy używać na nawozach lub w ich pobliżu, to samo dotyczy podłoży zanieczyszczonych benzyną i substancjami chemicznymi.

Informacje dotyczące utylizacji

Odzyskiwanie surowców zamiast utylizacji odpadów.

Urządzenie, akcesoria i opakowanie należy poddawać recyklingowi w przyjazny dla środowiska sposób. Identyfikacja części plastikowych przeznaczonych do recyklingu odbywa się na podstawie materiału, z którego są one wykonane.

UWAGA

O dostępne możliwości utylizacji prosimy zapytać swojego dystrybutora!

Deklaracja zgodności WE

Deklaracje zgodności znajdują się w załączniku 1 do niniejszej instrukcji obsługi.

Wyłączenia odpowiedzialności

Producent i jego przedstawiciel nie ponoszą odpowiedzialności za jakiekolwiek szkody i straty oraz utratę zysków wskutek przerwy w prowadzeniu działalności spowodowanej produktem lub faktem, że produktu nie da się używać.
Producent i jego przedstawiciel nie ponoszą odpowiedzialności za jakiekolwiek szkody i straty spowodowane niewłaściwym użyciem produktu lub używaniem go w połączeniu z produktami innych producentów.

Tartalmak

A jelen kézikönyvben használt szimbólumok . 97
A terméken lévő szimbólumok 97
Fontos biztonsági információk 97
Zaj és rezgési adatok. 98
Műszaki adatok. 99
Áttekintés 99
Használati útmutató. 99
Karbantartás és ápolás 101
Ártalmatlanításra vonatkozó információk. . . 102
CE megfelelőségi nyilatkozat 102
Felelősség alóli mentesség 102

A jelen kézikönyvben használt szimbólumok

⚠ ***FIGYELMEZTETÉS!***
Közelgő veszélyt jelez. A jelzés figyelmen kívül hagyása halált vagy különösen súlyos sérüléseket okozhat.

⚠ ***VIGYÁZAT!***
Potenciálisan veszélyes helyzetet jelez. A jelzés figyelmen kívül hagyása könnyű sérülést vagy anyagi kárt okozhat.

i ***MEGJEGYZÉS***
Alkalmazási tippeket és fontos információkat jelez.

A terméken lévő szimbólumok


Az elektromos szerszám bekapcsolása előtt olvassa el a kezelési útmutatót.


Viseljen szemvédőt


Viseljen fülvédőt


Viseljen fejvédőt



Garantált hangteljesítményszint az 2000/14/EC irányelv értelmében


Ne tegye ki eső hatásának


Veszély – Tartsa távol a kezét a pengéktől


Tartson kellő távolságot az elektromos vezetékektől

CE-jelölés

UKCA-jelölés

Fontos biztonsági információk

⚠ ***FIGYELMEZTETÉS!***
Az elektromos szerszám használata előtt olvassa el a következőket, és ennek megfelelően járjon el:
- *ezt a használati útmutatót,*
- *az elektromos eszközök kezelésére vonatkozó „Általános biztonsági előírások" c. részt a mellékelt kiadványban (száma: 315915),*
- *az üzem aktuális szabályait és a balesetek megelőzésére vonatkozó előírásait.*
- *a FLEX GPH 18-EC meghajtóegység kezelési útmutatóját.*

Jelen elektromos szerszám a legkorszerűbb technológia alapján, az elismert biztonsági előírásoknak megfelelően készült.
Ennek ellenére használat közben az elektromos szerszám veszélyeztetheti a használó vagy harmadik fél életét és végtagjait, illetve az elektromos eszköz vagy más vagyontárgy károsodását is okozhatja.
Az elektromos szerszámot kizárólag
- *rendeltetésének megfelelően használható*
- *tökéletesen üzemképes állapotban.*

A biztonságot veszélyeztető hibákat azonnal meg kell javítani.

Rendeltetésszerű használat

A teleszkópos sövényvágó
- ipari és kereskedelmi használatra,
- maags és széles sövények, bokrok és cser-

jék vágására és nyírására szolgál, és kizárólag a következő GPH 18-EC típusú vagy a FLEX által később forgalomba helyezett FLEX motorfejjel használható.

A teleszkópos sövényvágóra vonatkozó biztonsági utasítások

⚠ ***FIGYELMEZTETÉS!***

Olvassa el az összes biztonsági figyelmeztetést és utasítást. *Amennyiben nem követi a figyelmeztetéseket és utasításokat, áramütést, tüzet és/vagy súlyos sérülést okozhat.*

A sövényvágóra vonatkozó biztonsági utasítások

- **Tartsa távol testének minden részét a pengétől. Ne távolítsa el a vágott anyagot, és ne tartsa a vágandó anyagot, amíg a pengék mozgásban vannak. A pengék kikapcsolás után még mozognak egy ideig.** A sövényvágó használata közben egyetlen pillanatnyi figyelmetlenség is komoly sérülésekhez vezethet.
- **A sövényvágót mindig a fogantyújánál fogva vigye, a pengék álljanak közben, és ügyeljen arra, nehogy bekapcsolja az elektromos kapcsolót.** A sövényvágó megfelelő hordozása csökkenti a véletlen indítás, és ezáltal a pengék okozta személyi sérülés veszélyét.
- **A sövényvágó szállításakor vagy tárolásakor mindig helyezze fel a pengeburkolatot.** A sövényvágó megfelelő kezelése csökkenti a pengék okozta személyi sérülés veszélyét.
- **Amikor eltávolítja a beszorult anyagot, vagy szervizeli az egységet, győződjön meg arról, hogy az elektromos kapcsolók ki vannak-e kapcsolva, és az akkucsomag el van-e távolítva, vagy le van-e kapcsolva.** A sövényvágó váratlan működésbe hozatala a beszorult anyag eltávolítása vagy a szervizelés során súlyos személyi sérüléseket okozhat.
- **A sövényvágót csak a szigetelt tartófelületeknél fogva tartsa, mivel a penge rejtett vezetéket érinthet.** A „feszültség alatti" vezetékkel érintkező pengék „feszültség alá" helyezhetik a sövényvágó burkolat nélküli fémrészeit, és a gépkezelő áramütést szenvedhet.
- **Az elektromos kábeleket és vezetékeket tartsa távol a vágóterülettől.** Előfordulhat, hogy a hálózati kábelek vagy vezetékek nem láthatók a sövényben vagy a bozótokban, és ezeket véletlenül elvághatja a penge.
- **Ne használja a sövényvágót rossz időjárási körülmények között, különösképpen, ha fennáll a villámlás veszélye.** Ez megnöveli annak veszélyét, hogy eltalálja a villám.
- **Viseljen fülvédőt.** A megfelelő védőfelszerelés csökkenti a halláskárosodás kockázatát.

A hosszabbított rúddal ellátott sövényvágóra vonatkozó biztonsági utasítások

- **A halálos áramütés kockázatának csökkentése érdekében soha ne használja a meghosszabbított sövénynyírót elektromos vezetékek közelében.** Amennyiben elektromos vezetékekhez ér, vagy azok közelében használja, akkor az sérülést vagy áramütést okozhat, amely halállal végződhet.
- **Mindig használja mindkét kezét, amikor a teleszkópos sövényvágót működteti.** Tartsa a teleszkópos sövényvágót két kézzel, hogy ne veszítse el az irányítást.
- **Mindig használjon fejvédőt, amikor a teleszkópos sövényvágót fej felett működteti.** A lehulló levágott részek súlyos sérülést okozhatnak.

Zaj és rezgési adatok

A zaj és rezgési értékek meghatározása az EN 62841 szabvány szerint történt.

Az elektromos szerszám A-súlyozású zajszintjének általános adatai:

– Hangnyomásszint L_{pA}:	83 dB(A)
– Bizonytalanság:	K = 3 dB
– Hangteljesítményszint L_{wA}:	91 dB(A)
– Bizonytalanság:	K = 1.4 dB

Teljes rezgési érték:

– Kibocsátási érték a_h:	3.25 m/s^2
– Bizonytalanság:	K = 1.5 m/s^2

⚠ ***VIGYÁZAT!***

A megadott mért értékek új elektromos szerszámokra vonatkoznak. A napi használattól a zaj és a rezgési adatok módosulhatnak.

ⓘ ***MEGJEGYZÉS***

Az ezeken az utasításokon megadott rezgéskibocsátási szint az EN 62841 szabványban megadott szabványosított teszt alapján lett lemérve, és felhasználható más szerszámokkal való össze-

hasonlításhoz. Használható a kitettség előzetes értékelésére is.

A megadott rezgéskibocsátási szint a szerszám fő alkalmazására vonatkozik.

Ha a szerszámot más célokra használják, különböző tartozékokkal vagy nem megfelelően végzett karbantartás mellett, a rezgéskibocsátási szint eltérhet. Ez jelentősen megnövelheti a teljes munkaidő alatti kitettségi szintet.

A rezgésnek való kitettségi szint pontos meghatározásához figyelembe kell venni azt az időt is, amikor a szerszám ki- vagy bekapcsolt állapotban van, de nincs használatban. Ez jelentősen csökkentheti a teljes munkaidő alatti kitettségi szintet.

Azonosítson be további biztonsági intézkedéseket, amelyek a kezelő rezgéstől való védelmét szolgálják, például: A szerszám és a tartozékok karbantartása, a kezek melegen tartása, a munkaritmus megszervezése.

⚠ ***VIGYÁZAT!***

85 dB(A) feletti hangnyomás esetén viseljen fülvédőt.

Műszaki adatok

Terméktípus		GHT-A
Termék		Sövénynyíró alkatrész
Vágópenge hossza	cm	45
Vágásszélesség	mm	20
Súly a „FLEX 01-es eljárás” szerint	kg	2,2
Üzemi hőmérséklet	-10~40°C	
Tárolási hőmérséklet	-20~50°C	

Áttekintés (lásd az A ábrát)

A termék elemeinek számozása megfelel a gép illusztrációján látható számoknak a rajzokat ábrázoló oldalon.

1 Penge
2 Pengevédő
3 Zárósapka
4 Fűkasza tartozék szára
5 Rögzítők
6 Rögzítőkar 1
7 Rögzítőkar 2
8 Markolat
9 Vágófej
10 GEX-A

Használati útmutató

Előkészítés

Ismerje meg a teleszkópos sövényvágó tartozékot

A termék összeszerelést igényel. Óvatosan emelje ki a szerszámot a kartondobozból, és helyezze vízszintes munkafelületre. Mielőtt megpróbálná használni a teleszkópos sövényvágó tartozékot, ismerkedjen meg annak összes működési jellemzőjével és biztonsági követelményével.

⚠ ***FIGYELMEZTETÉS!***

- *Ügyeljen arra, hogy a szerszám ismerete miatt ne legyen figyelmetlen. Ne feledje, hogy egy figyelmetlen pillanat elegendő ahhoz, hogy súlyos sérülést okozzon. Mielőtt bármilyen szerszámot használna, feltétlenül ismerkedjen meg az összes kezelési funkcióval és biztonsági utasítással.*
- *Ne próbálja módosítani a terméket, és ne készítsen hozzá tartozékokat, amelyek nem javasoltak ehhez a szerszámhoz. Bármilyen módosítás vagy változtatás helytelen használatnak minősül, és veszélyes feltételeket teremthet, amely súlyos személyi sérüléssel végződhet.*

Összeszerelés

⚠ ***FIGYELMEZTETÉS!***

A termék összeszerelést igényel.

Mindig viseljen kesztyűt a sövényvágó beállítása vagy összeszerelése során.

Mindig vegye ki az akkumulátoregységet a motorfejből, amikor összeszereli az alkatrészeket, beállításokat, tisztítást végez, vagy amikor nem használja a terméket.

A teleszkópos sövényvágó tartozék csatlakoztatása a GPH 18-EC motorfejre

Ez a teleszkópos sövényvágó tartozék FLEX GLT 18-EC motorfejjel használható.

Lásd „ **A motorfej tartozék beszerelése/eltávolítása**” részt a motorfej GPH 18-EC kezelői kézikönyvében.

A hosszabbító rúd (külön kapható, GEX-A) csatlakoztatása a motorfej és a sövényvágó tartozék között (lásd a B1 ábrát)

Ez a hosszabbító rúd FLEX GPH 18-EC motorfejjel és GHT-A sövényvágó tartozékkal használható.

A hosszabbító rúd meghosszabbítja a vágási tartományt. A sövényvágó tartozék és a motorfej között kell csatlakoztatni. Kövesse a folyamatot „**A motorfej tartozék beszerelése/eltávolítása**" szakaszban a GPH18-EC motorfej kezelési kézikönyvében és a GEX-A kezelési kézikönyvében, amikor felszereli/eltávolítja a hosszabbító rudat a sövényvágó tartozék és a motorfej között.

MEGJEGYZÉS

A helyes összeszerelés után a sövényvágó tartozék, a hosszabbító rúd és a motorfej nem válhat el egymástól, ha meghúzzák. Mindig ellenőrizze a csatlakozást úgy, hogy meghúzza. Ismételje meg a fenti lépéseket, ha szét tudja választani a darabokat.

FIGYELMEZTETÉS!

Amennyiben a tartozékot és a motorblokkot/hosszabbító rudat nem a fent leírtaknak megfelelően rögzíti, az súlyos vagy halálos sérüléssel végződhet. A teleszkópos sövényvágó megfelelő tartása (lásd a B2 ábrát).

A tartozék vágófejének kinyitása (lásd a C1 ábrát)

- Vegye ki az akkumulátort.
- Győződjön meg arról, hogy a pengeburkolat (2) a helyén van.
- Fogja meg a fogantyút (8), szorítsa össze a zárókart 1(6) és 2(7), és tartsa őket a helyükön.
- Nyissa ki a vágófejet (9) a kívánt helyzetbe.
- Engedje el a két zárókart az szögállító mechanizmus zárásához. Győződjön meg arról, hogy a rögzítőcsap biztonságosan illeszkedik az egyik reteszelésbe (5).

A tartozék vágófejének becsukása (lásd a C2 ábrát)

- Vegye ki az akkumulátort.
- Győződjön meg arról, hogy a pengeburkolat a helyén van.
- Fogja meg a fogantyút, szorítsa össze a zárókart 1(6) és 2(7), és tartsa őket a helyükön.
- Hajtsa a vágófejet (9) a tengely mellé.
- Oldja ki a zárókart 1(6) és 2(7).

A pengeburkolat eltávolítása/felszerelése (lásd a D ábrát)

FIGYELMEZTETÉS!

A pengevédő le- és felszerelése során mindig használjon védőkesztyűt.

- Vegye ki az akkumulátort.
- Csúsztassa le a pengeburkolatot (2) a penge háta mentén, és távolítsa el.
- A sövényvágó használata után és tárolása vagy szállítása előtt tisztítsa meg a pengét, és helyezze a pengét a burkolatba.

A vágófej szögének beállítása (lásd E1 és E2 ábrát)

FIGYELMEZTETÉS!

A sövényvágó beállításakor mindig viseljen kesztyűt.

- Vegye ki az akkumulátort.
- Győződjön meg arról, hogy a pengeburkolat a helyén van.
- Fogja meg a fogantyút, szorítsa össze a zárókart 1(6) és 2(7), és tartsa őket a helyükön.
- Állítsa be a vágófej szögét. A vágófej bárhol elhelyezhető a függőleges helyzettől balra 90°-os tartományon belül, vagy a függőleges helyzettől jobbra 80°-os tartományon belül.
- Engedje el a zárókarokat a szögállító mechanizmus rögzítéséhez. Győződjön meg arról, hogy a rögzítőcsap biztonságosan illeszkedik a 12 közül az egyik reteszelésbe.

A teleszkópos sövényvágó elindítása/leállítása

Lásd a GPH 18-EC kezelői kézikönyv „**A motorfej elindítása/leállítása**" részét.

A teleszkópos sövényvágó használata

FIGYELMEZTETÉS!

- *Minden használat előtt ellenőrizze, hogy nincsenek-e sérült/kopott alkatrészek*
- *A súlyos személyi sérülések elkerülése*

érdekében mindig használja az elülső és a hátsó fogantyút is a sövényvágó tartásához működés közben. Tartsa távol a kezét a pengéktől. Ne próbálja meg eltávolítani a vágott anyagot, és ne tartsa a vágandó anyagot, amíg a pengék mozgásban vannak.

- *Győződjön meg róla, hogy a pengék teljesen leálltak, és az akkumulátoregység ki lett véve, mielőtt eltávolítja a beakadt anyagot a pengékből. Ne fogja meg a vágópengéket vagy a pengék végét, amikor felveszi, vagy tartja az egységet.*
- *Minden használat előtt tisztítsa meg a nyírni kívánt területet. Távolítson el minden tárgyat, pl. kábeleket, lámpákat, vezetékeket vagy zsinórokat, amelyek beakadhatnak a pengébe, és súlyos személyi sérülést okozhatnak.*
- *Ajánlott 30mA vagy annál kisebb kioldó áramú maradékáram-védőkapcsoló használata.*

⚠ ***VIGYÁZAT!***

- *Ha a penge elektromos vezetékbe akad, AKKOR NE ÉRJEN A PENGÉHEZ! A PENGE ELEKTROMOS ÁRAM ALÁ KERÜLHET, AMI IGEN VESZÉLYES LEHET. A sövénynyírót továbbra is a szigetelt hátsó fogantyúnál tartsa, vagy Öntől távol biztonságosan tegye le. Mielőtt megpróbálja kiszabadítani a pengét a vezetékből, válassza le az elektromos áramot a sérült vezetékről. Amennyiben ezt a figyelmeztetést nem veszi figyelembe, az súlyos személyes sérülést vagy esetleg halált okozhat.*

Tippek a legjobb vágási eredményhez

- Minden használat előtt ellenőrizze a teljes terméket sérülések, hiányzó vagy laza alkatrészek, pl. csavarok, anyák, csapok stb. szempontjából. Biztonságosan húzzon meg minden rögzítőt, és ne használja a terméket, amíg a sérült vagy hiányzó alkatrészeket ki nem cserélték.
- A teleszkópos sövényvágó elindítása előtt vegyen fel megfelelő lábtartást és egyensúlyt, és ne nyúljon túl rajta. Ne működtesse a sövénynyírót fáról, létráról, tetőről vagy más instabil támasztékról. Viseljen védőszemüveget, csúszásgátló lábbelit és gumikesztyűt. Tartsa az egységet két kézzel, és önmagától ellentétes irányban tartott pengével végezze a vágást.
- A biztonságos és kényelmes működtetés érdekében a vállhevederrel együtt használja. Lásd a GPH 18-EC motorfej kezelői kézikönyvében „**A vállheveder használata**" részt.
- Ne vágjon egyszerre túl sokat. Ekkor a pengék megakadhatnak vagy lelassulhatnak, így csökkentve a vágási képességet.
- Ne erőltesse át a teleszkópos sövényvágót sűrű cserjéken. Ez a pengék elakadását és lelassulását okozhatja. Ha a kések lelassulnak, csökkentse a munkatempót.
- Az új hajtások vágásánál széles, seprő mozdulatokat végezzen, hogy az ágak közvetlenül a vágópengéhez érjenek. Az idősebb hajtások vastagabb szárral rendelkeznek, és legkönnyebben fűrészelő (oda-vissza) mozdulatokkal lehet levágni őket.
- Mindig vágja le a 20 mm-nél vékonyabb szárakat és gallyakat. Használjon nem motoros kézi fűrészt vagy ágnyesőt a nagyobb ágak levágásához. A maximális vágási kapacitást be kell tartani. Ne vágjon olyan ágakat, amelyek meghaladják a megadott maximális kapacitást.
- Ha oldalról vágja a sövényt, alulról felfelé haladjon. Úgy vágja a sövény oldalát, hogy az felfelé enyhén keskenyedjen. Ezzel a formával a sövény nagyobb felületét érheti napfény, így egyenletesebb növekedés érhető el (lásd az F1 ábrát).
- Végezzen széles mozdulatokat. Ha a vágópengéket enyhén megdönti a mozgás irányába, akkor lesz a vágás eredménye a legjobb (lásd az F2 ábrát).

Karbantartás és ápolás

⚠ ***FIGYELMEZTETÉS!***

Mielőtt az elektromos szerszámon bármilyen munkát végezne, vegye ki az akkumulátoregységet az eszközből.

Tisztítás

⚠ ***VIGYÁZAT!***

Sűrített levegővel végzett tisztításkor mindig viseljen védőszemüveget.

Tisztítsa rendszeresen az elektromos szerszám szellőzőnyílásait. A tisztítás gyakorisága függ az anyagtól és a használat hosszától. Száraz

sűrített levegővel rendszeresen fújja ki a ház belsejét és a motort.

Javítások

Mindennemű javítást kizárólag a kijelölt szervizek végezhetnek.

MEGJEGYZÉS

A garanciális időszak alatt ne lazítsa meg a ház csavarjait. A követelménynek való meg nem felelés érvényteleníti a gyártó garanciája alatti bármilyen igényt.

Pótalkatrészek és tartozékok

Egyéb tartozékokat, különösen szerszámokat és tartozékokat a gyártó katalógusaiban találhat. A robbantott ábrák és alkatrészjegyzékek a honlapunkon megtalálhatók: **www.flex-tools.com**.

Kenés (lásd a G ábrát)

FIGYELMEZTETÉS!

Ne olajozza a pengét a teleszkópos sövényvágó működése közben.

- A penge legjobb működése és hosszabb élettartama érdekében minden használat előtt és után kenje be a teleszkópos sövényvágó pengéjét könnyű gépolajjal.
- Vegye ki az akkumulátoregységet a motorblokkból.
- Helyezze a sövénynyírót sima felületre. Vigyen fel némi könnyű gépolajat a felső penge élére.
- Ha a sövényvágót hosszabb ideig használja, ajánlott megállni, eltávolítani az akkumulátort a tápegységről, és megolajozni a pengéket a szünetek alatt.
- Ha a felső pengék teljesen egy vonalban vannak az alsókkal, indítsa el a teleszkópos sövényvágót, majd állítsa le, hogy a kenés előtt eltolja a pengéket.
- Annak érdekében, hogy az olaj eloszlása megfelelő legyen a felső és alsó penge között, és a penge élére csepegjen.

Tárolás

- Vegye ki az akkumulátort.
- Viseljen erős kesztyűt a szerszám alapos tisztításához.
- Szerelje fel a pengeburkolatot a pengére a biztonságos tárolás érdekében.
- A gépet száraz, jól szellőző, elzárt vagy magas helyen tárolja, ahol gyermekek nem érik el. Ne tárolja az egységet trágya, benzin vagy más vegyszerek mellett.

Ártalmatlanításra vonatkozó információk

Nyersanyag újrahasznosítás a hulladék ártalmatlanítása helyett.

Gondoskodni kell az eszköz, a tartozékok és a csomagolóanyagok környezetbarát újrahasznosításáról. A műanyag alkatrészek újrahasznosítása az anyag típusának függvényében történik.

MEGJEGYZÉS

Kérjük, hogy érdeklődjön az ártalmatlanítási lehetőségekről abban az üzletben, ahol a terméket vásárolta!

CE megfelelőségi nyilatkozat

A megfelelőségi nyilatkozatok a használati útmutató 1. mellékletében találhatók.

Felelősség alóli mentesség

A gyártó és képviselője nem vállal felelősséget semmilyen, a termék vagy egy használhatatlan termék által okozott működési zavar miatt bekövetkezett kárért és kiesett nyereségért.

A gyártó és képviselője nem vállal felelősséget semmilyen kárért, amelyet a termék helytelen használata vagy a termék más gyártók termékeivel együtt történő használata okozott.

Obsah

Symboly použité v tomto návodu 103
Symboly na výrobku 103
Důležité bezpečnostní informace 103
Hluk a vibrace 104
Technická data 105
Přehled 105
Návod k použití 105
Údržba a skladování 107
Informace o likvidaci 108
CE Prohlášení o shodě 108
Vyloučení odpovědnosti 108

Symboly použité v tomto návodu

⚠ ***VAROVÁNÍ!***
Označuje hrozící nebezpečí. Nedodržení tohoto varování může mít za následek smrt nebo mimořádně těžká zranění.

⚠ ***UPOZORNĚNÍ!***
Označuje potenciálně nebezpečnou situaci. Nedodržení tohoto upozornění může mít za následek lehké zranění nebo škodu na majetku.

i ***POZNÁMKA***
Označuje tipy pro použití a důležité informace.

Symboly na výrobku


Před zapnutím elektrického nářadí si přečtěte návod k obsluze.


Používejte ochranu očí


Používejte ochranu sluchu


Používejte ochranu hlavy



Garantovaná hladina akustického výkonu
podle: Směrnice 2000/14/EC


Nůžky nevystavujte dešti


Nebezpečí - Udržujte ruce v bezpečné vzdálenosti od čepelí


Udržujte dostatečnou vzdálenost od elektrického vedení


Označení CE


Označení UKCA

Důležité bezpečnostní informace

⚠ ***VAROVÁNÍ!***
Před použitím elektrického nářadí si přečtěte následující pokyny a postupujte podle nich:
- *tento návod k použití,*
- *„Všeobecné bezpečnostní pokyny" týkající se manipulace s elektrickým nářadím v přiložené brožuře (dokument č.: 315915),*
- *aktuálně platná pravidla daného místa a předpisy pro prevenci úrazů.*
- *provozní návod FLEX pohonná hlava GPH 18-EC.*

Toto elektrické nářadí odpovídá posledním trendům a bylo zkonstruováno v souladu s uznávanými bezpečnostními předpisy.
Přesto při jeho použití může dojít k ohrožení života a končetin uživatele nebo třetí osoby, nebo může dojít k poškození samotného elektrického nářadí nebo jiného majetku.
Elektrické nářadí smí být provozováno pouze
- *pro zamýšlené použití*
- *v perfektním provozním stavu.*

Závady, které ohrožují bezpečnost, musí být bezodkladně opraveny.

Zamýšlené použití

Tyčové plotové nůžky jsou určeny pro
- komerční využití v průmyslu a obchodu,

– vyžínání trávy a plevele kolem verand, plotů a palub pouze s následující pohonnou hlavou FLEX GLT 18-EC nebo s novějšími modely představenými společností FLEX.

Bezpečnostní pokyny pro tyčové plotové nůžky

⚠ ***VAROVÁNÍ!***

Přečtěte si všechny bezpečnostní varování a pokyny. *Nedodržení varování a pokynů může mít za následek úraz elektrickým proudem, požár anebo vážný úraz.*

Bezpečnostní pokyny pro plotové nůžky

- **Udržujte všechny části těla v bezpečné vzdálenosti od čepele. Neodstraňujte řezaný materiál ani nedržte řezaný materiál, když se čepele pohybují. Čepele se po vypnutí spínače dál pohybují.** Jediná chvilka nepozornosti při práci s plotovými nůžkami může mít za následek vážný úraz.
- **Přenášejte plotové nůžky za rukojeť se zastavenou čepelí a dávejte pozor, aby nedošlo k aktivaci hlavního spínače.** Správné nošení plotových nůžek snižuje riziko neúmyslného spuštění a následného zranění osob o čepele.
- **Při přepravě nebo skladování plotových nůžek vždy nasaďte kryt čepele.** Správná manipulace s plotovými nůžkami sníží riziko úrazu čepelí.
- **Při odstraňování zaseknutého materiálu nebo při opravě nářadí se ujistěte, že jsou všechny hlavní spínače vypnuty a akumulátor byl vyjmut nebo odpojen.** Neočekávané spuštění plotových nůžek při odstraňování zaseknutého materiálu nebo při údržbě může vést k vážnému zranění osob.
- **Plotové nůžky držte pouze za izolované části rukojetí, protože čepel se může dostat do kontaktu se skrytým vedením.** Čepele, které se dostanou do kontaktu s vodičem „pod proudem", může rozvést proud do nechráněných kovových částí plotových nůžek a způsobit obsluze úraz elektrickém proudem.
- **Udržujte všechny napájecí šňůry a kabely mimo oblast řezání.** Napájecí šňůry nebo kabely mohou být skryty v živých plotech nebo keřích a nářadí je může náhodně přeříznout.
- **Nepoužívejte plotové nůžky za špatných povětrnostních podmínek, zejména pokud existuje nebezpečí blesku.** Tím se snižuje riziko úrazu bleskem.
- **Používejte ochranu uší.** Riziko ztráty sluchu snižují vhodné ochranné pomůcky.

Dodatečné bezpečnostní pokyny pro plotové nůžky s prodlouženým dosahem

- **Chcete-li snížit riziko úrazu elektrickým proudem, nikdy nepoužívejte plotové nůžky s prodlouženým dosahem v blízkosti elektrického vedení.** Kontakt s elektrickým vedením nebo použití v blízkosti vedení může vést k vážnému zranění nebo úrazu elektrickým proudem s následkem smrti.
- **Při manipulaci s plotovými nůžkami s prodlouženým dosahem vždy používejte obě ruce.** Plotové nůžky s prodlouženým dosahem držte oběma rukama, abyste nad nimi neztratili kontrolu.
- **Při manipulaci s plotovými nůžkami s prodlouženým dosahem nad hlavou vždy používejte ochrannou pomůcku hlavy.** Padající odpad může mít za následek vážné zranění.

Hluk a vibrace

Hodnoty hluku a vibrací byly stanoveny v souladu s normou EN 62841.

Hodnocená hladina hluku elektrického nářadí a je typicky:

– Hladina akustického tlaku L_{pA}: 83 dB(A)
– Neurčitost: K = 3 dB
– Hladina akustického výkonu L_{WA}: 91 dB(A)
– Neurčitost: K = 1.4 dB

Celková hodnota vibrací:

– Emisní hodnota a_h: 3.25 m/s²
– Neurčitost: K = 1.5 m/s²

⚠ ***UPOZORNĚNÍ!***

Uvedené naměřené hodnoty platí pro nové elektrické nářadí. Denní použití způsobuje změnu hodnot hluku a vibrací.

ⓘ ***POZNÁMKA***

Úroveň emisí vibrací uvedená v tomto návodu byla změřena podle standardizovaného testu uvedeného v normě EN 62841 a může být použita pro porovnání jednoho nářadí s jiným. Lze ji také použít pro předběžné posouzení expozice. Deklarovaná úroveň emisí vibrací představuje hlavní použití nářadí.

Pokud se však nářadí používá pro různé aplikace, s různým příslušenstvím nebo při špatné údržbě, může se úroveň emisí vibrací lišit. Díky tomu se

může výrazně zvýšit úroveň expozice v průběhu celého pracovního období.

Pro přesný odhad úrovně expozice vibracím je nutné vzít v úvahu také časy, kdy je nářadí vypnuté nebo spuštěné, ale ve skutečnosti se nepoužívá. Díky tomu může být výrazně snížena úroveň expozice v rámci celé pracovní doby.

Určete další bezpečnostní opatření na ochranu obsluhy před účinky vibrací, jako jsou: Údržba nářadí a příslušenství, udržování rukou v teple, organizace pracovních postupů.

⚠ ***UPOZORNĚNÍ!***

Používejte chrániče sluchu při akustickém tlaku vyšším než 85 dB(A).

Technická data

Typ výrobku		GHT-A
Výrobek		Nástavec pro tyčové plotové nůžky
Délka řezné čepele	cm	45
Šířka sečení	mm	20
Hmotnost podle „postupu FLEX 01“	kg	2,2
Provozní teplota	-10 až 40 °C	
Skladovací teplota	-20 až 50 °C	

Přehled (viz obr. A)

Číslování funkcí výrobku odkazuje na vyobrazení přístroje na stránce s obrázky.

1 Kotouč
2 Pouzdro čepele
3 Koncovka
4 Hřídel strunového nástavce
5 Uzavírací zářezy
6 Zajišťovací páka 1
7 Zajišťovací páka 2
8 Rukojeť
9 Řezací hlava
10 GEX-A

Návod k použití

Příprava

Seznamte se s nástavcem na tyčové plotové nůžky

Tento výrobek vyžaduje montáž. Opatrně vyjměte nářadí z krabice a položte jej na rovnou pracovní plochu. Než se pokusíte používat tyčové plotové nůžky, seznamte se se všemi jejími provozními funkcemi a bezpečnostními požadavky.

⚠ ***VAROVÁNÍ!***

- *Nedopusťte, aby znalost nářadí způsobila neopatrnost. Nezapomeňte, že k vážnému zranění stačí jediná neopatrnost. Před použitím jakéhokoli nářadí se seznamte se všemi provozními funkcemi a bezpečnostními pokyny.*
- *Nepokoušejte se výrobek upravovat ani vytvářet příslušenství, které se k tomuto nářadí nedoporučuje. Každá taková změna nebo úprava je nesprávná a může vést k nebezpečné situaci, která může zapříčinit vážný úraz.*

Montáž

⚠ ***VAROVÁNÍ!***

Tento výrobek vyžaduje montáž.

Při seřizování nebo montáži nůžek vždy používejte rukavice.

Při montáži dílů, seřizování, čištění nebo v době, kdy výrobek nepoužíváte, vždy vyjměte akumulátor z pohonné hlavy.

Připojení nástavce na tyčové plotové nůžky k pohonné hlavě GPH 18-EC

Tento nástavec pro tyčové plotové nůžky je určen pro použití s pohonnou hlavou FLEX GPH 18-EC.

Viz pohonné „**Instalace/odmontování nástavce pohonné hlavy**“ v návodu k obsluze pohonné hlavy GPH 18-EC.

Připojení prodlužovací tyče (prodává se samostatně, GEX-A) mezi pohonnou hlavu a nástavec plotových nůžek (viz obrázek B1)

Tato prodlužovací tyč je určena pro použití s pohonnou hlavou FLEX GPH 18-EC a nástav-

cem pro plotové nůžky GHT-A.
Prodlužovací tyč rozšiřuje dosah řezu. Lze jej připojit mezi nástavec na plotové nůžky a pohonnou hlavu. Postupujte podle postupu v kapitole „**Instalace/demontáž nástavce pohonné hlavy**“ v návodu k obsluze pohonné hlavy GPH18-EC a návodu k obsluze GEX-A pro instalaci/demontáž prodlužovací tyče mezi nástavcem plotových nůžek a pohonnou hlavou.

POZNÁMKA

Po správném sestavení by se plotové nůžky, prodlužovací tyč a pohonní hlava neměly při tažení oddělit. Vždy otestujte připojení táhnutím. Opakujte výše uvedené kroky, pokud lze kusy oddělit.

VAROVÁNÍ!

Nezajištění nástavce a pohonné hlavy/ prodlužovací tyče podle výše uvedených pokynů může mít za následek vážné zranění nebo smrt. Držte tyčové plotové nůžky vpravo (viz obrázek B2).

Rozložení řezací hlavy nástavce (viz obrázek C1)

- Vyjměte akumulátor.
- Ujistěte se, že je pouzdro čepele (2) na svém místě.
- Držte rukojeť (8), stiskněte k sobě zajišťovací páku 1 (6) a 2 (7) a držte je v dané poloze.
- Rozložte řezací hlavu (9) do požadované polohy.
- Uvolněte dvě zajišťovací páky, abyste zajistili mechanismus nastavení úhlu. Zkontrolujte a ujistěte se, že pojistný čep je bezpečně zajištěn v jedné ze zarážek (5).

Složení řezací hlavy nástavce (viz obrázek C2)

- Vyjměte akumulátor.
- Ujistěte se, že je pouzdro čepele na místě.
- Držte rukojeť, stiskněte k sobě zajišťovací páku 1(6) a 2(7) a držte je v dané poloze.
- Složte řezací hlavu (9) vedle hřídele.
- Uvolněte zajišťovací páku 1(6) a 2(7).

Demontáž/instalace pouzdra čepele (viz obrázek D)

VAROVÁNÍ!

Při demontáži nebo montáži pouzdra čepele vždy používejte rukavice.

- Vyjměte akumulátor.
- Posuňte pouzdro čepele (2) podél hřebene čepele a sejměte jej.
- Po použití a před uskladněním nebo přepravou plotových nůžek očistěte čepel a vložte ji do pouzdra.

Nastavení úhlu řezací hlavy (viz obrázek E1 a E2)

VAROVÁNÍ!

Při seřizování nůžek vždy používejte rukavice.

- Vyjměte akumulátor.
- Ujistěte se, že je pouzdro čepele na místě.
- Držte rukojeť, stiskněte k sobě zajišťovací páku 1(6) a 2(7) a držte je v dané poloze.
- Nastavte úhel řezací hlavy. Řezací hlavu lze umístit kamkoli v rozsahu 90° vlevo od svislé polohy nebo do 80° vpravo od svislé polohy.
- Uvolněte zajišťovací páky, abyste zajistili mechanismus nastavení úhlu. Zkontrolujte a ujistěte se, že pojistný čep je bezpečně zajištěn v jedné ze 12 zarážek.

Spuštění/vypnutí tyčových plotových nůžek

Viz kapitola „**Spuštění/zastavení pohonné hlavy**“ v návodu k obsluze pohonné hlavy GPH 18-EC.

Použití tyčových plotových nůžek

VAROVÁNÍ!

- *Před každým použitím zkontrolujte poškozené/opotřebené díly.*
- *Abyste předešli vážnému zranění, vždy používejte k držení tyčových plotových nůžek přední i zadní rukojeť. Udržujte ruce v bezpečné vzdálenosti od lišt. Nepokoušejte se odstranit stříhaný materiál ani jej nedržte, pokud je čepel v pohybu.*
- *Před odstraněním zaseknutého materiálu z čepelí se ujistěte, že se čepele zcela zastavily a že je vyjmut akumulátor. Plotové nůžky nezdvihejte ani nedržte za odhalenou střižnou lištu nebo za nože.*
- *Před každým použitím vyčistěte prostor, kde budete zařízení používat. Odstraňte všechny předměty, jako jsou kabely, světla, dráty nebo provázky, které by se mohly zamotat do řezací čepele a způsobit nebezpečí vážného zranění.*

- *Doporučujeme použít proudový chránič s vybavovacím proudem 30 mA nebo méně.*

⚠ ***UPOZORNĚNÍ!***

- *Pokud lišta uvízne na elektrickém kabelu nebo vedení, NEDOTÝKEJTE SE LIŠTY! MŮŽE SE STÁT ELEKTRICKY VODIVOU A VELMI NEBEZPEČNOU. Držte nadále tyčové plotové nůžky za izolovanou zadní rukojeť, nebo je položte v bezpečné vzdálenosti od sebe. Než se pokusíte uvolnit lištu z vedení nebo kabelu, odpojte je z elektrické sítě. Nedodržení tohoto varování povede k vážnému úrazu nebo dokonce smrti.*

Tipy pro nejlepší výsledky sekání

- Před každým použitím zkontrolujte celý výrobek, zda není poškozen, nechybí nebo nejsou uvolněné žádné díly, jako např. vruty, matice, šrouby atd. Pevně utáhněte všechny upevňovací prvky a výrobek nepoužívejte, dokud se nevymění všechny chybějící nebo poškozené díly.
- Před spuštěním tyčových plotových nůžek udržujte správnou oporu a rovnováhu a nenahýbejte se. Neprovozujte plotové nůžky na stromě, na žebříku, ze střechy nebo na jakékoli nestabilní podpěře. Používejte ochranné brýle, protiskluzovou obuv a gumové rukavice. Přístroj držte za obě rukojeti s lištou orientovanou směrem od vás.
- Pro bezpečné a pohodlné používání používejte ramenní popruh. Viz kapitola „**Použití ramenního popruhu**“ v návodu k obsluze pohonné hlavy GPH 18-EC.
- Nestříhejte příliš mnoho najednou. Čepel může uvíznout, zpomalit a tím se sníží účinnost stříhání.
- Nesnažte se tyčovými plotovými nůžkami pronikat skrz silné keře. To může způsobit zablokování čepelí a zpomalení. Pokud se čepele zpomalí, zpomalte tempo práce.
- U nového porostu je vhodný široký záběr, aby se větve dostaly přímo do řezací čepele. Starší porosty mají silnější stonky a nejsnadněji se stříhají řezáním (pohybem dozadu a dopředu).
- Vždy řežte stonky nebo větvičky, které mají tloušťku menší než 20 mm. Pro stříhání silných větví je vhodné použít nejprve ruční nebo prořezávací pilu. Je nutné dodržovat maximální řezací kapacitu. Neřežte větve přesahující uvedenou maximální kapacitu.
- Při stříhání stran živého plotu začněte zdola a stříhejte směrem nahoru. Stranu živého plotu zastřihněte tak, aby byl nahoře o něco užší. Tímto způsobem bude větší část živého plotu vystavena slunečním paprskům, což povede k jeho rovnoměrnějšímu růstu (viz obrázek F1).
- Použijte široký zametací pohyb. Nejlepších výsledků při řezání dosahuje mírný sklon řezacích čepelí ve směru pohybu (viz obrázek F2).

Údržba a skladování

⚠ ***VAROVÁNÍ!***

Před provedením jakýchkoliv zásahů na elektrickém nářadí, nejprve odstraňte akumulátor.

Čištění

⚠ ***UPOZORNĚNÍ!***

Při čištění suchým stlačeným vzduchem vždy používejte ochranné brýle.

Nářadí a větrací otvory pravidelně čistěte. Četnost čištění závisí na materiálu a délce používání. Vnitřek pouzdra a motor pravidelně ofukujte suchým stlačeným vzduchem.

Opravy

Opravy smí provádět pouze autorizované servisní středisko.

i ***POZNÁMKA***

Během záruční doby nepovolujte šrouby na krytu. Nedodržení tohoto požadavku má za následek neplatnost jakýchkoli nároků v rámci záruky výrobce.

Náhradní díly a příslušenství

Další příslušenství, zejména nástroje a příslušenství, naleznete v katalozích výrobce. Výkresy a seznamy náhradních dílů najdete na naší domovské stránce: **www.flex-tools.com**.

Mazání (viz obrázek G)

⚠ ***VAROVÁNÍ!***

Nemažte čepel olejem, pokud jsou tyčové plotové nůžky v chodu.

- Pro nejlepší provoz a delší životnost namažte čepel tyčových plotových nůžek lehkým strojním olejem před každým použitím a po něm.
- Vyjměte akumulátor z pohonné hlavy.

- Položte plotové nůžky na rovný povrch. Naneste trochu lehkého strojního oleje podél okraje horní čepele.
- Pokud budou plotové nůžky používány delší dobu, doporučujeme během přestávek zastavit, vyjmout akumulátor z pohonné hlavy a namazat čepele.
- Pokud jsou horní čepele zcela vyrovnány se spodními, spusťte tyčové plotové nůžky a poté je zastavte, aby se čepele před mazáním posunuly.
- Aby se olej mohl dobře rozdělit mezi horní a spodní čepel a stékat na ostří čepele.

Skladování

- Vyjměte akumulátor.
- Použijte pevné rukavice pro důkladné vyčištění stroje.
- Nasaďte pouzdro na čepel pro bezpečné skladování.
- Stroj skladujte na suchém, dobře větraném, uzamčeném nebo vyvýšeném místě mimo dosah dětí. Neskladujte nářadí v blízkosti hnojiv, benzinu nebo jiných chemikálií.

Informace o likvidaci

Recyklace surovin místo likvidace odpadu.

Zařízení, příslušenství a obaly by měly být recyklovány způsobem šetrným k životnímu prostředí. Plastové díly jsou určeny pro recyklaci podle druhu materiálu.

POZNÁMKA

Informujte se u vašeho prodejce o možnostech likvidace!

CE Prohlášení o shodě

Prohlášení o shodě jsou uvedena v příloze 1 tohoto návodu k použití.

Vyloučení odpovědnosti

Výrobce a jeho zástupce neodpovídají za škody a ušlý zisk v důsledku přerušení podnikání způsobeného výrobkem nebo nepoužitelným výrobkem.
Výrobce a jeho zástupce neručí za škody, které byly způsobeny nesprávným použitím výrobku nebo použitím výrobku s výrobky jiných výrobců.

Obsah

Symboly použité v tomto návode 109
Symboly na výrobku 109
Dôležité bezpečnostné informácie 109
Hluk a vibrácie 110
Technické údaje 111
Prehľad 111
Návod na obsluhu 111
Údržba a starostlivosť 113
Informácie o likvidácii 114
Vyhlásenie o zhode CE 114
Vylúčenie zodpovednosti 114

Symboly použité v tomto návode

⚠ ***VAROVANIE!***
Označuje hroziace nebezpečenstvo. Nedodržanie tohto varovania môže mať za následok smrť alebo mimoriadne ťažké zranenia.

⚠ ***UPOZORNENIE!***
Označuje možnú nebezpečnú situáciu. Nedodržanie tohto upozornenia môže mať za následok mierne zranenie alebo poškodenie majetku.

i ***POZNÁMKA***
Označuje aplikačné rady a dôležité informácie.

Symboly na výrobku


Pred zapnutím elektrického náradia si prečítajte návod na obsluhu.


Používajte ochranu očí


Používajte ochranu sluchu


Používajte ochranu hlavy



Garantovaná hladina akustického výkonu podľa: Smernica 2000/14 /CE


Nevystavujte dažďu


Nebezpečenstvo - Udržujte ruky v bezpečnej vzdialenosti od čepelí


Udržujte dostatočnú vzdialenosť od elektrického vedenia


Označenie CE


Označenie UKCA

Dôležité bezpečnostné informácie

⚠ ***VAROVANIE!***
Pred použitím elektrického náradia si prečítajte nasledujúce pokyny a postupujte podľa nich:
- *tento návod na obsluhu,*
- *„Všeobecné bezpečnostné pokyny" o zaobchádzaní s elektrickým náradím v priloženej príručke (leták č.: 315915),*
- *aktuálne platné miestne pravidlá a predpisy na prevenciu nehôd.*
- *návod na obsluhu FLEX pohonnej hlavy GPH 18-EC.*

Toto elektrické náradie je najmodernejšie zariadenie a bolo skonštruované v súlade s uznávanými bezpečnostnými predpismi.
Napriek tomu môže elektrické náradie pri používaní predstavovať nebezpečenstvo pre život a zdravie používateľa alebo tretej osoby, prípadne môže dôjsť k poškodeniu elektrického náradia alebo iného majetku.
Elektrické náradie sa môže používať len
- *na zamýšľané použitie*
- *v bezchybnom prevádzkovom stave.*

Poruchy, ktoré ohrozujú bezpečnosť, sa musia okamžite odstrániť.

Zamýšľané použitie

Tyčové nožnice na živý plot sú určené na
- komerčné použitie v priemysle a obchode,

– vyžínanie trávy a buriny okolo verandy, plotov a terás len s nasledujúcou pohonnou hlavou FLEX GLT 18-EC alebo neskôr uvedenou spoločnosťou FLEX.

Bezpečnostné pokyny pre tyčové nožnice na živý plot

⚠ ***VAROVANIE!***

Prečítajte si všetky bezpečnostné varovania a pokyny. *Nedodržanie týchto varovaní a pokynov môže spôsobiť úraz elektrickým prúdom, požiar a/alebo vážne zranenie.*

Bezpečnostné pokyny pre nožnice na živý plot

- **Udržujte všetky časti tela mimo dosahu čepele. Neodstraňujte rezaný materiál, alebo ho nepridržiavajte, keď sú čepele v pohybe. Čepele pokračujú v pohybe po vypnutí spínača.** Chvíľková nepozornosť pri práci s nožnicami na živý plot môže mať za následok vážne zranenie.
- **Prenášajte nožnice na živý plot za rukoväť so zastavenou čepeľou a dávajte pozor, aby ste nezapli hlavný vypínač.** Správne prenášanie nožníc na živý plot znižuje riziko neúmyselného štartu a následného poranenia čepeľou.
- **Pri preprave alebo skladovaní nožníc na živý plot vždy nasaďte krty strižnej čepele.** Správna manipulácia s nožnicami na živý plot znižuje možnosť úrazu lištami.
- **Pri odstraňovaní zaseknutého materiálu alebo pri opravách zariadenia skontrolujte, či sú vypnuté všetky vypínače a či je akumulátor odstránený alebo odpojený.** Neočakávané zapnutie nožníc na živý plot počas čistenia zaseknutého materiálu alebo údržby môže mať za následok vážne zranenie.
- **Elektrické náradie držte len za izolované rukoväte, pretože čepeľ môže prísť do kontaktu so skrytým vedením.** Pri kontakte čepele so „živým" vodičom sa môžu obnažené kovové časti nožníc na živý plot stať „živými" a môžu spôsobiť obsluhe elektrický šok.
- **Udržujte všetky napájacie káble a šnúry mimo oblasti rezania.** Napájacie káble alebo vodiče môžu byť ukryté v kríkoch, či živých plotoch a môže dôjsť k ich náhodnému prerezaniu čepeľou.
- **Nepoužívajte nožnice na živý plot za nepriaznivých poveternostných podmienok, najmä ak existuje nebezpečenstvo blesku.** Tým sa znižuje riziko úderu bleskom.
- **Používajte ochranu sluchu.** Vhodné ochranné prostriedky znižujú riziko straty sluchu.

Bezpečnostné pokyny pre nožnice na živý plot s predĺženým dosahom

- **Aby ste znížili riziko úrazu elektrickým prúdom, nikdy nepoužívajte nožnice na živý plot s predĺženým dosahom v blízkosti elektrického vedenia.** Kontakt s elektrickým vedením môže viesť k vážnemu zraneniu alebo úrazu elektrickým prúdom s následkom smrti.
- **Pri používaní nožníc na živý plot s predĺženým dosahom používajte vždy dve ruky.** Držte nožnice na živý plot s predĺženým dosahom obomi rukami, aby ste predišli strate kontroly.
- **Pri používaní nožníc na živý plot s predĺženým dosahom nad úrovňou hlavy používajte vždy ochranu hlavy.** Padajúce úlomky môžu mať za následok vážne zranenie osôb.

Hluk a vibrácie

Hodnoty hluku a vibrácií boli stanovené v súlade s normou EN 62841.
Vyhodnotená hladina hluku elektrického náradia je zvyčajne:

– Hladina akustického tlaku L_{pA}: 83 dB(A)
– Neurčitosť: K = 3 dB
– Hladina akustického výkonu L_{WA}: 91 dB(A)
– Neurčitosť: K = 1.4 dB

Celková hodnota vibrácií:

– Emisná hodnota a_h: 3.25 m/s^2
– Neurčitosť: K = 1.5 m/s^2

⚠ ***UPOZORNENIE!***

Uvedené namerané hodnoty sa vzťahujú na nové elektrické náradie. Denné používanie spôsobuje zmenu hodnôt hluku a vibrácií.

i ***POZNÁMKA***

Úroveň emisie vibrácií uvedená v tomto návode na použitie bola meraná v súlade so štandardizovaným testom uvedeným v norme EN 62841 a môže sa použiť na porovnanie jedného náradia s iným. Môže sa použiť na predbežné posúdenie expozície.

Deklarovaná hladina vibrácií predstavuje použitie nástroja na hlavné činnosti.

Ak sa však náradie používa na rôzne aplikácie, s rôznym príslušenstvom alebo pri nedostatočnej údržbe, úroveň emisií vibrácií sa môže líšiť. To môže výrazne zvýšiť hladinu expozície počas celého pracovného obdobia.

Na presný odhad úrovne expozície na vibrácie je tiež potrebné vziať do úvahy časy, keď je náradie vypnutý alebo spustený, ale v skutočnosti sa nepoužíva. To môže výrazne znížiť hladinu expozície počas celého pracovného obdobia.

Identifikujte ďalšie bezpečnostné opatrenia na ochranu obsluhy pred účinkami vibrácií, ako napríklad: Údržba náradia a príslušenstva, udržiavanie rúk v teple, organizácia pracovných postupov.

⚠ ***UPOZORNENIE!***

Používajte chrániče sluchu pri akustickom tlaku nad 85 dB (A).

Technické údaje

Typ výrobku		GHT-A
Výrobok		Tyčový nástavec pre nožnice na živý plot
Dĺžka reznej čepele	cm	45
Šírka kosenia	mm	20
Hmotnosť podľa „postupu FLEX 01“	kg	2,2
Pracovná teplota	-10 ~ 40 °C	
Skladovacia teplota	-20 ~ 50 °C	

Prehľad (pozri obr. A)

Číslovanie dielov výrobku sa vzťahuje na ilustráciu prístroja na stránke s nákresom.

1 Kotúč
2 Puzdro čepele
3 Koncovka
4 Hriadeľ strunového nástavca
5 Zarážky
6 Zaisťovacia páka 1
7 Zaisťovacia páka 2
8 Rukoväť
9 Rezacia hlava
10 GEX-A

Návod na obsluhu

Príprava

Zoznámte sa s nástavcom tyčových nožníc na živý plot

Tento výrobok vyžaduje montáž. Opatrne vyberte náradie z kartónu a položte ho na rovnú pracovnú plochu. Predtým, ako sa pokúsite používať nástavec na tyčové nožnice na živý plot, oboznámte sa so všetkými jeho prevádzkovými funkciami a bezpečnostnými požiadavkami.

⚠ ***VAROVANIE!***

- *Nedovoľte, aby dlhodobá skúsenosť s týmto náradím spôsobila vašu neopatrnosť. Pamätajte, že stačí jeden neopatrný okamih, aby došlo k vážnemu zraneniu. Predtým, ako sa pokúsite používať akékoľvek náradie, uistite sa, že ste sa oboznámili so všetkými prevádzkovými funkciami a bezpečnostnými pokynmi.*
- *Nepokúšajte sa upravovať toto náradie alebo vytvoriť príslušenstvo, ktoré nie je odporúčané na použitie s týmto náradím. Každá takáto zmena alebo modifikácia sa považuje za zneužitie a môže spôsobiť nebezpečný stav, ktorý vedie k možnému vážnemu zraneniu.*

Montáž

⚠ ***VAROVANIE!***

Tento výrobok vyžaduje montáž.

Pri nastavovaní alebo montáži nožníc vždy používajte rukavice.

Akumulátor vždy vyberte z pohonnej hlavy, keď montujete diely, vykonávate nastavenia, čistíte alebo keď výrobok nepoužívate.

Pripojenie nástavca na tyčové nožnice na živý plot k pohonnej hlave GPH 18-EC

Tento nástavec na tyčové nožnice na živý plot je určený na použitie s pohonnou hlavou FLEX GPH 18-EC.

Pozrite si kapitolu „**Inštalácia/odstránenie nástavca na pohonnú hlavu**“ v návode na obsluhu pohonnej hlavy GPH 18-EC.

Pripojenie predlžovacej tyče (predáva sa samostatne, GEX-A) medzi pohonnú hlavu a nástavec nožníc

na živý plot (pozri obrázok B1)

Táto predlžovacia tyč je určená na použitie s pohonnou hlavou FLEX GPH 18-EC a nástavcom nožníc na živý plot GHT-A. Predlžovacia tyč predlžuje dosah rezu. Možno ju pripojiť medzi nástavec nožníc na živý plot a pohonnú hlavu. Pri inštalácii/odstránení predlžovacej tyče medzi nadstavcom nožníc na živý plot a pohonnou hlavou postupujte podľa postupu uvedeného v kapitole „**Inštalácia/odstránenie nástavca pohonnej hlavy**" v návode na obsluhu pohonnej hlavy GPH18-EC a v návode na obsluhu GEX-A.

POZNÁMKA

Po správnom zostavení by sa nástavec nožníc na živý plot, predlžovacia tyč a pohonná hlava nemali pri ťahaní oddeliť. Vždy otestujte spojenie potiahnutím. Opakujte vyššie uvedené kroky, či je možné jednotlivé kusy oddeliť.

VAROVANIE!

Nezaistenie nástavca a pohonnej hlavy/predlžovacej tyče podľa vyššie uvedených pokynov môže mať za následok vážne zranenie alebo smrť. Držte tyčové nožnice na živý plot vpravo (pozri obrázok B2).

Rozloženie rezacej hlavy nástavca (pozri obrázok C1)

- Vyberte akumulátor.
- Uistite sa, že puzdro čepele (2) je na svojom mieste.
- Uchopte rukoväť (8), stlačte zaisťovaciu páku 1(6) a 2(7) k sebe a držte ich na mieste.
- Rozložte rezaciu hlavu (9) do požadovanej polohy.
- Uvoľnite dve zaisťovacie páky, aby ste zaistili mechanizmus nastavenia uhla. Uistite sa, že je zaisťovací čap pevne zasunutý v jednej zo zarážok (5).

Sklopenie rezacej hlavy nástavca (pozri obrázok C2)

- Vyberte akumulátor.
- Uistite sa, že puzdro čepele je na svojom mieste.
- Uchopte rukoväť, stlačte zaisťovaciu páku 1(6) a 2(7) k sebe a držte ich na mieste.
- Zložte rezaciu hlavu (9) vedľa hriadeľa.
- Uvoľnite zaisťovacie páky 1(6) a 2(7).

Demontáž/montáž puzdra čepele (pozri obrázok D)

VAROVANIE!

Pri demontáži alebo montáži puzdra čepele vždy používajte rukavice.

- Vyberte akumulátor.
- Posuňte puzdro čepele (2) pozdĺž hrebeňa čepele a odstráňte ho.
- Po použití a pred uskladnením alebo prepravou nožnice na živý plot očistite a vložte čepeľ do puzdra.

Nastavenie uhla rezacej hlavy (pozri obrázok E1 a E2)

VAROVANIE!

Pri nastavovaní nožníc vždy používajte rukavice.

- Vyberte akumulátor.
- Uistite sa, že puzdro čepele je na svojom mieste.
- Uchopte rukoväť, stlačte zaisťovaciu páku 1(6) a 2(7) k sebe a držte ich na mieste.
- Nastavte uhol rezacej hlavy. Rezacia hlava sa môže polohovať kdekoľvek v rozsahu 90° vľavo od vertikálnej polohy alebo v rozsahu 80° vpravo od vertikálnej polohy.
- Uvoľnite zaisťovacie páky, aby ste zaistili mechanizmus nastavenia uhla. Uistite sa, že je zaisťovací čap pevne zasunutý v jednej z 12 zarážok.

Spustenie/vypnutie tyčových nožníc na živý plot

Pozrite si kapitolu „**Spustenie/zastavenie pohonnej hlavy**" v návode na obsluhu pohonnej hlavy GPH 18-EC.

Používanie tyčových nožníc na živý plot

VAROVANIE!

- *Pred každým použitím skontrolujte, či nie sú poškodené/opotrebované diely.*
- *Aby ste predišli vážnemu poraneniu osôb, na držanie tyčových nožníc na živý plot počas práce vždy používajte prednú pomocnú rukoväť aj zadnú rukoväť. Udržujte ruky v bezpečnej vzdialenosti od čepelí. Nepokúšajte sa odstraňovať rezaný materiál, alebo ho nepridržiavajte, keď sú čepele v pohybe.*

- *Pred odstránením zaseknutého materiálu z čepelí sa uistite, že sa čepele úplne zastavili a akumulátor je vybratý. Nechytajte obnažené rezné čepele pri zdvíhaní alebo držaní nástroja.*
- *Pred každým použitím vyčistite priestor, kde budete zariadenie používať. Odstráňte všetky predmety, ako sú napríklad káble, svetlá, drôty, šnúry, ktoré by sa mohli zapliesť do reznej čepele a ktoré vytvárajú riziko vážneho zranenia.*
- *Odporúčame použiť prúdový chránič s vypínacím prúdom 30 mA alebo menej.*

⚠ ***UPOZORNENIE!***

- *Ak sa čepeľ zasekne na akomkoľvek elektrickom káble alebo vedení, NEDOTÝKAJTE SA ČEPELE! MÔŽE BYŤ POD NAPÄTÍM A BYŤ VEĽMI NEBEZPEČNÁ. Držte ďalej tyčové nožnice na živý plot za izolovanú zadnú rukoväť alebo ich bezpečným spôsobom položte dole a smerom od vás. Pred pokusom o uvoľnenie lišty z vedenia alebo kábla odpojte elektrické napájanie poškodeného vedenia alebo kábla. Nerešpektovanie tohto upozornenia môže viesť k vážnemu zraneniu alebo smrti.*

Tipy na dosiahnutie najlepších výsledkov kosenia

- Pred každým použitím skontrolujte, či na zariadení nie sú poškodené, chýbajúce alebo uvoľnené časti, napríklad skrutky, matice, závity, atď. Bezpečne utiahnite všetky upevňovacie prvky a nepoužívajte tento výrobok, kým nebudú vymenené všetky chýbajúce alebo poškodené diely.
- Pred spustením tyčových nožníc na živý plot udržujte správny postoj a rovnováhu a nenakláňajte sa. S nožnicami na živý plot nepracujte na strome, rebríku, zo strechy alebo na akejkoľvek nestabilnej podpere. Noste ochranné okuliare, protišmykovú obuv a gumené rukavice. Zariadenie držte oboma rukami tak, aby rezná čepeľ smerovala od vás.
- Používajte s ramenným popruhom na bezpečné a pohodlné používanie. Pozrite si kapitolu „**Používanie ramenného popruhu**“ v návode na obsluhu pohonnej hlavy GPH 18-EC.
- Neodstrihávajte príliš veľa naraz. Môže to spôsobiť spomalenie a uviaznutie čepelí, čím sa zníži výkonnosť rezania.
- Netlačte tyčové nožnice na živý plot cez husté kríky. To môže spôsobiť, že sa čepele zaseknú a spomalia. Ak sa čepele spomalia, znížte tempo práce.
- Pre mladý porast je vhodný pohyb ako pri širokom zametaní, ktoré privádza vetvičky priamo do reznej čepele. Starší porast bude mať hrubšie stonky a najľahšie sa bude strihať pílením (pohybom dozadu a dopredu).
- Vždy strihajte stonky alebo vetvičky s hrúbkou menšou ako 20 mm. Na orezávanie veľkých stoniek použite ručnú pílu alebo prerezávaciu pílu. Je potrebné dodržať maximálnu reznú kapacitu. Nerežte konáre presahujúce uvedenú maximálnu kapacitu.
- Pri strihaní strán živého plota začnite od spodnej časti a strihajte smerom nahor. Zastrihnite bočnú stranu živého plotu tak, aby bol živý plot v hornej časti o niečo užší. Tento tvar vystaví väčšie množstvo živého plotu slnečnému žiareniu, čo vedie k rovnomernejšiemu rastu (pozri obrázok F1).
- Použite široký zametací pohyb. Mierny sklon reznej čepele smerom nadol v smere pohybu poskytuje najlepšie výsledky rezania (pozri obrázok F2).

Údržba a starostlivosť

⚠ ***VAROVANIE!***

Pred vykonávaním akýchkoľvek prác na elektrickom náradí vyberte akumulátor z náradia.

Čistenie

⚠ ***UPOZORNENIE!***

Pri čistení suchým stlačeným vzduchom vždy používajte ochranné okuliare.

Pravidelne čistite náradie a vetracie otvory. Frekvencia čistenia závisí od materiálu a doby používania. Vnútro skrine a motor pravidelne prefukujte suchým stlačeným vzduchom.

Opravy

Opravy môže vykonávať len autorizované zákaznícke servisné stredisko.

i ***POZNÁMKA***

Počas záručnej doby neuvoľňujte skrutky na kryte. Nedodržanie tejto požiadavky má za následok neplatnosť akýchkoľvek nárokov vyplývajúcich zo záruky výrobcu.

Náhradné diely a príslušenstvo

Ďalšie príslušenstvo, najmä náradie a doplnky, nájdete v katalógoch výrobcu. Výkresovú dokumentáciu a zoznamy náhradných dielov nájdete na našej domovskej stránke: **www.flex-tools.com**.

Mazanie (pozri obrázok G)

⚠ ***VAROVANIE!***

Neolejujte čepeľ, keď sú tyčové nožnice na živý plot v prevádzke.

- Pre dosiahnutie čo najlepšej prevádzky a dlhšej životnosti čepele namažte tyčové nožnice na živý plot s ľahkým strojným olejom pred a po každom použití.
- Vyberte akumulátor z pohonnej hlavy.
- Nožnice na živý plot položte na rovný povrch. Na okraj hornej čepele naneste trochu ľahkého strojového oleja.
- Ak sa nožnice na živý plot budú používať dlhší čas, odporúčame zastaviť, vybrať akumulátor z pohonnej hlavy a počas prestávok naolejovať čepele.
- Ak sú horné čepele úplne zarovnané so spodnými, spustite tyčové nožnice na živý plot a potom ich zastavte, aby sa čepele pred mazaním posunuli.
- Aby sa olej dobre rozdelil medzi hornú a dolnú čepeľ a kvapkal na okraj čepele.

Skladovanie

- Vyberte akumulátor.
- Použite pevné rukavice na dôkladné vyčistenie stroja.
- Založte puzdro čepele na čepeľ pre bezpečné uskladnenie.
- Výrobok skladujte na suchom a dobre vetranom uzamknutom alebo vyvýšenom mieste mimo dosahu detí. Prístroj neskladujte v blízkosti hnojív, benzínu alebo iných chemikálií.

Informácie o likvidácii

Recyklácia surovín namiesto likvidácie odpadu.

Zariadenie, príslušenstvo a obaly sa musia recyklovať spôsobom šetrným k životnému prostrediu. Plastové diely sú určené na recykláciu podľa druhu materiálu.

i ***POZNÁMKA***

O možnostiach likvidácie sa informujte u vášho predajcu!

CE - Vyhlásenie o zhode

Vyhlásenia o zhode sú uvedené v prílohe 1 k tomuto návodu na použitie.

Vylúčenie zodpovednosti

Výrobca a jeho zástupca nie sú zodpovední za škody a ušlý zisk v dôsledku prerušenia podnikania spôsobeného výrobkom alebo nepoužiteľným výrobkom.
Výrobca a jeho zástupca nezodpovedajú za škody, ktoré vznikli nesprávnym použitím elektrického nástroja alebo použitím elektrického nástroja s výrobkami od iných výrobcov.

Sadržaj

Simboli koji se koriste u ovom priručniku .115
Simboli na proizvodu 115
Važne informacije u vezi sigurnosti.....115
Buka i vibracije 116
Tehnički podaci 117
Pregled.....117
Upute za uporabu 117
Održavanje i njega.....119
Informacije o zbrinjavanju 120
CE izjava o sukladnosti 120
Izuzeće od odgovornosti 120

Simboli koji se koriste u ovom priručniku

⚠ ***UPOZORENJE!***
Označava neposrednu prijeteću opasnost. Zanemarivanje ovog upozorenja može rezultirati smrću ili iznimno teškim ozljedama.

⚠ ***OPREZ!***
Označava moguću opasnu situaciju. Zanemarivanje ovog upozorenja može rezultirati lakšim ozljedama ili materijalnom štetom.

i ***NAPOMENA***
Označava savjete za primjenu i važne informacije.

Simboli na proizvodu


Prije uključivanja električnog alata, pročitajte priručnik za upotrebu.


Nosite zaštitu za oči


Nosite zaštitu za sluh


Nosite zaštitu za glavu



Zajamčena razina snage zvuka u skladu s: Direktivom 2000/14/EC


Ne izlažite uređaj kiši


Opasnost - ruke držite dalje od noževa


Održavajte dovoljan razmak od električnih vodova

CE oznaka

UKCA oznaka

Važne informacije u vezi sigurnosti

⚠ ***UPOZORENJE!***
Prije upotrebe električnog alata pročitajte sljedeće i postupite sukladno tome:
- *ove upute za rukovanje,*
- *„Opće upute u vezi sigurnosti" za rukovanje električnim alatima u priloženoj brošuri (letak br.: 315915),*
- *pravila i propise za sprječavanje nesreća koji važe na mjestu primjene.*
- *upute za uporabu pogonske glave FLEX GPH 18-EC.*

Ovaj električni alat izrađen je u skladu s najnovijim dostignućima tehnike i priznatim sigurnosno-tehničkim propisima.
Ipak, ovaj električni alat može za vrijeme upotrebe predstavljati opasnosti za tijelo i život korisnika ili drugih osoba, odnosno može doći do oštećenja električnog alata ili drugih materijalnih šteta.
Električni alat može se koristiti samo
- *za predviđene svrhe*
- *u besprijekornom radnom stanju.*

Greške koje ugrožavaju sigurnost moraju se odmah otkloniti.

Namjena

Štapne škare za živicu namijenjene su
- za komercijalnu upotrebu u industriji i obrtu,

– za rezanje i obrezivanje visoke i široke živice, grmlja i grmova samo isključivo pomoću FLEX pogonske glave GPH 18-EC ili one koju je naknadno uvela tvrtka FLEX.

Upute u vezi sigurnosti štapnih škara za živicu

⚠ *UPOZORENJE!*

Pažljivo pročitajte upozorenja u vezi sigurnosti i sve upute. *Nepoštivanje upozorenja i uputa može za posljedicu imati električni udar, požar i/ili tešku ozljedu.*

Upute u vezi sigurnosti škara za živicu

- **Sve dijelove tijela držite dalje od noža. Kada se noževi kreću, ne uklanjajte odrezani materijal i ne držite materijal koji je potrebno rezati. Nož se nastavlja kretati i nakon isključivanja sklopke.** Trenutak nepažnje tijekom rada sa škarama za živicu može rezultirati teškim tjelesnim ozljedama.
- **Škare za živicu nosite držeći ih za rukohvat sa zaustavljenim nožem i pazeći da ne uključite sklopku za uključivanje.** Pravilno nošenje šišača živice smanjuje opasnost od slučajnog pokretanja i posljedične tjelesne ozljede noževima.
- **Kada škare za živicu transportirate ili skladištite, postavite poklopac noža.** Pravilno rukovanje škarama za živicu smanjuje rizik od tjelesne ozljede noževima.
- **Kada čistite zaglavljeni materijal ili održavate stroj, pazite da sve sklopke za uključivanje budu isključene i da je baterijski modul skinut ili odspojen.** Neočekivano uključivanje škara za živicu tijekom čišćenja zaglavljenog materijala može prouzročiti teške tjelesne ozljede.
- **Škare za živicu držite samo za izolirane površine za držanje jer nož može doći u kontakt sa skrivenim kabelima.** Kada noževi dođu u kontakt s vodičem pod naponom, postoji opasnost da neizolirani metalni dijelovi škara za živicu također budu pod naponom uslijed čega rukovatelj može pretrpjeti električni udar.
- **Sve kabele za napajanje i druge kabele držite dalje od područja rezanja.** Kabeli za napajanje ili kabeli mogu biti skriveni u živici ili grmlju i može ih se nehotično odrezati nožem.
- **Ne koristite škare za živicu u lošim vremenskim uvjetima, posebno kada postoji opasnost od grmljavine.** Time ćete smanjiti opasnost od udara groma.
- **Nosite zaštitu za uši.** Odgovarajuća zaštitna oprema smanjit će rizik od gubitka sluha.

Upute u vezi sigurnosti škara za živicu s produženim dosegom

- **Da bi se smanjila opasnost od smrtonosnog električnog udara, škare za živicu s produženim dosegom nemojte upotrebljavati u blizini električnih vodova.** Doticaj s električnim vodovima ili korištenje u njihovoj blizini može prouzročiti ozbiljne ozljede ili smrtonosni električni udar.
- **Škare za živicu s produženim dosegom upotrebljavajte s dvije ruke.** Škare za živicu s produženim dosegom držite s obje ruke kako ne biste izgubili kontrolu nad njima.
- **Kada škare za živicu s produženim dosegom upotrebljavate na visinama iznad glave, koristite zaštitnu opremu za glavu.** Ostaci koji padaju mogu dovesti do teške tjelesne ozljede.

Buka i vibracije

Vrijednosti buke i vibracija određene su u skladu s normom EN 62841.

A-ponderirana razina buke električnog alata obično je:

– Razina zvučnog tlaka L_{pA}:	83 dB(A)
– Nesigurnost:	K = 3 dB
– Razina zvučne snage L_{WA}:	91 dB(A)
– Nesigurnost:	K = 1.4 dB

Ukupna vrijednost vibracija:

– Vrijednost emisije a_h:	3.25 m/s^2
– Nesigurnost:	K = 1.5 m/s^2

⚠ *OPREZ!*

Navedene izmjerene vrijednosti vrijede za nove električne alate. Svakodnevna uporaba uzrokuje promjenu vrijednosti buke i vibracija.

i *NAPOMENA*

Razina emisije vibracija navedena u ovim uputama izmjerena je u skladu sa standardiziranim ispitivanjem navedenim u normi EN 62841 i može se upotrijebiti za usporedbu jednog alata s drugim. Ona se također može upotrijebiti za preliminarnu procjenu izloženosti.

Deklarirana razina emisije vibracija predstavlja glavne primjene alata.

Međutim, ako se alat upotrebljava za različite primjene, s različitim priborom ili ako se loše odr-

žava, razine emisija vibracija mogu biti različite. To može značajno povećati razinu izloženosti tijekom ukupnog razdoblja rada.
Za preciznu procjenu razine izloženosti vibracijama, u obzir bi se trebala uzeti i vremena kada je alat isključen ili kada radi, ali se zapravo ne upotrebljava. To može značajno smanjiti razinu izloženosti tijekom ukupnog razdoblja rada.
Utvrdite dodatne mjere sigurnosti za zaštitu korisnika od djelovanja vibracija, kao što su: održavanje alata i pribora, održavanje topline ruku, organizacija načina rada.

⚠ ***OPREZ!***

Pri zvučnom tlaku većem od 85 dB(A), nosite zaštitu za sluh.

Tehnički podaci

Vrsta proizvoda		GHT-A
Proizvod		Nastavak štapnih škara za živicu
Duljina reznog noža	cm	45
Širina otkosa	mm	20
Težina prema „FLEX postupku 01"	kg	2,2
Radna temperatura	-10 – 40 °C	
Temperatura skladištenja	- 20 ~ 50 °C	

Pregled (pogledajte sliku A)

Brojčane oznake značajki proizvoda odnose se na ilustraciju uređaja na stranici s grafičkim prikazom.

1 List pile
2 Navlaka za nož
3 Završna kapica
4 Vratilo nastavka šišača živice
5 Urezi za fiksiranje
6 Ručica za fiksiranje 1
7 Ručica za fiksiranje 2
8 Ručka
9 Rezna glava
10 GEX-A

Upute za uporabu

Priprema

Upoznavanje sa nastavkom za štapne škare za živicu

Ovaj proizvod zahtijeva sastavljanje. Pažljivo podignite alat iz ambalaže i stavite ga na ravnu radnu površinu. Prije upotrebe priključka nastavka za štapne škare za živicu, upoznajte se sa svim njegovim radnim značajkama i zahtjevima u vezi sigurnosti.

⚠ ***UPOZORENJE!***

- *Nemojte biti nepažljivi zato što ste upoznati s radom alata. Zapamtite da je jedan trenutak nepažnje dovoljan da izazove ozbiljne ozljede. Prije upotrebe alata, svakako se upoznajte sa svim radnim značajkama i uputama u vezi sigurnosti.*
- *Nemojte izvoditi preinake na ovom alatu ili izrađivati pribor koji nije preporučen za uporabu s ovim alatom. Sve takve izmjene ili preinake predstavljaju nepropisnu uporabu i mogu rezultirati opasnim stanjima koja mogu dovesti do mogućih teških tjelesnih ozljeda.*

Sastavljanje

⚠ ***UPOZORENJE!***

Ovaj proizvod zahtijeva sastavljanje.

Obavezno nosite rukavice prilikom podešavanja ili sastavljanja škara za živicu.

Pri sastavljanju dijelova, obavljanju podešavanja, čišćenju ili kada ne upotrebljavati proizvod, baterijski modul izvadite iz pogonske glave.

Spajanje nastavka za štapne škare za živicu na pogonsku glavu GPH 18-EC

Ovaj nastavak štapnih škara za živicu predviđen je za upotrebu s FLEX pogonskom glavom GLT 18-EC.

Pogledajte odjeljak „**Ugradnja/uklanjanje nastavka pogonske glave**" u priručniku za rukovatelje pogonskom glavom GPH 18-EC.

Spajanje produžnog štapa (kupuje se zasebno, GEX-A) između pogonske glave i nastavka za škare za živicu (pogledajte sliku B1)

Ovaj produžni štap predviđen je za upotrebu s FLEX pogonskom glavom GPH 18-EC i nastavkom za škare za živicu GHT-A.
Produžni štap povećava opseg rezanja. Može se spojiti između nastavka za škare za živicu i pogonske glave. Slijedite postupak u odjeljku „**Ugradnja/uklanjanje nastavka pogonske glave**" u priručniku za upotrebu pogonske glave GPH18-EC i priručniku za upotrebu uređaja GEX-A kako biste ugradili/ukloniti produžni stap između nastavka za škare za živicu i pogonske glave.

NAPOMENA

Jednom pravilno sastavljeni, nastavak za škare za živicu, produžni štap i pogonska glava ne smiju se odvajati pri povlačenju. Provjerite spoj povlačenjem. Ponovite gore navedeni postupak ako se komadi mogu razdvojiti.

UPOZORENJE!

Zanemarivanje postupka osiguravanja priključka i pogonske jedinice/produžne šipke kako je prethodno navedeno u uputama može rezultirati teškim ozljedama ili smrću. Držite štapne škare za živicu ispravno (pogledajte sliku B2).

Rasklapanje rezne glave nastavka (pogledajte sliku C1)

- Uklonite bateriju.
- Pobrinite se da je navlaka za nož (2) na mjestu.
- Držite ručku (8), zajedno stisnite ručicu za fiksiranje 1(6) i 2(7) i držite ih u položaju.
- Rasklopite reznu glavu (9) u željeni položaj.
- Otpustite dvije ručice za fiksiranje kako biste zaključali mehanizam za podešavanje kuta. Provjerite je li zatik za fiksiranje čvrsto zahvaćen u jednom od ureza za fiksiranje (5).

Sklapanje rezne glave nastavka (pogledajte sliku C2)

- Uklonite bateriju.
- Pobrinite se da je navlaka za nož na mjestu.
- Držite ručku, zajedno stisnite ručicu za fiksiranje 1(6) i 2(7) i držite ih u položaju.
- Sklopite reznu glavu (9) pored osovine.
- Otpustite ručicu za fiksiranje 1(6) i 2(7).

Uklanjanje/ugradnja navlake za nož (pogledajte sliku D)

UPOZORENJE!

Koristite zaštitne rukavice prilikom uklanjanja ili postavljanja navlake za nož.

- Uklonite bateriju.
- Skinite navlaku za nož (2) duž ruba noža kako biste je uklonili.
- Nakon upotrebe i prije skladištenja ili transporta škara za živicu, očistite nož i umetnite ga u njegovu navlaku.

Podešavanje kuta rezne glave (pogledajte sliku E1 i E2)

UPOZORENJE!

Obavezno nosite rukavice prilikom podešavanja škara za živicu.

- Uklonite bateriju.
- Pobrinite se da je navlaka za nož na mjestu.
- Držite ručku, zajedno stisnite ručicu za fiksiranje 1(6) i 2(7) i držite ih u položaju.
- Podešavanje kuta rezne glave. Rezna glava može se postaviti bilo gdje unutar raspona od 90° lijevo od vertikalnog položaja ili unutar 80° desno od vertikalnog položaja.
- Otpustite ručice za fiksiranje kako biste zaključali mehanizam za podešavanje kuta. Provjerite je li zatik za fiksiranje čvrsto zahvaćen u jednom od 12 ureza za fiksiranje.

Pokretanje/zaustavljanje štapnih škara za živicu

Pogledajte odjeljak "**Pokretanje/zaustavljanje pogonske glave**" u korisničkom priručniku pogonske glave GPH 18-EC.

Upotreba štapnih škara za živicu

UPOZORENJE!

- *Prije svake uporabe provjerite da nema oštećenih/istrošenih dijelova.*
- *Da biste spriječili ozbiljne tjelesne ozljede, obavezno koristite i prednju ručku i stražnju pomoćnu ručku kako biste držali štapne škare za živicu tijekom upotrebe. Ruke držite dalje od noževa. Nemojte pokušavati odstraniti odrezani materijal niti nemojte držati materijal dok se noževi kreću.*
- *Prije čišćenja zaglavljenog materijala iz noževa, uvjerite se da su se noževi potpuno zaustavili i izvadite baterijski modul. Prilikom podizanja ili držanja uređaja nemojte*

hvatati gole rezne noževe ili rezne bridove.
- *Prije svake uporabe očistite radno područje. Uklonite predmete kao što su kabeli, svjetiljke, žice i užad koji se mogu zaglaviti u reznom nožu i tako povećati opasnost od teške tjelesne ozljede.*
- *Preporučuje se korištenje strujne zaštitne sklopke sa strujom aktiviranja 30 mA ili manjom.*

⚠ ***OPREZ!***
- *Ako se nož zaglavi na bilo kojem električnom kabelu ili vodu, NEMOJTE DIRATI NOŽ! ONA MOŽE BITI PO D ELEKTRIČNIM NAPONOM I TIME VRLO OPASNA. Štapne škare za živicu nastavite držati za izoliranu stražnju dršku ili ih na siguran način položite na tlo i dalje od sebe. Prije oslobađanja noža od električnog voda ili kabela, isključite električno napajanje oštećenog voda ili kabela. Nepoštivanje ovog upozorenja može dovesti do teških tjelesnih ozljeda, čak i smrti.*

Savjeti za najbolje rezultate šišanja

- Prije svake upotrebe, pregledajte da na stroju nema oštećenih, nedostajućih ili olabavljenih dijelova kao što su vijci, matice itd. Dobro pritegnite sve elemente za pričvršćenje i ne upotrebljavajte proizvod dok se svi dijelovi koji nedostaju ili oštećeni dijelovi, ne zamijene.
- Prije pokretanja štapnih škara za živicu, održavajte pravilni položaj tijela i stopala i nemojte posezati predaleko. Nemojte upravljati škarama za živicu na drvetu, na ljestvama, s krova ili bilo kojeg nestabilnog oslonca. Nosite zaštitne naočale, obuću bez klizanja i gumene rukavice. Držite jedinicu s obje ruke s noževima usmjerenima dalje od vas.
- Koristite s ramenom trakom kako bi upotreba bila sigurna i udobna. Pogledajte odjeljak „**Upotreba ramene trake**" u korisničkom priručniku pogonske glave GPH 18-EC.
- Nemojte previše rezati bez prekida. U protivnom bi se mogli saviti i usporiti noževi, zbog čega će opasti učinkovitost rezanja.
- Nemojte silom pokušati proći štapnim škarama za živicu kroz gusto grmlje. U protivnom bi se mogli saviti i usporiti noževi. Ako se noževi usporavaju, smanjite tempo rada.
- Kada režete novoizrasle grane, koristite široke pokrete kao da kosite tako da grančice ulaze izravno u rezni nož. Stariji grane bit će deblje i najlakše će se odrezati pokretom rezanja naprijed-natrag.
- Režite stabljike ili grančice debljine manje od 20 mm. Ako želite odrezati prvo velike grane, predlažemo da koristite ručnu pilu ili pilu za podrezivanje. Obavezno se pridržavajte maksimalnog kapaciteta rezanja. Ne režite grane koje prelaze navedeni maksimalni kapacitet rezanja.
- Kad režete bočne strane živice, započnite odozdo i režite prema gore. Bočnu stranu živice šišajte tako da bude malo uža na vrhu. Ovaj oblik omogućit će izlaganje većeg dijela živice sunčevoj svjetlosti, što će rezultirati ravnomjernijim rastom (pogledajte sliku F1).
- Upotrijebite široki zamašni pokret. Ako rezne noževe nagnete blago prema dolje u smjeru pomicanja, postići ćete najbolje rezultate pri rezanju (pogledajte sliku F2).

Održavanje i njega

⚠ ***UPOZORENJE!***
Izvadite baterijski modul iz alata prije izvođenja bilo kakvih radova na električnom alatu.

Čišćenje

⚠ ***OPREZ!***
Prilikom suhog čišćenja komprimiranim zrakom, nosite naočale.

Redovito čistite električni alat i ventilacijske otvore. Učestalost čišćenja ovisi o materijalu i trajanju uporabe. Unutrašnjost kućišta i motor redovito propušite suhim stlačenim zrakom.

Popravak

Popravke smije izvoditi samo ovlašteni korisnički servisni centar.

i ***NAPOMENA***
Tijekom jamstvenog razdoblja nemojte otpuštati vijke na kućištu. Nepoštivanjem ovog zahtjeva izgubit ćete pravo na jamstvo proizvođača.

Zamjenski dijelovi i dodatna oprema

Ostalu dodatnu opremu, posebno alate i pribor, potražite u katalozima proizvođača. Razvijene nacrte i popise rezervnih dijelova možete pronaći na našoj početnoj stranici: **www.flex-tools.com**.

Podmazivanje (pogledajte sliku G)

⚠ ***UPOZORENJE!***

Nemojte podmazivati nož za vrijeme rada štapnih škara za živicu.

- Podmažite nož štapnih škara za živicu laganim strojnim uljem nakon svake upotrebe kako bi uređaj dobro i dugotrajno radio.
- Prije skladištenja iz pogonske jedinice izvadite komplet baterija.
- Položite šišač živice na ravnu površinu. Nanesite lagano strojno ulje duž ruba gornjeg noža.
- Ako će se škare za živicu koristiti dulje vrijeme, preporučujemo da ih zaustavite, uklonite baterijski modul iz pogonske glave i podmažete noževe tijekom stanke.
- Ako su gornji noževi potpuno poravnati s donjim, pokrenite štapne škare za živicu, a zatim ih zaustavite kako biste pomaknuli noževe prije podmazivanja.
- Kako bi se ulje dobro rasporedilo između gornjeg i donjeg noža i kapalo na njegov rub.

Čuvanje

- Uklonite bateriju.
- Pri temeljitom čišćenju uređaja nosite čvrste rukavice.
- Na nož stavite njegovu kako bi skladištenje bilo sigurno.
- Stroj skladištite na suhom, dobro prozračenom mjestu koje je moguće zaključati ili koje je na visini izvan dohvata djece. Jedinicu nemojte skladištiti u blizini gnojiva, benzina ili drugih kemijskih tvari ili u njihovoj blizini.

Informacije o zbrinjavanju

Povrat neobrađenog materijala umjesto odlaganja u otpad.

Uređaj, dodatnu opremu i ambalažu potrebno je reciklirati na ekološki prihvatljiv način. Plastični dijelovi identificirani su za recikliranje prema vrsti materijala.

i ***NAPOMENA***

Informacije o mogućnostima zbrinjavanja zatražite od svog dobavljača!

CE izjava o sukladnosti

Izjave o sukladnosti nalaze se u Prilogu 1. ovog priručnika s uputama.

Izuzeće od odgovornosti

Proizvođač i njegov zastupnik nisu odgovorni za štete i izgubljenu dobit uslijed prekida u poslovanju prouzročenog proizvodom ili neupotrebljivim proizvodom.
Proizvođač i njegov zastupnik nisu odgovorni za štetu prouzročenu nepravilnom uporabom proizvoda ili uporabom proizvoda s proizvodima drugih proizvođača.

Vsebina

Simboli, uporabljeni v teh navodilih 121
Simboli na izdelku 121
Pomembne varnostne informacije 121
Hrup in tresljaji 122
Tehnični podatki 123
Pregled 123
Navodila za uporabo 123
Vzdrževanje in nega 125
Informacije o odstranjevanju 126
CE izjava o skladnosti 126
Oprostitev odgovornosti 126

Simboli, uporabljeni v teh navodilih

⚠ ***OPOZORILO!***
Označuje grozečo nevarnost. Neupoštevanje tega opozorila lahko privede do izgube življenja ali izjemno hudih telesnih poškodb.

⚠ ***POZOR!***
Označuje morebitno nevarnost. Neupoštevanje tega opozorila lahko privede do lažjih telesnih poškodb ali materialne škode.

i ***OPOMBA***
Označuje nasvete pri uporabi in pomembne informacije.

Simboli na izdelku


Pred vklopom električnega orodja preberite priročnik za uporabo.


Nosite zaščito za oči


Nosite zaščito za sluh


Nosite zaščito za glavo



Zajamčena raven zvočne moči v skladu z: Direktivo 2000/14 /EC


Ne izpostavljajte dežju.


Nevarnost – roke držite stran od rezil.


Ohranite zadostno razdaljo od električnih kablov.

Oznaka CE

Oznaka UKCA

Pomembne varnostne informacije

⚠ ***OPOZORILO!***
Pred uporabo električnega orodja preberite sledeče in ustrezno ukrepajte:
- *navodila za uporabo,*
- *»Splošna varnostna navodila« glede upravljanja električnih orodij v priloženi knjižici (št. navodil: 315915),*
- *trenutna veljavna pravila in predpise za preprečevanje nesreč na mestu uporabe.*
- *navodila za uporabo pogonske enote GPH 18-EC FLEX.*

To najsodobnejše električno orodje smo izdelali v skladu z uveljavljenimi varnostnimi predpisi. Kljub temu pri uporabi električnega orodja obstaja nevarnost izgube življenja ali okončine uporabnika in/ali tretje osebe oz. lahko pride do poškodb električnega orodja ali druge materialne škode.
Električno orodje se lahko uporablja le
- *za predvideni namen*
- *in če je v brezhibnem delovnem stanju.*

Okvare, ki ogrožajo stopnjo varnosti, je treba nemudoma odpraviti.

Predvidena uporaba

Škarje za živo mejo so namenjene
- za komercialno uporabo v industriji in trgovini

– za obrezovanje visokih in širokih živih mej, grmovnic in grmovja samo z naslednjo FLEX Power Head GPH 18-EC ali naknadno uvedeno opremo FLEX.

Varnostna navodila za škarje za živo mejo s podaljšanim dosegom

⚠ ***OPOZORILO!***

Preberite vsa varnostna opozorila in navodila.
Neupoštevanje opozoril in navodil lahko povzroči električni udar, požar in/ali resne poškodbe.

Varnostna navodila za škarje za živo mejo

- **Delov telesa nikoli ne izpostavljajte rezilu. Ne odstranjujte odrezanega ali zagozdenega materiala, ko se rezila premikajo. Rezila se tudi po izklopu stikala še vedno premikajo.** Trenutek nepazljivosti med uporabo škarij za živo mejo lahko povzroči hude telesne poškodbe.
- **Škarje za živo mejo nosite za ročaj, ko je rezilo ustavljeno; pri tem pa pazite, da ne aktivirate nobenega stikala za vklop/izklop.** S pravilnim nošenjem škarij za živo mejo zmanjšate možnost nenamernega zagona in telesnih poškodb zaradi rezil.
- **Med transportom ali skladiščenjem škarij za živo mejo vedno namestite pokrov rezila.** S pravilnim upravljanjem škarij za živo mejo zmanjšate tveganje telesnih poškodb zaradi rezil.
- **Pred odstranjevanjem zagozdenega materiala ali popravilom orodja se prepričajte, da so vsa stikala za vklop/izklop izklopljena in da je baterija odstranjena ali odklopljena.** Nepričakovan zagon škarij za živo mejo med odstranjevanjem zagozdenega materiala ali popravilom lahko povzroči telesne poškodbe.
- **Škarje za živo mejo držite samo za izolirane prijemalne površine, saj lahko rezilo pride v stik s skritimi kabli.** Stik rezil z žico lahko povzroči, da so izpostavljeni kovinski deli žage za živo mejo "pod napetostjo" in da lahko uporabnik utrpi električni udar.
- **Poskrbite, da v območju rezanja ne bo nenih napajalnih in drugih kablov.** Napajalni ali drugi kabli so lahko skriti v živih mejah ali grmičevju, zato jih lahko nehote prerežete.
- **Škarij za živo mejo ne uporabljajte v slabih vremenskih razmerah, zlasti če obstaja nevarnost udara strele.** S tem boste zmanjšali možnost udara strele.
- **Nosite zaščito za ušesa.** Ustrezna zaščitna oprema zmanjša tveganje za izgubo sluha.

Varnostna navodila za žago za živo mejo s podaljšanim dosegom

- **Da bi zmanjšali tveganje za električni udar, škarij za živo mejo s podaljšanim dosegom nikoli ne uporabljajte v bližini električnih vodov.** Stik z električnimi kabli ali uporaba naprave v njihovi bližini lahko povzroči resne poškodbe ali električni udar, kar lahko povzroči smrt.
- **Pri upravljanju škarij za živo mejo s podaljšanim dosegom vedno uporabljajte obe roki.** Škarje za živo mejo s podaljšanim dosegom držite z obema rokama, da preprečite izgubo nadzora.
- **Kadar škarje za živo mejo s podaljšanim dosegom uporabljajte nad glavo, vedno uporabljajte zaščito za glavo.** Padajoči ostanki lahko povzročijo hude telesne poškodbe.

Hrup in tresljaji

Vrednosti hrupa in tresljajev so bile določene v skladu s standardom EN 62841.
A-ovrednotena raven hrupa za električno orodje običajno znaša:

– Raven zvočnega tlaka L_{pA}: 83 dB(A)
– Negotovost: K = 3 dB
– Izmerjena raven zvočne moči L_{WA}: 91 dB(A)
– Negotovost: K = 1.4 dB

Skupna vrednost vibracij:

– Emisijska vrednost a_h: 3.25 m/s^2
– Negotovost: K = 1.5 m/s^2

⚠ ***POZOR!***

Navedene izmerjene vrednosti veljajo za nova električna orodja. Če orodje pogosto uporabljate, se lahko vrednosti hrupa in vibracij spremenijo.

i ***OPOMBA***

Raven emisije vibracij, navedena v teh navodilih, je bila izmerjena v skladu s standardiziranim testom iz EN 62841 in se lahko uporablja za primerjavo enega orodja z drugim. Uporablja se lahko tudi za predhodno oceno izpostavljenosti.
Deklarirana raven oddajanja vibracij je predstavljena za glavne načine uporabe orodja.
Toda če orodje uporabljate v druge namene, z drugačnimi nastavki oz. je orodje slabo vzdrževano, se raven oddajanja vibracij lahko razlikuje. To

pa lahko znatno poveča raven izpostavljenosti v celotnem delovnem času.
Če želite dobiti natančno oceno izpostavljenosti tresljajem, morate upoštevati tudi čase, ko je orodje izklopljeno ali deluje, vendar ga dejansko ne uporabljate. To pa lahko znatno zmanjša raven izpostavljenosti v celotnem delovnem času.
Določite dodatne varnostne ukrepe za zaščito operaterja pred učinki vibracij, kot so: Vzdrževanje orodja in pripomočkov, ohranjanje toplih rok, organizacija delovnih vzorcev.

⚠ ***POZOR!***

Pri zvočnem tlaku nad 85 dB(A) nosite ščitnike za ušesa.

Tehnični podatki

Vrsta izdelka		GHT-A
Izdelek		Priključek z obrezovalnikom žive meje na palici
Dolžina rezila	cm	45
Širina košnje	mm	20
Teža v skladu s postopkom »FLEX Procedure 01«	kg	2,2
Delovna temperatura	-10~40 °C	
Temperatura za shranjevanje	-20~50 °C	

Pregled (glejte sliko A)

Oštevilčenje funkcij izdelka se nanaša na sliko naprave na strani s slikami.

1 Rezilo
2 Zaščita za rezilo
3 Zaključni pokrovček
4 Pritrdilna gred obrezovalnika
5 Blokiranje rezila
6 Zaporna ročica 1
7 Zaporna ročica 2
8 Ročaj
9 Rezalna glava
10 GEX-A

Navodila za uporabo

Priprava

Spoznajte svoj priključek za obrezovanje žive meje s podaljšanim dosegom

Ta izdelek je treba sestaviti. Previdno dvignite orodje iz škatle in ga položite na ravno delovno površino. Preden poskusite uporabiti nastavek za obrezovanje žive meje, se seznanite z vsemi njegovimi funkcijami delovanja in varnostnimi zahtevami.

⚠ ***OPOZORILO!***

- *Pri uporabi žage bodite previdni, četudi ste dodobra seznanjeni z njenim delovanjem. Ne pozabite, da je en trenutek neprevidnosti dovolj, da povzroči hude poškodbe. Preden poskusite uporabiti katerokoli orodje, se seznanite z vsemi funkcijami delovanja in varnostnimi navodili.*
- *Tega izdelka ne poskušajte spreminjati in ne poskušajte izdelovati dodatkov, ki niso primerni za uporabo s tem orodjem. Vsako tako spreminjanje ali predelava se šteje za napačno uporabo in povzroči tveganja, ki lahko povzročijo hude telesne poškodbe.*

Sestavljanje

⚠ ***OPOZORILO!***

Ta izdelek je treba sestaviti.

Pri prilagajanju ali sestavljanju škarij za živo mejo vedno nosite rokavice.

Vedno odstranite baterijski sklop iz napajalne glave, ko sestavljate dele, izvajate nastavitve, čistite ali ko izdelka ne uporabljate.

Priključitev nastavka za obrezovanje žive meje na pogonsko glavo GPH 18-EC

Ta priključek za obrezovanje žive meje s podaljšanim dosegom je zasnovan za uporabo s pogonsko glavo FLEX Power Head GPH 18-EC.

Glejte razdelek»**Nameščanje/odstranitev priključka za pogonsko glavo**« v navodilih za uporabo z pogonsko glavo GPH 18-EC.

Priključitev podaljška (naprodaj ločeno, GEX-A) med pogonsko glavo in nastavkom za obrezovanje žive meje (glejte sl. B1)

Ta podaljšek je zasnovan za uporabo s pogonsko glavo FLEX Power Head GPH 18-EC in priključkom za obrezovanje žive meje GHT-A.
Priključek za podaljšani doseg poveča razpon obrezovanja. Priklopiti ga je mogoče med nastavek za obrezovanje žive meje in pogonsko glavo. Sledite postopku v razdelku »**Namestitev/odstranitev priključka za pogonsko glavo**« v priročniku za uporabo pogonske glave GPH18-EC in priročniku za uporabo GEX-A za namestitev/odstranitev podaljška med nastavkom za škarje za živo mejo in pogonsko glavo.

OPOMBA

Ko so pravilno sestavljeni, se priključek s podaljšanim dosegom, teleskopski drog in pogonska glava ne smejo ločiti, ko jih povlečete. Povezavo vedno preverite tako, da jih povlečete. Če je dele mogoče ločiti, ponovite zgornje korake.

OPOZORILO!

če priključek in pogonska enota/drog za podaljšanje nista nameščena v skladu z zgornjimi navodili, lahko pride do hudih poškodb ali celo smrti. Držite škarje za obrezovanje žive meje pravilno (glejte sl. B2).

Razpiranje rezalne glave nastavka (glej sl. C1)

- Odstranite baterijo.
- Prepričajte se, da je zaščita za rezilo (2) na svojem mestu.
- Držite ročaj (8), stisnite zaklepni ročici 1(6) in 2(7) skupaj in ju držite na mestu.
- Razprite rezalno glavo (9) v želeni položaj.
- Sprostite dve zaporni ročici, da zaklenete mehanizem za nastavitev kota. Prepričajte se, da je zaporni zatič dobro vpet v eno od zarez (5).

Zlaganje rezalne glave nastavka (glej sl. C2)

- Odstranite baterijo.
- Prepričajte se, da je zaščita za rezilo na svojem mestu.
- Držite ročaj, stisnite zaklepni ročici 1(6) in 2(7) skupaj in ju držite na mestu.
- Zložite rezalno glavo (9) poleg gredi.
- Sprostite zaklepni ročici1(6) in 2(7).

Za odstranitev/namestitev zaščite za rezilo (glejte sl. D)

OPOZORILO!

Pri odstranjevanju ali nameščanju zaščite rezila vedno nosite rokavice.

- Odstranite baterijo.
- Potisnite zaščito rezila (2) vzdolž rezila in ga odstranite.
- Po uporabi in pred shranjevanjem ali transportom škarij za živo mejo očistite rezilo in ga vstavite v zaščito rezila.

Nastavitev kota rezalne glave (glejte sl. E1 in E2)

OPOZORILO!

Med ravnanjem z rezalnimi zobmi vedno uporabljajte rokavice.

- Odstranite baterijo.
- Prepričajte se, da je zaščita za rezilo na svojem mestu.
- Držite ročaj, stisnite zaklepni ročici 1(6) in 2(7) skupaj in ju držite na mestu.
- Prilagodite kot rezalne glave. Rezalno glavo lahko namestite kjerkoli v območju 90° levo od navpičnega položaja ali znotraj 80° desno od navpičnega položaja.
- Spustite zaporne ročice, da zaklenete mehanizem za nastavitev kota. Prepričajte se, da je zaporni zatič dobro vpet v eno od 12 zarez.

Zagon/zaustavitev škarij za živo mejo s podaljšanim dosegom

Glejte razdelek **»Zagon/zaustavitev pogonske enote« v uporabniškem priročniku pogonske enote GLT 18-EC.**

Uporaba obrezovalnika žive meje z drogom

OPOZORILO!

- *Pred vsako uporabo napravo preglejte za poškodovane/obrabljene dele.*
- *Da bi preprečili hude telesne poškodbe, med delovanjem vedno držite škarje za živo mejo tako, da uporabite sprednji in zadnji ročaj. Ne segajte v rezila z dlanmi. Ko se rezila premikajo, ne poskušajte odstraniti odrezanega materiala in ne držite materiala, ki ga boste odrezali.*

- *Pred odstranjevanjem materiala, ki se je zagozdil med rezila, se prepričajte, da so se rezila popolnoma ustavila in da ste odstranili baterijski sklop. Pri dvigovanju ali držanju orodja ne prijemajte izpostavljenih rezil ali robov rezil.*
- *Pred vsako uporabo počistite območje košnje. Odstranite vse predmete, kot so kabli, luči, žice ali vrvice, ki se lahko zapletejo med rezilo in povzročijo tveganje za hude telesne poškodbe.*
- *Priporočljivo je, da uporabite odklopnik diferenčnega toka z izklopnim tokom 30mA ali manj.*

⚠ ***POZOR!***

- *Če se rezilo zagozdi ob električni kabel, SE NE DOTIKAJTE REZILA. LAHKO JE POD ELEKTRIČNO NAPETOSTJO IN ZELO NEVARNO. Obrezovalnik žive meje na palici še naprej držite za izoliran zadnji ročaj ali ga varno odložite na tla in stran od sebe. Preden skušate rezilo osvoboditi iz voda ali kabla, prekinite napajanje poškodovanega voda ali kabla. Če tega opozorila ne boste upoštevali, lahko pride do hudih telesnih poškodb ali celo smrti.*

Namigi za najboljše rezultate košnje

- Pred vsako uporabo celoten izdelek preglejte za poškodovane, manjkajoče ali zrahljanje dele, kot so vijaki, matice, pokrovi itd. Vse pritrdilne elemente dobro zategnite in izdelka ne uporabljajte, dokler ne zamenjate vseh manjkajočih ali poškodovanih delov.
- Preden zaženete škarje za živo mejo s podaljšanim dosegom, poskrbite za pravilno stojišče in ravnotežje ter se ne iztegujte preveč. Obrezovalnika ne uporabljajte na drevesu, na lestvi, s strehe ali na kateri koli nestabilni podlagi. Nosite zaščitna očala, nedrsečo obutev in gumijaste rokavice. Enoto držite z obema rokama, pri čemer naj bo rezilo usmerjeno stran od vas.
- Ramenski pas nastavite v udoben položaj za upravljanje. Glejte razdelek **»Namestitev priključka«** v uporabniškem priročniku pogonske glave GLT 18-EC.
- Ne obrezujte preveč naenkrat. Rezila se lahko zaradi tega upognejo in upočasnijo, kar poslabša učinkovitost rezanja.
- Škarij za živo mejo ne uporabljajte na silo pri gostem grmičevju. Rezila se lahko zaradi tega upognejo in upočasnijo. Če se rezila upočasnijo, zmanjšajte hitrost dela.
- Pri obrezovanju mladih poganjkov uporabite širok zamah, da se stebla podajajo neposredno v rezilo. Starejše rastje ima debelejša stebla, zato jo boste najlažje obrezali z žaganjem (gibi nazaj in naprej).
- Vedno odrežite stebla ali vejice, ki so debele manj od 20 mm. Za obrezovanje večjih stebel uporabite ročno žago ali ročno obrezovalno žago. Upoštevati je treba največjo zmogljivost rezanja. Ne režite vej, ki presegajo navedeno največjo zmogljivost.
- Pri obrezovanju stranskih delov žive meje začnite od spodaj navzgor. Živo mejo obrežite ob strani tako, da je na vrhu nekoliko ožja. S takšno obliko bo več žive meje izpostavljene sončni svetlobi, kar ima za posledico enakomernejšo rast (glejte sl. F1).
- Režite s širokim zamahom. Rezila nagnite rahlo naprej v smeri gibanja, s čimer boste dosegli najboljše rezultate (glejte sl. F2).

Vzdrževanje in nega

⚠ ***OPOZORILO!***

Pred izvajanjem kakršnih koli del na električnem orodju odstranite baterijski sklop z orodja.

Čiščenje

⚠ ***POZOR!***

Pri čiščenju s suhim stisnjenim zrakom vedno nosite očala.

Redno očistite električno orodje in prezračevalne odprtine. Pogostost čiščenja je odvisna od materiala in trajanja uporabe. S kompresorjem redno spihajte notranjost ohišja in motor.

Popravila

Popravila lahko izvaja le pooblaščeni servisni center.

i ***OPOMBA***

Med garancijskim obdobjem ne popuščajte vijakov na ohišju. Neupoštevanje te zahteve bo razveljavilo vse zahtevke po garanciji proizvajalca.

Nadomestni deli in nastavki

Če želite izvedeti več o drugih nastavkih, zlasti o orodjih in dodatni opremi, si oglejte prodajno gradivo proizvajalca. Risbe z deli in seznam nadomestnih delov najdete na naši domači strani na naslovu:
www.flex-tools.com

Mazanje (glejte sliko G)

⚠ ***OPOZORILO!***

Rezila ne oljite, medtem ko škarje za obrezovanje žive meje delujejo.

- Za najboljše delovanje in daljšo življenjsko dobo rezila, obrezovalnik žive meje namažite z strojnim oljem pred in po vsaki uporabi.
- Odstranite baterijski sklop iz pogonske glave.
- Obrezovalnik žive meje položite na ravno površino. Nanesite nekaj lahkega strojnega olja vzdolž roba zgornjega rezila.
- Če boste škarje za živo mejo uporabljali dlje časa, je priporočljivo, da se med odmorom ustavite, odstranite baterijo iz napajalne glave in naoljite rezila.
- Če so zgornja rezila popolnoma poravnana s spodnjimi, pred mazanjem zaženite obrezovalnik in ga ustavite tako, da bodo rezila nekoliko zamaknjena.
- Tako se olje lahko dobro porazdeli med zgornje in spodnje rezilo in se razširi na rob rezila.

Shranjevanje

- Odstranite baterijo.
- Za temeljito čiščenje uporabljajte zaščitne rokavice.
- Zaščito rezila za varno shranjevanje namestite na rezilo (slika O).
- Izdelek shranjujte v suhem in dobro zračenem, zaklenjenem prostoru, kjer je dvignjen in izven dosega otrok. Enote ne shranjujte na ali v bližini gnojil, bencina ali drugih kemikalij.

Informacije o odstranjevanju

Predelava namesto odstranjevanja med odpadke.

Napravo, nastavke in embalažo je treba reciklirati na okolju prijazen način. Plastični deli so namenjeni reciklaži glede na vrsto materiala.

i ***OPOMBA***

O možnostih odstranjevanja se pozanimajte pri svojem prodajalcu!

CE - Izjava o skladnosti

Izjave o skladnosti so vključene v Prilogo 1 k tem navodilom za uporabo.

Oprostitev odgovornosti

Proizvajalec in njegov predstavnik nista odgovorna za kakršno koli škodo in izgubo prihodkov zaradi prekinitve poslovanja, ki ga je povzročil izdelek oziroma neuporaben izdelek.
Proizvajalec in njegov predstavnik nista odgovorna za kakršno koli škodo, nastalo zaradi nepravilne uporabe izdelka ali uporabe izdelka z izdelki drugih proizvajalcev.

Cuprins

Simboluri utilizate în acest manual 127
Simbolurile de pe produs. 127
Informații privind siguranța 127
Zgomotul și vibrațiile. 128
Date tehnice 129
Prezentare generală. 129
Instrucțiuni de utilizare 129
Întreținerea și îngrijirea 132
Informații privind eliminarea 132
Declarație de conformitate CE 132
Exonerare de responsabilitate. 132

Simboluri utilizate în acest manual

⚠ ***AVERTISMENT!***
Implică pericol iminent. Nerespectarea acestui avertisment poate duce la deces sau la vătămări extrem de grave.

⚠ ***ATENȚIE!***
Denotă o posibilă situație periculoasă. Nerespectarea acestui avertisment se poate solda cu vătămare ușoară sau cu pagube.

i ***NOTĂ***
Denotă aplicarea sfaturilor și a informațiilor importante.

Simbolurile de pe produs


Înainte de a porni scula electrică, citiți manualul de utilizare.


Purtați ochelari de protecție


Purtați echipament de protecție auditivă


Purtați echipament de protecție a capului



Nivel de putere acustică garantat
conform: Directivei 2000/14/CE


A nu se expune la ploaie


Pericol - Țineți mâinile la distanță de lame


Păstrați suficientă distanță de liniile electrice

CE Marcaj CE

UK CA Marcaj UKCA

Informații privind siguranța

⚠ ***AVERTISMENT!***
Înainte de a utiliza scula electrică, vă rugăm să citiți următoarele și să acționați în consecință:
- *aceste instrucțiuni de utilizare,*
- *„Instrucțiunile generale de siguranță" privind manipularea sculelor electrice din broșura anexată (broșura nr.: 315915),*
- *normele de șantier în vigoare și reglementările pentru prevenirea accidentelor.*
- *manualul de utilizare a capului de putere FLEX GPH 18-EC.*

Această sculă electrică este de ultimă oră și a fost construită în conformitate cu reglementările de siguranță recunoscute.
Însă, pe durata utilizării, scula electrică poate reprezenta un pericol pentru viața și membrele utilizatorului sau ale unui terț, ori scula electrică sau alte bunuri pot fi deteriorate.
Scula electrică poate fi utilizată numai
- *pentru utilizarea prevăzută*
- *în stare perfectă de funcționare.*

Defecțiunile care afectează siguranța trebuie reparate imediat.

Utilizarea prevăzută

Aparatul de tuns gard viu cu tija este destinat
- pentru utilizare comercială în industrie și meșteșuguri,
- pentru tăierea și tunderea gardurilor vii înalte și late, a tufișurilor și arbuștilor numai

cu următorul cap de putere FLEX GPH 18-EC sau introduse ulterior de FLEX.

Instrucțiuni de siguranță pentru aparatul de tuns gard viu cu tija

⚠ ***AVERTISMENT!***

Citiți toate avertismentele și instrucțiunile de siguranță. *Nerespectarea avertizărilor și instrucțiunilor se poate solda cu șoc electric, incendiu și/sau vătămare corporală gravă.*

Instrucțiuni de siguranță pentru aparatul de tuns gard viu

- **Țineți toate părțile corpului departe de lamă. Nu îndepărtați materialul tăiat și nu țineți de materialul ce trebuie tăiat când lamele sunt în mișcare. Lamele continuă să se miște și după ce întrerupătorul este oprit.** Un moment de neatenție în timp ce utilizați aparatul de tuns gard viu se poate solda cu vătămări corporale grave.
- **Transportați aparatul de tuns gard viu de mâner, cu lama oprită și având grijă să nu acționați nici un întrerupător de alimentare.** Manevrarea corectă a aparatului de tuns gard viu va reduce riscul de pornire accidentală și de vătămare corporală rezultată de la lame.
- **Când transportați sau depozitați aparatul de tuns gard viu, echipați-l întotdeauna cu teaca pentru lamă.** Manevrarea corespunzătoare a aparatului de tuns gard viu va reduce posibilitatea vătămării corporale de la lamele acestuia.
- **Când deblocați materialul blocat sau întrețineți unitatea, asigurați-vă că toate comutatoarele de alimentare sunt oprite și pachetul de baterii este îndepărtat sau deconectat.** Acționarea neașteptată a aparatul de tuns gard viu în timp ce deblocați materialul blocat sau în timpul întreținerii poate duce la vătămări corporale grave.
- **Țineți aparatul de tuns gard viu numai de suprafețe de prindere izolate, deoarece lama poate contacta cabluri ascunse.** Lamele care intră în contact cu un fir „sub tensiune" pot face ca părțile metalice expuse ale aparatului de tuns gard viu să fie „sub tensiune" și ar putea provoca un șoc electric operatorului.
- **Țineți toate cablurile de alimentare și cablurile departe de zona de tăiere.** În timpul funcționării sculei electrice, cablul de alimentare poate fi mascat în tufe și poate fi tăiat accidental de lamă.
- **Nu folosiți aparatul de tuns gard viu în condiții meteorologice nefavorabile, mai ales atunci când există riscul de fulgere.** Acest lucru reduce riscul de a fi lovit de fulger.
- **Purtați protecție pentru urechi.** Un echipament de protecție adecvat va reduce riscul de pierdere a auzului.

Instrucțiuni de siguranță pentru aparatul de tuns gard viu cu rază de acțiune extinsă

- **Pentru a reduce riscul de electrocutare, nu folosiți niciodată foarfecele de tăiat gard viu cu acoperire extinsă în apropierea oricărei linii electrice.** Contactul sau utilizarea în apropierea liniilor electrice poate provoca vătămări grave sau electrocutări care pot duce la deces.
- **Utilizați întotdeauna ambele mâini când utilizați aparatul de tăiat gard viu cu acoperire extinsă.** Țineți aparatul de tăiat gard viu cu acoperire extinsă cu ambele mâini pentru a evita pierderea controlului.
- **Utilizați întotdeauna echipament de protecție a capului când utilizați deasupra capului aparatul de tăiat gard viu cu acoperire extinsă.** Căderea resturilor poate duce la vătămări corporale grave.

Zgomotul și vibrațiile

Valorile zgomotului și ale vibrațiilor emise au fost determinate în conformitate cu norma EN 62841.

Nivelul sonor A evaluat pentru această sculă electrică este tipic:

– Nivel de presiune sonoră L_{pA}: 83 dB(A)
– Incertitudine: K = 3 dB
– Nivel de putere sonoră L_{WA}: 91 dB(A)
– Incertitudine: K = 1.4 dB

Valoarea totală a vibrațiilor:

– Valoarea emisiilor a_h: 3.25 m/s^2
– Incertitudine: K = 1.5 m/s^2

⚠ ***ATENȚIE!***

Valorile măsurate specificate se aplică sculelor electrice noi. Utilizarea zilnică duce la modificarea valorilor de zgomot și vibrații.

i ***NOTĂ***

Nivelul de emisie de vibrații menționat în aceste instrucțiuni a fost măsurat în conformitate cu un test standardizat prezentat în EN 62841 și poate fi utilizat pentru a compara o sculă cu alta. Acesta

poate fi, de asemenea, utilizat pentru o evaluare preliminară a expunerii.
Nivelul declarat al vibrațiilor emise reprezintă principalele aplicații ale sculei.
Cu toate acestea, în cazul în care scula este utilizată pentru aplicații diferite, cu accesorii diferite sau cu întreținere necorespunzătoare, nivelul emisiilor de vibrații poate fi diferit. Acest lucru poate mări semnificativ nivelul de expunere în cadrul perioadei totale de lucru.
Pentru a face o estimare exactă a nivelului de expunere la vibrații, este, de asemenea, necesar să se țină seama de momentele în care scula este oprită sau funcționează, dar nu este de fapt utilizată. Acest lucru poate diminua semnificativ nivelul de expunere în cadrul perioadei totale de lucru.
Identificați măsurile suplimentare de siguranță pentru a proteja operatorul de efectele vibrațiilor, cum ar fi: Întreținerea sculei și a accesoriilor, menținerea căldurii mâinilor, organizarea tiparelor de lucru.

⚠ ***ATENȚIE!***

Purtați protecții pentru urechi la o presiune acustică de peste 85 dB(A).

Date tehnice

Tipul de produs		GHT-A
Produs		Accesoriu aparat cu tijă de tuns gardul viu
Lungimea lamei de tăiere	cm	45
Lățime de tăiere	mm	20
Greutate în conformitate cu „procedura FLEX 01"	kg	2,2
Temperatură de funcționare	-10~40°C	
Temperatură de depozitare	-20~50°C	

Descriere (consultați figura A)

Numerele ce indică specificațiile produsului fac referire la ilustrația mașinii de pe pagina grafică.

1 Lamă
2 Apărătoare lamă
3 Capac de capăt
4 Arbore de fixare a dispozitivului de tăiere
5 Clichetele de blocare
6 Maneta de blocare 1
7 Maneta de blocare 2
8 Mâner
9 Cap de tăiere
10 GEX-A

Instrucțiuni de utilizare

Pregătirea

Cunoașteți atașamentul aparatului de tăiat de gard viu cu tijă

Acest produs necesită asamblare. Ridicați cu grijă scula din cutie și așezați-o pe o suprafață de lucru plană. Înainte de a încerca să utilizați aparatului de tăiat de gard viu cu tijă, familiarizați-vă cu toate caracteristicile de funcționare și cerințele de siguranță ale acestuia.

⚠ ***AVERTISMENT!***

- *Nu permiteți ca familiarizarea cu acest produs să vă determine să fiți neatent. Amintiți-vă că un moment de neglijență este suficient pentru a provoca vătămări grave. Înainte de a încerca să utilizați orice sculă, asigurați-vă că vă familiarizați cu toate caracteristicile de operare și instrucțiunile de siguranță.*
- *Nu încercați să modificați această sculă sau să creați accesorii care nu sunt recomandate pentru utilizarea cu această sculă. Orice astfel de modificare sau schimbare reprezintă o utilizare necorespunzătoare și se poate solda cu condiții periculoase care pot conduce la posibile vătămări grave.*

Asamblarea

⚠ ***AVERTISMENT!***

Acest produs necesită asamblare.

Întotdeauna purtați mănuși când ajustați sau asamblați aparatul de tăiat gard viu.

Scoateți întotdeauna setul de acumulatori din capul de putere înainte de a asambla componente, a efectua reglaje, a curăța sau atunci când produsul nu este utilizat.

Conectarea aparatului de tuns gard viu cu tijă la capul motor GPH 18-EC

Acest accesoriu pentru aparatul de tuns gard viu cu tijă este conceput pentru a fi utilizat cu capul de alimentare FLEX GLT 18-EC.

Consultați secțiunea "**Instalarea/ demontarea atașamentului capului de alimentare**" din manualul de utilizare al capului de putere GPH 18-EC.

Conectarea tijei de extensie (vândută separat, GEX-A) între capul motor și aparatul de tuns gard viu (a se vedea figura B1)

Această tijă de extensie este proiectată pentru a fi utilizată cu capul de alimentare FLEX GPH 18-EC și cu accesoriul de tuns gard viu GHT-A.

Tija de extensie extinde raza de tăiere. Acesta poate fi conectat între atașamentul de tuns gard viu și capul de putere. Urmați procedura din secțiunea „**Instalarea/ demontarea atașamentului capului de putere**" din manualul de utilizare al capului de putere GPH18-EC și din manualul de utilizare al GEX-A pentru a instala/ demonta tija de extensie dintre atașamentul aparatul tăiere gard viu și capul de putere.

NOTĂ

Odată asamblate corect, atașamentul aparatului de tăiat gard viu, tija de extensie și capul motor nu trebuie să se separe atunci când sunt trase. Testați întotdeauna conexiunea trăgând de ele. Repetați pașii de mai sus dacă piesele pot fi separate.

AVERTISMENT!

Dacă atașamentul și tijei de alimentare nu sunt instalate conform instrucțiunilor de mai sus poate duce la vătămări grave sau la deces. Ținând aparatul de tăiat gard viu cu tija de extensie corect (a se vedea figura B2).

Desfacerea capului de tăiere al atașamentului (vezi figura C1)

- Îndepărtați acumulatorul.
- Asigurați-vă că apărătoare lamei (2) este la locul ei.
- Țineți mânerul (8), apăsați împreună maneta de blocare 1(6) și 2(7) și mențineți-le în poziție.
- Desfaceți capul de tăiere (9) în poziția dorită.
- Eliberați cele două manete de blocare pentru a bloca mecanismul de ajustare a unghiului. Verificați și asigurați-vă că știftul de blocare este bine fixat într-unul dintre clichetele de blocare (5).

Plierea capului de tăiere al accesoriului (a se vedea figura C2)

- Îndepărtați acumulatorul.
- Asigurați-vă că apărătoare lamei este la locul ei.
- Țineți mânerul, strângeți împreună manetele de blocare 1(6) și 2(7) și mențineți-le în poziție.
- Pliați capul de tăiere (9) lângă arbore.
- Eliberați maneta de blocare 1(6) și 2(7).

Pentru a scoate/instala apărătoare lamei (a se vedea figura D)

AVERTISMENT!

Purtați întotdeauna mănuși când îndepărtați sau instalați apărătoare lamei.

- Îndepărtați acumulatorul.
- Înainte de utilizare, glisați apărătoare lamei (2) de-a lungul crestei lamei și scoateți-o.
- După utilizare și înainte de a depozita sau transporta aparatul de tuns gard viu, curățați lama și introduceți lama în teacă.

Reglarea unghiului capului de tăiere (a se vedea figurile E1 și E2)

AVERTISMENT!

Purtați întotdeauna mănuși atunci când reglați aparatul de tăiere.

- Îndepărtați acumulatorul.
- Asigurați-vă că apărătoare lamei este la locul ei.
- Țineți mânerul, strângeți împreună manetele de blocare 1(6) și 2(7) și mențineți-le în poziție.
- Reglați unghiul capului de tăiere. Capul de tăiere poate fi poziționat oriunde în intervalul de 90° la stânga de la poziția verticală sau în intervalul de 80° la dreapta de la poziția verticală.
- Eliberați manetele de blocare pentru a bloca mecanismul de reglare a unghiului. Verificați și asigurați-vă că știftul de blocare este bine fixat într-unul dintre cele 12 clichetele de blocare.

Pentru a porni/opri aparatul de tuns gard viu

Consultați secțiunea „**Pornirea/oprirea capu-**

lui motor" din manualul de utilizare al capului motor GPH 18-EC.

Utilizarea aparatului de tuns gard viu

⚠ ***AVERTISMENT!***

- *Înaintea fiecărei utilizări, verificați pentru depistarea pieselor uzate/avariate.*
- *Pentru a preveni vătămările corporale grave, utilizați întotdeauna atât mânerul de asistență din față, cât și mânerul din spate pentru a ține aparatul de tuns gard viu în timpul funcționării. Țineți mâinile departe de lame. Nu încercați să îndepărtați materialul tăiat și nu țineți de materialul ce trebuie tăiat când lamele sunt în mișcare.*
- *Asigurați-vă că lamele s-au oprit complet și că acumulatorul este scos înainte de a îndepărta materialul blocat la lame. Nu apucați lamele de tăiere expuse sau marginile de tăiere atunci când ridicați sau țineți unitatea.*
- *Curățați zona de tuns iarba înainte de fiecare utilizare. Îndepărtați toate obiectele, cum ar fi cablurile, luminile, sârmele sau sforile, care se pot încurca în lama de tăiere și pot crea un risc de vătămare corporală gravă.*
- *Se recomandă utilizarea unui întrerupător de curent rezidual cu un curent de declanșare de 30mA sau mai mic.*

⚠ ***ATENȚIE!***

- *În cazul blocării lamei într-un cablu electric sau fir, NU ATINGEȚI LAMA! ACESTA POATE FI SUB TENSIUNE ELECTRICĂ ȘI PERICULOS. Continuați să țineți aparatul de tuns gard viu de mânerul izolat din spate sau lăsați-l jos și departe de dvs. într-un mod sigur. Deconectați alimentarea electrică de la cablul sau firul avariat înainte de a încerca să eliberați lama din cablu sau din fir. Nerespectarea acestei avertizări se va solda cu vătămări grave sau chiar fatale.*

Sfaturi pentru cele mai bune rezultate de tăiere

- Înainte de fiecare utilizare, inspectați întregul produs pentru a verifica dacă există piese deteriorate, lipsă sau slăbite, cum ar fi șuruburi, piulițe, bolțuri, etc. Strângeți bine toate elementele de prindere i nu utilizați acest produs dacă piesele lipsă sau defecte nu sunt înlocuite.
- Înainte de a porni aparatul de tuns gard viu cu tija, mențineți-vă echilibrul și poziția corectă și nu vă întindeți prea mult. Nu folosiți aparatul de tuns gard viu într-un copac, pe o scară, de pe un acoperiș sau de pe orice alt suport instabil. Purtați ochelari de protecție, încălțăminte antiderapantă și mănuși de cauciuc. Țineți aparatul cu ambele mâini, cu lama de tăiere îndreptată în direcția opusă față de dumneavoastră.
- Utilizați cu cureaua de umăr pentru o utilizare sigură și confortabilă. Consultați secțiunea „**Utilizarea curelei de umăr**" din manualul de utilizare al capului motor GPH 18-EC.
- Nu tăiați prea mult la un moment dat. Acest lucru poate duce la blocarea lamelor și încetinirea acestora, reducând eficiența de tăiere.
- Nu forțați aparatul de tuns gard viu cu tijă prin tufișuri abundente. Acest lucru poate face ca lamele să se blocheze și să încetinească. Dacă lamele încetinesc, încetiniți ritmul de lucru.
- Atunci când tăiați noile mlădițe, folosiți o acțiune amplă de măturare, astfel încât lăstarii să fie introduse direct în lama de tăiere. Lăstarii mai bătrâni vor avea tulpini mai groase și vor fi tăiate cel mai ușor folosind o mișcare de tăiere cu ferăstrăul (înainte și înapoi).
- Tăiați întotdeauna tulpinile sau crengile care au o grosime mai mică de 20 mm. Folosiți un ferăstrău manual fără motor sau un ferăstrău de tăiat pentru a tăia tulpinile mai mari. Trebuie respectată capacitatea maximă de tăiere. Nu tăiați ramuri care depășesc capacitatea maximă indicată.
- Atunci când tăiați părțile laterale ale gardului viu, începeți de jos și tăiați în sus. Tăiați partea laterală a unui gard viu astfel încât acesta să fie ușor mai îngust în partea de sus. Această formă va expune o mai mare parte a gardului viu la lumina soarelui, rezultând o creștere mai uniformă (a se vedea figura F1).
- Utilizați o mișcare largă de baleiere. O înclinare ușoară în jos a lamei de tăiere în direcția de mișcare oferă cele mai bune rezultate de tăiere (a se vedea figura F2).

Întreținerea și îngrijirea

⚠ ***AVERTISMENT!***
Scoateți acumulatorul înainte de a executa vreo operație asupra sculei electrice.

Curățarea

⚠ ***ATENȚIE!***
La curățarea cu aer comprimat uscat, purtați întotdeauna ochelari de protecție.

Curățați regulat orificiile de ventilație ale sculei electrice. Frecvența curățării depinde de material și de durata de utilizare. Curățați periodic interiorul carcasei și motorul cu aer comprimat uscat.

Reparații

Reparațiile pot fi efectuate numai de către un centru de service autorizat.

i ***NOTĂ***
Nu slăbiți șuruburile de pe capul angrenajului în perioada de garanție. Nerespectarea acestei cerințe va invalida orice pretenții în temeiul garanției producătorului.

Piese de schimb și accesorii

Alte accesorii, în special scule și accesorii, consultați cataloagele producătorului. Vederea în spațiu și lista pieselor de schimb pot fi găsite pe pagina noastră de Internet: **www.flex-tools.com**.

Lubrifierea (a se vedea figura G)

⚠ ***AVERTISMENT!***
Nu lubrifiați lama în timp ce aparatul de tuns gard viu este în funcțiune.

- Pentru o funcționare optimă și o durată de viață mai lungă a lamei, lubrifiați lama aparatului de tuns gard viu cu ulei ușor de mașină înainte și după fiecare utilizare.
- Detașați setul de acumulatori de la capul de alimentare.
- Așezați aparatul de tuns gard viu pe o suprafață plană. Aplicați puțin ulei ușor de mașină de-a lungul marginii lamei superioare.
- Dacă aparatul de tuns gardul viu va fi utilizată pentru o perioadă extinsă, este recomandabil să vă opriți, să scoateți bateria din unitatea de alimentare și să ungeți lamele în timpul pauzei(pauzelor).
- Dacă lamele superioare sunt aliniate complet cu cele inferioare, porniți aparatul de tuns gard viu și apoi opriți-l pentru a decala lamele înainte de lubrifiere.
- Pentru ca uleiul să fie bine distribuit între lama superioară și cea inferioară și picură pe marginea lamei.

Depozitarea

- Îndepărtați acumulatorul.
- Purtați mănuși groase pentru a curăța bine mașina.
- Montați apărătoare lamei pe lamă pentru depozitare în siguranță.
- Depozitați aparatul într-o zonă uscată și bine ventilată, încuiat sau la înălțime, departe de îndemâna copiilor. Nu depozitați produsul peste sau lângă îngrășăminte, benzină sau alte substanțe chimice.

Informații privind eliminarea

Recuperarea materiilor prime în loc de eliminarea acestora.
Dispozitivul, accesoriile și ambalajul trebuie reciclate într-un mod ecologic. Componentele de plastic sunt identificate în vederea reciclării în funcție de tipul de material.

i ***NOTĂ***
Vă rugăm să întrebați distribuitorul despre opțiunile privind eliminarea!

Declarația de conformitate CE

Declarațiile de conformitate sunt incluse în anexa 1 a prezentului manual de instrucțiuni.

Exonerare de responsabilitate

Producătorul și reprezentantul acestuia nu sunt responsabili pentru orice pagubă și pierdere de profit suferită ca urmare a întreruperii activității comerciale cauzate de produs sau de un produs neadecvat.
Producătorul și reprezentantul acestuia nu sunt responsabili pentru orice pagubă cauzată de utilizarea neadecvată a produsului sau de utilizarea produsului cu produse de la alți producători.

Съдържание

Символи използвани в това ръководство 133
Символи върху продукта.....133
Важна информация за безопасност....133
Шум и вибрации.....134
Технически данни 135
Преглед.....135
Инструкции за употреба 135
Поддръжка и полагане на грижи 138
Информация за изхвърляне 139
CE Декларация за съответствие 139
Освобождаване от отговорност 139

Символи използвани в това ръководство

⚠ ***ПРЕДУПРЕЖДЕНИЕ!***
Означава непосредствена опасност. Неспазването на това предупреждение може да доведе до смърт или изключително тежки наранявания.

⚠ ***ВНИМАНИЕ!***
Означава възможна опасна ситуация. Неспазването на това предупреждение може да доведе до леко нараняване или материални щети.

i ***БЕЛЕЖКА***
Означава приложни съвети и важна информация.

Символи върху продукта


Преди да включите електроинструмента, прочетете ръководството за експлоатация.


Носете защита за очите


Носете защита за слуха


Носете защита за главата



Гарантирано ниво на мощност на звука в съответствие с: Директива 2000/14/CE


Не излагайте на дъжд


Опасност - дръжте ръцете си далеч от остриетата


Спазвайте достатъчно разстояние от електрически кабели.


CE маркировка


UKCA маркировка

Важна информация за безопасност

⚠ ***ПРЕДУПРЕЖДЕНИЕ!***
Преди да използвате електроинструмента, моля, прочетете следното и действайте по съответния начин:
- *настоящите инструкции за употреба,*
- *„общите инструкции за безопасност" за боравене с електрически инструменти в приложената книжка (брошура №: 315915),*
- *действащите валидни правила на мястото на употреба и регулациите за предотвратяване на злополуки.*
- *ръководството за експлоатация на захранваща глава FLEX GPH 18-EC.*

Този електрически инструмент е съвременен и е конструиран в съответствие с признатите правила за безопасност.
Въпреки това, когато е в употреба, електрическият инструмент може да постави в опасност живота и здравето на потребителя или трета страна, или електрическият инструмент или друга собственост могат да бъдат повредени.
Електрическият инструмент може да се използва само
- *по предназначение*

– *в перфектно работно състояние.*

Неизправности, които намаляват безопасността, трябва да бъдат ремонтирани незабавно.

Употреба по предназначение

Прътовата ножица за жив плет е предназначена

– за комерсиална употреба в индустрията и търговията,
– за подрязване и подрязване на високи и широки живи плетове, храсти и шубраци само със следната захранваща глава FLEX GPH 18-EC или впоследствие въведена от FLEX.

Инструкции за безопасност за прътова ножица за жив плет

⚠ ***ПРЕДУПРЕЖДЕНИЕ!***

Прочетете всички предупреждения и инструкции за безопасност. *Неспазването на предупрежденията и инструкциите може да доведе до електрически шок, пожар и/или сериозно нараняване.*

Инструкции за безопасност за ножица за жив плет

- **Дръжте всички части на вашето тяло далеч от ножа. Не премествайте отрязания материал или не дръжте материала, който ще бъде отрязан, когато ножовете се движат. Ножовете продължават да се движат, след като превключвателят е изключен.** Момент невнимание по време на работата с ножицата за жив плет, може да доведе до сериозно лично нараняване.
- **Дръжте ножицата за жив плет за ръкохватката със спрени ножове и внимавайте да не натиснете ключа за електрозахранване.** Правилното носене на ножицата за жив плет ще намали риска от неочаквано стартиране и произтичани наранявания на хора от ножовете.
- **Когато транспортирате или съхранявате ножицата за жив плет, винаги поставяйте капака на ножа.** Правилната работа с ножицата за плет ще намали риска от нараняване от ножовете.
- **Когато почиствате заседнал материал или обслужвате устройството, изключвайте всички ключове за електрозахранване и изваждайте или разкачвайте акумулаторната батерия.** Неочаквано задействане на ножицата за жив плет по време на почистване на заседнал материал или сервизно обслужване могат да доведат до сериозно нараняване на хора.
- **Дръжте ножицата за жив плет само за изолираните повърхности за захващане, тъй като режещият нож може да влезе в контакт със скрит кабел.** Ножове в контакт с кабел под напрежение могат да поставят откритите метални части на ножицата за жив плет под напрежение и могат да причинят на оператора токов удар.
- **Дръжте всички захранващи проводници и кабели далеч от зоната на рязане.** Захранващи проводници или кабели могат да се скрият в плетовете или храстите и да бъдат срязани инцидентно от ножа.
- **Не използвайте ножицата за жив плет в лоши метеорологични условия, особено, когато има риск от светкавици.** Това намалява риска да бъдете ударен от светкавица.
- **Носете антифони.** Подходящото защитно оборудване ще намали риска от загуба на слуха.

Инструкции за безопасност за удължена ножица за жив плет

- **За намаляване на риска от електрически удар никога не използвайте удължена ножица за жив плет близо до каквито и да било електропроводи.** Контактът със или употребата в близост до електропроводи може да причини сериозно нараняване или токов удар водещ до смърт.
- **Винаги използвайте две ръце, когато работите с удължена ножица за жив плет.** Дръжте удължената ножица за жив плет с две ръце, за да избегнете загуба на управление.
- **Винаги използвайте защита за главата, когато работите с удължена ножица за жив плет над главата.** Падането на отпадъци може да доведе до сериозно нараняване на хора.

Шум и вибрации

Стойностите на шума и вибрациите се определят в съответствие с EN 62841.

Претегленото ниво на шума по метод A на електрическия инструмент е обикновено:
– Ниво на звуково налягане L_{pA}: 83 dB(A)
– Неопределеност: K = 3 dB
– Ниво на силата на звука L_{WA}: 91 dB(A)
– Неопределеност: K = 1.4 dB
Обща стойност на вибрациите:
– Стойност на емисията a_h: 3.25 m/s^2
– Неопределеност: K = 1.5 m/s^2

⚠ ***ПРЕДПАЗЛИВОСТ!***

Посочените измерени стойности се отнасят за нови електрически инструменти. Ежедневната употреба причинява промяна на стойностите на шума и вибрациите.

i ***БЕЛЕЖКА***

Нивото на вибрациите посочено в тези инструкции е измерено съгласно стандартизиран тест указан в EN 62841 и може да се използва за сравняване на един инструмент с друг. То може да се използва за предварителна оценка на експозицията.

Декларираното ниво на вибрации представя основните приложения на инструмента.

Ако обаче инструментът се използва за различни приложения, с различни аксесоари или с лоша поддръжка, нивото на вибрации може да се различава. Това може значително да увеличи нивото на излагане за целия период на работа.

За да направите точна оценка на нивото на излагане на вибрации, необходимо е също да вземете под внимание времената, в които инструментът е изключен или работи, но в действителност не се използва. Това може значително да намали нивото на излагане за целия период на работа.

Определете допълнителни мерки за безопасност за защита на оператора от ефектите на вибрациите като: Поддръжка на инструмента и аксесоарите, поддържане на ръцете топли, организация на моделите на работа.

⚠ ***ПРЕДПАЗЛИВОСТ!***

Носете антифони при звуково налягане над 85 dB(A).

Технически данни

Тип на продукта		GHT-A
Продукт		Приставка прътова ножица за жив плет
Дължина на режещото острие	см	45
Ширина на рязане	мм	20
Тегло съгласно „процедура FLEX 01“	кг	2,2
Работна температура	-10~40°C	
Температура на съхранение	-20~50°C	

Преглед (виж фигура A)

Изброяването на характеристиките на продукта се отнася за илюстрацията на машината на графичната страница.

1 Нож
2 Калъф за острието
3 Крайна капачка
4 Вал на приставка на тример
5 Заключващи прорези
6 Заключващ лост 1
7 Заключващ лост 2
8 Ръкохватка
9 Режеща глава
10 GEX-A

Инструкции за употреба

Подготовка

Запознайте се с вашата приставка прътова ножица за жив плет

Този продукт изисква сглобяване. Внимателно повдигнете инструмента от картонената опаковка и го поставете върху равна работна повърхност. Преди да се опитате да използвате приставката прътова ножица за жив плет, се запознайте с всички нейни работни характеристики и изисквания за безопасност.

⚠ ***ПРЕДУПРЕЖДЕНИЕ!***

■ *Не позволявайте рутината с този инструмент да ви направи непредпазливи.*

Помнете, че един момент на непредпазливост е достатъчен, за да причини тежки наранявания. Преди да се опитате да използвате какъвто и да е инструмент, задължително се запознайте с всички работни характеристики и инструкции за безопасност.

- *Не се опитвайте да модифицирате този инструмент или да създавате аксесоари, които не се препоръчват за употреба с този инструмент. Всяка такава промяна или модификация е злоупотреба и може да доведе до опасни условия с последици от възможни сериозни наранявания.*

Монтаж

⚠ ***ПРЕДУПРЕЖДЕНИЕ!***

Този продукт изисква сглобяване.

Винаги носете ръкавици, когато регулирате или сглобявате ножицата.

Винаги изваждайте акумулаторната батерия от захранващата глава, когато монтирате части, правите настройки, почиствате или когато продуктът не е в употреба.

Свързване на приставката прътова ножица за жив плет към захранващата глава GPH 18-EC

Тази приставка прътова ножица за жив плет е проектирана за употреба със захранваща глава GPH 18-EC на FLEX.

Виж "**Инсталиране/демонтаж на приставката за захранваща глава**" в ръководството на оператора на захранващата глава GPH 18-EC.

Свързване на удължителния прът (продава се отделно, GEX-A) между захранващата глава и приставката ножица за жив плет (вижте фигура B1)

Този удължителен прът е предназначен за използване със захранваща глава FLEX GPH 18-EC и приставка ножица за жив плет GHT-A.

Удължителният прът разширява обхвата на рязане. Той трябва да бъде свързан между приставката ножица за жив плет и захранващата глава. Следвайте процеса в раздела "**Инсталиране/премахване на приставката за захранваща глава**" в ръководството на оператора на захранващата глава GPH18-EC и ръководството на оператора на GEX-A за инсталиране/сваляне на удължителния прът между приставката ножица за жив плет и захранващата глава.

i ***БЕЛЕЖКА***

След като са сглобени правилно, приставката ножица за жив плет, удължителният прът и захранващата глава не трябва да се отделят при издърпване. Винаги проверявайте връзката, като ги издърпвате. Повторете горните стъпки, ако елементите могат да бъдат разделени.

⚠ ***ПРЕДУПРЕЖДЕНИЕ!***

Неуспешното осигуряване на приставката и захранващата глава/удължителния пръстен, както е отбелязано по-горе може да доведе до сериозно нараняване или смърт. Държане на прътовата ножица за жив плет вдясно (вижте фигура B2).

Разгъване на режещата глава на приставката (вижте фигура C1)

- Премахнете батерията.
- Уверете се, че калъфът за острието (2) е на мястото си.
- Хванете ръкохватката (8), стиснете заключващите лостове 1(6) и 2(7) заедно и ги задръжте на място.
- Разгънете режещата глава (9) в желаната позиция.
- Освободете двата заключващи лоста, за да заключите механизма за регулиране на ъгъла. Уверете се, че заключващият щифт е сигурно закрепен в един от заключващите прорези (5).

Сгъване на режещата глава на приставката (вижте фигура C2)

- Премахнете батерията.
- Уверете се, че калъфът за острието е на мястото си.
- Хванете ръкохватката, стиснете заключващите лостове 1(6) и 2(7) заедно и ги задръжте на място.

- Сгънете режещата глава (9) до вала.
- Освободете заключващия лост 1(6) и 2(7).

За да премахнете/поставите калъфа за острието (вижте фигура D)

⚠ ***ПРЕДУПРЕЖДЕНИЕ!***

Винаги носете ръкавици, когато изваждате или монтирате калъфа на ножа.

- Премахнете батерията.
- Преди употреба плъзнете калъфа на острието (2) по ръба на ножа и го отстранете.
- След използване и преди съхранение или транспортиране на ножицата за жив плет, почистете острието и поставете острието в калъфа.

Регулиране на ъгъла на режещата глава (вижте фигура E1 и E2)

⚠ ***ПРЕДУПРЕЖДЕНИЕ!***

Винаги носете ръкавици, когато регулирате ножицата.

- Премахнете батерията.
- Уверете се, че калъфът за острието е на мястото си.
- Хванете ръкохватката, стиснете заключващите лостове 1(6) и 2(7) заедно и ги задръжте на място.
- Регулирайте ъгъла на режещата глава. Режещата глава може да бъде разположена навсякъде в рамките на 90° наляво от вертикалното положение или в рамките на 80° надясно от вертикалното положение.
- Освободете заключващите лостове, за да заключите механизма за регулиране на ъгъла. Проверете и се уверете, че заключващият щифт е сигурно зацепен в един от 12-те фиксатора.

За стартиране/спиране на пръстовата ножица за жив плет

Вижте раздел „**Стартиране/спиране на захранващата глава**“ в ръководството на оператора на захранваща глава GLT 18-EC.

Използване на пръстовата ножица за жив плет

⚠ ***ПРЕДУПРЕЖДЕНИЕ!***

- *Преди всяка употреба проверявайте за повредени/износени части.*
- *За да предотвратите сериозно нараняване, винаги използвайте както предната спомагателна ръкохватка, така и задната ръкохватка, за да държите пръстовата ножица за жив плет по време на работа. Дръжте ръцете далеч от ножовете. Не предприемайте преместване на отрязания материал или не дръжте материала, който ще бъде отрязан, когато ножовете се движат.*
- *Уверете се, че остриетата са напълно спрели и акумулаторната батерия е снета преди почистване на заседнали материали от остриетата. Не хващайте откритите режещи ножове или режещи ръбове, когато повдигате и държите уреда.*
- *Почистете зоната, която трябва да бъде подрязана преди всяка употреба. Премахвайте всички предмети, като кабели, лампи или въженца, които могат да се оплетат в режещото острие и да създадат опасност от сериозно нараняване.*
- *Препоръчително е да използвате прекъсвач за остатъчен ток с ток на изключване 30 mA или по-малко.*

⚠ ***ПРЕДПАЗЛИВОСТ!***

- *Ако ножът заседне на някоя електрическа жица или кабел, НЕ ДОКОСВАЙТЕ НОЖА! ТОЙ МОЖЕ ДА Е ПОД ЕЛЕКТРИЧЕСКО НАПРЕЖЕНИЕ И МОЖЕ ДА БЪДЕ МНОГО ОПАСЕН. Продължете да държите пръстовата ножица за плет за изолираната задна ръкохватка или я сложете легнала и на разстояние от вас по безопасен начин. Изключете електричеството към повредения проводник или кабел, преди да се опитате да освободите ножа от проводника или кабела. Неспазването на това предупреждение ще доведе до сериозни наранявания или възможна смърт.*

Съвети за най-добри резултати от подрязването

- Преди всяка употреба проверявайте целия продукт за повредени, липсващи или разхлабени части, като винтове,

гайки, болтове и др. Затегнете здраво всички крепежни елементи и не работете с този продукт, докато всички липсващи или повредени части не бъдат заменени.
- Преди да стартирате прътовата ножица за жив плет, поддържайте правилна опора и равновесие и не се протягайте. Не работете с ножицата за жив плет в дърво, на стълба, от покрив или друга нестабилна опора. Носете предпазни очила, неплъзгащи се обувки и гумени ръкавици. Дръжте уреда с две ръце, като режещото острие е насочено настрани от вас.
- Регулирайте ремъка за рамо за безопасна и удобна работна позиция. Вижте раздела „**Използване на приставката**" в ръководството за оператора на захранващата глава GPH 18-EC.
- Не подрязвайте твърде много наведнъж. Това може да накара ножовете да се заклещват и да се забавят, като се понижи ефективността на рязане.
- Не насилвайте прътовата ножица за жив плет през гъсти храсти. Това може да доведе до засядане и забавяне на остриетата. Ако остриетата се забавят, забавете темпото на работа.
- За нови израстъци, е подходящо широко измитащо движение за почистване на стъблата, за да се подават директно в режещото острие. По-старите растения ще имат по-дебели стъбла и ще се подрязват най-лесно с режещо движение (напред-назад).
- Винаги режете стебла или клонки с дебелина под 20 мм. Използвайте ръчен трион без захранване или трион за подрязване, за да отрежете големи стъбла. Трябва да се спазва максималният капацитет на рязане. Не режете клони, надвишаващи посочения максимален капацитет.
- Когато подрязвате страните на живия плет, започнете от долния край и режете нагоре. Режете странично живия плет така, че да се стеснява леко в горната част. Тази форма ще изложи по-голяма част от живия плет на слънчева светлина, което ще доведе до по-равномерен растеж (вижте фигура F1).
- Използвайте широко измитащо движение. Лек наклон надолу на режещите ножове по посока на движението осигурява най-добрите резултати при рязане (вижте фигура F2).

Поддръжка и полагане на грижи

⚠ ***ПРЕДУПРЕЖДЕНИЕ!***
Отстранете батерията от уреда, преди да извършите каквато и да било работа по електрическия уред.

Почистване

⚠ ***ПРЕДПАЗЛИВОСТ!***
Когато почиствате със сух сгъстен въздух, винаги носете предпазни очила.

Редовно почиствайте електрическия инструмент и вентилационните отвори. Честотата на почистване зависи от материала и продължителността на работа. Периодично издухвайте вътрешността на корпуса и двигателя със сух сгъстен въздух.

Ремонт

Ремонтните дейности трябва да се извършват само от оторизиран център за обслужване на клиенти.

i ***БЕЛЕЖКА***
По време на гаранционния период не разхлабвайте винтовете на корпуса. Неспазването на това изискване ще анулира всички искове по гаранцията на производителя.

Резервни части и аксесоари

За други аксесоари, по-конкретно инструменти и аксесоари, вижте каталозите на производителя. Чертежи в разглобен вид и списъци на резервните части можете да намерите на нашата домашна страница: **www.flex-tools.com**.

Смазване (вижте фигура G)

⚠ ***ПРЕДУПРЕЖДЕНИЕ!***
Не смазвайте острието докато прътовата ножица за жив плет работи.

- За най-добра работа и по-дълъг живот на ножа, смазвайте острието на прътовата ножица за жив плет с леко моторно масло преди и след всяка употреба.

- Извадете акумулаторната батерия от захранващата глава.
- Поставете ножицата за жив плет върху равна повърхност. Нанесете малко леко машинно масло по ръба на горното острие.
- Ако ножицата за жив плет ще се използва за продължителен период от време, препоръчително е да спрете, да извадите батерията от захранващата глава и да смажете остриетата по време на почивката(ите).
- Ако горните остриета са напълно подравнени с долните, стартирайте пръстовата ножица за жив плет и след това я спрете, за да компенсирате остриетата преди смазване.
- Така маслото да може да се разпредели добре между горното и долното острие и да капе върху ръба на острието.

Съхранение

- Премахнете батерията.
- Носете ръкавици за тежка употреба за да изчистите цялостно машината.
- Монтирайте калъфа за острието върху острието за безопасно съхранение.
- Съхранете машината в сухо място с добра вентилация, заключена или съхранявана на високо извън достъпа на деца. Не съхранявайте уреда в близост или върху тор, бензин или други химикали.

Информация за изхвърляне

Рециклирайте суровините, вместо да ги изхвърляте на отпадъците.

Устройства, аксесоари и опаковки трябва да бъдат рециклирани по съобразен с опазването на околната среда начин. Пластмасовите части са обозначени за рециклиране според типа на материала.

БЕЛЕЖКА

Моля, попитайте своя търговец за възможностите за изхвърляне!

CE - Декларация за съответствие

Декларациите за съответствие са включени в Приложение 1 към това ръководство с инструкции.

Освобождаване от отговорност

Производителят и неговите представители не са отговорни за каквато и да било повреда или пропусната печалба поради прекъсване на работата причинено от продукта или от неизползваем продукт. Производителят и неговите представители не са отговорни за каквато и да било повреда причинена от неправилна употреба на продукта или от употреба на продукта с продукти от други производители.

Содержание

Условные обозначения, используемые в данном руководстве 140
Символы на устройстве 140
Важные инструкции по технике безопасности 140
Шум и вибрация 142
Технические характеристики 142
Обзор 142
Инструкция по эксплуатации 142
Обслуживание и уход. 145
Информация об утилизации 146
Декларация соответствия нормам ЕС . .146
Отказ от ответственности 146

Условные обозначения, используемые в данном руководстве

⚠ ***ПРЕДУПРЕЖДЕНИЕ!***
Обозначает имеющуюся опасность. Несоблюдение этого предупреждения может привести к смерти или очень серьезным травмам.

⚠ ***ВНИМАНИЕ!***
Обозначает потенциально опасную ситуацию. Несоблюдение этого предупреждения может привести к легкой травме или повреждению имущества.

i ***ПРИМЕЧАНИЕ***
Обозначает советы по применению и важную информацию.

Символы на устройстве


Перед включением электроинструмента ознакомьтесь с инструкцией по эксплуатации.


Используйте защитные очки.


Используйте средства защиты органов слуха.


Используйте защитный головной убор.



Гарантированный уровень звуковой мощности согласно: Директиве 2000/14/CE


Не оставляйте под дождем.


Опасно! Держите руки подальше от режущего элемента.


Сохраняйте безопасную дистанцию от линий электропередач.

Маркировка CE

Маркировка UKCA

Важные инструкции по технике безопасности

⚠ ***ПРЕДУПРЕЖДЕНИЕ!***
Перед использованием электроинструмента прочтите и соблюдайте:
- *настоящие инструкции по эксплуатации;*
- *общие инструкции по технике безопасности при обращении с электроинструментами в прилагаемом буклете (буклет № 315915);*
- *правила, действующие в рабочей зоне, и меры по предотвращению несчастных случаев.*
- *Руководство по эксплуатации приводного блока FLEX GPH 18-EC.*

Этот электроинструмент отвечает самым современным требованиям и был сконструирован в соответствии с общепризнанными правилами безопасности.
Тем не менее, при использовании электроинструмент может представлять опасность для жизни и конечностей пользователя или третьих лиц. Кроме того, электроинструмент и другое имущество могут быть повреждены.
Электроинструмент можно эксплуатировать только:

– *по назначению;*
– *в идеальном рабочем состоянии.*

Неисправности, которые влияют на безопасность, должны быть немедленно устранены.

Область применения

Высотный кусторез предназначен
– для коммерческого использования в промышленности и торговле;
– для стрижки и формирования высоких и широких живых изгородей, кустов и кустарников только в сочетании с приводным блоком FLEX GPH 18-EC или другими совместимыми моделями FLEX, выпущенными позднее.

Инструкции по технике безопасности при использовании высотного кусторeза

⚠ ***ПРЕДУПРЕЖДЕНИЕ!***

Прочитайте все предупреждения и инструкции по технике безопасности. *Несоблюдение этих предупреждений и инструкций может привести к поражению электрическим током, пожару и (или) тяжелым травмам.*

Инструкции по технике безопасности при использовании кусторeза

- **Следите за тем, чтобы части тела находились на расстоянии от режущего элемента. Не убирайте срезанные части и не держите обрезаемые части во время вращения режущего элемента. После выключения устройства ножи продолжают вращаться еще некоторое время.** Даже кратковременная невнимательность при использовании устройства может привести к серьезным травмам.
- **Переносите кусторез за рукоятку при остановленном режущем элементе и следите за тем, чтобы не нажать на выключатель питания.** Надлежащее обращение с кусторезом снижает риск случайного запуска и получения травм в результате контакта с режущими элементами.
- **Во время транспортировки или хранения режущий элемент должен быть закрыт чехлом.** Надлежащее использование кусторeза снижает риск получения травм в результате контакта с режущими элементами.
- **При извлечении застрявшего материала и ремонте устройства убедитесь, что все выключатели питания находятся в выключенном положении, а аккумулятор извлечен или отсоединен.** Случайная активация кусторeза при извлечении застрявшего материала или ремонте может привести к серьезным травмам.
- **Держите кусторез только за поверхности с защитным покрытием, так как режущий элемент может коснуться скрытой электропроводки.** Касание режущим элементом проводки под напряжением может передать напряжение на металлические части электроинструмента и привести к поражению оператора электрическим током.
- **Держите все кабели питания подальше от рабочей зоны.** Во время использования кабель может затеряться в кустах и случайно попасть под режущий элемент.
- **Не используйте кусторез при плохих погодных условиях, особенно в грозу.** Это позволит снизить риск удара молнией.
- **Используйте средства защиты органов слуха.** Подходящее защитное снаряжение уменьшает риск потери слуха.

Инструкции по технике безопасности при использовании удлиненного кусторeза

- **Для снижения риска поражения электрическим током никогда не используйте удлиненный кусторез рядом с линиями электропередач.** Контакт с линиями электропередач или использование устройства рядом с ними может привести к серьезной травме или смертельному поражению электрическим током.
- **Всегда управляйте устройством обеими руками.** Во избежание потери контроля держите удлиненный кусторез двумя руками.
- **При использовании устройства выше уровня головы всегда используйте защитный головной убор.** Падение мусора может привести к получению серьезных травм.

Шум и вибрация

Уровни шума и вибрации были определены в соответствии со стандартом EN 62841.
Средний амплитудно-взвешенный уровень шума электроинструмента обычно имеет следующие значения.

– Уровень звукового давления L_{pA}: 83 дБ (A)
– Погрешность: K = 3 дБ
– Уровень звуковой мощности L_{WA}: 91 дБ (A)
– Погрешность: K = 1.4 дБ

Общее значение вибрации:

– Значение воздействия a_h: 3.25 м/с^2
– Погрешность: K = 1.5 м/с^2

⚠ ***ВНИМАНИЕ!***

Указанные значения измерений относятся к новым электроинструментам. Ежедневное использование приводит к изменению значений шума и вибрации.

ⓘ ***ПРИМЕЧАНИЕ***

Уровень вибрации, указанный в настоящей инструкции, рассчитан с помощью стандартизированного теста, соответствующего директиве EN 62841, и может использоваться для сравнения одного инструмента с другим. Эти сведения можно использовать для предварительной оценки уровня воздействия.

Приведенные уровни вибрации соответствуют основному назначению инструмента.

Если инструмент используется для других целей, с другими принадлежностями или в ненадлежащем состоянии, уровень вибрации может отличаться. Это может значительно повысить уровень воздействия в течение всего времени работы.

Для точной оценки уровня воздействия вибрации необходимо также учитывать время, когда инструмент выключен или работает, но фактически не используется. Это может значительно снизить уровень воздействия в течение всего времени работы.

Необходимо предусмотреть дополнительные способы защиты оператора от воздействия вибрации, такие как: обслуживание инструментов и принадлежностей, защита рук от холода, организация режима работы.

⚠ ***ВНИМАНИЕ!***

Если уровень звукового давления превышает 85 дБ (A), используйте средства защиты органов слуха.

Технические характеристики

Тип изделия		GHT-A
Серийный номер		Насадка высотного кустореза
Длина режущего элемента	см	45
Ширина скашивания	мм	20
Масса в соответствии с процедурой FLEX 01	кг	2,2
Рабочая температура	От -10 до 40 °C	
Температура хранения	От -20 до 50 °C	

Обзор (см. Рис. A)

Нумерация частей относится к иллюстрациям на странице схем.

1 Пильный диск
2 Кожух ножа
3 Концевой колпачок
4 Вал триммера
5 Крепежный паз
6 Рычаг блокировки 1
7 Рычаг блокировки 2
8 Рукоятка
9 Режущая головка
10 GEX-A

Инструкция по эксплуатации

Подготовка

Части насадки высотного кустореза

Данное устройство требует сборки. Аккуратно извлеките инструмент из коробки и положите его на ровную поверхность. Перед использованием насадки высотного кустореза ознакомьтесь со всеми особенностями его эксплуатации и требованиями техники безопасности.

⚠ ***ПРЕДУПРЕЖДЕНИЕ!***

- *Не допускайте небрежности и беспечности при работе с инструментом. Помните, что одного неосторожного движения достаточно, чтобы получить серьезную травму. Прежде чем приступить к работе с инструментом, обязательно ознакомьтесь со всеми особенностями его эксплуатации и правилами техники безопасности.*
- *Не пытайтесь изменить конструкцию инструмента или создать не рекомендованные для него дополнительные приспособления. Подобное изменение считается ненадлежащим использованием и способствует возникновению опасной ситуации, которая приведет к получению серьезной травмы.*

Сборка

⚠ ***ПРЕДУПРЕЖДЕНИЕ!***

Данное устройство требует сборки.

Всегда надевайте перчатки при регулировке и сборке устройства.

Перед сборкой, регулировкой, очисткой, а также когда приводной блок не используется, всегда извлекайте из него аккумулятор.

Подключение насадки высотного кусторeза к приводному блоку GPH 18-EC

Эта насадка высотного кусторeза предназначена для использования с приводным блоком FLEX GPH 18-EC.

См. раздел **Установка и снятие насадки приводного блока** в руководстве по эксплуатации приводного блока GPH 18-EC.

Установка удлинительной штанги (GEX-A, приобретается отдельно) между приводным блоком и насадкой кусторeза (см. Рис. B1)

Эта удлинительная штанга предназначена для использования с приводным блоком FLEX GPH 18-EC и насадкой кусторeза GHT-A.

Удлинительная штанга расширяет диапазон резки. Она должна быть установлена между насадкой кусторeза и приводным блоком. Следуйте указаниям в разделе **Установка/снятие насадки приводного блока** в руководстве оператора приводного блока GPH18-EC и руководстве оператора GEX-A для установки/снятия удлинительной штанги между насадкой кусторeза и приводным блоком.

i ***ПРИМЕЧАНИЕ***

После правильной сборки насадка кусторeза, удлинительная штанга и приводной блок не должны разъединяться при вытягивании. Всегда проверяйте соединение, потянув за него. Если части можно разъединить, повторите описанные выше действия.

⚠ ***ПРЕДУПРЕЖДЕНИЕ!***

Несоблюдение приведенных выше инструкций по установке насадки и приводного блока или удлинительной штанги может привести к серьезным травмам или смерти. Держите высотный кусторез правильно (см. Рис. B2).

Раскладывание режущей головки насадки (см. Рис. C1)

- Извлеките аккумулятор.
- Убедитесь, что чехол режущего элемента (2) находится на месте.
- Возьмитесь за рукоятку (8), сожмите вместе рычаги блокировки 1(6) и 2(7) и удерживайте их в таком положении.
- Разложите режущую головку (9) в нужное положение.
- Отпустите два рычага блокировки, чтобы заблокировать механизм регулировки угла наклона. Убедитесь, что стопорный штифт надежно зафиксирован в одной из крепежных пазов (5).

Складывание режущей головки насадки (см. Рис. C2)

- Извлеките аккумулятор.
- Убедитесь, что чехол режущего элемента находится на месте.
- Возьмитесь за рукоятку, сожмите вместе рычаги блокировки 1(6) и 2(7) и удерживайте их в таком положении.
- Сложите режущую головку (9) рядом с валом.

- Отпустите рычаги блокировки 1(6) и 2(7).

Снятие и установка чехла режущего элемента (см. Рис. D)

⚠ ***ПРЕДУПРЕЖДЕНИЕ!***

При снятии или установке чехла всегда надевайте перчатки.

- Извлеките аккумулятор.
- Сдвиньте чехол (2) вдоль режущих элементов и снимите.
- После использования, а также перед хранением или транспортировкой кусторeза очистите режущий элемент и поместите его в чехол.

Регулировка угла наклона режущей головки (см. Рис. E1 и E2)

⚠ ***ПРЕДУПРЕЖДЕНИЕ!***

Всегда надевайте перчатки при регулировке устройства.

- Извлеките аккумулятор.
- Убедитесь, что чехол режущего элемента находится на месте.
- Возьмитесь за рукоятку, сожмите вместе рычаги блокировки 1(6) и 2(7) и удерживайте их в таком положении.
- Отрегулируйте угол наклона режущей головки. Режущая головка может быть расположена в любом месте в пределах 90° слева от вертикального положения и в пределах 80° справа от вертикального положения.
- Отпустите рычаги блокировки, чтобы заблокировать механизм регулировки угла наклона. Убедитесь, что стопорный штифт надежно зафиксирован в одном из 12 крепежных пазов.

Включение и выключение высотного кусторeза

См. раздел **Включение и выключение приводного блока** в руководстве по эксплуатации приводного блока GPH 18-EC.

Использование высотного кусторeза

⚠ ***ПРЕДУПРЕЖДЕНИЕ!***

- *Перед каждым использованием проверяйте устройство на наличие поврежденных и изношенных частей.*
- *Во избежание серьезных травм всегда используйте переднюю и заднюю рукоятки для удержания кусторeза во время работы. Руки должны находиться на безопасном расстоянии от режущих элементов. Не убирайте срезанные части и не держите обрезаемые части во время работы режущих элементов.*
- *Прежде чем очистить режущий элемент от застрявшего материала, убедитесь, что режущий элемент полностью остановился и аккумулятор извлечен из устройства. При обращении с инструментом не беритесь за открытые режущие элементы или режущие края.*
- *Очищайте обрабатываемый участок перед каждым использованием инструмента. Удалите все предметы, такие как кабели, осветительные приборы, проволока или веревки, которые могут запутаться в режущих элементах и создать риск получения серьезных травм.*
- *Рекомендуется использовать устройство защитного отключения с током отключения не более 30 мА.*

⚠ ***ВНИМАНИЕ!***

- *Если в режущий элемент попал электропровод, НЕ КАСАЙТЕСЬ РЕЖУЩЕГО ЭЛЕМЕНТА! ОН МОЖЕТ БЫТЬ ПОД НАПРЯЖЕНИЕМ И ОЧЕНЬ ОПАСЕН. Продолжайте удерживать кусторез за изолированную заднюю рукоятку или отложите в сторону безопасным способом. Прежде чем удалить застрявший в режущем элементе провод, отключите поврежденный провод от электросети. В противном случае это может привести к серьезным травмам или летальному исходу.*

Советы по эффективному использованию триммера

- Перед каждым использованием тщательно проверяйте устройство на наличие поврежденных, отсутствующих или плохо закрепленных частей, таких как винты, гайки, болты и т. д. Надежно закрепите все фиксаторы и не пользуйтесь устройством до тех пор, пока не будут заменены поврежденные или отсутствующие части.

- Перед запуском кусторeза примите устойчивое положение, соблюдайте равновесие и не тянитесь. Не используйте триммер, находясь на дереве, на лестнице, на крыше или любой другой неустойчивой поверхности. Надевайте защитные очки, нескользящую обувь и резиновые перчатки. Удерживайте кусторез за обе рукоятки, повернув режущий элемент от себя.
- Для безопасной и удобной работы используйте наплечный ремень. См. раздел **Использование наплечного ремня** в руководстве по эксплуатации приводного блока GPH 18-EC.
- Не обрезайте слишком много за раз. Это может привести к заклиниванию и замедлению работы режущего элемента и снизить эффективность резки.
- Не проталкивайте кусторез в густой кустарник. В противном случае скорость работы режущего элемента снизится. Если скорость работы режущего элемента снизилась, замедлите темп работы.
- При подравнивании подроста выполняйте широкие махи (как при подметании), чтобы подача ветвей выполнялась непосредственно в режущий элемент. У более старых растений ветви толще и их легче всего обрезать возвратно-поступательными движениями.
- Всегда срезайте стебли или ветки толщиной менее 20 мм. Для обрезки толстых ветвей используйте ручную пилу без электропривода или садовую пилу. Соблюдайте правила относительно максимальной производительности резки. Не пытайтесь обрезать ветки, толщина которых превышает допустимую.
- При обрезании боковых веток работайте снизу вверх. Подровняйте боковую сторону живой изгороди так, чтобы куст немного сужался кверху. При такой форме большая часть живой изгороди будет освещена солнечным светом, что приведет к более равномерному росту (см. Рис. F1).
- Используйте широкие махи (как при подметании). Для достижения наилучших результатов слегка наклоните режущий элемент в направлении движения (см. Рис. F2).

Обслуживание и уход

ПРЕДУПРЕЖДЕНИЕ!

Перед выполнением любых работ по обслуживанию электроинструмента извлекайте аккумулятор.

Очистка

ВНИМАНИЕ!

При очистке сжатым воздухом всегда надевайте защитные очки.

Регулярно очищайте электроинструмент и его вентиляционные отверстия. Частота очистки зависит от материала и продолжительности использования. Регулярно продувайте внутреннюю часть корпуса и двигатель с помощью сухого сжатого воздуха.

Ремонт

Ремонт должен выполняться только в авторизованном сервисном центре.

ПРИМЕЧАНИЕ

В течение гарантийного срока не откручивайте винты на корпусе. Несоблюдение этого требования приведет к аннулированию любых гарантийных претензий к производителю.

Запасные части и принадлежности

Для получения информации о других принадлежностях и инструментах см. каталоги производителей. Изображения в разобранном виде и списки запасных частей можно найти по адресу: **www.flex-tools.com**.

Смазка (см. Рис. C).

ПРЕДУПРЕЖДЕНИЕ!

Не смазывайте режущий элемент во время работы кусторeза.

- Для обеспечения наилучшей производительности и увеличения срока службы кусторeза смазывайте его легким машинным маслом перед каждым использованием и после него.
- Извлеките аккумулятор из приводного блока.
- Положите устройство на ровную по-

верхность. Нанесите немного легкого машинного масла вдоль верхнего края режущего элемента.
- Если кусторез будет использоваться в течение длительного времени, рекомендуется остановиться, извлечь аккумулятор из приводного блока и смазать режущий элемент.
- Если верхние режущие элементы полностью совмещены с нижними, запустите кусторез, а затем остановите, чтобы сместить режущие элементы перед смазкой.
- Это необходимо, чтобы масло хорошо распределялось между верхними и нижними режущими элементами и капало на кромку лезвия.

Хранение

- Извлеките аккумулятор.
- Наденьте прочные перчатки и выполните тщательную очистку устройства.
- Для безопасного хранения наденьте чехол на режущий элемент.
- Храните устройство в сухом, хорошо проветриваемом, закрытом или высоком месте, недоступном для детей. Не храните устройство рядом с удобрениями, бензином или другими химическими веществами.

Информация об утилизации

Регенерация сырья вместо утилизации отходов.

Устройство, принадлежности и упаковка должны быть утилизированы экологически безопасным способом. Пластиковые части могут быть переработаны в соответствии с типом материала.

ПРИМЕЧАНИЕ

Для получения информации о вариантах утилизации обратитесь к продавцу.

Декларация соответствия нормам ЕС

Декларации соответствия приведены в Приложении 1 настоящей инструкции по эксплуатации.

Отказ от ответственности

Производитель и его представитель не несут ответственности за любой ущерб и упущенную выгоду в результате прерывания деятельности, вызванного изделием или непригодным для использования изделием.

Производитель и его представитель не несут ответственности за любой ущерб, вызванный неправильным использованием устройства или использованием устройства с изделиями других производителей.

Sisukord

Kasutusjuhendis kasutatud sümbolid. 147
Sümbolid tootel 147
Oluline ohutusteave 147
Müra- ja vibratsioonitase 148
Tehnilised andmed 149
Ülevaade 149
Kasutusjuhend 149
Hooldus 151
Kõrvaldamise teave 152
CE-vastavusdeklaratsioon 152
Vastutusest lahtiütlemine 152

Kasutusjuhendis kasutatud sümbolid

⚠ ***HOIATUS!***
Viitab ähvardavale ohule. Selle hoiatuse eiramine võib põhjustada surma või äärmiselt raskeid vigastusi.

⚠ ***ETTEVAATUST!***
Viitab võimalikule ohtlikule situatsioonile. Selle hoiatuse eiramine võib põhjustada kergeid vigastusi või vara kahjustumist.

i ***MÄRKUS***
Viitab kasutusnõuannetele ja olulisele teabele.

Sümbolid tootel


Enne elektritööriista sisselülitamist lugege kasutusjuhendit.


Kandke kaitseprille


Kasutage kuulmiskaitsevahendeid


Kandke peakaitset



Garanteeritud helivõimsuse tase.
vastavalt: Direktiivile 2000/14/EC


Vältige seadme kokkupuudet vihmaga


Oht – hoidke käed teradest eemal.


Hoidke elektriliinidega piisavat vahet.


CE märgis


UKCA märgis

Oluline ohutusteave

⚠ ***HOIATUS!***
Enne elektritööriista kasutamist lugege palun alljärgnevat ja toimige vastavalt:
– *käesolevat kasutusjuhendit,*
– *„Üldised ohutusjuhised" elektritööriistade käsitsemise kohta komplektis sisalduvas voldikus (brošüüri nr.: 315915),*
– *antud hetkel kehtivad tegevuskoha eeskirjad ja õnnetuste ennetamise eeskirjad.*
– *FLEX toitepea GPH 18-EC kasutusjuhend.*
See elektritööriist on kaasaegne toode ja on loodud kooskõlas tunnustatud ohutuseeskirjadega. Sellegipoolest võib elektritööriist kujutada kasutamise ajal ohtu kasutaja või kolmanda osapoole elule ja tervisele, samuti võivad kahjustuda nii elektritööriist kui ka vara.
Elektritööriista tohib kasutada ainult
– *sihtotstarbeliselt*
– *ja see peab olema ideaalses töökorras.*
Ohutust vähendavad rikked tuleb alati viivitamatult kõrvaldada.

Sihtotstarve

Varrega hekitrimmer on ette nähtud
– kaubanduslikuks/tööstuslikuks kasutamiseks,
– kõrgete ja laiade hekkide, põõsaste ja puhmaste lõikamiseks ja pügamiseks ainult järgmise FLEXi GPH 18-EC või FLEXi poolt hiljem turule toodud toitepeaga.

Varrega hekitrimmeri ohutusjuhised

⚠ ***HOIATUS!***

Lugege läbi kõik turvalisusega seotud hoiatused ja juhised. *Kui te ei järgi allpool toodud hoiatusi ja juhiseid, võib tekkida elektrilöögi, tulekahju ja/või raskete kehavigastuste oht.*

Hekitrimmeri ohutusjuhised

- **Hoidke kõik kehaosad lõiketerast eemal. Ärge eemaldage lõigatud tükke ega hoidke lõigatavat objekti, kui terad liiguvad. Lõiketerad jätkavad liikumist ka pärast väljalülitamist.** Isegi hetkeline tähelepanematus hekitrimmeri kasutamise ajal võib põhjustada tõsiseid vigastusi.
- **Kandke hekitrimmerit käepidemest nii, et lõiketerad on peatunud ja jälgides, et te ei puutu toitelülitit.** Hekitrimmeri õige kandmine vähendab seadme juhusliku käivitumise ja terade liikumisest tulenevat isikuvigastuste ohtu.
- **Hekitrimmeri transpordi või hoiustamise ajaks tuleb alati paigaldada lõiketera kate.** Hekitrimmeri nõuetekohane kasutamine vähendab lõiketerade tekitatavate vigastuste ohtu.
- **Kinnikiilunud materjali eemaldamisel või seadme hooldamisel veenduge, et kõik toitelülitid on väljalülitatud asendis ning aku on eemaldatud või lahti ühendatud.** Hekitrimmer ootamatu käivitumine kinnikiilunud materjali eemaldamisel või seadme hooldamisel võib põhjustada raskeid vigastusi.
- **Hoidke hekitrimmerit vaid selle isoleeritud haardepindadest, sest tera võib puutuda kokku varjatud elektrijuhtmetega.** Voolu all olevate elektrijuhtmetega kokku puutuvad lõiketerad võivad hekitrimmeri metallosad voolu alla viia ning kasutaja võib saada elektrilöögi.
- **Hoidke kõik toitejuhtmed ja kaablid lõiketerade tööpiirkonnast eemal**. Töö ajal võivad juhtmed või kaablid olla heki- või põõsaokste varjus ning te võite need kogemata läbi lõigata.
- **Ärge kasutage hekitrimmerit halva ilmaga, eriti äikese ohu korral.** See vähendab pikselöögi saamise ohtu.
- **Kasutage kuulmiskaitsevahendeid.** Asjakohane kaitsevarustus vähendab kuulmislanguse ohtu.

Pikendusvarrega hekitrimmeri ohutusjuhised

- **Elektrilöögiohu vähendamiseks ärge kunagi kasutage pikendusvarrega hekilõikurit mistahes elektriliinide läheduses.** Kokkupuude elektriliinidega või nende läheduses töötamine võib põhjustada raskeid vigastusi või anda surmava elektrilöögi.
- **Kasutage pikendusvarrega hekitrimmeriga töötades alati kaht kätt.** Tööriista üle kontrolli kaotamise vältimiseks hoidke pikendusvarrega hekitrimmerit mõlema käega.
- **Kasutage pikendusvarrega hekitrimmeriga pea kohal töötades alati kaitsekiivrit.** Kukkuv praht võib põhjustada raskeid kehavigastusi.

Müra- ja vibratsioonitase

Müra- ja vibratsioonitasemed on määratletud kooskõlas standardiga EN 62841.
Elektritööriista A-hindamise müratase on tavaliselt järgmine:

– Helirõhu tase L_{pA}: 83 dB(A)
– Määramatus: K = 3 dB
– Helivõimsuse tase L_{WA}: 91 dB(A)
– Määramatus: K = 1.4 dB

Vibratsiooni koguväärtus:

– Emissiooni väärtus a_h: 3.25 m/s^2
– Määramatus: K = 1.5 m/s^2

⚠ ***HOIATUS:***

Kindlaksmääratud mõõteväärtused kehtivad uute elektriliste tööriistade puhul. Igapäevane kasutamine muudab müra- ja vibratsioonitasemete väärtusi.

i ***MÄRKUS***

Käesoleval infolehel esitatud vibratsiooitaseme mõõtmisel on rakendatud standardis EN 62841 kirjeldatud ühtlustatud katsemetoodikat ning seda saab kasutada tööriistade võrdlemiseks. Seda võib kasutada kokkupuute esialgseks hindamiseks.

Deklareeritud vibratsiooniheite tase kehtib tööriista peamise sihtotstarbe puhul.

Aga kui tööriista kasutatakse teistsugusteks rakendusteks või teistsuguste tarvikutega, või seda hooldatakse kehvasti, siis võivad vibratsioonitasemed esitatust erineda. See võib kokkupuute taset kogu tööperioodi jooksul oluliselt suurendada.

Vibratsiooniga kokkupuute taseme täpseks hindamiseks on vaja arvesse võtta ka aegu, mil tööriist

on välja lülitatud või töötab, kuid seda tegelikult ei kasutata. See võib kokkupuute taset kogu tööperioodi jooksul oluliselt vähendada.
Seadme kasutaja kaitsmiseks vibratsiooni mõjude eest määrake kindlaks täiendavad ohutusmeetmed: Tööriista ja tarvikute hooldamine, käte soojana hoidmine, töökorralduse korraldamine.

⚠ ***HOIATUS:***
Kandke kuulmiskaitsevahendeid, kui helirõhu tase ületab 85 db(A).

Tehnilised andmed

Toote tüüp		GHT-A
Toode		Varrega hekitrimmeri tarvik
Lõiketera pikkus	cm	45
Lõikelaius	mm	20
Kaal vastavalt „FLEX protseduurile 01“	kg	2,2
Töötemperatuur	-10~40°C	
Hoiustamistemperatuur	- 20~50°C	

Ülevaade (vt joonist A)

Toote detailide nummerdus vastab jooniste lehel olevale seadme joonisele.

1 Tera
2 Tera ümbris
3 Otsakork
4 Trimmeri vars
5 Lukustussälgud
6 Lukustushoob 1
7 Lukustushoob 2
8 Käepide
9 Lõikepea
10 GEX-A

Kasutusjuhend

Ettevalmistus

Tutvuge hekitrimmer tarvikutega
See seade nõuab kokkupanekut. Tõstke tööriist ettevaatlikult karbist välja ja asetage see tasasele tööpinnale. Enne varrega hekitrimmeri tarviku kasutamist tutvuge kõigi selle tööfunktsioonide ja ohutusnõuetega.

⚠ ***HOIATUS!***

- *Ärge muutuge tööriista tundma õppides hooletuks. Pidage meeles, et tõsise vigastuse tekitamiseks piisab ühest hooletust hetkest. Enne mis tahes tööriista kasutamist tutvuge kindlasti kõigi kasutusfunktsioonide ja ohutusjuhistega.*
- *Ärge üritage tööriista ümber ehitada ega kasutada lisaseadmeid, mis pole mõeldud selle tööriistaga koos kasutamiseks. Kõik niisugused muudatused loetakse väärkasutuseks ja need võivad põhjustada ohtlikke olukordi, mis võivad lõppeda raskete vigastustega.*

Kokkupanek

⚠ ***HOIATUS!***

See seade nõuab kokkupanekut.

Kandke trimmeri seadistamisel või kokkupanekul alati kindaid.

Toote kokkupanemise, reguleerimise, puhastamise või mittekasutamise ajaks tuleb alati eemaldada aku.

Varrega hekitrimmeri tarviku ühendamine toitepeaga GPH 18-EC

See varrega hekitrimmeri tarvik on mõeldud kasutamiseks koos FLEXi toitepeaga GLT 18-EC.

Vt “**Toitepea tarviku paigaldamine/eemaldamine**” lõiku toitepea
GPH 18-EC kasutusjuhendist.

Pikendusvarrast (müüakse eraldi, GEX-A) ühendamine toitepea ja hekitrimmeri tarviku vahele (vt joonis B1)

See pikendusvarras on mõeldud kasutamiseks koos FLEXi toitepeaga GLT 18-EC ja hekitrimmeri tarvikuga GHT-A.
Pikendusvarras suurendab lõikamisulatust. See tuleb ühendada hekitrimmeri tarviku ja toitepea vahele. Järgige GPH18-EC toitepea kasutusjuhendi ja GEX-A kasutusjuhendi lõigu “**Toitepea tarviku paigaldamine/eemaldamine**” juhiseid pikendusvarre paigaldamiseks/eemaldamiseks hekitrimmeri tarviku ja toitepea vahele.

MÄRKUS

Kui hekitrimmeri tarvik, pikendusvarras ja toitepea on nõuetekohaselt kokku pandud, ei tohiks need tõmbamisel eralduda. Kontrollige ühendust alati tõmmates. Korrake ülaltoodud samme, kui detaile saab eraldada.

HOIATUS!

Kui tarvikut ja toitepead / pikendusvarrast ei kinnitata ülaltoodud juhiste järgi, võib see põhjustada raskeid vigastusi või surma. Varrega hekitrimmeri nõuetekohane hoidmine (vt joonis B2).

Tarviku lõikepea avamine (vt joonis C1)

- Eemaldage aku.
- Veenduge, et tera ümbris (2) on paigas.
- Hoidke käepidemest (8) kinni, pigistage lukustushoovad 1(6) ja 2(7) kokku ja hoidke neid selles asendis.
- Avage lõikepea (9) soovitud asendisse.
- Vabastage kaks lukustushooba, et lukustada nurga reguleerimismehhanism. Veenduge, et lukustustihvt oleks kindlalt ühes kinnitussälkudest (5).

Tarviku lõikepea kokkupanek (vt joonis C2)

- Eemaldage aku.
- Veenduge, et tera ümbris on paigas.
- Hoidke käepidemest kinni, pigistage lukustushoovad 1(6) ja 2(7) kokku ja hoidke neid paigal.
- Pöörake lõikepea (9) võlli kõrvale.
- Vabastage lukustushoovad 1(6) ja 2(7).

Lõiketera ümbrise eemaldamiseks/paigaldamiseks (vt joonis D)

HOIATUS!

Kandke tera katte eemaldamisel ja paigaldamisel alati kindaid.

- Eemaldage aku.
- Enne kasutamist libistage lõiketera ümbris (2) mööda tera serva maha ja eemaldage see.
- Pärast kasutamist ja enne hekitrimmeri hoiustamist või transportimist puhastage lõiketera ja sisestage lõiketera ümbrisesse.

Lõikepea nurga reguleerimine (vt jooniseid E1 ja E2)

HOIATUS!

Trimmeri reguleerimisel kandke alati kindaid.

- Eemaldage aku.
- Veenduge, et tera ümbris on paigas.
- Hoidke käepidemest kinni, pigistage lukustushoovad 1(6) ja 2(7) kokku ja hoidke neid paigal.
- Reguleerige lõikepea nurka. Lõikepea saab paigutada vertikaalsest asendist 90° ulatuses vasakule või 80° ulatuses paremale.
- Vabastage lukustushoovad, et lukustada nurga reguleerimismehhanism. Veenduge, et lukustustihvt oleks kindlalt kinnitatud ühes 12-st lukustussälgust.

Varrega hekitrimmeri käivitamine/peatamine

Vt lõiku "**Toiteotsiku käivitamine/peatamine**" toitepea GPH 18-EC kasutusjuhendis.

Varrega hekitrimmeri kasutamine

HOIATUS!

- *Enne iga kasutuskorda kontrollige seadme kahjustuste/kulumise suhtes.*
- *Tõsiste kehavigastuste vältimiseks kasutage hekitrimmeri hoidmiseks töö ajal alati nii eesmist kui ka tagumist käepidet. Hoidke käed teradest eemal. Ärge üritage eemaldada lõigatud tükke ega hoida lõigatavat objekti, kui terad liiguvad.*
- *Enne lõiketerade küljest kinnikiilunud materjali eemaldamist veenduge, et terad on täielikult peatunud ja aku on eemaldatud. Seadet kandes või kätte võttes ärge hoidke kinni lõiketeradest.*
- *Enne töö alustamist puhastage tööpiirkond alati võõrkehadest. Eemaldage kõik esemed, näiteks juhtmed, lambid, traat või nöör, mis võivad lõiketerasse takerduda ja tekitada tõsise kehavigastuse ohu.*
- *Soovitatav on kasutada rikkevoolukaitselülitit, mille rakendumisvool on 30 mA või vähem.*

HOIATUS:

- *Kui tera vahele jääb elektrijuhe või -traat, ÄRGE PUUDUTAGE TERA! TERA VÕIB OLLA VOOLU ALL JA VÄGA OHTLIK. Hoidke trimmerit endiselt isoleeritud käepidemest või pange maha ja nihutage ettevaatlikult*

endast eemale. Enne kui üritate juhet või traati tera ümbert ära võtta, lülitage elekter välja. Selle nõude eiramine võib põhjustada raskeid või surmavaid vigastusi.

Nõuanded parimate trimmimistulemuste saavutamiseks

- Enne iga kasutamist kontrollige kogu toodet kahjustatud, puuduvate või lahtiste osade, näiteks kruvide, mutrite, poltide jms suhtes. Pingutage kõik kinnitusdetailid kindlalt ja ärge kasutage toodet enne, kui kõik puuduvad või kahjustatud osad on asendatud.
- Enne varrega hekitrimmeri käivitamist säilitage stabiilne asend ja tasakaal ning ärge küünitage liiga palju. Ärge kasutage lõikurit puu otsas, redelil, katusel või muul ebastabiilsel pinnal viibides. Kandke kaitseprille, libisemiskindlaid jalatseid ja kummikindaid. Hoidke seadet mõlema käega nii, et lõiketera on teist eemale suunatud.
- Ohutuks ja mugavaks töötamiseks kasutage õlarihma. Vaadake toitepea GLT 18-EC kasutusjuhendi lõiku "**Õlarihma kasutamine**"
- Ärge trimmige korraga liiga palju. Nii võivad terad kinni jääda ja aeglustuda ja ning lõikeprotsessi tõhusus väheneda.
- Ärge suruge varrega hekitrimmerit jõuga läbi tihedate põõsaste. See võib põhjustada terade kinnijäämist ja aeglustumist. Kui lõiketeade liikumine aeglustuv, siis vähendage töökoormust.
- Uute võrsete lõikamisel kasutage laia pühkimisliigutust, et varred satuksid otse lõiketera sisse. Vanemad võrsed on paksemad ja neid on kõige lihtsam lõigata edasi-tagasi liigutuse abil.
- Lõigake alati alla 20 mm paksuseid varsi või oksi. Suuremate varte kärpimiseks kasutage mootorita käsisaagi või oksasaagi. Järgige alati maksimaalset lõikevõimet. Ärge lõigake oksi, mis ületavad näidatud maksimaalset lõikevõimet.
- Heki külgede trimmimisel alustage alt ja liikuge ülespoole. Trimmige heki külge nii, et see jääb ülevaltpoolt veidi kitsam. Nii pääseb hekini rohkem päikesevalgust, tagades taimede ühtlasema kasvu (vt joonis F1).
- Rakendage laia pühkimisliigutust. Parima lõiketulemuse saate, kui kallutate lõiketeri veidi liikumissuunas (vt joonis F2).

Hooldus

⚠ ***HOIATUS!***

Enne elektritööriista hooldamist/seadistamist jne eemaldage sellelt akuplokk.

Puhastamine

⚠ ***HOIATUS:***

Kuiva suruõhuga puhastamisel kandke alati kaitseprille.

Puhastage elektritööriista ja selle ventilatsiooniavasid regulaarselt. Puhastamise sagedus sõltub kasutatavast materjalist ja kasutusajast. Puhastage korpuse sisemust ja mootorit regulaarselt kuiva suruõhuga.

Remont

Remonditöid tohib teostada vaid volitatud hoolduskeskus.

i ***MÄRKUS***

Garantiiperioodi jooksul ärge keerake lahti korpuse kruvisid. Selle nõude täitmata jätmine muudab tootja garantii alusel esitatud nõuded kehtetuks.

Varuosad ja tarvikud

Teavet teiste tarvikute, eriti tööriistade ja tarvikute kohta leiate tootja kataloogidest. Suurendatud joonised ja varuosade nimekirjad leiate meie kodulehelt: **www.flex-tools.com.**

Määrimine (vt joonist G)

⚠ ***HOIATUS!***

Ärge õlitage lõiketera hekitrimmeri töötamise ajal.

- Parima töövõime ja lõiketera pikema kasutusea tagamiseks määrige hekitrimmeri lõiketera kerge masinaõliga enne ja pärast iga kasutuskorda.
- Eemaldage toitepea küljest aku.
- Asetage hekitrimmer tasasele pinnale. Kandke ülemise lõiketera servale veidi kerget masinaõli.
- Kui hekitrimmerit kasutatakse pikema aja jooksul, on soovitatav tööriist peatada, eemaldada toitepeast aku ja õlitada lõiketerasid pausi(de) ajal.
- Kui ülemised terad on alumistega täielikult joondunud, käivitage varrega hekitrimmer ja seejärel peatage see, et terad enne määrimist üksteisest eemale nihutada.

- Nii saab õli hästi jaotuda ülemise ja alumise lõiketera vahel ning tilkuda lõiketera servale.

Hoiustamine

- Eemaldage aku.
- Tööriista põhjalikul puhastamisel kandke tugevast materjalist kindaid.
- Ohutuks hoiustamiseks paigaldage terale ümbris.
- Hoidke tööriista kuivas, hästi ventileeritavas, lukustatud kohas ja kõrgel, lastele ligipääsmatus kohas. Ärge hoiustage seadet väetiste, bensiini või muude kemikaalide peal või lähedal.

Kõrvaldamise teave

Toormaterjali utiliseerimine äraviskamise asemel.

Seade, tarvikud ja pakend tuleb keskkonnasäästlikul viisil ümber töödelda. Plastosad tuleb töödelda ümber vastavalt materjali tüübile.

MÄRKUS

Palun uurige kõrvaldamise teavet oma edasimüüjalt!

CE - vastavusdeklaratsioon

Vastavusdeklaratsioonid on toodud käesoleva kasutusjuhendi lisas 1.

Vastutusest lahtiütlemine

Tootja ja tootja esindajad ei vastuta kahjustuste ning saamatajäänud tulu eest, mis on põhjustatud tootest või kasutuskõlbmatust tootest tingitud tööseisakutest.
Tootja ja tootja esindajad ei vastuta kahjustuste eest, mis on põhjustatud toote väärkasutusest või toote kasutamisest koos teiste tootjate toodetega.

Turinys

Šiame vadove naudojami simboliai 153
Simboliai ant gaminio 153
Svarbi saugos informacija. 153
Triukšmas ir vibracija 154
Techniniai duomenys. 155
Apžvalga 155
Naudojimo instrukcijos 155
Bendroji ir techninė priežiūra 157
Informacija dėl šalinimo 158
CE atitikties deklaracija. 158
Atleidimas nuo atsakomybės. 158

Šiame vadove naudojami simboliai

⚠ ***ĮSPĖJIMAS!***
Įspėja apie gresiantį pavojų. Nekreipiant dėmesio į šį įspėjimą galima sunkiai ar net mirtinai susižaloti.

⚠ ***DĖMESIO!***
Įspėja apie galimai pavojingą situaciją. Nekreipiant dėmesio į šį įspėjimą galima nesunkiai susižaloti arba sugadinti turtą.

i ***PASTABA***
Pateikia svarbią informaciją ir naudojimo patarimus.

Simboliai ant gaminio


Prieš įjungiant elektrinį įrankį perskaityti naudojimo vadovą.


Dėvėti akių apsaugos priemones


Dėvėti klausos apsaugos priemones


Dėvėti galvos apsaugos priemones



Garantuojamas garso galios lygis
pagal: Direktyvą 2000/14/EC


Saugoti nuo lietaus


Pavojus – nekišti rankų prie geležčių


Laikytis pakankamo atstumo nuo elektros linijų

CE ženklinimas

UKCA ženklinimas

Svarbi saugos informacija

⚠ ***ĮSPĖJIMAS!***
Prieš pradedant elektrinį įrankį naudoti, prašome perskaityti šiuos dokumentus ir laikytis juose pateiktų nurodymų:
- *šias naudojimo instrukcijas;*
- *elektrinių įrankių naudojimo „Bendrąsias saugos instrukcijas“, pateiktas pridedamoje brošiūroje (Nr: 315915);*
- *darbo vietoje galiojančias taisykles ir nelaimingų atsitikimų prevencijos reglamentus.*
- *FLEX elektrinės galvutės GPH 18-EC naudojimo vadovą.*

Šis modernus elektrinis įrankis atitinka visus jam taikomus saugos reikalavimus.
Vis dėlto, naudojant šį elektrinį įrankį gali kilti pavojus sunkiai ar net mirtinai susižaloti ar sužaloti kitus, taip pat sugadinti įrankį ar kitą turtą.
Elektrinį įrankį galima naudoti tik:
- *pagal paskirtį;*
- *jeigu jis visiškai tvarkingas.*

Saugumą mažinančius gedimus reikia nedelsiant pašalinti.

Paskirtis

Aukštuminės gyvatvorių žirklės yra skirtos
- naudoti pramonėje ir profesinėje veikloje;
- aukštoms ir plačioms gyvatvorėms, krūmams ir krūmynams pjauti ir genėti, naudojant tik šią FLEX elektrinę galvutę GPH

18-EC arba naujesnius FLEX galvučių modelius.

Aukštuminių gyvatvorių žirklių naudojimo saugos instrukcijos

⚠ ***ĮSPĖJIMAS!***

Perskaitykite visus saugos įspėjimus ir instrukcijas. *Nesilaikant visų toliau pateiktų įspėjimų ir nurodymų, galima patirti elektros smūgį, sukelti gaisrą ir (arba) sunkiai susižaloti.*

Gyvatvorių žirklių naudojimo saugos instrukcijos

- **Saugokite savo kūno dalis ir nekiškite jų prie geležčių. Kai geležtės juda, nebandykite išimti nupjautų šakelių arba jas laikyti pjovimo metu. Išjungus jungiklį geležtės dar kurį laiką juda.** Neatidžiai dirbdami su gyvatvorių žirklėmis galite sunkiai susižaloti.
- **Gyvatvorių žirkles neškite paėmę už rankenos ir įsitikinę, kad geležtės nejuda, ir nejunginėdami maitinimo jungiklio.** Tinkamai nešdami gyvatvorių žirkles sumažinsite netyčinio paleidimo ir dėl to kylantį asmens sužalojimo geležtėmis pavojų.
- **Prieš gyvatvorių žirkles gabendami ar padėdami į laikymo vietą, visada uždėkite geležčių gaubtą.** Tinkamai naudojant gyvatvorių žirkles sumažėja susižalojimo geležtėmis pavojus.
- **Prieš šalindami užstrigusias šakeles arba atlikdami įrankio techninę priežiūrą įsitikinkite, kad visi maitinimo jungikliai išjungti, o sudėtinė baterija išimta ir atjungta.** Jei gyvatvorių žirklės netikėtai įsijungtų valant užstrigusias šiukšles ar atliekant techninės priežiūros procedūras, galite sunkiai susižaloti.
- **Gyvatvorių žirkles laikykite paėmę tik už izoliuotų paviršių, nes žirklių geležtės gali prisiliesti prie paslėptų elektros laidų.** Geležtes prilietus prie laido su tekančia elektros srove, ji gali pradėti tekėti kitomis metalinėmis įrankio dalimis, ir tuomet naudotojas gali patirti elektros smūgį.
- **Patraukite iš pjovimo zonos visus elektros laidus.** Elektros laidai ar kabeliai gali būti pasislėpę gyvatvorėse arba krūmuose ir žirklės gali juos atsitiktinai įkirpti.
- **Gyvatvorių žirklėmis nedirbkite prastu oru, ypač esant žaibo pavojui.** Laikantis šios taisyklės, sumažėja žaibo smūgio pavojus.
- **Dėvėkite klausos apsaugos priemones.** Tinkamos apsaugos priemonės sumažina klausos pažeidimo pavojų.

Pailgintų gyvatvorių žirklių naudojimo saugos instrukcijos

- **Kad sumažėtų elektros smūgio pavojus, pailgintų gyvatvorių žirklių niekada nenaudokite šalia antžeminių elektros linijų.** Palietę elektros laidus arba dirbdami šalia galite patirti elektros smūgį ir sunkiai ar net mirtinai susižaloti.
- **Dirbdami su pailgintomis gyvatvorių žirklėmis, visada jas laikykite abiem rankomis.** Pailgintas gyvatvorių žirkles laikykite abiem rankomis, kad jas suvaldytumėte.
- **Dirbdami su pailgintomis gyvatvorių žirklėmis iškeltomis rankomis, visada dėvėkite galvos apsaugą.** Krintančios šakos gali sunkiai sužaloti.

Triukšmas ir vibracija

Triukšmo ir vibracijos vertės nustatytos pagal EN 62841.

Elektrinio įrankio A svertinis triukšmo lygis paprastai yra:

– Garso slėgio lygis L_{pA}:	83 dB(A)
– Neapibrėžtumas:	K = 3 dB
– Garso galios lygis L_{WA}:	91 dB(A)
– Neapibrėžtumas:	K = 1.4 dB

Bendroji vibracijos vertė:

– Emisijos vertė a_h:	3.25 m/sek.^{2}
– Neapibrėžtumas:	K = 1.5 m/sek.^{2}

⚠ ***DĖMESIO!***

Nurodytos išmatuotos vertės taikomos naujiems elektriniams įrankiams. Dėl kasdienio naudojimo triukšmo ir vibracijos vertės keičiasi.

i ***PASTABA***

Čia pateikta vibracijos vertė išmatuota naudojant EN 62841 standarte nurodytą standartinį testą, todėl ją galima naudoti lyginant vieną įrankį su kitu. Ją galima naudoti vibracijos poveikiui preliminariai įvertinti.

Deklaruotoji vibracijos vertė gauta naudojant įrankį pagal jo pagrindinę paskirtį.

Vis dėlto, pakeitus įrankio naudojimo paskirtį, priedus ar netinkamai techniškai prižiūrint, vibracijos vertės taip pat gali pasikeisti. Dėl to kenksmingas vibracijos poveikis per visą darbo laikotarpį gali pastebimai išaugti.

Norint tiksliai apskaičiuoti vibracijos poveikio vertę, taip pat reikia atsižvelgti į laikotarpius, kuomet įrankis yra išjungtas ar įjungtas, tačiau nenaudojamas.

Atmetus šiuos laikotarpius vibracijos poveikis per visą darbo laikotarpį gali reikšmingai sumažėti.
Norėdami apsaugoti operatorių nuo vibracijos poveikio, nustatykite papildomas saugos priemones, pvz.: Įrankių ir priedų priežiūra, rankų šiluma, darbo organizavimas.

⚠ ***DĖMESIO!***

Jeigu garso slėgis viršija 85 dB(A), užsidėkite apsaugines ausines.

Techniniai duomenys

Gaminio tipas		GHT-A
Gaminys		Aukštuminių gyvatvorių žirklių įtaisas
Pjovimo geležtės ilgis	cm	45
Pjovimo plotis	mm	20
Svoris pagal FLEX 01 procedūrą	kg	2,2
Darbinė temperatūra	–10–40 °C	
Laikymo temperatūra	–20–50 °C	

Apžvalga (žr. A pav.)

Dalių numeriai pateikti pagal įrenginio iliustracijas paveikslų puslapyje.

1 Geležtė
2 Geležtės užmova
3 Kamštelis
4 Žoliapjovės įtaiso kotas
5 Fiksavimo įrantos
6 1 fiksavimo svirtelė
7 2 fiksavimo svirtelė
8 Rankena
9. Pjovimo galvutė
10 GEX-A

Naudojimo instrukcijos

Pasiruošimas

Pažinkite savo aukštuminių gyvatvorių žirklių įtaisą

Šį gaminį reikia surinkti. Atsargiai iškelkite įrankį iš dėžės ir padėkite jį ant lygaus darbinio paviršiaus. Prieš bandydami naudoti aukštuminių gyvatvorių žirklių įtaisą, susipažinkite su visomis jo veikimo funkcijomis ir saugos reikalavimais.

⚠ ***ĮSPĖJIMAS!***

- *Mokėdami naudotis šiuo gaminiu nepamirškite tai daryti atsargiai. Atminkite, kad užtenka vienos neatsargumo akimirkos, kad sunkiai susižalotumėte. Prieš bandydami naudoti bet kokį įrankį, būtinai susipažinkite su visomis naudojimo funkcijomis ir saugos instrukcijomis.*
- *Nebandykite keisti šio gaminio arba kurti įtaisų, kurie nėra rekomenduojami naudoti su šiuo įrankiu. Visi tokie pakeitimai laikomi netinkamu naudojimu ir gali sukelti pavojingas situacijas, kurių metu galite sunkiai susižaloti.*

Surinkimas

⚠ ***ĮSPĖJIMAS!***

Šį gaminį reikia surinkti.

Reguliuodami arba surinkdami gyvatvorių žirkles, visada mūvėkite pirštines.

Visada išimkite sudėtinę bateriją iš elektrinės galvutės, kai montuojate dalis, reguliuojate, valote arba gaminio nenaudojate.

Aukštuminių gyvatvorių žirklių įtaiso prijungimas prie elektrinės galvutės GPH 18-EC

Šis aukštuminių gyvatvorių žirklių įtaisas yra skirtas naudoti su FLEX elektrine galvute GPH 18-EC.

Žr. skyrių „**Elektrinės galvutės įtaiso tvirtinimas ir nuėmimas**“ elektrinės galvutės GPH 18-EC naudojimo instrukcijoje.

Atskirai įsigyjamo ilginamojo koto GEX-A prijungimas tarp elektrinės galvutės ir gyvatvorių žirklių įtaiso (žr. B1 pav.)

Šis ilginamasis kotas yra skirtas naudoti su FLEX elektrine galvute GPH 18-EC ir gyvatvorių žirklių įtaisu GHT-A.
Naudojant ilginamąjį kotą padidėja pjovimo atstumas. Jį galima prijungti tarp gyvatvorių žirklių įtaiso ir elektrinės galvutės. Vykdykite skyriuje „**Elektrinės galvutės įtaiso tvirtinimas ir nuėmimas**“ elektrinės galvutės GPH 18-EC naudojimo instrukcijoje ir GEX-A naudojimo instrukcijoje pateiktus nurodymus, kaip pritvirtinti

ir nuimti ilginamąjį kotą tarp gyvatvorių žirklių įtaiso ir elektrinės galvutės.

PASTABA

Tinkamai surinkti gyvatvorių žirklių įtaisas, ilginamasis kotas ir elektrinė galvutė traukiant į šalis neturi atsiskirti. Visada patikrinkite sujungimo tvirtumą, traukdami į šalis ir bandydami atskirti. Jei šias jungiamąsias dalis galima atskirti, pakartokite pirmiau nurodytus veiksmus.

ĮSPĖJIMAS!

Nesilaikant įtaiso ir elektrinės galvutės arba ilginamojo koto tvirtinimo nurodymų, galima sunkiai ar net mirtinai susižaloti. Tinkamas aukštuminių gyvatvorių žirklių laikymas (žr. B2 pav.).

Įtaiso pjovimo galvutės atlenkimas (žr. C1 pav.)

- Išimkite bateriją.
- Patikrinkite, ar geležtės užmova (2) yra savo vietoje.
- Laikykite rankeną (8), suspauskite fiksavimo svirteles 1 (6) ir 2 (7) ir laikykite jas šioje padėtyje.
- Atlenkite pjovimo galvutę (9) į norimą padėtį.
- Atleiskite abi fiksavimo svirteles, kad užfiksuotumėte kampo reguliavimo mechanizmą. Fiksavimo kaištis turi tvirtai įsistatyti į vieną iš fiksavimo įrantų (5).

Įtaiso pjovimo galvutės užlenkimas (žr. C2 pav.)

- Išimkite bateriją.
- Patikrinkite, ar geležtės užmova yra savo vietoje.
- Laikykite rankeną, suspauskite fiksavimo svirteles 1 (6) ir 2 (7) ir laikykite jas šioje padėtyje.
- Nulenkite pjovimo galvutę (9) link koto.
- Atleiskite fiksavimo svirteles 1 (6) ir 2 (7).

Geležtės užmovos nuėmimas ir uždėjimas (žr. D pav.).

ĮSPĖJIMAS!

Nuimdami ar užmaudami geležtės užmovą visada mūvėkite apsaugines pirštines.

- Išimkite bateriją.
- Atitraukite užmovą (2) išilgai geležtės krašto ir nuimkite.
- Po gyvatvorių žirklių naudojimo ir prieš jų gabenimą ir sandėliavimą nuvalykite geležtes ir užmaukite ant jų apsauginę užmovą.

Pjovimo galvutės kampo reguliavimas (žr. E1 ir E2 pav.)

ĮSPĖJIMAS!

Reguliuodami gyvatvorių žirkles visada mūvėkite pirštines.

- Išimkite bateriją.
- Patikrinkite, ar geležtės užmova yra savo vietoje.
- Laikykite rankeną, suspauskite fiksavimo svirteles 1 (6) ir 2 (7) ir laikykite jas šioje padėtyje.
- Pasukite pjovimo galvutę pageidaujamu kampu. Pjovimo galvutę galima nustatyti bet kurioje padėtyje 90° kampų diapazone į kairę nuo vertikalios padėties arba 80° kampų diapazone į dešinę nuo vertikalios padėties.
- Atleiskite fiksavimo svirteles, kad užfiksuotumėte kampo reguliavimo mechanizmą. Fiksavimo kaištis turi tvirtai įsistatyti į vieną iš 12 fiksavimo įrantų.

Aukštuminių gyvatvorių žirklių paleidimas ir sustabdymas

Žr. skyrių „**Elektrinės galvutės paleidimas ir sustabdymas**“ elektrinės galvutės GPH 18-EC naudojimo instrukcijoje.

Aukštuminių gyvatvorių žirklių naudojimas

ĮSPĖJIMAS!

- *Kaskart prieš naudodami įrankį patikrinkite, ar nėra pažeistų ar sudilusių dalių.*
- *Kad sunkiai nesusižalotumėte, dirbdami su gyvatvorių žirklėmis visada jas laikykite už priekinės pagalbinės ir galinės rankenų. Saugokite rankas nuo geležčių. Kai geležtės juda, nebandykite išimti nupjautų šakelių arba jas laikyti pjovimo metu.*
- *Prieš šalindami įstrigusias šakeles iš geležčių įsitikinkite, kad geležtės visiškai sustojo, ir išimkite sudėtinę bateriją. Paimdami arba laikydami gyvatvorių žirkles, neimkite už neuždengtų geležčių ar pjovimo briaunų.*
- *Kaskart prieš naudodami išvalykite pjaunamą plotą nuo šiukšlių. Pašalinkite visas kliūtis, tokias kaip laidai, lauko žibintai, vielos ar virvės, kurios gali įsipainioti tarp geležčių*

ir sukelti sunkaus sužalojimo pavojų.
- *Rekomenduojama naudoti liekamąja srove valdoma grandinės pertraukiklį, kurio suveikimo srovė yra 30 mA arba mažesnė.*

⚠ ***DĖMESIO!***
- *jeigu geležtėse įstringa elektros laidas ar bet kokie elektros linijos laidai, NELIESKITE GELEŽČIŲ! JOMIS GALI TEKĖTI ELEKTROS SROVĖ IR TAI GALI BŪTI LABAI PAVOJINGA. Laikykite aukštumines gyvatvorių žirkles už izoliuotų rankenų arba padėkite ant žemės toliau nuo savęs saugiu būdu. Prieš bandydami išlaisvinti geležtes nuo įstrigusio laido, atjunkite jame maitinimo įtampą. Nesilaikydami šio nurodymo galite sunkiai ar net mirtinai susižaloti.*

Patarimai, kaip pasiekti geriausius apipjovimo rezultatus

- Kaskart prieš naudodami gaminį jį patikrinkite, ar jis nesugadintas ir ar netrūksta ir neatsilaisvinusios dalys, pavyzdžiui, sraigtai, veržlės, varžtai ir pan. Patikimai priveržkite visas tvirtinimo detales ir nenaudokite šio gaminio, kol nepakeisite visų trūkstamų ar sugadintų dalių.
- Prieš pradėdami dirbti su gyvatvorių žirklėmis tvirtai atsistokite, kad išlaikytumėte pusiausvyrą, ir nesistenkite pasiekti per toli. Nedirbkite su gyvatvorių žirklėmis įlipę į medį, ant kopėčių, nuo stogo ar bet kokios nestabilios atramos. Dėvėkite apsauginius akinius, avėkite neslidžią avalynę ir mūvėkite gumines pirštines. Laikykite įrankį abiem rankomis, pjovimo geležtes nukreipę nuo savęs.
- Naudokite su pečių diržu, kad būtų saugu ir patogu dirbti. Žr. skyrių „**Pečių diržo naudojimas**" elektrinės galvutės GPH 18-EC naudojimo instrukcijoje.
- Nesistenkite vienu metu nupjauti pernelyg daug. Dėl to geležtės gali strigti ir sulėtėti, taip sumažėjant pjovimo našumui.
- Nestumkite gyvatvorių žirklių į tankius krūmus. Dėl to geležtės gali strigti ir sulėtėti. Jei geležtės sulėtėja, sumažinkite darbo tempą.
- Pjaudami naujai išaugusius ūglius, naudokite platų mostą, kad augalų stiebai patektų tiesiai į geležtes. Senesnių augalų stiebai yra storesni, todėl juos lengviausia nupjauti stumdant įrankį į priekį ir atgal.
- Visada pjaukite ne storesnius kaip 20 mm storio stiebus ar šakeles. Storesniems stiebams nupjauti naudokite rankinį arba genėjimo pjūklą. Reikia atsižvelgti į maksimalią pjovimo galią. Nepjaukite šakų, kurių storis viršija nurodytą maksimalų storį.
- Kai genite gyvatvorės šonus, pradėkite nuo apačios ir kilkite į viršų. Gyvatvorės šonus genėkite taip, kad į viršų ji šiek tiek siaurėtų. Dėl tokios formos daugiau gyvatvorės apšviečia saulės šviesa, todėl ji auga tolygiau (žr. F1 pav.).
- Naudokite platų mostą. Kad geriau nukirptumėte, geležtes šiek tiek paverskite žemyn genėjimo kryptimi (žr. F2 pav.).

Bendroji ir techninė priežiūra

⚠ ***ĮSPĖJIMAS!***
Prieš vykdydami bet kokius elektrinio prietaiso tvarkymo darbus, išimkite iš jo sudėtinę bateriją.

Valymas

⚠ ***DĖMESIO!***
Valydami sausu suslėgtuoju oru visada dėvėkite apsauginius akinius.

Reguliariai valykite elektrinį įrankį ir jo vėdinimo angas. Valymo dažnis priklauso nuo medžiagų ir įrankio naudojimo trukmės. Korpuso vidų ir variklį reguliariai prapūskite sausu suslėgtuoju oru.

Remontas

Remonto darbus gali vykdyti tik įgaliotas techninės priežiūros centras.

i ***PASTABA***
Garantinio laikotarpio metu nebandykite atsukti korpuso varžtų. Nesilaikant šio reikalavimo, bet kokios pretenzijos pagal gamintojo garantiją netenka galios.

Atsarginės dalys ir priedai

Kitus priedus, ypač įrankius ir jų priedus, rasite gamintojo kataloguose. Išskleistuosius gaminio vaizdus ir atsarginių dalių sąrašus rasite mūsų svetainėje adresu: **www.flex-tools.com**.

Tepimas (žr. G pav.)

⚠ ***ĮSPĖJIMAS!***

Netepkite alyva veikiančių aukštuminių gyvatvorių žirklių.

- Kad geležtės geriausiai pjautų ir pailgėtų jų naudojimo trukmė, prieš kiekvieną naudojimą ir po jo jas sutepkite skysta mašinine alyva.
- Išimkite iš elektrinės galvutės sudėtinę bateriją.
- Paguldykite gyvatvorių žirkles ant lygaus paviršiaus. Skysta mašinine alyva patepkite viršutinės geležtės kraštą.
- Jei gyvatvorių žirklės naudojamos ilgesnį laiką, rekomenduojama sustoti, išimti iš elektrinės galvutės sudėtinę bateriją ir sutepti geležtes pertraukėlės (-ių) metu.
- Jei viršutinė geležtė visiškai sutampa su apatine, trumpam paleiskite gyvatvorių žirkles ir vėl sustabdykite, kad abi geležtės prieš tepimą būtų atskirtos.
- Taip alyva gerai pasiskirstyto tarp viršutinės ir apatinės geležtės ir nulaša ant geležtės krašto.

Laikymas

- Išimkite bateriją.
- Kad įrenginį kruopščiai išvalytumėte, užsimaukite tvirto audinio pirštines.
- Užmaukite ant geležčių užmovą, kad saugiai jas laikytumėte.
- Laikykite įrenginį sausoje, gerai vėdinamoje, rakinamoje patalpoje arba aukštai, vaikams neprieinamoje vietoje. Nelaikykite įrenginio ant arba šalia trąšų, benzino ar kitų cheminių medžiagų.

Informacija dėl šalinimo

Žaliavų utilizavimas vietoje atliekų išmetimo.

Įrankį, jo priedus ir pakuotes reikia perdirbti aplinkos neteršiančiu būdu. Plastikinės dalys yra paženklintos pagal medžiagos tipą, kad jas būtų galima perdirbti.

i ***PASTABA***

Informaciją apie išmetimą jums suteiks pardavėjo atstovas!

CE atitikties deklaracija

Atitikties deklaracijos pateiktos šio naudojimo vadovo 1 priede.

Atleidimas nuo atsakomybės

Gamintojas ir jo atstovas neatsako už jokią žalą ar pelno praradimą dėl verslo prastovų, kurias sukėlė mūsų gaminys ar netinkamas naudoti gaminys.
Gamintojas ir jo atstovas neatsako už jokią žalą, kurią sukėlė netinkamas šio gaminio naudojimas arba jo naudojimas su kitų gamintojų priedais.

Saturs

Šajā rokasgrāmatā izmantotie apzīmējumi159
Apzīmējumi uz izstrādājuma 159
Svarīga drošības informācija 159
Troksnis un vibrācija 160
Tehniskie dati 161
Pārskats 161
Lietošanas instrukcija 161
Apkope un tīrīšana. 163
Informācija par atbrīvošanos no vecās ierīces 164
EK atbilstības deklarācija 164
Atbrīvojums no atbildības 164

Šajā rokasgrāmatā izmantotie apzīmējumi

⚠ ***BRĪDINĀJUMS!***
Norāda uz iespējamu apdraudējumu. Šī brīdinājuma neievērošana var izraisīt nāvi vai ļoti smagus ievainojumus.

⚠ ***UZMANĪBU!***
Norāda uz iespējamu bīstamu situāciju. Šī brīdinājuma neievērošana var izraisīt nelielu savainojumu vai īpašuma bojājumus.

i ***PIEZĪME***
Norāda, ka uz to attiecas lietošanas ieteikumi un svarīga informācija.

Apzīmējumi uz izstrādājuma


Pirms elektroinstrumenta ieslēgšanas izlasiet lietošanas instrukciju.


Valkājiet acu aizsardzības līdzekļus


Lietojiet dzirdes aizsarglīdzekļus


Valkājiet galvas aizsarglīdzekļus



Garantētais skaņas intensitātes līmenis
saskaņā ar: Direktīvu 2000/14 /EC


Sargāt no lietus


Bīstami! Sargiet plaukstas no asmeņiem


Ievērojiet pietiekami drošu attālumu no elektropārvades līnijām

CE marķējums

UKCA marķējums

Svarīga drošības informācija

⚠ ***BRĪDINĀJUMS!***
Pirms sākat lietot instrumentu, lūdzu, izlasiet turpmāk norādīto informāciju un ievērojiet:
- *šo lietošanas instrukciju,*
- *„Vispārīgos drošības norādījumus" par elektroinstrumentu lietošanu, kas iekļauti pievienotajā bukletā (brošūra Nr.: 315915),*
- *pašreiz spēkā esošos noteikumus par instrumenta darba vietu un par negadījumu novēršanu.*
- *FLEX instrumentgalvas GPH 18-EC lietošanas instrukciju*

Šis elektroinstruments ir izgatavots, izmantojot jaunākās tehnoloģijas, un ir konstruēts saskaņā ar atzītiem drošības noteikumiem.
Tomēr, strādājot ar elektroinstrumentu, pastāv apdraudējums lietotāja vai trešās personas dzīvībai vai veselībai, vai arī elektroinstruments vai īpašums var tikt sabojāts.
Elektroinstrumentu var izmantot tikai
- *tam paredzētajam mērķim un*
- *teicamā darba stāvoklī.*

Bojājumi, kas apdraud drošību, nekavējoties jānovērš.

Paredzētā lietošana

Dzīvžogu apgriezējmašīna ar kātu ir paredzēta
- komerciālai izmantošanai rūpniecībā un amatniecībā;

– Augstu un platu dzīvžogu, krūmu un krūmāju apgriešanai un apcirpšanai, izmantojot tikai šādu instrumentgalvu GPH 18-EC vai vēlāk ieviesto FLEX instrumentgalvu.

Drošības instrukcijas dzīvžogu apgriezējmašīnai ar kātu

⚠ ***BRĪDINĀJUMS!***

Izlasiet visus drošības brīdinājumus un norādījumus. *Šo brīdinājumu un norādījumu neievērošana var izraisīt elektriskās strāvas triecienu, ugunsgrēku un/vai nopietnus ievainojumus.*

Drošības norādījumi dzīvžogu apgriezējmašīnai

- **Neļaujiet nevienai ķermeņa daļai nonākt saskarē ar asmeni. Kamēr asmeņi nav apstājušies, nemēģiniet izņemt apgriezto materiālu vai neturiet apgriežamo materiālu ar rokām. Asmeņi turpina kustēties arī pēc tam, kad ir izslēgts slēdzis.** Ja dzīvžogu apgriezējmašīnas darbināšanas laikā kaut uz mirkli zaudēsiet uzmanību, varat gūt smagas traumas.
- **Pārnēsājiet dzīvžogu apgriezējmašīnu aiz roktura, kad asmens ir apstājies, un raugiet, lai netiktu nospiests neviens ieslēgšanas slēdzis.** Pareiza dzīvžogu apgriezējmašīnas pārvietošana samazina nejaušas ieslēgšanas iespējamību vai traumu gūšanas risku, ko var izraisīt asmeņi.
- **Pirms dzīvžogu apgriezējmašīnas pārvadāšanas vai novietošanas glabāšanā vienmēr uzlieciet asmenim pārsegu.** Pareiza dzīvžogu apgriezējmašīnas apkope samazina iespējamo ievainojumu risku, ko varat gūt no asmeņiem.
- **Iztīrot iestrēgušo materiālu vai veicot ierīces apkopi, pārliecinieties, vai ir izslēgti visi barošanas slēdži un ir izņemts vai atvienots akumulatoru bloks.** Negaidīta dzīvžogu apgriezējmašīnas iedarbināšana iestrēgušā materiāla izņemšanas laikā vai ierīces apkopes veikšanas laikā var izraisīt smagas traumas.
- **Turiet dzīvžogu apgriezējmašīnu tikai aiz izolētajām satveršanas virsmām, jo asmens var saskarties ar apslēptiem vadiem.** Ar spriegumam pieslēgtu vadu saskarē nonākuši asmeņi var radīt spriegumu dzīvžogu apgriezējmašīnas atklātajās metāla daļās un pakļaut lietotāju elektriskās strāvas triecienam.
- **Sargājiet visus strāvas vadus un kabeļus no griešanas zonas.** Strāvas vadi vai kabeļi var nemanāmi savīties dzīvžogā vai krūmos, kur to var nejauši pārgriezt ar griezējasmeni.
- **Nelietojiet dzīvžogu apgriezējmašīnu sliktos laikapstākļos, jo īpaši zibens iespējamības gadījumā.** Tas samazinās risku, ka ierīcei ekspluatācijas laikā var iespert zibens.
- **Valkājiet dzirdes aizsarglīdzekļus.** Atbilstoši aizsardzības līdzekļi samazinās dzirdes zuduma risku.

Drošības norādījumi pagarinātajai dzīvžogu apgriezējmašīnai

- **Lai samazinātu elektriskās strāvas trieciena risku, nekad nelietojiet pagarināto dzīvžogu apgriezējmašīnu tuvu elektropārvades līnijām.** Saskare ar elektropārvades līnijām vai instrumenta izmantošana to tuvumā var radīt smagas traumas vai elektriskās strāvas triecienu, kas var izraisīt nāvi.
- **Vienmēr strādājiet ar pagarināto dzīvžogu apgriezējmašīnu ar abām rokām.** Lai nezaudētu pagarinātās dzīvžogu apgriezējmašīnas vadību, turiet to ar abām rokām.
- **Strādājot ar pagarināto dzīvžogu apgriezējmašīnu, vienmēr valkājiet galvas aizsarglīdzekļus.** Krītošas koksnes atliekas var radīt smagas traumas.

Troksnis un vibrācija

Trokšņa un vibrācijas vērtības ir noteiktas saskaņā ar EN 62841.

Parasti novērtētais elektroinstrumenta trokšņa līmenis ir:

– Skaņas spiediena līmenis L_{pA}: 83 dB(A)
– Nenoteiktais: K = 3 dB
– Skaņas intensitātes līmenis L_{WA}: 91 dB(A)
– Nenoteiktais: K = 1.4 dB

Kopējā vibrācijas vērtība:

– Emisijas vērtība a_h: 3.25 m/s^2
– Nenoteiktais: K = 1.5 m/s^2

⚠ ***UZMANĪBU!***

Norādītās mērītās vērtības attiecas uz jaunajiem elektroinstrumentiem. Lietošanas laikā ikdienā trokšņa un vibrācijas vērtības var mainīties.

i ***PIEZĪME***

Šajā informācijas lapā norādītais vibrāciju emisijas līmenis ir izmērīts saskaņā ar standarta pārbaudes metodi, kas norādīta EN 62841 standartā, un to var izmantot viena instrumenta salīdzināšanai ar

citu. To var arī lietot iepriekšējai iedarbības novērtēšanai.
Deklarētais vibrācijas emisijas līmenis atspoguļo vērtības instrumentam paredzētās lietošanas laikā.
Tomēr, ja instruments tiek izmantots citiem pielietojumiem un kopā ar atšķirīgiem piederumiem, vai nav pareizi uzstādīts, vibrācijas emisijas vērtības var atšķirties. Tas var ievērojami palielināt iedarbības līmeni visā kopējā darbības periodā.
Lai precīzi novērtētu vibrācijas iedarbības līmeni, jāņem vērā arī laiks, kad instruments ir izslēgts vai darbojas, bet faktiski netiek lietots. Tas var ievērojami samazināt iedarbības līmeni visā kopējā darbības periodā.
Noskaidrojiet, kādi vēl drošības pasākumi pastāv, lai aizsargātu lietotāju no vibrācijas radītajām sekām, piemēram: Instrumenta un piederumu apkope, roku uzturēšana siltumā, darba modeļu organizēšana.

⚠ ***UZMANĪBU!***

Ja skaņas spiediens pārsniedz 85 dB(A), lietojiet ausu aizsardzības līdzekļus.

Tehniskie dati

Izstrādājuma veids		GHT-A
Izstrādājums		Dzīvžogu apgriezējmašīnas ar kātu palīgierīce
Griezējasmens garums	cm	45
Griešanas platums	mm	20
Svars saskaņā ar „FLEX procedūru 01"	kg	2,2
Darba temperatūra	-10~40 °C	
Uzglabāšanas temperatūra	-20~50 °C	

Pārskats (skatīt A attēlu)

Izstrādājuma funkcijām norādītie cipari atbilst ierīces ilustrācijā norādītajiem cipariem.

1 Asmens
2 Asmens aizsargs
3 Uzgalis
4 Trimmera palīgierīces vārpsta
5 Fiksācijas gropes
6 Bloķēšanas svira 1
7 Bloķēšanas svira 2
8 Rokturis
9 Griezējgalva
10 GEX-A

Lietošanas instrukcija

Sagatavošanās

Pārziniet savas dzīvžogu apgriezējmašīnas ar kātu palīgierīci

Šis izstrādājums ir jāsamontē. Uzmanīgi izceliet instrumentu no kastes un novietojiet uz līdzenas darba virsmas. Pirms sākat lietot dzīvžogu apgriezējmašīnas ar kātu palīgierīci, iepazīstieties ar visām tās darbības funkcijām un drošības prasībām.

⚠ ***BRĪDINĀJUMS!***

- *Nezaudējiet modrību tikai tāpēc, ka pārzināt instrumenta darbību. Paturiet prātā, ka pietiek ar vienu neuzmanīgu mirkli, lai gūtu smagas traumas. Pirms sākat lietot jebkuru instrumentu, pārliecinieties, ka esat iepazinies ar visām instrumenta funkcijām un drošības instrukcijām.*
- *Nemēģiniet pārveidot šo instrumentu vai izveidot piederumus, kas nav ieteicami lietošanai kopā ar to. Jebkādi šādi uzlabojumi vai pārveidojumi ir uzskatāmi par neatbilstošiem lietošanai un var radīt bīstamus apstākļus, kas var izraisīt smagas traumas.*

Salikšana

⚠ ***BRĪDINĀJUMS!***

Šis izstrādājums ir jāsamontē.

Veicot apgriezējmašīnas regulēšanu vai salikšanu, vienmēr valkājiet aizsargcimdus.

Vienmēr izņemiet akumulatoru bloku no instrumentgalvas, ja tiek veikta detaļu izjaukšana, regulēšanas vai tīrīšanas darbi, kā arī tad, kad izstrādājums netiek lietots.

Dzīvžogu apgriezējmašīnas ar kātu palīgierīces piestiprināšana instrumentgalvai GPH 18-EC

Šī dzīvžogu apgriezējmašīnas ar kātu palīgierīce ir paredzēta lietošanai kopā ar FLEX instrumentgalvu GPH 18-EC.

Skatiet instrumentgalvas GPH 18-EC lietotāja rokasgrāmatas sadaļu „**Instrumentgalvas**

palīgierīces uzstādīšana/noņemšana".

Kāta pagarinājuma (iegādājams atsevišķi, GEX-A) piestiprināšana starp instrumentgalvu un dzīvžogu apgriezējmašīnas palīgierīci (skatīt B1 attēlu)

Šis kāta pagarinājums ir paredzēts lietošanai kopā ar FLEX instrumentgalvu GPH 18-EC un dzīvžogu apgriezējmašīnas palīgierīci GHT-A. Kāta pagarinājums paplašina griešanas diapazonu. To var piestiprināt starp dzīvžogu apgriezējmašīnas palīgierīci un instrumentgalvu. Lai uzstādītu/noņemtu kāta pagarinājumu starp dzīvžogu apgriezējmašīnas palīgierīci un instrumentgalvu, izpildiet norādījumus, kas aprakstīti instrumentgalvas GPH 18-EC lietotāja rokasgrāmatas sadaļā „**Instrumentgalvas palīgierīces uzstādīšana/noņemšana**" un GEX-A lietotāja rokasgrāmatā.

PIEZĪME

Pēc pareizas salikšanas dzīvžogu apgriezējmašīnas palīgierīce, kāta pagarinājums un instrumentgalva nedrīkst atdalīties, tos pavelkot. Vienmēr pārbaudiet savienojumu, tos pavelkot. Atkārtojiet iepriekš minētās darbības, ja daļas var atdalīt.

BRĪDINĀJUMS!

Ja palīgierīce un instrumentgalva/kāta pagarinājums netiek piestiprināti atbilstoši iepriekš norādītajam, var rasties smagas traumas vai nāves iestāšanās. Pareiza dzīvžogu apgriezējmašīnas ar kātu turēšana (skatīt B2 attēlu).

Palīgierīces griezējgalvas atlocīšana (skatīt C1 attēlu)

- Izņemiet akumulatoru.
- Pārliecinieties, ka asmens aizsargs (2) ir vietā.
- Turiet rokturi (8), saspiediet bloķēšanas sviru 1 (6) un sviru 2 (7) kopā un turiet tās pozīcijā.
- Atlociet griezējgalvu (9) vēlamajā pozīcijā.
- Atbrīvojiet abas bloķēšanas sviras, lai nofiksētu leņķa regulēšanas mehānismu. Pārliecinieties, vai aizturtapa ir droši nofiksēta vienā no fiksācijas gropēm (5).

Palīgierīces griezējgalvas salocīšana (skatīt C2 attēlu)

- Izņemiet akumulatoru.
- Pārliecinieties, ka asmens aizsargs ir vietā.
- Turiet rokturi, saspiediet bloķēšanas sviru 1 (6) un sviru 2 (7) kopā un turiet tās pozīcijā.
- Salokiet griezējgalvu (9) blakus vārpstai.
- Atbrīvojiet bloķēšanas sviru 1 (6) un sviru 2 (7).

Asmens aizsarga noņemšana/uzlikšana (skatīt D attēlu)

BRĪDINĀJUMS!

Asmens aizsarga noņemšanas vai uzlikšanas laikā vienmēr valkājiet aizsargcimdus.

- Izņemiet akumulatoru.
- Nobīdiet asmens aizsargu (2) gar asmens malu un noņemiet to.
- Pēc dzīvžogu apgriezējmašīnas lietošanas un pirms novietošanas glabāšanā vai transportēšanas notīriet asmeni un uzlieciet asmenim aizsargu.

Griezējgalvas leņķa regulēšana (skatīt E1 un E2 attēlu)

BRĪDINĀJUMS!

Regulējot apgriezējmašīnu, vienmēr velciet aizsargcimdus.

- Izņemiet akumulatoru.
- Pārliecinieties, ka asmens aizsargs ir vietā.
- Turiet rokturi, saspiediet bloķēšanas sviru 1 (6) un sviru 2 (7) kopā un turiet tās pozīcijā.
- Noregulējiet griezējgalvas leņķi. Griezējgalvu var novietot jebkurā pozīcijā 90° leņķī pa kreisi no vertikālās pozīcijas vai 80° leņķī pa labi no vertikālās pozīcijas.
- Atbrīvojiet bloķēšanas sviras, lai nofiksētu leņķa regulēšanas mehānismu. Pārliecinieties, vai aizturtapa ir droši nofiksēta vienā no 12 fiksācijas gropēm.

Dzīvžogu apgriezējmašīnas ar kātu iedarbināšana/izslēgšana

Skatiet instrumentgalvas GPH 18-EC lietotāja rokasgrāmatas sadaļu „**Instrumentgalvas iedarbināšana/izslēgšana**".

Dzīvžogu apgriezējmašīnas ar kātu lietošana

⚠ ***BRĪDINĀJUMS!***

- *Pirms katras lietošanas reizes pārbaudiet, vai instrumentam nav bojātu/nodilušu daļu.*
- *Lai novērstu smagu traumu gūšanas risku, vienmēr izmantojiet gan priekšējo, gan aizmugurējo rokturi dzīvžogu apgriezējmašīnas ar kātu turēšanai darbības laikā. Sargiet plaukstas no asmeņiem. Nemēģiniet izņemt nogriezto materiālu vai turēt apgriežamo materiālu rokās, kamēr asmeņi nav pilnībā apstājušies.*
- *Pirms iestrēguša materiāla izņemšanas no asmeņiem pārliecinieties, vai asmeņi ir pilnīgi apstājušies un akumulatoru bloks ir izņemts. Paceļot vai turot instrumentu, nepieskarieties griešanas asmeņiem vai griezējmalām.*
- *Pirms katras lietošanas reizes attīriet apstrādājamo vietu. Noņemiet visus priekšmetus, piemēram, vadus, gaismas, stieples vai šņores, kas var ieķerties griezējasmenī un radīt smagu traumu gūšanas risku.*
- *Ieteicams izmantot paliekošās strāvas noplūdes aizsargslēdzi ar 30 mA vai mazāku nostrādes strāvu.*

⚠ ***UZMANĪBU!***

- *Ja asmens saķīlējas ar jebkādu elektrisko vadu vai līniju, NEPIESKARIETIES ASMENIM! TAS VAR BŪT ELEKTRIZĒJIES UN KĻŪT ĻOTI BĪSTAMS. Turpiniet turēt dzīvžogu apgriezējmašīnu ar kātu aiz izolētā aizmugurējā roktura vai drošā veidā nolieciet to uz zemes un projām no sevis. Pirms mēģināt atbrīvot asmeni no bojātas līnijas vai vada, atvienojiet strāvas padevi bojātajai līnijai vai vadam. Šo noteikumu neievērošana var izraisīt smagas traumas vai pat nāves iestāšanos.*

Padomi, kā labāk veikt apgriešanu

- Pirms katras lietošanas pārbaudiet visu izstrādājumu, vai tas nav bojāts, vai tam nav trūkstošu vai atskrūvējušos daļu, piemēram, skrūves, uzgriežņi, bultskrūves utt. Stingri pievelciet visus stiprinājumus un nedarbiniet izstrādājumu, kamēr nav nomainītas visas trūkstošās vai bojātās daļas.
- Pirms dzīvžogu apgriezējmašīnas ar kātu iedarbināšanas ieņemiet stabilu stāju un līdzsvaru un nepārvērtējiet savas spējas. Nestrādājiet ar apgriezējmašīnu, atrodoties kokā, stāvot uz kāpnēm, jumta vai uz kādas citas nestabilas pamatnes. Valkājiet aizsargbrilles, apavus ar neslīdošu zoli un gumijas cimdus. Turiet ierīci ar abām rokām tā, lai griezējasmens būtu vērsts projām no jums.
- Drošai un ērtai lietošanai izmantojiet plecu siksnu. Skatiet instrumentgalvas GPH 18-EC lietotāja rokasgrāmatas sadaļu „**Plecu siksnas lietošana**".
- Negrieziet vienlaikus pārāk daudz. Šādā veidā asmeņi var saķerties un darboties lēnāk, samazinot griešanas efektivitāti.
- Nespiediet dzīvžogu apgriezējmašīnu ar kātu caur cieši saaugušiem krūmiem. Šādā veidā asmeņi var saķerties un darboties lēnāk. Ja asmeņi sāk lēnāk griezt, samaziniet darba tempu.
- Ataudzēm piemērota griešana ar plašiem vēzieniem, kur zari nonāk tiešā saskarē ar griešanas asmeni. Vecākiem krūmiem būs resnāki zari, un tos būs visvieglāk apgriezt, veicot zāģēšanas kustību (uz priekšu un atpakaļ).
- Vienmēr nogrieziet zariņus vai zarus, kuru diametrs ir mazāks par 20 mm. Lielākos zarus vispirms apgrieziet ar rokas zāģi vai krūmu zāģi. Jāievēro maksimālā griešanas jauda. Negrieziet zarus, kas pārsniedz norādīto maksimālo jaudu.
- Apgriežot dzīvžoga sānus, sāciet no apakšas un grieziet uz augšu. Grieziet dzīvžogu gar sāniem, līdz dzīvžoga augšpuse kļūst šaurāka. Ja dzīvžogam būs šāda forma, tad lielākā daļa dzīvžoga saņems vairāk saules gaismas, kas nodrošinās vienmērīgāku augšanu (skatīt F1 attēlu).
- Izmantojiet griešanu ar plašiem vēzieniem. Labākiem rezultātiem griezējasmeņus sagāziet nedaudz uz leju kustības virzienā (skatīt F2 attēlu).

Apkope un tīrīšana

⚠ ***BRĪDINĀJUMS!***

Pirms uzsākat darbu ar elektroinstrumentu izņemiet akumulatoru bloku.

Tīrīšana

⚠ ***UZMANĪBU!***

Veicot tīrīšanu ar sausu saspiesto gaisu, vienmēr lietojiet aizsargbrilles.

Regulāri iztīriet elektroinstrumentu un ventilācijas atveres. Tīrīšanas biežums ir atkarīgs no izmantotā materiāla un lietošanas ilguma. Regulāri izpūtiet korpusa iekšpusi un motoru ar sausu saspiesto gaisu.

Remonts

Remontu drīkst veikt tikai pilnvarotā klientu apkalpošanas centrā.

PIEZĪME

Garantijas darbības laikā neatskrūvējiet korpusa skrūves. Ja šī prasība netiek ievērota, tiek anulētas visas ražotāja garantijas prasības.

Rezerves daļas un piederumi

Informācija par citiem piederumiem, jo īpaši instrumentiem ar piederumiem, pieejama ražotāja katalogos. Pilnus rasējumus un rezerves daļu sarakstus var aplūkot mūsu mājas lapā: **www.flex-tools.com**.

Eļļošana (skatīt G attēlu)

BRĪDINĀJUMS!

Neeļļojiet asmeni, kamēr dzīvžogu apgriezējmašīna ar kātu darbojas.

- Lai nodrošinātu labāko darbu un garāku asmens kalpošanas ilgumu, pirms un pēc katras lietošanas reizes ieeļļojiet dzīvžogu apgriezējmašīnas ar kātu asmeni ar vieglu mašīneļļu.
- Izņemiet no instrumentgalvas akumulatora bloku.
- Novietojiet dzīvžogu apgriezējmašīnu uz līdzenas virsmas. Uzklājiet nedaudz vieglas mašīneļļas uz augšējā asmens malas.
- Ja dzīvžogu apgriezējmašīna tiks lietota ilgāku laiku, ieteicams pārtraukt darbu, izņemt akumulatoru bloku no instrumentgalvas un pārtraukuma laikā ieeļļot asmeņus.
- Ja augšējie asmeņi atrodas pilnīgi paralēli apakšējiem asmeņiem, iedarbiniet dzīvžogu apgriezējmašīnu ar kātu un pēc tam apturiet to, lai nobīdītu asmeņus pirms ieeļļošanas.
- Tādējādi eļļa var labi izplatīties starp augšējo un apakšējo asmeni un notecēt uz asmens malu.

Uzglabāšana

- Izņemiet akumulatoru.
- Lai kārtīgi iztīrītu mašīnu, valkājiet izturīgus aizsargcimdus.
- Drošas uzglabāšanas nolūkā uzlieciet asmens aizsargu uz asmens.
- Uzglabājiet mašīnu sausā, labi vēdināmā, aizslēdzamā vai augstā – bērniem nepieejamā – vietā. Neuzglabājiet ierīci blakus mēslojumam, benzīnam vai citām ķimikālijām.

Informācija par atbrīvošanos no vecās ierīces

Neizmīciniet izejvielas – tā vietā nogādājiet uz otrreizējo pārstrādes punktu.

Ierīce, piederumi un iepakojums ir jāpārstrādā videi nekaitīgā veidā. Otrreizējai pārstrādei paredzētās plastmasas daļas ir apzīmētas ar speciālu otrreizējās pārstrādes simbolu.

PIEZĪME

Lūdzu, jautājiet savam izplatītājam par utilizācijas iespējām!

EK atbilstības deklarācija

Atbilstības deklarācijas ir iekļautas šīs lietošanas rokasgrāmatas 1. pielikumā.

Atbrīvojums no atbildības

Ražotājs un viņa pārstāvis nav atbildīgi par jebkādu kaitējumu un zaudēto peļņu, ko izraisījis pārtraukums uzņēmējdarbībā sakarā ar izstrādājuma lietošanu vai nelietojamību. Ražotājs un viņa pārstāvis nav atbildīgi par jebkādiem bojājumiem, kas radušies nepareizas izstrādājuma izmantošanas rezultātā vai izmantojot izstrādājumu kopā ar citu ražotāju izstrādājumiem.


خطر - احتفظ بيديك بعيداً عن نطاق الشفرات


حافظ على مسافة كافية بعيداً عن خطوط الكهرباء


علامة الاتحاد الأوروبي CE


علامة تقييم المطابقة UKCA

معلومات سلامة هامة

⚠ ***تحذير!***

قبل استخدام الآلة العاملة بالطاقة، يُرجى قراءة ما يلي والالتزام به:

- *تعليمات التشغيل هذه،*
- *"تعليمات السلامة العامة" المتعلقة بالتعامل مع الآلات العاملة بالطاقة الواردة في الدليل المرفق (رقم المنشور: 519513)،*
- *القواعد والتوجيهات المطبقة في الوقت الحالي لمنع وقوع الحوادث.*
- *دليل تشغيل رأس الطاقة XELF من الطراز GPH EC-18.*

هذه الآلة العاملة بالطاقة من الآلات الحديثة وتم تصميمها وفقًا لتوجيهات السلامة المعترف بها.

بالرغم من ذلك، ففي أثناء استخدام الآلة، قد تصبح مصدر خطر على حياة المستخدم وأطرافه، أو على أي شخص آخر، أو قد تتعرض الآلة أو الممتلكات الأخرى للضرر.

لا يجب استخدام الآلة العاملة بالطاقة إلا

- *للغرض المحدد للاستخدام فقط*
- *وأن تكون في حالة ممتازة.*

يجب إصلاح الأعطال المتعلقة بالسلامة على الفور.

الغرض المحدد للاستخدام

جزازة السياج العمودية مخصصة
– للاستخدام التجاري في الأماكن الصناعية والتجارية،
– للاستخدام في أعمال القطع والتشذيب الخاصة بالسياج والحشائش والشجيرات المرتفعة والعريضة باستخدام رأس طاقة FLEX التالي من الطراز GPH EC-١٨ أو الطرز الأخرى المقدمة من شركة FLEX.

تعليمات السلامة الخاصة بجزازة السياج العمودية

⚠ ***تحذير!***

اقرأ كل تحذيرات السلامة والتعليمات. *فقد يؤدي عدم الالتزام بهذه التحذيرات والتعليمات إلى التعرض لصدمات كهربائية أو*

المحتويات

الرموز المستخدمة في هذا الدليل. 165
الرموز الموجودة على المنتج 165
معلومات سلامة هامة 165
الضوضاء والاهتزاز 166
البيانات الفنية 166
نظرة عامة. 167
تعليمات التشغيل. 167
الصيانة والعناية. 169
معلومات التخلص من المنتج 169
بيان المطابقة المتوافق مع المعايير الأوروبية CE . 169
إعفاء من المسؤولية 169

الرموز المستخدمة في هذا الدليل

⚠ ***تحذير!***

يشير إلى وجود خطر وشيك. عدم مراعاة هذا التحذير قد يؤدي إلى الوفاة أو التعرض لإصابات خطيرة للغاية.

⚠ ***تنبيه!***

يشير إلى حالة خطيرة محتملة. عدم مراعاة هذا التحذير قد يؤدي إلى إصابة خفيفة أو تلف الممتلكات.

i ***ملاحظة***

يشير إلى نصائح التطبيق والمعلومات الهامة.

الرموز الموجودة على المنتج


قبل تشغيل الآلة العاملة بالطاقة، اقرأ دليل التشغيل.


ارتد أدوات حماية العينين.


ارتد أدوات حماية السمع


ارتدِ معدات حماية الرأس



مستوى قوة الصوت المضمون


لا تُعرّض المنتج للمطر

الضوضاء والاهتزاز

تم تحديد مستويات الضوضاء والاهتزاز وفقًا للمعيار EN 62841.

مستوى الضوضاء المقدر A للآلة العاملة بالطاقة هو عادة:

– مستوى ضغط الصوت L_{pA} : 83 ديسيبل(أ)
– نسبة الشك: K = 3 ديسيبل
– مستوى قوة الصوت L_{wA} : 91 ديسيبل(أ)
– نسبة الشك: K = 1.4 ديسيبل

القيمة الكلية للاهتزاز:

– قيمة الانبعاثات a_h : 3.25 م/ثانية^2
– نسبة الشك: K = 1.5 م/ثانية^2

⚠ ***تنبيه!***

تنطبق القيم المقاسة المحددة على الآلات العاملة بالطاقة الجديدة. الاستخدام اليومي يتسبب في تغيّر قيم الضوضاء والاهتزاز.

ℹ ***ملاحظة***

تم قياس مستوى انبعاث الاهتزاز الموضح في هذه التعليمات وفقًا للاختبار المعياري المحدد في المعيار EN ٦٢٨٤١، ويمكن استخدامه لمقارنة آلة مع أخرى. ويمكن أيضًا استخدامه للتقييم المبدئي للتعرض.

مستوى انبعاث الاهتزاز المعلن يمثّل التطبيقات الرئيسية للآلة. إلا أنه لو تم استخدام الآلة في تطبيقات مختلفة، أو مع ملحقات مختلفة، أو تمت صيانتها بشكل رديء، فقد يختلف مستوى انبعاث الاهتزاز. وهو ما قد يزيد بشكل كبير من مستوى التعرض على مدار فترة العمل بأكملها.

للوصول لتقدير دقيق لمستوى التعرض للاهتزازات، من الضروري أيضًا الأخذ في الاعتبار بأوقات إيقاف تشغيل الآلة أو إدارتها بدون استخدامها فعليًا. وهو ما قد يخفض بشكل كبير من مستوى التعرض على مدار فترة العمل بأكملها.

قم بتحديد معايير السلامة الإضافية لحماية المشغل من تأثيرات الاهتزاز، مثل: المحافظة على الآلة والملحقات، والمحافظة على دفء الأيدي، وتنظيم أنماط العمل.

⚠ ***تنبيه!***

ارتدِ واقيات للأذن ذات مستوى ضغط صوتي أعلى من ٨٥ ديسيبل(أ).

البيانات الفنية

نوع المنتج		GHT-A
المنتج		ملحق جزازة السياج العمودية
طول شفرة القطع	سم	45
عرض الجز	مم	20
الوزن وفقًا "لإجراءات شركة FLEX 01"	كجم	2.2
درجة حرارة التشغيل		10-~40 درجة مئوية
درجة حرارة التخزين		20-~50 درجة مئوية

نشوب حريق أو التعرض لإصابات بالغة.

تعليمات السلامة الخاصة بجزازة السياج

- **اجعل جميع أجزاء الجسم بعيدة عن الشفرة. لا تقم بإزالة المواد المقطوعة أو تمسك بالمواد المراد قطعها أثناء حركة الشفرات. تستمر الشفرات في الحركة عقب إيقاف تشغيل الآلة.** قد تؤدي لحظة من عدم الانتباه في أثناء تشغيل جزازة السياج إلى حدوث إصابات بدنية خطيرة.
- **احمل جزازة السياج من المقبض في أثناء توقف الشفرة، مع مراعاة عدم الضغط على مفتاح التشغيل.** الحمل الصحيح لجزازة السياج سيحد من خطر بدء التشغيل غير المقصود ووقوع إصابات شخصية بسبب الشفرات.
- **عند نقل جزازة السياج أو تخزينها، فاحرص دائمًا على تركيب غطاء الشفرة.** التعامل الصحيح مع جزازة السياج سيحد من خطر وقوع إصابات شخصية بسبب الشفرات.
- **عند تنظيف الانسدادات أو صيانة الوحدة، تأكد من إطفاء جميع مفاتيح التشغيل وخلع مجموعة البطارية أو فصلها.** لأن التشغيل غير المتوقع لجزازة السياج في أثناء تنظيف الانسدادات أو الصيانة قد يؤدي إلى وقوع إصابات شخصية خطيرة.
- **أمسك بجزازة السياج من أسطح الإمساك المعزولة فقط، لأن الشفرة قد تلحق بأسلاك مخفية.** قد تتلامس الشفرات مع سلك تيار "جار"، وهو ما يجعل الأجزاء المعدنية المكشوفة بجزازة السياج "مكهربة" ويتسبب في إصابة مُشغل الآلة بصدمة كهربائية.
- **احتفظ بجميع كابلات وأسلاك الطاقة بعيدًا عن منطقة القطع.** قد تكون كابلات أو أسلاك الطاقة مخفية في السياج أو الشجيرات، ومن ثم قد تتعرض للقطع بواسطة الشفرة دون قصد.
- **تجنب استخدام جزازة السياج في ظروف مناخية صعبة، خاصة عند وجود خطر حدوث برق.** فهذا يحد من خطر الإصابة بالبرق.
- **ارتدِ معدات حماية الأذنين.** يساعد ارتداء أدوات الحماية على تقليل خطر فقدان السمع.

تعليمات السلامة الخاصة بجزازة السياج الممتدة

- **للحد من خطر التعرض لصدمة كهربائية، احرص على ألا تستخدم أبدًا جزازة السياج الممتدة بالقرب من أي خطوط تيار.** لأن ملامستها لخطوط التيار أو استخدامها بالقرب منها قد يتسبب في وقوع إصابات خطيرة أو التعرض لصدمة كهربائية قد تؤدي إلى الوفاة.
- **استخدم كلتا يديك عند تشغيل جزازة السياج الممتدة.** أمسك جزازة السياج الممتدة بكلتا يديك لتجنب فقدان التحكم فيها.
- **استخدم واقي الرأس عند تشغيل جزازة السياج الممتدة في مكان فوق رأسك.** لأن الحطام الساقط قد يتسبب في وقوع إصابات شخصية خطيرة.

راجع قسم "**تركيب/إزالة ملحق رأس الطاقة**" الموجود في دليل تشغيل رأس الطاقة من الطراز GPH 18-EC.

توصيل عمود التمديد (يُباع بشكل منفصل، وصلة A-XEG) بين رأس الطاقة وملحق جزازة السياج (انظر الشكل 1B)

تم تصميم عمود التمديد هذا للاستخدام مع رأس طاقة FLEX من الطراز GPH 18-EC وملحق جزازة السياج GHT-A.

يُستخدم عمود التمديد في إطالة مدى القطع. ويمكن توصيله بين ملحق جزازة السياج ورأس الطاقة. اتبع الإجراءات الواردة في القسم "**تركيب/إزالة ملحق رأس الطاقة**" في دليل تشغيل رأس الطاقة GPH18-EC ودليل تشغيل وصلة GEX-A لتركيب/إزالة عمود التمديد بين ملحق جزازة السياج ورأس الطاقة.

ملاحظة

بمجرد التجميع بشكل صحيح، لا يجب أن ينفصل ملحق جزازة السياج وعمود التمديد ورأس الطاقة عند جذبهم من بعضهم بعضًا. احرص دائمًا على اختبار قوة الاتصال عن طريق جذب القطع من بعضها بعضًا. كرر الخطوات المذكورة أعلاه إذا كان من الممكن فصل الأجزاء عن بعضها البعض.

تحذير!

عدم إحكام تثبيت الملحق ورأس الطاقة/عمود التمديد وفقًا للتعليمات أعلاه قد يؤدي إلى وقوع إصابات خطيرة أو الوفاة. أمسك بجزازة السياج العمودية بشكل صحيح (انظر الشكل B2).

فك طي رأس الجز الخاص بالملحق (انظر الشكل C1)

- اخلع البطارية.
- تأكد من تثبيت غلاف الشفرة (2) في مكانه.
- أمسك المقبض (8)، واعصر رافعة القفل 1(6) و2(7) معًا، وثبتهما في موضعهما.
- فك طي رأس الجز (9) إلى الموضع المطلوب.
- حرر رافعتي القفل لقفل آلية ضبط الزاوية. تأكد من تعشيق تيلة القفل في أحد أسنان القفل (5) بإحكام.

طي رأس الجز الخاص بالملحق (انظر الشكل 2C)

- اخلع البطارية.
- تأكد من تثبيت غلاف الشفرة في مكانه.
- أمسك المقبض، واعصر رافعة القفل 1(6) و2(7) معًا، وثبتهما في موضعهما.
- اطو رأس الجز (9) بجانب العمود.
- حرر رافعة القفل 1(6) و2(7).

نظرة عامة (انظر الشكل A)

ترقيم خصائص المنتج تشير إلى الصور الخاصة بالآلة في صفحة الرسوم التوضيحية.

1 **الشفرة**
2 **غلاف الشفرة**
3 **الغطاء الخارجي**
4 **عمود ملحق أداة التشذيب**
5 **أسنان القفل**
6 **رافعة القفل 1**
7 **رافعة القفل 2**
8 **المقبض**
9 **رأس الجز**
10 **وصلة GEX-A**

تعليمات التشغيل

التحضير

تعرف على ملحق جزازة السياج العمودية

هذا المنتج يحتاج إلى التجميع. ارفع الآلة بعناية من العلبة الكرتونية وضعها على سطح عمل مستو. قبل محاولة استخدام ملحق جزازة السياج العمودية، تعرف على جميع ميزات التشغيل ومتطلبات السلامة الخاصة به.

تحذير!

- لا تسمح الإلمام بالأداة للتسبب في الإهمال. تذكر أن لحظة واحدة من الإهمال كافية لإحداث إصابة خطيرة. قبل محاولة استخدام أي أداة، تأكد من التعرف على جميع ميزات التشغيل وتعليمات السلامة.
- لا تحاول إجراء أي تعديلات على هذه الآلة أو ابتداع ملحقات غير موصى بها للاستخدام مع هذه الآلة. أي تغيير أو تعديل من هذا النوع يعتبر سوء استخدام، وقد يؤدي إلى وضع خطير قد يتسبب في وقوع إصابات شخصية خطيرة محتملة.

التجميع

تحذير!

هذا المنتج يحتاج إلى التجميع.

احرص دائمًا على ارتداء قفازات عند ضبط الجزازة أو تجميعها.

احرص دائمًا على خلع مجموعة البطارية من رأس الطاقة عند تجميع الأجزاء، أو عمل التعديلات، أو التنظيف، أو عند عدم استخدام المنتج.

توصيل ملحق جزازة السياج العمودية برأس الطاقة GPH 18-EC

تم تصميم ملحق جزازة السياج العمودية هذا للاستخدام مع رأس طاقة FLEX من الطراز GPH 18-EC.

- يُوصى باستخدام قاطع التيار المتبقي (RCD) المعد للتفعيل عند ٣٠ ملي أمبير أو أقل.

⚠ *تنبيه!*

- إذا انحصرت الشفرة في سلك أو خط كهربائي، فلا تلمس الشفرة! فقد تصبح موصولة بالتيار الكهربائي وتكون خطيرة للغاية. واصل الإمساك بجزازة السياج العمودية باستخدام المقبض الخلفي المعزول أو ضعها على الأرض بعيدًا عنك بطريقة آمنة. افصل التيار عن الخط أو السلك الكهربائي قبل محاولة تحرير الشفرة من السلك أو الكابل. لأن عدم الانتباه لهذا التحذير قد يؤدي إلى وقوع إصابات شخصية خطيرة أو احتمالية الوفاة.

نصائح لتحقيق أفضل نتائج الجز

- قبل كل استخدام، افحص المنتج بأكمله بحثًا عن الأجزاء التالفة أو المفقودة أو المفكوكة، مثل المسامير الملولبة والصواميل والبراغي وما إلى ذلك. اربط جميع عناصر التثبيت بإحكام، ولا تقم بتشغيل هذا المنتج إلا بعد استبدال جميع الأجزاء المفقودة أو التالفة.
- قبل بدء تشغيل جزازة السياج العمودية، انتبه لموضع قدمك وتوازنك، ولا تقف في مكان تضطر فيه لمد يديك بعيدًا. لا تقم بتشغيل الجزازة وأنت على شجرة أو سلم أو سطح منزل، أو وأنت تقف على أي دعامة غير ثابتة. ارتد نظارات واقية وأحذية مانعة للانزلاق وقفازات مطاطية. أمسك الوحدة بكلتا يديك، مع توجيه شفرة الجز بعيدًا عنك.
- استخدم المنتج مع حزام الكتف لتحصل على وضعية تشغيل مريحة. راجع قسم **"استخدام حزام الكتف"** في دليل تشغيل رأس الطاقة GPH 18-EC.
- لا تقم بجز الكثير في كل مرة تشغيل. لأن هذا قد يتسبب في انثناء الشفرات أو إبطائها، وهو ما يقلل من كفاءة القطع.
- لا تجبر جزازة السياج العمودية على العمل في الشجيرات الكثيفة. لأن هذا قد يتسبب في انثناء الشفرات أو إبطائها. إذا تباطأت الشفرات، فقلل من وتيرة عملك.
- عند جز الشجيرات النامية حديثًا، تحرك بحركة واسعة، بحيث تدخل الجذوع مباشرة في شفرة الجز. ستكون جذوع الشجيرات الأقدم أكثر سماكة، ويمكن جزها بسهولة أكبر عند التحرك إلى الخلف والأمام في أثناء الجز.
- قم دائمًا بجز الجذوع أو الأغصان التي يقل سمكها عن 02 مم. نوصيك باستخدام منشار يدوي غير عامل بالطاقة أو منشار تقليم لجز الجذوع الأكبر أولًا. تجب مراعاة سعة الجز القصوى. لا تجز الأغصان التي تتجاوز السعة القصوى المذكورة.
- عند جز جوانب السياج، ابدأ من الجانب السفلي وجز إلى أعلى. جز جانب السياج إلى أن يصبح السياج أضيق قليلًا عند القمة. هذا الشكل سيجعل جزءًا أكبر من السياج يتعرض لأشعة الشمس، وهو ما يؤدي إلى نمو الحشائش بشكل أكثر تناسقًا (انظر الشكل 1F).

لإزالة/تركيب غلاف الشفرة (انظر الشكل D)

⚠ *تحذير!*

احرص دائمًا على ارتداء القفازات الواقية عند خلع غلاف الشفرة أو تركيبه.

- اخلع البطارية.
- حرك غلاف الشفرة (2) على طول حافة الشفرة واخلعه.
- بعد الاستخدام وقبل تخزين جزازة السياج أو نقلها، نظف الشفرة وأدخل الشفرة في غلافها.

ضبط زاوية رأس الجز (انظر الشكل 1E و 2E)

⚠ *تحذير!*

احرص دائمًا على ارتداء قفازات عند ضبط الجزازة.

- اخلع البطارية.
- تأكد من تثبيت غلاف الشفرة في مكانه.
- أمسك المقبض، واعصر رافعة القفل 1(6) و2(7) معًا، وثبتهما في موضعهما.
- اضبط زاوية رأس الجز. يمكن ضبط رأس الجز على أي زاوية ضمن نطاق 90 درجة على يسار الوضع الرأسي أو ضمن نطاق 80 درجة على يمين الوضع الرأسي.
- حرر رافعة القفل لقفل آلية ضبط الزاوية. تأكد من تعشيق تيلة القفل في أحد أسنان القفل الـ12 بإحكام.

لبدء تشغيل/إيقاف جزازة السياج العمودية

راجع قسم **"بدء تشغيل/إيقاف رأس الطاقة"** الموجود في دليل تشغيل رأس الطاقة GPH 18-EC.

استخدام جزازة السياج العمودية

⚠ *تحذير!*

- قبل كل استخدام، افحص الأجزاء التالفة/المتآكلة.
- لمنع الإصابة البدنية الخطيرة، احرص دائمًا على استخدام كل من مقبض المساعدة الأمامي والمقبض الخلفي لتثبيت جزازة السياج العمودية في أثناء التشغيل. احتفظ بيديك بعيدًا عن الشفرات. لا تحاول إزالة المواد المقطوعة أو أن تمسك بالمواد المراد قطعها أثناء حركة الشفرات.
- تأكد من توقف الشفرات تمامًا وإخراج مجموعة البطارية قبل إزالة الانسدادات من الشفرات. لا تمسك شفرات القطع أو حواف القطع المكشوفة أثناء التقاط الآلة من الأرض أو إمساكها.
- نظف منطقة الجزّ قبل كل استخدام للآلة. أزل جميع الأغراض، مثل الأسلاك الكهربائية أو المصابيح أو الأسلاك العادية أو السياج، والتي قد تنحصر في شفرة الجز وتسبب في خطر التعرض لإصابة شخصية خطيرة.

■ بحيث يمكن توزيع الزيت بشكل جيد بين الشفرة العلوية والسفلية، وتقطير الزيت على حافة الشفرة.

التخزين

■ اخلع البطارية.
■ احرص على ارتداء قفازات قوية لتنظيف الآلة جيدًا.
■ قم بتركيب غلاف الشفرة على الشفرة لتخزينها بشكل آمن.
■ خزن الآلة في منطقة جافة جيدة التهوية، بحيث تكون في مكان مقفل أو عالٍ عن سطح الأرض بعيدًا عن متناول أيدي الأطفال. لا تقم بتخزين الوحدة على الأسمدة أو البنزين أو المواد الكيميائية الأخرى، أو بجوارها.

معلومات التخلص من المنتج

استخلاص المواد الخام بدلاً من التخلص في النفايات.

تجب إعادة تدوير الجهاز والملحقات ومكونات التغليف بطريقة صديقة للبيئة. يتم تحديد الأجزاء البلاستيكية لعملية إعادة التدوير وفقًا لنوع المادة.

ملاحظة

يُرجى الاستفسار من الوكيل المتواجد في منطقتك عن خيارات التخلص من المنتج!

بيان المطابقة المتوافق مع المعايير الأوروبية CE

إعلانات المطابقة مرفقة في الملحق رقم ١ من دليل التعليمات هذا.

إعفاء من المسؤولية

لا تتحمل الشركة الصانعة وممثليها أي مسؤولية عن أي ضرر أو فوائد ضائعة بسبب تعطل العمل الناتج عن المنتج أو بسبب عدم صلاحية المنتج للاستخدام.
لا تتحمل الشركة الصانعة وممثليها أي مسؤولية عن أي ضرر ينتج عن الاستخدام غير الصحيح للمنتج أو بسبب استخدام المنتج مع منتجات تخص شركات أخرى.

■ تحرك بحركة كسح عريضة. ولتحقيق أفضل نتائج الجز، قم بإمالة شفرات الجز إلى أسفل قليلًا في اتجاه الحركة (انظر الشكل 2F).

الصيانة والعناية

تحذير!

قبل إجراء أي أعمال على الآلة العاملة بالطاقة، اخلع مجموعة البطارية من الآلة.

التنظيف

تنبيه!

عند التنظيف باستخدام الهواء المضغوط الجاف، احرص دائمًا على ارتداء نظارات حماية.

نظف الآلة العاملة بالطاقة وفتحات التهوية بانتظام. يعتمد مدى تكرار التنظيف على المواد التي تم التعامل معها ومدة الاستخدام. قم بنفخ الهيكل الداخلي والمحرك بالهواء الجاف المضغوط لتنظيفهم.

الإصلاحات

يجب تنفيذ الإصلاحات من قبل مركز خدمة عملاء معتمد فقط.

ملاحظة

لا تفك المسامير الموجودة في الهيكل في أثناء فترة الضمان. إن عدم الامتثال لهذا المطلب سوف يؤدي إلى إبطال أي مطالبات مستحقة بموجب ضمان الشركة المصنعة.

قطع الغيار والملحقات

يمكنك التعرف على الملحقات الأخرى، وخاصة الأدوات والملحقات، من خلال قوائم منتجات الشركة الصانعة. يمكنك التعرف على الصور التوضيحية وقوائم قطع الغيار من خلال صفحتنا الرئيسية: **www.flex-tools.com**.

التزييت والتشحيم (انظر الشكل G)

تحذير!

لا تقم بتزييت الشفرة في أثناء تشغيل جزازة السياج العمودية.

■ لتحقيق أفضل أداء وأطول عمر لشفرة جزازة السياج العمودية، فقم بتزييتها بزيت آلات خفيف القوام قبل كل استخدام وبعده.
■ أخرج مجموعة البطارية من رأس الطاقة.
■ ضع جزازة السياج على أرضية مسطحة. ضع بعض الزيت خفيف القوام المخصص للآلات على طول حافة الشفرة العلوية.
■ إذا كان سيتم استخدام جزازة السياج لفترة طويلة، ينصح بالتوقف وإزالة مجموعة البطارية من رأس الطاقة وتزييت الشفرات في أثناء فترات الاستراحة.
■ إذا كانت الشفرات العلوية متحاذية بشكل تام مع الشفرات السفلية، فابدأ تشغيل جزازة السياج العمودية، ثم أوقفها لموازنة الشفرات قبل تزييتها.

FLEX

Flex-Elektrowerkzeuge GmbH
Bahnhofstr. 15
71711 Steinheim/Murr
Germany
Tel. +49(0) 7144 828-0
Fax. +49(0) 7144 25899
info@flex-tools.com
www.flex-tools.com

Flex Power Tools Ltd.
Unit 8 Anglo Office Park
Lincoln Road
HP12 3RH, High Wycombe, Buckinghamshire
United Kingdom
Phone: +44 (0)1325 741 793
E-Mail: uk.sales@flex-tools.com







535255 / 05-2025 / No responsibility for typographical errors. Technical changes reserved