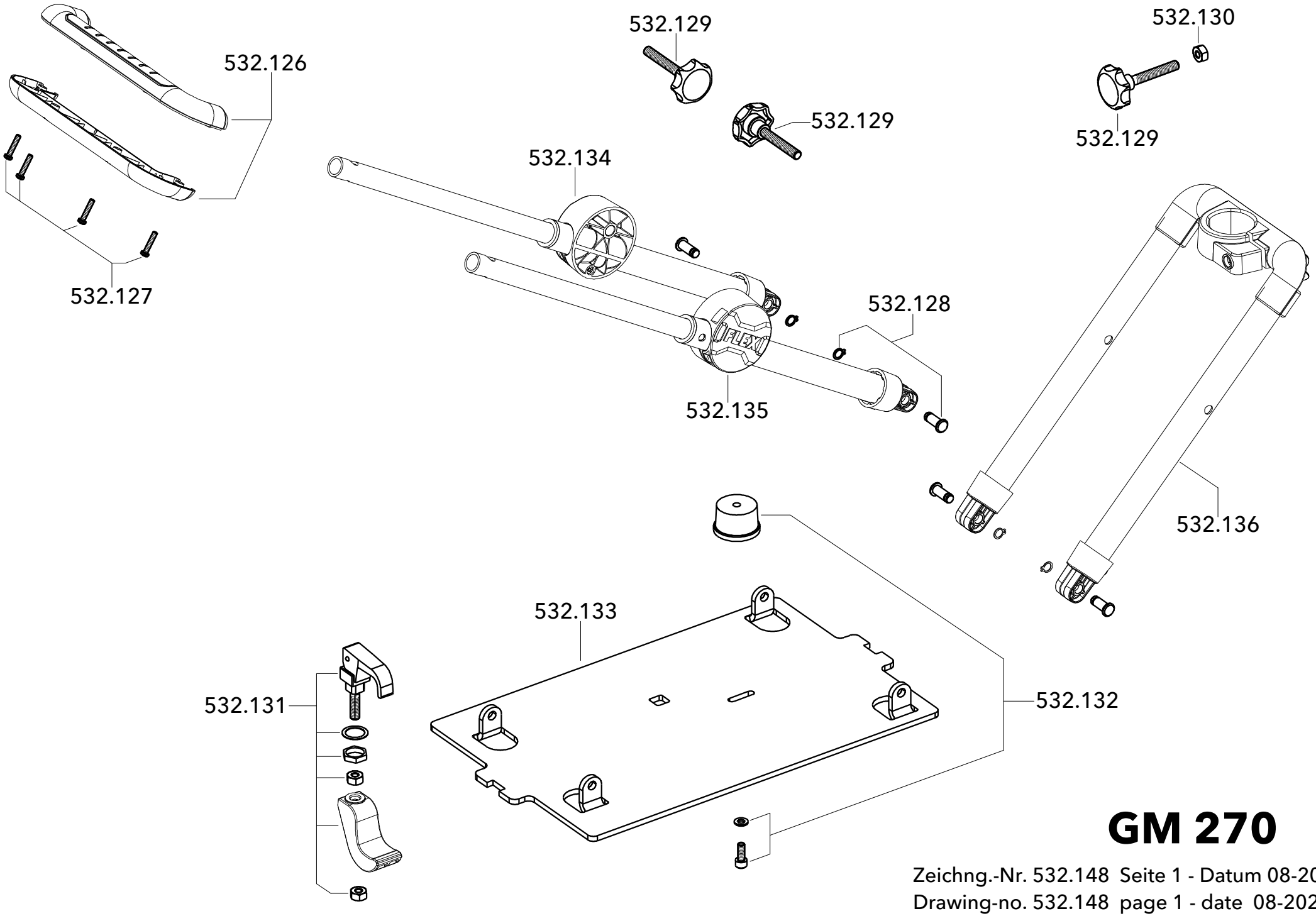

GM 270

Zeichng.-Nr. 532.148 Seite 1 - Datum 08-2023
Drawing-no. 532.148 page 1 - date 08-2023

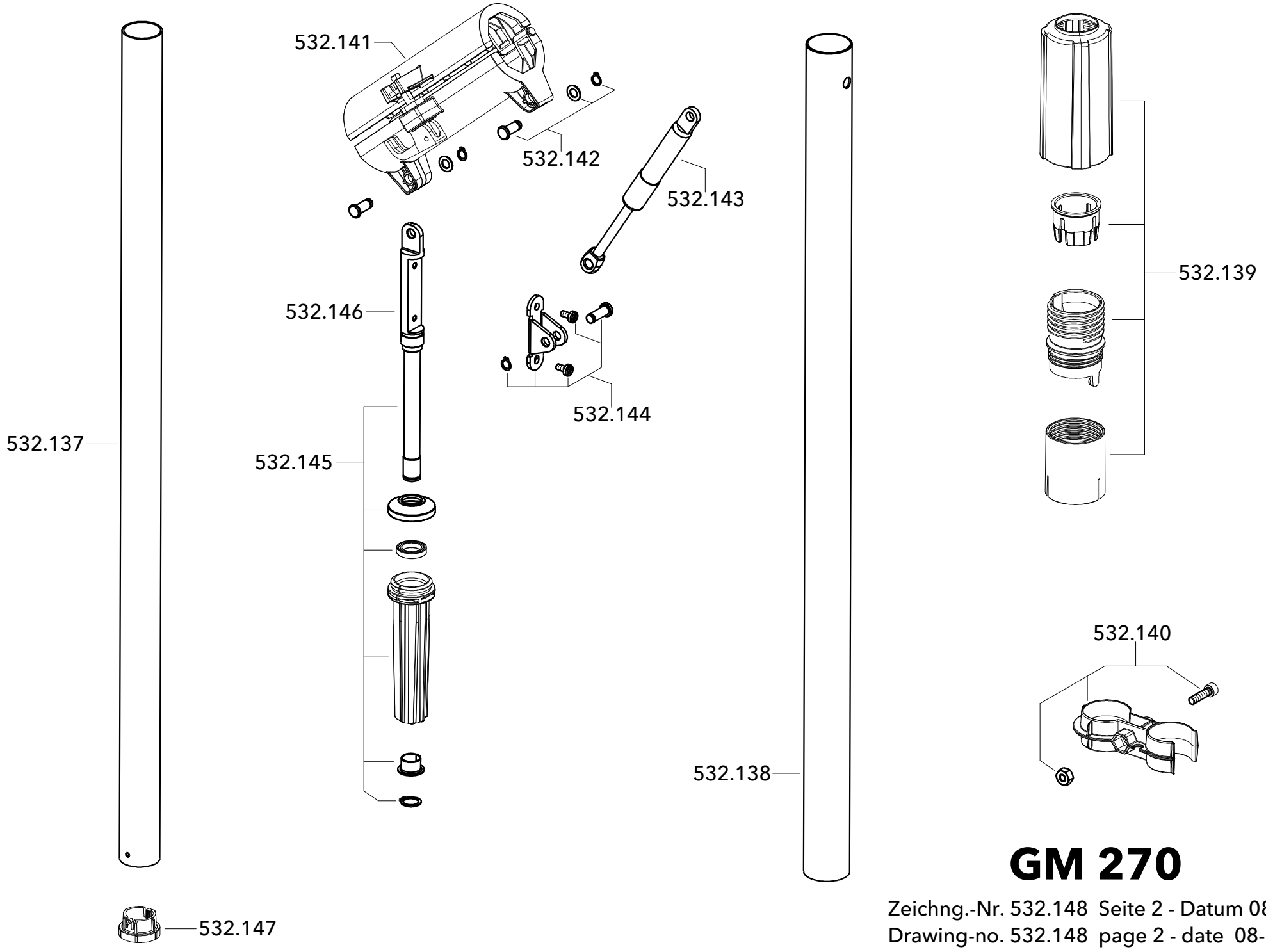

GM 270

Zeichng.-Nr. 532.148 Seite 2 - Datum 08-2023
Drawing-no. 532.148 page 2 - date 08-2023