FLEX

NB 16-54 18-EC

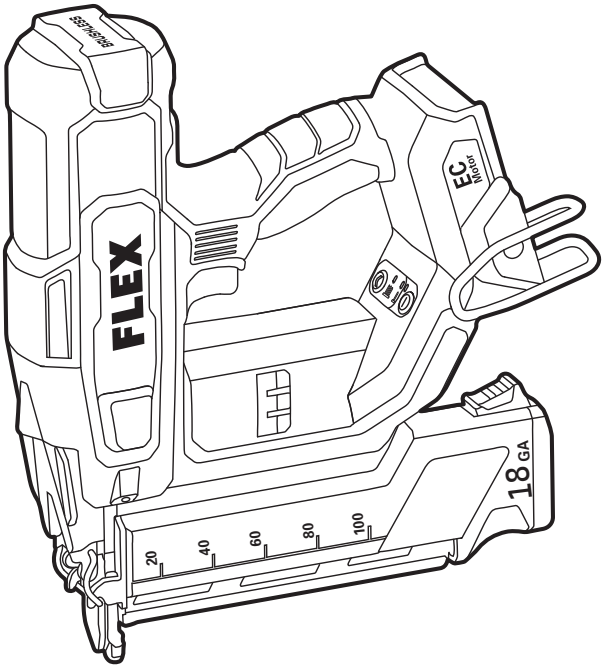

de Originalbetriebsanleitung 6
en Original operating instructions 15
fr Notice d'instructions d'origine 23
it Istruzioni per l'uso originali 32
es Instrucciones de funcionamiento originales 41
pt Instruções de serviço originais 50
nl Originele gebruiksaanwijzing 58
da Originale driftsvejledning 67
no Originale driftsanvisningen 75
sv Originalbruksanvisning 83
fi Alkuperäinen käyttöohjekirja 91
el Αυθεντικές οδηγίες χειρισμού 99
tr Orijinal işletme kılavuzu 108
pl Instrukcja oryginalna 116
hu Eredeti üzemeltetési útmutató 125
cs Originální návod k obsluze 133
sk Originálny návod na obsluhu 141
hr Originalna uputa za rad 149
sl Izvirno navodilo za obratovanje 157
ro Instrucţiuni de funcţionare originale 165
bg Оригинално упътване за експлоатация 173
ru Оригинальная инструкция по эксплуатации 182
et Originaalkasutusjuhend 191
lt Originali naudojimo instrukcija 198
lv Lietošanas pamācības oriģināls 205
ar ترجمة لإرشادات التشغيل الأصلية 213

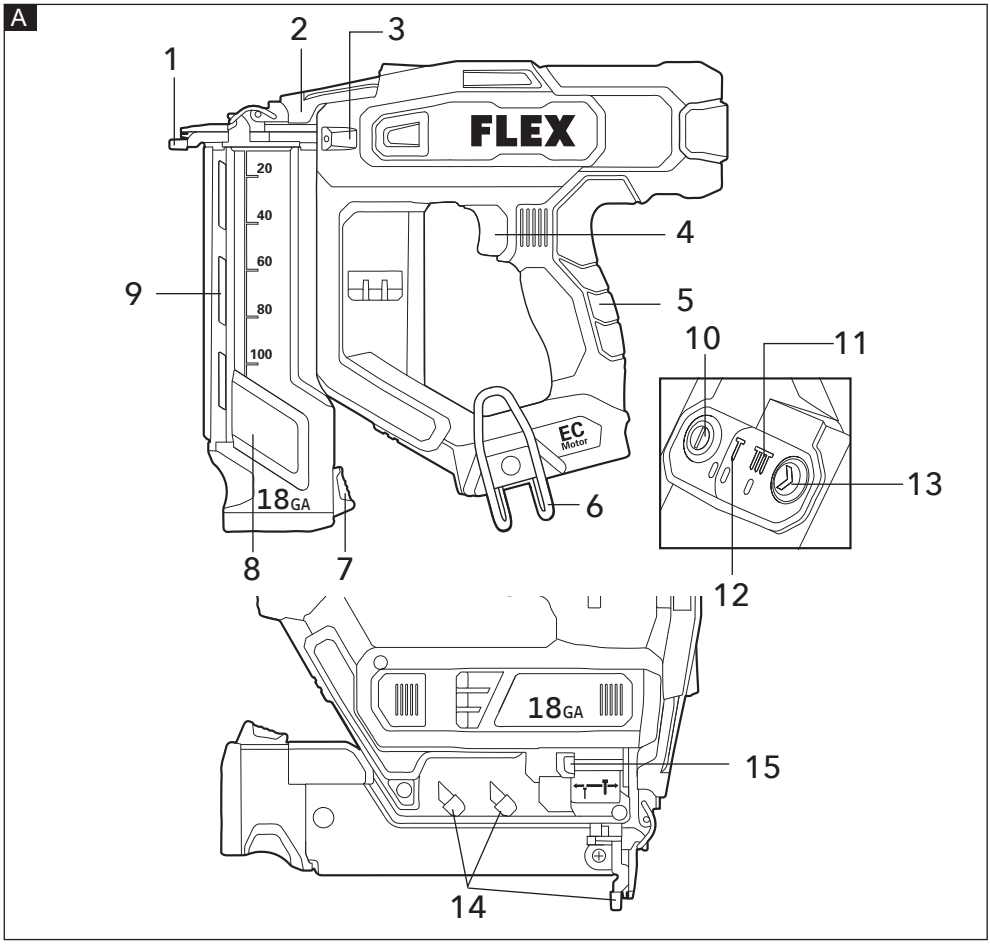
A
1
2
3
FLEX
20
40
60
80
100
4
9
5
10
11
EC
Motor
18GA
6
13
8
7
12
18GA
15
14

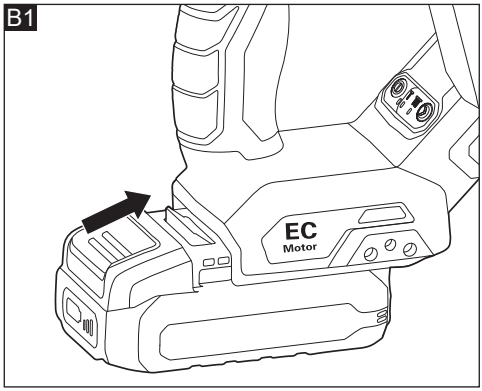
B1
EC
Motor

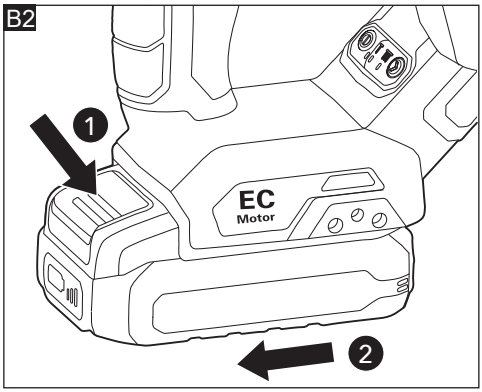
B2
1
EC
Motor
2

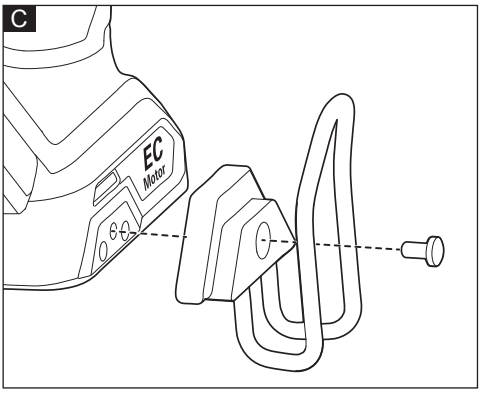
C
EC
Motor

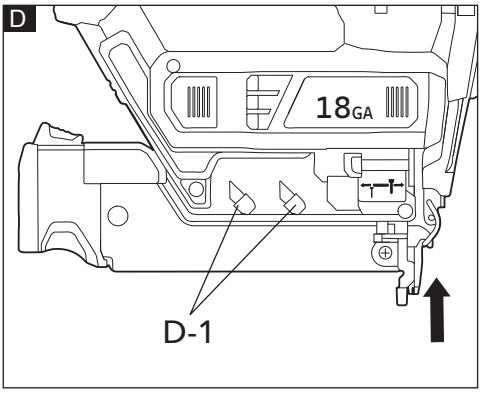
D
18GA
D-1

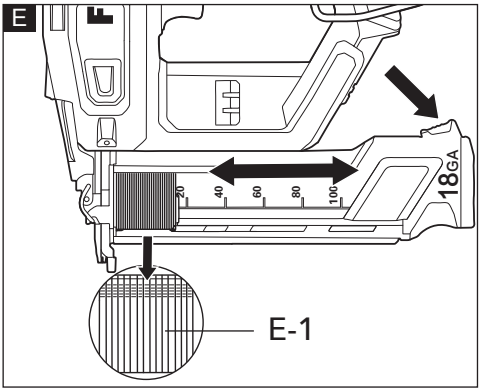
E
20
40
60
80
100
18GA
E-1

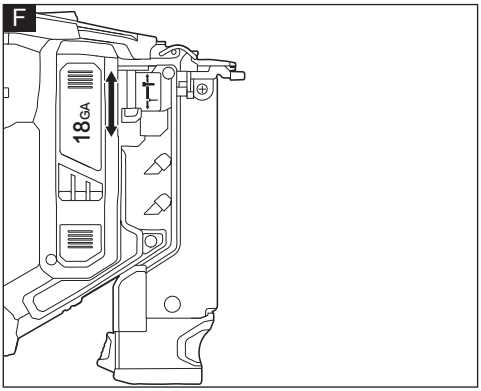
F
18GA

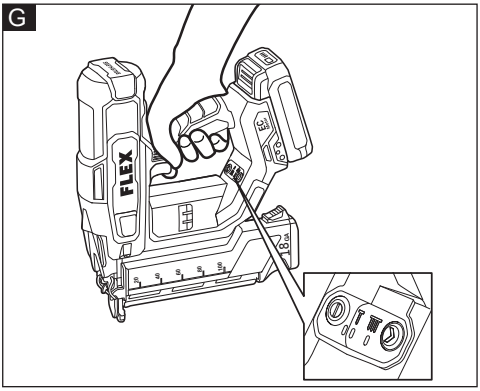
G
FLEX

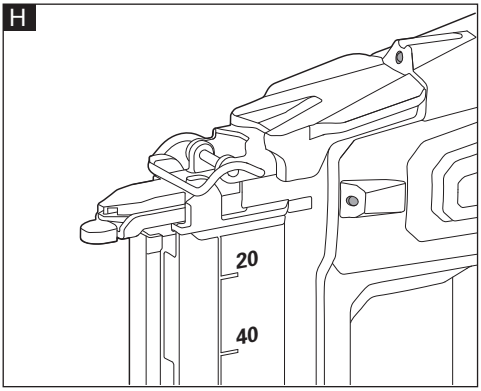
H
20
40

I1

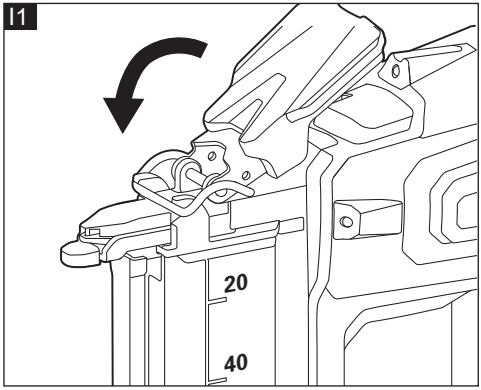

I2

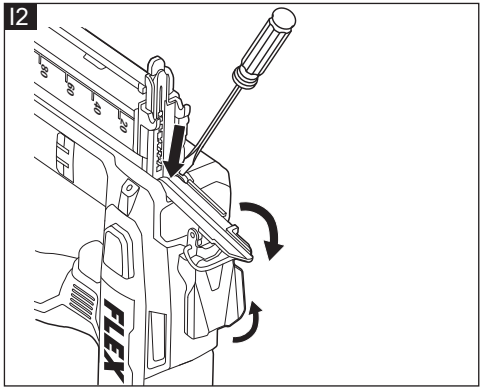

J

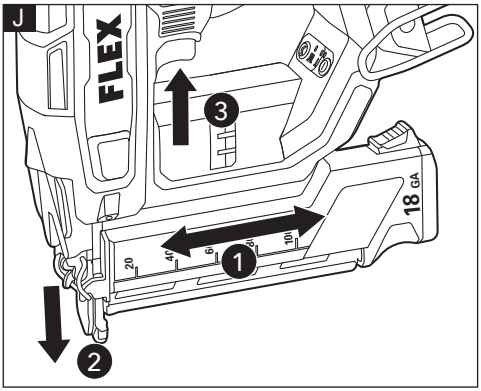

Inhalt

In diesem Handbuch verwendete Symbole . 6
Symbole auf dem Produkt 6
Wichtige Sicherheitshinweise 6
Geräuschpegel und Schwingungen 7
Technische Daten 8
Übersicht 8
Bedienung 8
Transport 13
Wartung und Pflege 13
Entsorgungshinweise 13
CE-Konformitätserklärung 14
Haftungsausschluss 14

In diesem Handbuch verwendete Symbole

⚠ ***WARNUNG!***
Kennzeichnet eine drohende Gefahr. Die Nichtbeachtung dieser Warnung kann zum Tod oder zu schweren Verletzungen führen.

⚠ ***VORSICHT!***
Kennzeichnet eine möglicherweise gefährliche Situation. Die Nichtbeachtung dieser Warnung kann zu leichten Verletzungen oder Sachschäden führen.

i ***ANMERKUNG***
Kennzeichnet Anwendungstipps und wichtige Informationen.

Symbole auf dem Produkt


Lesen Sie vor dem Einschalten des Elektrowerkzeugs die Bedienungsanleitung.


Entsorgungshinweise für das Altwerkzeug (siehe Seite 13)

CE-Kennzeichnung

UKCA-Kennzeichnung


Nicht in die Betriebsleuchte blicken.


Tragen Sie eine Schutzbrille

Wichtige Sicherheitshinweise

⚠ ***WARNUNG!***
Bevor Sie das Elektrowerkzeug verwenden, lesen Sie bitte die nachfolgenden Hinweise und handeln Sie entsprechend:

- *die vorliegende Bedienungsanleitung,*
- *die „Allgemeinen Sicherheitshinweise" zur Handhabung von Elektrowerkzeugen im beiliegenden Heft (Broschüre-Nr.: 315915),*
- *die aktuell gültigen Betriebsvorschriften und die Unfallverhütungsvorschriften.*

Dieses Elektrowerkzeug befindet sich auf dem neuesten Stand der Technik und wurde in Übereinstimmung mit den anerkannten Sicherheitsvorschriften konstruiert.

Dennoch kann das Elektrowerkzeug während der Verwendung eine Gefahr für das Leben und die Gesundheit der Bedienperson oder eines Dritten darstellen oder das Elektrowerkzeug oder andere Gegenstände können beschädigt werden.

Das Elektrowerkzeug darf nur

- *bestimmungsgemäß und*
- *in einwandfreiem Zustand verwendet werden.*

Mängel, die die Sicherheit beeinträchtigen, müssen unverzüglich behoben werden.

Bestimmungsgemäße Verwendung

Der Nagler ist bestimmt

- *für den Einsatz in Industrie und Handwerk,*
- *oder zum Einschlagen von Nägeln in Holzwerkstücke.*

Sicherheitshinweise für Stiftnagler

⚠ ***WARNUNG!***
Beachten Sie alle Warnhinweise, Anweisun-

gen, Abbildungen und technischen Daten, die diesem Elektrowerkzeug beigefügt sind. *Die Nichtbeachtung der unten aufgeführten Anweisungen kann zu Stromschlägen, Bränden und/oder schweren Verletzungen führen. Bewahren Sie alle Warn- und Bedienhinweise für Nachschlagezwecke auf.*

- **Gehen Sie immer davon aus, dass das Elektrowerkzeug Klammern enthält.** Die sorglose Handhabung des Naglers kann zum unerwarteten Ausschießen von Klammern führen und Sie verletzen.
- **Zielen Sie mit dem Elektrowerkzeug nicht auf sich selbst oder andere Personen in der Nähe.** Durch unerwartetes Auslösen wird eine Klammer ausgestoßen, was zu Verletzungen führen kann.
- **Betätigen Sie das Elektrowerkzeug nicht, bevor es fest auf das Werkstück gesetzt ist.** Wenn das Elektrowerkzeug keinen Kontakt mit dem Werkstück hat, kann die Klammer von der Befestigungsstelle abprallen.
- **Trennen Sie das Elektrowerkzeug vom Netz oder vom Akku, wenn die Klammer im Elektrowekzeug- zeug klemmt.** Wenn der Nagler angeschlossen ist, kann es beim Entfernen einer fest sitzenden Klammer versehentlich betätigt werden.
- **Seien Sie vorsichtig beim Entfernen einer fest sitzenden Klammer.** Das System kann gespannt sein und die Klammer kräftig ausgestoßen werden, während Sie versuchen die Verklemmung zu beseitigen.
- **Verwenden Sie diesen Nagler nicht zur Befestigung von Elektroleitungen.** Es ist nicht für die Installation von Elektroleitungen geeignet, kann die Isolierung von Elektrokabeln beschädigen und so elektrischen Schlag und Feuergefahren verursachen.
- **Halten Sie das Elektrowerkzeug nur an den isolierten Griffflächen, wenn Sie Arbeiten ausführen, bei denen das Einsatzwerkzeug verborgene Stromleitungen treffen kann.** Der Kontakt mit einer spannungsführenden Leitung kann auch metallene Geräteteile unter Spannung setzen und zu einem elektrischen Schlag führen.

Geräuschpegel und Schwingungen

Die Geräusch- und Schwingungswerte wurden gemäß EN 60745ermittelt.

Der mit A bewertete Geräuschpegel des Elektrowerkzeugs beträgt normalerweise:

– Schalldruckpegel L_{pA}:	80 dB(A)
– Schallleistungspegel L_{WA}:	91 dB(A)
– Unsicherheit:	K = 3 dB

Vibrationsgesamtwert:

– Emissionswert a_h:	2,43 m/s^2
– Unsicherheit:	K = 1,5 m/s^2

⚠ ***VORSICHT!***

Die angegebenen Messwerte gelten für neue Elektrowerkzeuge. Durch den täglichen Gebrauch ändern sich die Geräusch- und Schwingungswerte.

i ***ANMERKUNG***

Der in dieser Bedienungsanleitung angegebene Schwingungsemissionspegel wurde nach einer genormten Prüfung gemäß EN 62841 gemessen und kann zum Vergleich eines Werkzeugs mit einem anderen verwendet werden. Er kann für eine vorläufige Expositionsbewertung verwendet werden.

Der angegebene Schwingungsemissionswert gilt für die Hauptanwendungen des Werkzeugs.

Wird das Werkzeug jedoch für andere Anwendungen, mit anderem Zubehör oder mit mangelhafter Wartung eingesetzt, kann der Schwingungsemissionswert abweichen. Dies kann die Belastung über die gesamte Arbeitsdauer hinweg deutlich erhöhen.

Zur Einschätzung der genauen Schwingungsexposition müssen auch die Zeiten berücksichtigt werden, zu denen die Maschine ausgeschaltet oder lastfrei in Betrieb ist. Dies kann den Expositionswert über die gesamte Arbeitsdauer hinweg deutlich verringern.

Stellen Sie fest, mit welchen weiteren Sicherheitsmaßnahmen die Bedienperson vor den Vibrationsauswirkungen geschützt werden kann, z. B.: Wartung des Werkzeugs und des Zubehörs, Warmhalten der Hände, Organisation von Arbeitsabläufen.

⚠ ***VORSICHT!***
Tragen Sie bei einem Schalldruck über 85 dB(A) einen Gehörschutz.

Technische Daten

Produkttyp		NB 16-54 18-EC	
Produkt		Stiftnagler	
Nennspannung	V DC	18	
Magazinkapazität	Nägel	110	
Nageltyp	Ga	18	
Länge der Feinnägel	mm	16–54	
Nageldurchmesser	mm	1,2	
Gewicht gemäß FLEX Procedure 01	kg	2,2	
Akku	18 V	AP 18/2,5 AP 18/4,0 AP 18/5,0 AP 18/8,0 AP 18/4.0 XT AP 18/8.0 XT	
Gewicht des Akkus	kg	AP 18/2,5 AP 18/4,0 AP 18/5,0 AP 18/8,0 AP 18/4,0 XT AP 18/8,0 XT	0,4 0,8 0,7 1,1 0,7 1,2
Ladegerät-Reihe	CA...18 Serie CA...12/18 Serie		
Ladetemperatur	0~40 °C		
Betriebstemperatur	-10 - 40 °C		
Lager temperatur	-20 - 50 °C		

Übersicht (siehe Abbildung A)

Die Nummerierung der Produkteigenschaften bezieht sich auf die Seite mit der Maschinenabbildung.

1. **Werkstückkontakt**
2. **Verschluss der Nagelstau-Entriegelung**
3. **LED-Arbeitsleuchte**
4. **Auslöseschalter**
5. **Griff**
6. **Abnehmbarer Haken**
7. **Magazin-Entriegelung**
8. **Magazin**
9. **Nagelanzeige**
10. **Modusauswahltaste**
11. **Kontakt-Auslösemodus**
12. **Einzel-Auslösemodus**
13. **Betriebsschalter**
14. **Schutzkappe (x3)**
15. **Tiefeneinstellung**

Bedienung

⚠ ***WARNUNG!***
Entfernen Sie den Akku, bevor Sie Arbeiten am Elektrowerkzeug durchführen.

Vor dem Einschalten des Elektrowerkzeugs

Packen Sie das Elektrowerkzeug und das Zubehör aus und prüfen Sie, ob keine Teile fehlen oder beschädigt sind.

i ***ANMERKUNG***
Die Akkus sind bei Auslieferung nicht vollständig geladen. Laden Sie die Akkus vor der ersten Inbetriebnahme vollständig auf. Siehe Bedienungsanleitung des Ladegeräts.

Tipps für eine lange Akkulebensdauer

⚠ ***VORSICHT!***
- *Laden Sie Akkus niemals bei Temperaturen unter 0 °C oder über 40 °C auf.*
- *Laden Sie Akkus nicht in Umgebungen mit hoher Luftfeuchtigkeit oder Umgebungstemperatur auf.*
- *Decken Sie Akkus und das Ladegerät während des Ladevorgangs nicht ab.*
- *Ziehen Sie am Ende des Ladevorgangs den Netzstecker des Ladegeräts aus der Steckdose.*

Akku und Ladegerät erwärmen sich während des Ladevorgangs. Das ist völlig normal!

i ***ANMERKUNG***
Befolgen Sie die Anweisungen zum richtigen Laden des Akkus in der Bedienungsanleitung des Akkus.

Wenn Akkus längere Zeit nicht verwendet werden, lagern Sie sie teilweise geladen an einem kühlen Ort.

Einlegen/Wechseln des Akkus (siehe Abbildung B1 - B2)

- Schieben Sie den aufgeladenen Akku in das Elektrowerkzeug, bis er hörbar einrastet (siehe Abbildung B1).
- Zum Entfernen drücken Sie den Freigabeknopf (1) und ziehen den Akku heraus (2) (siehe Abbildung B2).

⚠ ***VORSICHT!***

Wenn das Gerät nicht in Gebrauch ist, schützen Sie die Akkukontakte. Lose Metallteile können die Kontakte kurzschließen. Dadurch besteht Explosions- und Brandgefahr!

Gürtelhaken (siehe Abbildung C)

Ihr Werkzeug wird mit einem abnehmbaren Haken (6) geliefert, der auf beiden Seiten des Werkzeugs positioniert werden kann. Der Haken kann verwendet werden, um das Werkzeug an einem Gürtel anzuhängen.

Befestigen des Hakens am Werkzeug:

- Entfernen Sie den Akku.
- Richten Sie den Haken mit den Löchern in der Basis des Werkzeugs aus.
- Führen Sie die Schraube ein und ziehen Sie die Schraube mit einem Schraubendreher (nicht mitgeliefert) fest.

Entfernen des Hakens vom Werkzeug:

- Entfernen Sie den Akku.
- Lösen Sie die Schraube und entfernen Sie den Haken.

Schutzkappe (siehe Abbildung D)

⚠ ***WARNUNG!***

Nehmen Sie den Akku vom Gerät ab, bevor Sie die Schutzkappe anbringen oder abnehmen. *Andernfalls kann es zu schweren Verletzungen kommen.*

Die Schutzkappe (14) wird an der Werkzeugspitze angebracht, um Beschädigungen und Dellen in der Arbeitsoberfläche bei der Arbeit mit weicheren Hölzern zu verhindern.

Die Schutzkappe kann entfernt werden, indem sie nach unten und vom Werkstückkontakt (1) weggezogen wird. Um die Schutzkappe wieder anzubringen, setzen Sie sie über dem Werkstückkontakt ein und drücken Sie sie an der Rückseite nach oben, um sie wieder zu befestigen.

Der integrierte Stauraum (D-1) für die Schutzkappe befindet sich am Magazin des Werkzeugs. Zwei Ersatzschutzkappen sind im Lieferumfang enthalten und werden im Stauraum aufbewahrt.

Einlegen oder Entfernen von Nägel (siehe Abbildung E)

⚠ ***WARNUNG!***

Entfernen Sie den Akku aus dem Werkzeug, bevor Sie Nägel einlegen oder entfernen. *Andernfalls kann es zu schweren Verletzungen kommen.*

⚠ ***WARNUNG!***

Halten Sie das Werkzeug beim Einlegen der Nägel von sich und anderen Personen abgewandt. *Andernfalls kann es zu schweren Verletzungen kommen.*

⚠ ***WARNUNG!***

Verwenden Sie nur die für dieses Werkzeug empfohlenen Nägel. *Die Verwendung anderer Nägel kann zu Fehlfunktionen des Werkzeugs und damit zu schweren Verletzungen führen.*

⚠ ***WARNUNG!***

Auf keinen Fall Nägel einlegen, wenn das Gerät Werkstückkontakt hat oder der Auslöser betätigt wird. *Andernfalls besteht schwere Verletzungsgefahr.*

Einlegen von Nägeln:

- Entfernen Sie den Akku.
- Halten Sie die Spitze des Werkzeugs von Ihnen weg, drücken Sie die Magazin-Entriegelung (7) auf der Rückseite des Magazins und schieben Sie das Magazin auf.
- Setzen Sie die Feinnägel so in die Nut ein, dass die Nagelspitzen (E-1) nach unten zeigen und auf dem Boden der Nut aufliegen.
- Zum Schließen schieben Sie das Magazin und halten Sie die Magazin-Entriegelungstaste gedrückt, bis das Magazin sicher einrastet.
- Vergewissern Sie sich, dass das Magazin fest arretiert ist.
- Bringen Sie den Akku wieder an und aktivieren Sie den Nagler erneut, indem Sie den Betriebsschalter (13) 1 Sekunde lang

gedrückt halten.
- Die Anzahl der verbleibenden Nägel erkennen Sie anhand der Nagelanzeige (9). Füllen Sie bei Bedarf Nägel auf.

Entfernen von Nägeln:

- Entfernen Sie den Akku.
- Drücken Sie die Magazin-Entriegelung auf der Rückseite des Magazins und schieben Sie das Magazin auf.
- Nehmen Sie die Nägel heraus.
- Schließen Sie das Magazin und stellen Sie sicher, dass es fest arretiert ist.

Einstellung der Einschusstiefe (siehe Abbildung F)

⚠ ***WARNUNG!***

Halten Sie den Nagler beim Vornehmen von Einstellungen immer von sich selbst und anderen weg. *Andernfalls kann es zu schweren Verletzungen kommen.*

Um die benötigte Schusstiefe für den jeweiligen Zweck zu ermitteln, sollte dies anhand eines Ausschuss-Werkstücks erprobt werden.

Bei härteren Werkstoffen und längeren Nägeln ist der Kraftaufwand für das Einschießen des Nagels größer.

- Entfernen Sie den Akku.
- Drehen Sie die Tiefeneinstellung (15), um die Tiefe wie von der Pfeilrichtung angezeigt einzustellen.

–T–	Flacher
¯T¯	Tiefer

- Bringen Sie den Akku wieder an und starten Sie das Werkzeug erneut, indem Sie den Betriebsschalter (13) 1 Sekunde lang gedrückt halten.
- Schießen Sie nach jedem Einstellen einen Nagel in das Material, bis die gewünschte Tiefe eingestellt ist.

ANMERKUNG: Wenn der Luftdruck im Zylinder zu niedrig ist, werden die Nägel nicht richtig ins Holz eingebracht. In diesem Fall muss der Nagler zwecks Wartung eingeschickt werden.

Einschießen von Feinnägeln (siehe Abbildung G)

⚠ ***WARNUNG!***

Der Werkstück-Kontaktmechanismus sollte während des Gerätebetriebs nie festgeklemmt oder zurückgehalten werden. *Andernfalls besteht schwere Verletzungsgefahr.*

i ***ANMERKUNG***

Wenn nach dem Drücken des Betriebsschalters keine weitere Bedienung mehr stattfindet wird, schaltet sich der Nagler nach 30 Minuten automatisch aus.

Einzel-Auslösemodus:

Der Einzel-Auslösemodus ermöglicht die genaueste Platzierung des Nagels.

- Stellen Sie vor weiteren Arbeiten sicher, dass das Werkstück eingespannt ist.
- Bringen Sie den Akku wieder an und schalten Sie das Werkzeug ein, indem Sie den Betriebsschalter (13) 1 Sekunde lang gedrückt halten.
- Drücken Sie kurz die Modusauswahltaste (10), um den Einzel-Auslösemodus „T" auszuwählen.
- Halten Sie das Werkzeug gut fest, um es kontrolliert zu führen.
- Setzen Sie den Werkstückkontakt (1) des Werkzeugs auf der Arbeitsoberfläche.
- Pressen Sie das Werkzeug gegen die Arbeitsoberfläche, um den Werkstückkontakt zu drücken. Drücken Sie dann den Auslöseschalter (4), um einen Nagel einzubringen.
- Lassen Sie den Auslöseschalter los und heben Sie die Gerätespitze vom Werkstück ab, um den Nagelvorgang abzuschließen.
- Wiederholen Sie die Schritte, um weitere Nägel einzubringen.

HINWEIS: Halten Sie den Auslöser gedrückt, bis der Einschussvorgang abgeschlossen ist.

Wenn keine weitere Bedienung erfolgt, nachdem der Werkstückkontakt länger als 5 Sekunden ohne Unterbrechung angepresst wurde, wird die Nagelfunktion gesperrt, es sei denn, der Benutzer lässt sowohl den Werkstückkontakt als auch den Auslöser los und wiederholt den Vorgang.

Kontakt-Auslösemodus:

Der Kontakt-Auslösemodus ermöglicht eine sehr schnelle, wiederholte Nagelplatzierung.

- Stellen Sie vor weiteren Arbeiten sicher, dass das Werkstück eingespannt ist.
- Bringen Sie den Akku wieder an und schalten Sie das Werkzeug ein, indem Sie

den Betriebsschalter (13) 1 Sekunde lang gedrückt halten.
- Drücken Sie kurz die Modusauswahltaste (10), um den Kontakt-Auslösemodus „TTT“ auszuwählen.
- Halten Sie das Werkzeug gut fest, um es kontrolliert zu führen.
- Halten Sie den Auslöseschalter (4) gedrückt.
- Pressen Sie das Werkzeug gegen die Arbeitsoberfläche, um den Werkstückkontakt (1) zu drücken und einen Nagel einzubringen. Halten Sie den Auslöser gedrückt.
- Setzen Sie das Werkzeug an der nächsten Stelle an und drücken Sie es gegen das Werkstück, um einen weiteren Nagel einzubringen.
- Lassen Sie den Auslöser danach los.

HINWEIS: Der Kontakt-Auslösemodus sieht weiterhin einen Einzel-Auslösemodus vor.

Das heißt, dass das Werkzeug auch bedient werden kann, indem der Werkstückkontakt gegen die Oberfläche gedrückt und der Auslöser betätigt wird.

Wenn keine weitere Bedienung erfolgt, nachdem der Werkstückkontakt oder der Auslöser länger als 5 Sekunden ohne Unterbrechung gedrückt wurden, wird die Nagelfunktion gesperrt, es sei denn, der Benutzer lässt sowohl den Werkstückkontakt als auch den Auslöser los und wiederholt den Vorgang.

Leerschusssperre

Wenn sich im Magazin nur noch 0–5 Nägel befinden, verhindert die Leerschusssperre den Gerätebetrieb. Um den Betrieb fortzusetzen, muss das Gerät mit Nägeln befüllt werden.

LED-Arbeitsleuchten (siehe Abbildung H)

Die LED-Arbeitsleuchten (3) schalten sich beim Betätigen des Auslöseschalters (4) oder beim Andrücken des Werkstückkontakts (1) ein. Die Oberfläche des Werkstücks wird dadurch zusätzlich ausgeleuchtet.

Die LED-Arbeitsleuchten schalten sich etwa 10 Sekunden nach dem Loslassen des Auslösers und des Werkstückkontakts wieder aus.

Entfernen eines verkanteten Feinnagels (siehe Abbildung I1-I2)

- Entfernen Sie den Akku.
- Drücken Sie die Magazin-Entriegelung (7) und nehmen Sie die Nägel aus dem Magazin.
- Heben Sie den Verschluss der Nagelstau-Entriegelung (2) an und öffnen Sie die Nagelstau-Entriegelung.
- Entfernen Sie den verkanteten Nagel mit einem Schlitzschraubendreher oder einer Zange.

HINWEIS: Beschädigen/verkratzen Sie das Nagelprofil oder den Schießmechanismus nicht. Der Schraubendreher sollte beim Hebeln immer über den Nagel gleiten.

- Schließen Sie die Nagelstau-Entriegelung und den Verschluss.
- Legen Sie die Nägel wieder ein und schließen Sie das Magazin.
- Bringen Sie den Akku wieder an und starten Sie das Werkzeug erneut, indem Sie den Betriebsschalter 1 Sekunde lang gedrückt halten.

ANMERKUNG

*Werden die Nägel zu tief in das Material eingebracht oder bei zu viel Schmutz oder verkanteten Nägeln kann es passieren, dass der Schlagbolzen in der unteren Position stecken bleibt. Der Schlagbolzen kann normalerweise wieder in die Betriebsposition zurückgebracht werden, indem der Werkstückkontakt vor ein Stück Ausschussholz gehalten und der Auslöser gedrückt wird. Siehe Kapitel „**Rückführen eines abgesenkten Schlagbolzens**“ weiter hinten in dieser Bedienungsanleitung.*

Temperaturschutzmodus

Der Temperaturschutzmodus schützt das Werkzeug, wenn es bei extrem kalten/heißen Temperaturen (außerhalb des empfohlenen Betriebsbereichs) verwendet wird oder das Werkzeug während des Gebrauchs überhitzt/einfriert. Wenn dies geschieht, läuft das Werkzeug nicht und der Betriebsschalter/die LED-Anzeigen blinken abwechselnd. Lassen Sie das Werkzeug sich vor der Benutzung aufwärmen oder abkühlen.

Diagnoseanzeigen

Die LED-Anzeigen unter dem Betriebsschalter und der Modusauswahltaste zeigen ebenfalls Probleme mit dem Werkzeug und/oder Akku an. Die Bedeutung der blinkenden LED-Anzeigen und mögliche Lösungen finden Sie in der nachfolgenden Tabelle.

Problem	Kontrollleuchte unter dem Betriebsschalter	Anzeigeleuchte unter „T“	Anzeigeleuchte unter „TTT“	Lösung
Die Temperatur des Akkus ist zu hoch.	Blinkt	Aus	Aus	Lassen Sie den Akku abkühlen oder verwenden Sie einen anderen Akku.
Unterspannung des Akkus.	Blinkt	Aus	Aus	
Die Temperatur der elektronischen Komponenten ist nach Dauerbetrieb zu hoch.	Aus	Blinken abwechselnd		Lassen Sie das Werkzeug abkühlen.
Schlechte Verbindung oder anderer elektrischer Verbindungsfehler	Aus	Aus	Aus	Entfernen Sie den Akku und setzen Sie ihn wieder ein, starten Sie dann das Werkzeug neu oder wenden Sie sich zwecks Reparatur an den autorisierten Kundendienst.
Das Werkzeug stoppt. Oder Kurzschluss	Blinken gleichzeitig			Starten Sie das Werkzeug neu oder wenden Sie sich zwecks Reparatur an den autorisierten Kundendienst.
Fehler der elektronischen Komponenten.	Aus	Blinken gleichzeitig		Wenden Sie sich zwecks Reparatur an den autorisierten Kundendienst.

Rückführen eines verklemmten Schlagbolzens (siehe Abbildung J)

- Entfernen Sie den Akku und alle Nägel.
- Setzen Sie den Akku wieder ein und halten Sie dann den Betriebsschalter (13) 1 Sekunde lang gedrückt.
- Öffnen Sie das Magazin.
- Pressen Sie den Werkstückkontakt (1) gegen ein Werkstück.
- Drücken Sie den Auslöseschalter (4).
- Der Schlagbolzen zieht sich zurück.
- Legen Sie die Nägel wieder ein.

Transport

Lithium-Ionen-Akkus unterliegen den Anforderungen der Gefahrgutgesetze.

Der Transport dieser Akkus muss gemäß den lokalen, nationalen und internationalen Bestimmungen und Vorschriften erfolgen.

Benutzer können diese Akkus ohne weitere Anforderungen auf der Straße transportieren.

Die gewerbliche Beförderung von Lithium-Ionen-Akkus durch Speditionen unterliegt den Vorschriften für den Transport gefährlicher Güter. Versandvorbereitungen und Transporte dürfen nur von entsprechend geschulten Personen durchgeführt werden. Der gesamte Prozess muss professionell überwacht werden.

Beim Transport von Akkus müssen folgende Punkte beachtet werden:

Stellen Sie sicher, dass die Batteriekontaktanschlüsse geschützt und isoliert sind, um Kurzschlüsse zu vermeiden.

Stellen Sie sicher, dass der Akku in der Verpackung gesichert ist und nicht verrutschen kann.

Beschädigte oder ausgelaufene Akkus dürfen nicht transportiert werden.

Kontaktieren Sie Ihre Spedition für weitere Informationen.

⚠ ***VORSICHT!***
Versenden Sie keine Akkus mit beschädigtem Gehäuse.

Wartung und Pflege

⚠ ***WARNUNG!***
Bevor Sie Arbeiten am Elektrowerkzeug durchführen, entfernen Sie den Akku aus dem Gerät.

Reinigung

⚠ ***VORSICHT!***
Tragen Sie beim Reinigen mit Druckluft immer eine Schutzbrille.

Reinigen Sie das Elektrowerkzeug und die Lüftungsschlitze regelmäßig. Die Häufigkeit der Reinigung ist abhängig von Material und Einsatzdauer. Blasen Sie den Gehäuseinnenraum und den Motor regelmäßig mit trockener Druckluft ab.

Reparaturen

Reparaturen dürfen nur von einem Vertragskundendienst ausgeführt werden.

ⓘ ***ANMERKUNG***
Lösen Sie während der Garantiedauer nicht die Gehäuseschrauben. Die Nichteinhaltung dieser Bedingung führt zum Erlöschen jeglicher Garantieansprüche.

Ersatzteile und Zubehör

Weiteres Zubehör, insbesondere Werkzeuge und Zubehör, ist in den Katalogen des Herstellers zu finden. Explosionszeichnungen und Ersatzteillisten finden Sie auf unserer Homepage: **www.flex-tools.com.**

Entsorgungshinweise

⚠ ***WARNUNG!***
Machen Sie Elektrowerkzeuge, die nicht mehr verwendet werden, unbrauchbar:
– *akkubetriebene Elektrowerkzeuge durch Entfernen des Akkus.*

Nur EU-Länder
Elektrowerkzeuge nicht in den Hausmüll werfen!
Gemäß der EU-Richtlinie 2012/19/EG über Elektro- und Elektronik-Altgeräte und deren Umsetzung in nationales Recht müssen gebrauchte Elektrowerkzeuge getrennt gesammelt und umweltfreundlich recycelt werden.

Rohstoffrückgewinnung anstatt Abfallentsorgung.
Gerät, Zubehör und Verpackungen sollten umweltfreundlich recycelt werden. Kunststoffteile werden je nach Materialart für das Recycling gekennzeichnet.

⚠ ***WARNUNG!***
Akkus/Batterien weder im Hausmüll entsorgen noch ins Feuer oder Wasser werfen. Altbatterien/Akkus nicht öffnen.

Nur für EU-Länder:
Gemäß der Bestimmung 2023/1542 müssen defekte oder Alt-Batterien/Akkus recycelt werden.

ⓘ ***ANMERKUNG***
Über entsprechende Entsorgungsmöglichkeiten gibt der Fachhandel Auskunft!

CE-Konformitätserklärung

Die Konformitätserklärungen sind in Anhang 1 zu dieser Bedienungsanleitung enthalten.

Haftungsausschluss

Der Hersteller und sein Vertreter haften nicht für Schäden und entgangenen Gewinn aufgrund von Betriebsunterbrechungen, die durch das Produkt oder durch ein unbrauchbares Produkt verursacht werden.
Der Hersteller und sein Vertreter haften nicht für Schäden, die durch unsachgemäßen Gebrauch des Produkts oder durch die Verwendung des Produkts mit Produkten anderer Hersteller verursacht wurden.

Contents

Symbols used in this manual 15
Symbols on the product 15
Important safety information 15
Noise and vibration 16
Technical data 16
Overview 17
Operating instructions 17
Transport 21
Maintenance and care 21
Disposal information 21
CE Declaration of conformity 22
UK CA Declaration of conformity 22
Exemption from liability 22

Symbols used in this manual

⚠ ***WARNING!***
Denotes impending danger. Non-observance of this warning may result in death or extremely severe injuries.

⚠ ***CAUTION!***
Denotes a possibly dangerous situation. Non-observance of this warning may result in slight injury or damage to property.

i ***NOTE***
Denotes application tips and important information.

Symbols on the product


Before switching on the power tool, read the operating manual.


Disposal information for the old tool (see page 21)

CE marking

UKCA marking


Do not stare at operating lamp


Wear protective goggles

Important safety information

⚠ ***WARNING!***
Before using the power tool, please read the following and act accordingly:

- *these operating instructions,*
- *the "General safety instructions" on the handling of power tools in the enclosed booklet (leaflet-no.: 315915),*
- *the currently valid site rules and the regulations for the prevention of accidents.*

This power tool is state of the art and has been constructed in accordance with the acknowledged safety regulations.

Nevertheless, when in use, the power tool may pose a danger to life and limb of the user or a third party, or the power tool or other property may be damaged.

The power tool may be operated only

- *for its intended use*
- *in perfect working order.*

Faults which impair safety must be repaired immediately.

Intended use

The brad nailer is intended

- *for commercial use in industry and trade,*
- *or driving nails into wooden workpieces.*

Safety instructions for brad nailer

⚠ ***WARNING!***
Read all safety warnings, instructions, illustrations and specifications provided with this power tool. *Failure to follow all instructions listed below may result in electric shock, fire and/or serious injury. Save all warnings and instructions for future reference.*

- **Always assume that the tool contains fasteners.** Careless handling of the nailer can result in unexpected firing of fasteners and personal injury.
- **Do not point the tool towards yourself**

or anyone nearby. Unexpected triggering will discharge the fastener causing an injury.

- **Do not actuate the tool unless the tool is placed firmly against the workpiece.** If the tool is not in contact with the workpiece, the fastener may be deflected away from your target.
- **Disconnect the tool from the power source when the fastener jams in the tool.** While removing a jammed fastener, the nailer may be accidentally activated if it is plugged in.
- **Use caution while removing a jammed fastener.** The mechanism may be under compression and the fastener may be forcefully discharged while attempting to free a jammed condition.
- **Do not use this nailer for fastening electrical cables.** It is not designed for electric cable installation and may damage the insulation of electric cables thereby causing electric shock or fire hazards.
- **Hold the power tool by insulated gripping surfaces, when performing an operation where the cutting accessory or fastener may contact hidden wiring.** The cutting accessory or fastener contacting a "live" wire may make exposed metal parts of the power tool "live" and could give the operator an electric shock.

Noise and vibration

The noise and vibration values have been determined in accordance with EN 60745.

The A-weighted noise level of the power tool is typically:

– Sound pressure level L_{pA}: 80 dB(A)
– Sound power level L_{WA}: 91 dB(A)
– Uncertainty: K = 3 dB

Total vibration value:
– Emission value a_h: 2.43 m/s^2
– Uncertainty: K = 1.5 m/s^2

⚠ ***CAUTION!***
The specified measured values apply to new power tools. Daily use causes the noise and vibration values to change.

ⓘ ***NOTE***
The vibration emission level stated in these instructions has been measured in accordance with a standardised test given in EN 62841 and may be used to compare one tool with another. It can also be used for a preliminary assessment of exposure.

The declared vibration emission level represents the main applications of the tool.

However, if the tool is used for different applications, with different accessories or poor maintenance, the vibration emission level may differ. This may significantly increase the exposure level over the total working period.

To make an accurate estimation of the vibration exposure level, it is also necessary to take into account the times when the tool is switched off or running but not actually in use. This may significantly decrease the exposure level over the total working period.

Identify additional safety measures to protect the operator from the effects of vibration such as: Maintaining the tool and the accessories, keeping the hands warm, organisation of work patterns.

⚠ ***CAUTION!***
Wear ear defenders at a sound pressure over 85 dB(A).

Technical data

Product type		NB 16-54 18-EC
Product		Brad Nailer
Rated voltage	Vdc	18
Magazine capacity	nails	110
Nail type	Ga	18
Brad nail length	mm	16-54
Nail diameter	mm	1.2
Weight according to FLEX Procedure 01	kg	2.2
Battery	18V	AP 18/2.5 AP 18/4.0 AP 18/5.0 AP 18/8.0 AP 18/4.0 XT AP 18/8.0 XT

Weight of battery	kg	AP 18/2.5	0.4
		AP 18/4.0	0.8
		AP 18/5.0	0.7
		AP 18/8.0	1.1
		AP 18/4.0 XT	0.7
		AP 18/8.0 XT	1.2
Charger range	CA…18 series CA…12/18 series		
Charging temperature	0~40°C		
Working temperature	-10~40°C		
Storage temperature	-20~50°C		

Overview (see figure A)

The numbering of the product features refers to the illustration of the machine on the graphics page.

1. **Workpiece contact**
2. **Jam release latch**
3. **LED work light**
4. **Trigger switch**
5. **Handle**
6. **Removable hook**
7. **Magazine release button**
8. **Magazine**
9. **Nail indicator windows**
10. **Mode select button**
11. **Contact actuation mode**
12. **Single sequential actuation mode**
13. **Power switch**
14. **No-mar pad (x3)**
15. **Depth selector**

Operating instructions

⚠ ***WARNING!***

Remove the battery before carrying out any work on the power tool.

Before switching on the power tool

Unpack the power tool and accessories and check that no parts are missing or damaged.

ⓘ ***NOTE***

The batteries are not fully charged on delivery. Prior to initial operation, charge the batteries fully. Refer to the charger operating manual.

Tips for a long battery service life

⚠ ***CAUTION!***

- *Never charge batteries at temperatures below 0 °C or above 40 °C.*
- *Do not charge batteries in environments with high air humidity or ambient temperature.*
- *Do not cover batteries and the charger during the charging process.*
- *Pull out the charger mains plug at the end of the charging process.*

Battery and charger heat up during the charging process. This is perfectly normal!

ⓘ ***NOTE***

Follow the instructions for correct battery charging in the operating instructions for the battery.

If batteries are not used for an extended period of time, store them partially charged in a cool place.

Inserting/replacing the battery (see figure B1-B2)

- Press the charged battery into the power tool until it clicks into place (see figure B1).
- To remove, press the release button (1.) and pull out the battery (2.) (see figure B2).

⚠ ***CAUTION!***

When the device is not in use, protect the battery contacts. Loose metal parts may short circuit the contacts; explosion and fire hazard!

Belt hook (see figure C)

Your tool is shipped with a removable hook (6) that can be positioned on either side of the tool. The hook can be used to hang the tool on a belt.

Install the hook onto the tool:

- Remove the battery.
- Align the hook with the holes on the base of the tool.
- Insert the screw and securely tighten the screw with a screwdriver (not supplied).

Remove the hook from the tool:

- Remove the battery.
- Loosen the screw and remove the hook.

No-mar pad (see figure D)

⚠ ***WARNING!***
Remove the battery from the tool before removing or replacing the no-mar pad. *Failure to do so could result in serious personal injury.*

The no-mar pad (14) attached to the nose of the tool helps prevent marring and denting the work surface when working with softer woods.

The no-mar pad can be removed by pulling it down and away from the workpiece contact (1). To replace the no-mar pad, fit it into place over the workpiece contact and push up at the back to reseat.

On-board storage (D-1) for the no-mar pad is located on the magazine of the tool. Two spare no-mar pads are provided in the on-board storage area.

To load or remove brad nails (see figure E)

⚠ ***WARNING!***
Remove the battery from the tool before loading or removing nails. *Failure to do so could result in serious personal injury.*

⚠ ***WARNING!***
Keep the tool pointed away from yourself and others when loading nails. *Failure to do so could result in possible serious personal injury.*

⚠ ***WARNING!***
Use only the nails recommended for use with this tool. *The use of any other nails can result in tool malfunction, leading to serious injuries.*

⚠ ***WARNING!***
Never load nails with the workpiece contact or trigger activated. *Doing so could result in possible serious personal injury.*

To load nails:

- Remove the battery.
- With the nose of the tool pointed away from you, squeeze the magazine release button (7) located at the rear of the magazine and slide the magazine open.
- Place the brad nails in the channel with the nail tips (E-1) pointing down and resting on the bottom of the channel.
- Push the magazine and squeeze the magazine release button to close it until it securely snaps into place.
- Make sure that the magazine is securely locked in place.
- Reattach the battery, and reactivate the nailer by pressing and holding the power switch (13) for 1 second.
- You can observe the number of remaining nails through the nail indicator windows (9), and load more nails as needed.

To remove nails:

- Remove the battery.
- Squeeze the magazine release button located at the rear of the magazine and slide the magazine open.
- Remove the nails.
- Close the magazine and make sure that it is securely locked in place.

Depth of drive adjustment (see figure F)

⚠ ***WARNING!***
Always point the nailer away from yourself and others when making adjustments. *Failure to do so may cause serious injury.*

It is advisable to test the depth of drive on a scrap workpiece to determine the required depth for the application.

Harder materials and longer nails will require more force to drive the nail.

- Remove the battery.
- Turn the depth selector (15) up or down to adjust the depth as indicated by the depth arrow.

	Shallower
	Deeper

- Reattach the battery and restart the tool by pressing and holding the power switch (13) for 1 second.
- Drive a test nail after each adjustment until the desired depth is set.

NOTE: If the air pressure in the cylinder is too low, the nails won't be driven into the wood properly. In this case, the nailer has to be sent to service.

Driving brad nails (see figure G)

⚠ ***WARNING!***
Never wedge or hold back the workpiece contact mechanism during operation of the tool. *Doing so could result in possible serious injury.*

NOTE
If no other action is taken after the power switch is pressed, the nailer will turn off automatically after 30 minutes.

Single sequential actuation mode:

Single sequential actuation provides the most accurate nail placement.

- Make sure the workpiece is secured before performing any operation.
- Attach the battery and start the tool by pressing and holding the power switch (13) for 1 second.
- Briefly press the mode select button (10) to select the single sequential actuation mode " T ".
- Grip the tool firmly to maintain control.
- Position the workpiece contact (1) of the tool onto the work surface.
- Push the tool against the work surface to depress the workpiece contact. Then squeeze the trigger switch (4) to drive a nail.
- Release the trigger switch and lift the nose from the workpiece to complete the nailing action.
- Repeat the steps to drive more nails.

NOTICE: Hold the trigger squeezed until drive cycle is complete.

If there is no more action for more than 5 seconds after workpiece contact pressed without releasing, firing will be locked until the user releases both workpiece contact and trigger switch and restarts the operation.

Contact actuation mode:

Contact actuation allows very fast repetitive nail placement.

- Make sure the workpiece is secured before performing any operation.
- Attach the battery and start the tool by pressing and holding the power switch (13) for 1 second.
- Briefly press the mode select button (10) to select the contact actuation mode " TTT ".
- Grip the tool firmly to maintain control.
- Squeeze and hold the trigger switch (4).
- Push the tool against the work surface to depress the workpiece contact (1) and drive a nail. Keep the trigger squeezed.
- Relocate the tool to the next nailing spot and push the tool against workpiece to drive another nail.
- Release the trigger when done.

NOTICE: Contact actuation mode still retains the logic of the single sequential actuation mode.

This means the tool can also be operated by depressing the workpiece contact against the surface and squeezing the trigger switch.

If there is no more action for more than 5 seconds after workpiece contact or trigger switch pressed without releasing, firing will be locked until the user releases both workpiece contact and trigger switch and restarts the operation.

Dry-fire lockout

When the magazine has 0–5 nails remaining, the dry-fire lockout feature will not allow continued operation. To resume operation, reload the tool with nails.

LED work lights (see figure H)

The LED work lights (3) will illuminate when the trigger switch (4) or the workpiece contact (1) is depressed. This provides additional illumination of the surface of the workpiece.

The LED work lights will turn off within approximately 10 seconds after both the trigger switch and the workpiece contact are released.

Removing a jammed brad nail (see figure I1-I2)

- Remove the battery.
- Press the magazine release button (7) and remove the nails from the magazine.
- Lift the jam release latch (2) and open the jam release.
- Remove the jammed nail using a flat head screwdriver or pliers if necessary.

NOTICE: Do not mar/scratch the nail channel or driver mechanism. The screwdriver should always slip over the nail when prying.

- Close the jam release and the latch.
- Reload the nails and close the magazine.

- Reattach the battery and restart the tool by pressing and holding the power switch for 1 second.

NOTE

*Driving the nails too deeply into the material, excess debris, or jammed nails may lead to a striker being stuck at its bottom position. The striker can usually be returned to its operating position by depressing the work contact element against a scrap piece of wood and squeezing the trigger. Refer to chapter "**retracting a dropped striker**" further in this manual.*

Temperature protection mode

The temperature protection mode will protect the tool when it is used at extreme cold/hot temperatures (outside the recommended ambient operating temperature range), or the tool overheats/freezes during use. If this happens, the tool will not run and the power switch/ indicator LED lights will flash alternately. Allow the tool to warm up or cool down before use.

Diagnostic indicators

The indicator LED lights under the power switch and the mode button also provide feedback to indicate problems with the tool and/or battery. Refer to the table below to interpret the message behind the flashing LED lights and possible solutions.

Problem	Indicator light under power switch	Indicator light under " T "	Indicator light under " TTT "	Solution
Temperature of the battery is too high.	Flash	Off	Off	Allow the battery to cool down or use a different battery.
Battery undervoltage.	Flash	Off	Off	
Temperature of the electronic components is too high after continuous operation.	Off	Flash alternately		Allow the tool to cool down.
Poor connection or other electric connection failure	Off	Off	Off	Remove and reattach the battery, then restart the tool. Or contact authorized customer service center for repairs.
The tool came to a stall. Or short circuit	Flash at the same time			Restart the tool. Or contact authorized customer service center for repairs.
Electronic components failure.	Off	Flash at the same time		Contact authorized customer service center for repairs.

Retracting a dropped striker (see figure J)

- Remove battery and remove all nails.
- Reinsert battery, then press and hold the power switch (13) for 1 second.
- Open the magazine.
- Press the workpiece contact (1) against a workpiece.
- Squeeze the trigger switch (4).
- The striker will retract.
- Reload the nails.

Transport

Lithium-Ion batteries are subject to the Dangerous Goods Legislation requirements.

Transportation of those batteries has to be done in accordance with local, national and international provisions and regulations.

Users may transport these batteries by road without further requirements.

The commercial transportation of lithium-ion batteries by shipping companies is subject to the regulations for the transportation of dangerous goods. Shipping preparations and transportation may only be carried out by appropriately trained persons. The entire process must be professionally supervised.

The following points must be observed when transporting rechargeable batteries:

Ensure that the battery contact terminals are protected and insulated to prevent short circuits.

Ensure that the battery is secured against movements inside the packaging.

Damaged or leaking batteries must not be transported.

Contact your shipping company for further information.

⚠ ***CAUTION!***

Do not post batteries which have a damaged housing.

Maintenance and care

⚠ ***WARNING!***

Before performing any work on the power tool, remove the battery from the tool.

Cleaning

⚠ ***CAUTION!***

When cleaning with dry compress air, always wear goggles.

Regularly clean the power tool and ventilation slots. Frequency of cleaning is dependent on the material and duration of use. Regularly blow out the housing interior and motor with dry compressed air.

Repairs

Repairs may be carried out by an authorized customer service center only.

ⓘ ***NOTE***

During the warranty period, do not loosen the screws on the housing. Failure to comply with this requirement will invalidate any claims under the manufacturer's warranty.

Spare parts and accessories

Other accessories, in particular tools and accessories, can be found in the manufacturer's catalogues. Exploded drawings and spare-part lists can be found on our homepage: **www.flex-tools.com.**

Disposal information

⚠ ***WARNING!***

Render redundant power tools unusable:

– *battery operated power tool by removing the battery.*



EU countries only

Do not throw electric power tools into the household waste!

In accordance with the European Directive 2012/19/EU on Waste Electrical and Electronic Equipment and transposition into national law used electric power tools must be collected separately and recycled in an environmentally friendly manner.



Raw material recovery instead of waste disposal.

Device, accessories and packaging should be recycled in an environmentally friendly manner. Plastic parts are identified for recycling according to material type.

⚠ ***WARNING!***

Do not throw batteries into the household waste, fire or water. Do not open used batteries.

EU countries only:
In accordance with Regulation 2023/1542 defective or used batteries must be recycled.

NOTE

Please ask your dealer about disposal options!

CE-Declaration of Conformity

The Declarations of conformity are included in Annex 1 to this instruction manual.

UKCA Declaration of Conformity

The Declarations of conformity are included in Annex 1 to this instruction manual.

Exemption from liability

The manufacturer and his representative are not liable for any damage and lost profit due to interruption in business caused by the product or by an unusable product.
The manufacturer and his representative are not liable for any damage which was caused by improper use of the product or by use of the product with products from other manufacturers.

Table des matières

Symboles utilisés dans ce manuel 23
Symboles sur le produit 23
Consignes de sécurité importantes 23
Bruit et vibration.....24
Spécifications techniques.....25
Vue d'ensemble 25
Consignes d'utilisation 25
Transport 29
Maintenance et entretien 30
Informations relatives à l'élimination des déchets 30
Déclaration de conformité CE.....30
Exemption de responsabilité.....31

Symboles utilisés dans ce manuel

⚠ ***AVERTISSEMENT !***
Indique un danger imminent. Le non-respect de cet avertissement peut entraîner la mort ou des blessures graves.

⚠ ***ATTENTION !***
Indique une situation potentiellement dangereuse. Le non-respect de cet avertissement peut entraîner des blessures légères ou des dommages matériels.

i ***REMARQUE***
Indique des conseils et des informations importantes.

Symboles sur le produit


Avant de mettre l'outil électrique en marche, lisez le mode d'emploi.


Information sur l'élimination de l'outil usagé (voir page 30)

CE Marquage CE

UKCA Marquage UKCA


Ne fixez pas les éclairages en fonctionnement.


Portez des lunettes de protection

Consignes de sécurité importantes

⚠ ***AVERTISSEMENT !***
Avant d'utiliser l'outil électrique, veuillez lire ce qui suit et agir en conséquence :
- *le présent mode d'emploi,*
- *les « Consignes générales de sécurité » relatives à la manipulation des outils électriques dans le livret fourni (brochure n° : 315915),*
- *les règles actuellement en vigueur sur le site et les consignes de prévention des accidents.*

Cet outil électrique est un outil de pointe et a été conçu conformément aux règles de sécurité reconnues.

Néanmoins, lors de l'utilisation, l'outil électrique peut représenter un danger pour la vie et l'intégrité corporelle de l'utilisateur ou d'un tiers, ou l'outil électrique ou d'autres biens peuvent subir des dommages.

L'outil électrique ne peut être utilisé
- *qu'aux fins prévues*
- *qu'en parfait état de fonctionnement.*

En cas de défaillances pouvant compromettre la sécurité, l'appareil doit être réparé immédiatement.

Utilisation prévue

Ce pistolet à clous sans tête est conçu
- *pour un usage commercial dans les secteurs de l'industrie et du commerce,*
- *pour enfoncer des clous dans des pièces en bois.*

Consignes de sécurité pour les pistolets à clous sans tête

⚠ ***AVERTISSEMENT !***
Lisez tous les avertissements de sécurité, consignes, illustrations et spécifications fournis avec cet outil électrique. *Le non-res-*

pect des consignes figurant ci-dessous peut provoquer un choc électrique, un incendie et/ou de graves blessures. Conservez tous les avertissements et consignes pour pouvoir vous y référer ultérieurement.

- **Partez toujours du principe que l'outil contient des attaches.** Une manipulation imprudente de la cloueuse peut entraîner un déclenchement inattendu des attaches et donc des blessures.
- **Ne dirigez jamais l'outil vers vous-même ou vers quelqu'un à proximité.** Tout déclenchement inattendu peut décharger les attaches et causer une blessure.
- **N'actionnez pas l'outil tant qu'il n'est pas appliqué fermement contre la pièce.** Si l'outil n'est pas en contact avec la pièce, les attaches risquent d'être déviées de la cible souhaitée.
- **Déconnectez l'outil de sa source d'alimentation si une attache se coince à l'intérieur.** Lors du retrait d'une attache coincée, la cloueuse risque d'être activée accidentellement si elle est connectée à sa source d'alimentation.
- **Soyez prudent lorsque vous retirez une attache coincée.** Il est possible que le mécanisme soit sous pression et que l'attache se décharge avec force lorsque vous essayez de la décoincer.
- **N'utilisez pas cette cloueuse pour fixer des câbles électriques.** Elle n'est pas conçue pour l'installation de câbles électriques et peut endommager l'isolation des câbles électriques, entraînant ainsi des risques d'électrocution ou d'incendie.
- **Tenez l'outil électrique par ses surfaces de préhension isolantes quand vous effectuez un travail durant lequel l'accessoire de coupe ou de vissage risque d'entrer en contact avec des câbles électriques dissimulés.** Si l'accessoire de coupe ou de vissage entre en contact avec un fil électrique sous tension, les parties métalliques non carénées de l'outil électrique peuvent se retrouver sous tension et l'opérateur risque de subir un choc électrique.

Bruit et vibration

Les valeurs de bruit et de vibration ont été déterminées conformément à la norme EN 60745.

Le niveau acoustique pondéré A de l'outil électrique est typiquement :

– Niveau de pression acoustique L_{pA}:	80 dB(A)
– Niveau de puissance acoustique L_{WA}:	91 dB(A)
– Incertitude :	K = 3 dB

Valeur de vibration totale :

– Valeur d'émission a_h :	2,43 m/s^2
– Incertitude :	K = 1,5 m/s^2

⚠ ***ATTENTION !***

Les valeurs mesurées spécifiées s'appliquent aux outils électriques neufs. Un usage quotidien influe sur les valeurs de bruit et de vibration.

i ***REMARQUE***

Le niveau d'émission de vibration indiqué dans le présent mode d'emploi a été mesuré conformément à un test standardisé donné dans la norme EN 62841 et peut être utilisé pour comparer un outil à un autre. Il peut également servir pour une évaluation préliminaire de l'exposition.

Le niveau d'émission de vibrations déclaré se réfère aux applications principales de l'outil.

Cependant, si l'outil est utilisé pour différentes applications, avec différents accessoires ou s'il est mal entretenu, le niveau d'émission de vibrations peut être différent. Ceci peut augmenter le niveau d'exposition de façon significative au cours de la période totale d'utilisation.

Pour effectuer une estimation exacte du niveau des émissions vibratoires, il est également nécessaire de prendre en compte les fois où l'outil est éteint ou en fonctionnement à vide. Ceci peut diminuer le niveau d'exposition de façon significative au cours de la période totale d'utilisation.

Il convient d'identifier des mesures de sécurité supplémentaires pour protéger l'opérateur des effets des vibrations tels que : Maintenir l'outil et les accessoires, garder les mains au chaud, organiser les modes de travail.

⚠ ***ATTENTION !***

Portez des protections auditives à un niveau

de pression sonore supérieur à 85 dB(A).

Spécifications techniques

Type de produit		NB 16-54 18-EC	
Produit		Pistolet à clous sans tête	
Tension nominale	Vdc	18	
Capacité du chargeur	clous	110	
Type de clous	Ga	18	
Longueur des clous sans tête	mm	16-54	
Diamètre des clous	mm	1.2	
Poids selon la procédure FLEX 01	kg	2,2	
Batterie	18 V	AP 18/2,5 AP 18/4.0 AP 18/5,0 AP 18/8,0 AP 18/4.0 XT AP 18/8.0 XT	
Poids de la batterie	kg	AP 18/2,5 AP 18/4.0 AP 18/5,0 AP 18/8,0 AP 18/4.0 XT AP 18/8.0 XT	0,4 0,8 0,7 1,1 0,7 1.2
Plage de charge	CA... Série 18 CA... Série 12/18		
Température de recharge	0~40°C		
Température d'utilisation	-10~40°C		
Température de stockage	-20~50 °C		

Vue d'ensemble (voir figure A)

La numérotation des parties du produit se réfère à l'illustration de la machine sur la page graphique.

1. **Contact de pièce**
2. **Loquet de dégagement de bourrage**
3. **Lampe de travail à LED**
4. **Gâchette**
5. **Poignée**
6. **Crochet amovible**
7. **Bouton de déverrouillage du chargeur**
8. **Magasin**
9. **Fenêtres d'indicateur**
10. **Bouton de sélection de mode**
11. **Mode d'actionnement par contact**
12. **Mode d'actionnement séquentiel unique**
13. **Bouton marche/arrêt**
14. **Tampon anti-marques (x3)**
15. **Sélecteur de profondeur**

Consignes d'utilisation

⚠ ***AVERTISSEMENT !***
Retirez la batterie avant toute opération sur l'outil électrique.

Avant de mettre l'outil électrique en marche

Déballez l'outil et les accessoires et vérifiez qu'aucune pièce ne manque ou n'est endommagée.

i ***REMARQUE***
La batterie n'est pas entièrement chargée à la livraison. Avant la première utilisation, chargez entièrement la batterie. Consultez le mode d'emploi du chargeur.

Conseils pour une longue durée de vie de la batterie

⚠ ***ATTENTION !***
- *Ne jamais charger les batteries à des températures inférieures à 0 °C ou supérieures à 40 °C.*
- *Ne chargez pas des batteries dans des environnements avec une humidité de l'air élevée ou une température ambiante élevée.*
- *Ne couvrez pas les batteries et le chargeur pendant la recharge.*
- *Débranchez la prise du chargeur à la fin de la recharge.*

La batterie et le chargeur chauffent pendant la recharge. C'est parfaitement normal !

i ***REMARQUE***
Suivez les consignes du mode d'emploi de la

batterie afin d'assurer une recharge correcte.

Si une batterie n'est pas utilisée sur une longue durée, conservez-la partiellement chargée dans un endroit frais.

Insertion/remplacement de la batterie (voir figures B1-B2)

- Enfoncez la batterie chargée dans l'outil électrique jusqu'à ce qu'elle se mette en place en émettant un clic (voir figure B1).
- Pour la retirer, appuyez sur le bouton d'éjection (1.) et sortez la batterie (2.) (voir figure B2).

⚠ ***ATTENTION !***

Lorsque vous n'utilisez pas l'outil, protégez les bornes de la batterie. Des pièces métalliques lâches peuvent court-circuiter les contacts ; risque d'explosion et d'incendie !

Crochet de ceinture (voir figure C)

Votre outil est livré avec un crochet amovible (6) qui peut être positionné de chaque côté de l'outil. Le crochet peut servir à accrocher l'outil à une ceinture.

Pour installer le crochet sur l'outil :

- Retirez la batterie.
- Alignez le crochet avec les trous situés à la base de l'outil.
- Insérez la vis et serrez-la fermement à l'aide d'un tournevis (non fourni).

Retirez le crochet de l'outil :

- Retirez la batterie.
- Dévissez la vis et retirez le crochet.

Tampon anti-marques (voir figure D)

⚠ ***AVERTISSEMENT !***

Retirez la batterie de l'outil avant de retirer ou de remplacer le tampon anti-marques. *Le non-respect de cette consigne peut provoquer des blessures corporelles graves.*

Le tampon anti-marques (14) fixé à l'extrémité de l'outil aide à prévenir les marques et les bosses sur la surface de travail lors de l'utilisation sur des bois tendres.

Vous pouvez retirer le tampon anti-marques en le tirant vers le bas et en l'éloignant du contact de pièce (1). Pour remplacer le tampon anti-marques, positionnez-le sur le contact de pièce, puis poussez-le vers l'arrière pour le remettre en place.

Le rangement intégré (D-1) du tampon anti-marques se trouve sur le chargeur de l'outil. Deux tampons anti-marques de rechange sont fournis dans le rangement intégré.

Chargement ou retrait des clous sans tête (voir figure E)

⚠ ***AVERTISSEMENT !***

Retirez la batterie de l'outil avant de charger ou de retirer des clous. *Le non-respect de cette consigne peut provoquer des blessures corporelles graves.*

⚠ ***AVERTISSEMENT !***

L'outil ne doit en aucun cas être dirigé vers vous ou d'autres personnes lors du chargement des clous. *Le non-respect de cette consigne peut provoquer des blessures corporelles graves.*

⚠ ***AVERTISSEMENT !***

N'utilisez que les clous recommandés pour cet outil. *L'utilisation de tout autre type de clou peut entraîner un dysfonctionnement de l'outil, avec un risque de graves blessures.*

⚠ ***AVERTISSEMENT !***

Ne chargez jamais de clous lorsque le contact de pièce ou la gâchette est activé. *Cela pourrait provoquer de graves blessures corporelles.*

Pour charger les clous :

- Retirez la batterie.
- Avec le nez de l'outil dirigé vers l'extérieur, appuyez sur le bouton de déverrouillage du chargeur (7) situé à l'arrière du chargeur, puis ouvrez celui-ci en le faisant coulisser.
- Placez les clous sans tête dans le rail, pointes dirigées vers le bas, en les déposant au fond du canal (E-1).
- Appuyez sur le chargeur et maintenez le bouton de déverrouillage du chargeur enfoncé jusqu'à ce qu'il s'enclenche fermement.
- Assurez-vous que le chargeur est bien verrouillé en place.
- Réinstallez la batterie, puis réactivez le pistolet à clous en appuyant sur le bouton marche/arrêt (13) pendant 1 seconde.
- Vous pouvez observer le nombre de clous

restants par les fenêtres de l'indicateur (9) et ainsi savoir quand il y a besoin de rajouter des clous.

Pour retirer les clous :

- Retirez la batterie.
- Appuyez sur le bouton de déverrouillage du chargeur situé à l'arrière du chargeur, puis ouvrez celui-ci en le faisant coulisser.
- Enlevez les clous.
- Fermez le chargeur et assurez-vous qu'il est bien verrouillé en place.

Réglage de la profondeur d'enfoncement (voir figure F)

⚠ ***AVERTISSEMENT !***

Ne dirigez en aucun cas le pistolet à clous vers vous ou vers d'autres personnes lorsque vous effectuez des ajustements. *Le non-respect de cette consigne peut entraîner de graves blessures.*

Il est conseillé de tester la profondeur d'enfoncement sur une chute afin de déterminer la profondeur requise pour l'application.

Les matériaux plus durs et les clous plus longs nécessiteront davantage de force d'enfoncement.

- Retirez la batterie.
- Tournez le sélecteur de profondeur (15) vers le haut ou vers le bas selon l'indication de la flèche de profondeur.

–T–	Moins profond
¯T¯	Plus profond

- Réinstallez la batterie et redémarrez l'outil en maintenant le bouton marche/arrêt (13) enfoncé pendant 1 seconde.
- Commencez par enfoncer un clou d'essai après chaque réglage jusqu'à ce que la profondeur souhaitée soit atteinte.

REMARQUE : Si la pression d'air dans le cylindre est trop faible, les clous ne seront pas correctement enfoncés dans le bois. Dans ce cas, la cloueuse doit être envoyée en réparation.

Clouage (voir figure G)

⚠ ***AVERTISSEMENT !***

N'essayez en aucun cas de caler ou retenir le mécanisme du contact de pièce pendant que l'outil est en marche. *Cela pourrait provoquer de graves blessures.*

i ***REMARQUE***

Si aucune autre action n'est effectuée une fois le bouton marche/arrêt enfoncé, la cloueuse s'éteint automatiquement au bout de 30 minutes.

Mode d'actionnement séquentiel unique :

L'actionnement séquentiel unique permet un placement très précis des clous.

- Assurez-vous que la pièce est bien fixée avant d'effectuer toute opération.
- Fixez la batterie et mettez l'outil en marche en maintenant le bouton marche/arrêt (13) enfoncé pendant 1 seconde.
- Appuyez brièvement sur le bouton de sélection de mode (10) pour sélectionner le mode d'actionnement séquentiel unique T.
- Saisissez fermement l'outil pour en garder le contrôle.
- Positionnez le contact de pièce (1) de l'outil sur la surface de travail.
- Pressez l'outil contre la surface de travail pour enfoncer le contact de pièce. Appuyez ensuite sur la gâchette (4) pour enfoncer le clou.
- Relâchez la gâchette et enlevez le nez de la pièce pour terminer le clouage.
- Répétez ces étapes pour enfoncer d'autres clous.

REMARQUE : Maintenez la gâchette enfoncée jusqu'à la fin du cycle d'enfoncement.

L'outil arrête de tirer s'il n'y a pas d'action pendant plus de 5 secondes après un actionnement continu du contact de pièce, à moins que l'utilisateur ne relâche à la fois le contact de pièce et la gâchette puis recommence.

Mode d'actionnement par contact :

L'actionnement par contact permet une mise en place répétitive ultra-rapide des clous.

- Assurez-vous que la pièce est bien fixée avant d'effectuer toute opération.
- Fixez la batterie et mettez l'outil en marche en maintenant le bouton marche/arrêt (13) enfoncé pendant 1 seconde.
- Appuyez brièvement sur le bouton de sélection de mode (10) pour activer le mode d'actionnement par contact TTT.
- Saisissez fermement l'outil pour en garder le contrôle.

- Appuyez et maintenez la gâchette (4).
- Appuyez l'outil contre la surface de travail pour presser le contact de pièce (1) et enfoncer un clou. Maintenez la gâchette enfoncée.
- Déplacez l'outil à l'endroit suivant, puis appuyez-le de nouveau contre la pièce à travailler pour enfoncer un autre clou.
- Relâchez la gâchette quand vous avez terminé.

REMARQUE : Le mode d'actionnement par contact utilise la même logique que le mode d'actionnement séquentiel unique.

Cela signifie que l'outil peut également être utilisé en appuyant le contact de pièce contre la surface et en enfonçant la gâchette.

L'outil arrête de tirer s'il n'y a pas d'action pendant plus de 5 secondes après un actionnement continu du contact de pièce ou de la gâchette, à moins que l'utilisateur ne relâche à la fois le contact de pièce et la gâchette puis recommence.

Système de verrouillage à vide

Lorsqu'il reste 0 à 5 agrafes dans le chargeur, la fonction de verrouillage à vide bloque l'utilisation continue. Pour continuer, remettez des clous dans l'outil.

Lampes de travail à LED (voir figure H)

Les lampes LED de travail (3) s'allument lorsque la gâchette (4) ou le contact de pièce (1) est enfoncé. Cela permet d'éclairer davantage la surface de la pièce.

Les lampes de travail à LED s'éteindront environ 10 secondes après le relâchement de la gâchette et du contact de pièce.

Retrait d'un clou sans tête coincé (voir figures I1-I2)

- Retirez la batterie.
- Appuyez sur le bouton de déverrouillage du chargeur (7) et retirez les clous du chargeur.
- Soulevez le loquet de dégagement de bourrage (2) et ouvrez le dispositif de dégagement.
- Retirez le agrafe coincé à l'aide d'un tournevis à tête plate ou d'une pince, si nécessaire.

REMARQUE : Le canal de tir et le mécanisme d'entraînement ne doivent pas être rayés ou endommagés. Le tournevis doit toujours glisser sur le clou lors de la manipulation de retrait.

- Fermez le loquet de dégagement de bourrage.
- Rechargez les clous et fermez le chargeur.
- Rebranchez la batterie et redémarrez l'outil en maintenant le bouton marche/arrêt enfoncé pendant 1 seconde.

REMARQUE

Le percuteur risque de se bloquer en position basse si les clous se coincent, s'ils sont enfoncés trop profondément dans le matériau ou si des débris s'accumulent de manière excessive. Le percuteur peut alors généralement être remis en position de fonctionnement en appuyant l'élément de contact contre un morceau de bois et en enfonçant la gâchette. Consultez le chapitre ***Rétraction d'un percuteur bloqué*** *plus loin dans ce mode d'emploi.*

Mode de protection thermique

Le mode de protection thermique protège l'outil lorsqu'il est utilisé à des températures extrêmement basses ou élevées (hors plage de température ambiante recommandée), ou en cas de surchauffe ou de gel pendant l'utilisation. Si cela se produit, l'outil ne fonctionnera pas et les voyants LED du bouton marche/arrêt clignoteront alternativement. Laissez l'outil chauffer ou refroidir avant usage.

Indicateurs de diagnostic

Les voyants LED sous le bouton marche/arrêt et le bouton de mode signalent également des dysfonctionnements potentiels de l'outil ou de la batterie. Consultez le tableau ci-dessous pour interpréter le message correspondant au clignotement des voyants LED ainsi que les solutions possibles.

Problème	Témoin lumineux sous tension interrupteur	Voyant lumineux sous T	Voyant lumineux sous TTT	Solution
La température de la batterie est trop élevée.	Clignote	Éteint	Éteint	Laissez refroidir la batterie ou utilisez-en une autre.
Sous-tension de la batterie.	Clignote	Éteint	Éteint	
La température des composants électroniques est trop élevée après un fonctionnement continu.	Éteint	Clignotement alternatif		Laissez l'outil refroidir.
Connexion défectueuse ou autre panne électrique	Éteint	Éteint	Éteint	Retirez puis réinstallez la batterie, puis redémarrez l'outil. Ou contactez un centre de service agréé pour les réparations.
L'outil s'est arrêté. Ou court-circuit	Clignotement simultané			Redémarrez l'outil. Ou contactez un centre de service agréé pour les réparations.
Défaillance des composants électroniques.	Éteint	Clignotement simultané		Contactez un centre de service agréé pour les réparations.

Rétraction d'un percuteur bloqué (voir figure J)

- Retirez la batterie et tous les clous.
- Réinsérez la batterie, puis maintenez le bouton marche/arrêt (13) enfoncé pendant 1 seconde.
- Ouvrez le chargeur.
- Appuyez le contact de pièce (1) contre la pièce à travailler.
- Appuyez sur la gâchette (4).
- Le percuteur se rétracte.
- Rechargez les clous.

Transport

Les batteries lithium-ion sont soumises aux exigences de la législation sur les marchandises dangereuses.

Le transport de ces batteries doit se faire conformément aux dispositions et réglementations locales, nationales et internationales.

Les utilisateurs peuvent transporter ces batteries par la route sans autres exigences.

Le transport commercial de batteries lithium-ion par les compagnies maritimes est soumis à la réglementation en matière de transport de marchandises dangereuses. Les préparatifs d'expédition et le transport ne peuvent être effectués que par des personnes dûment formées. L'ensemble du processus doit être supervisé par des professionnels.

Les points suivants doivent être respectés lors du transport des batteries rechargeables :

Assurez-vous que les bornes de contact de la batterie sont protégées et isolées afin d'éviter les courts-circuits.

Assurez-vous que la batterie est bien maintenue en place à l'intérieur de l'emballage.

Les batteries endommagées ou qui fuient ne doivent pas être transportées.

Contactez votre compagnie maritime pour plus d'informations.

⚠ ***ATTENTION !***
Ne pas utiliser des batteries dont l'enveloppe est endommagée.

Maintenance et entretien

⚠ ***AVERTISSEMENT !***
Avant d'effectuer tout travail sur l'outil électrique, retirez la batterie.

Nettoyage

⚠ ***ATTENTION !***
Pour un nettoyage avec de l'air comprimé sec, portez toujours des lunettes de protection.

Nettoyez régulièrement l'outil électrique et les ouïes de ventilation. La fréquence de nettoyage dépend du matériau et de la durée d'utilisation. Nettoyez régulièrement l'intérieur du boîtier et le moteur avec de l'air comprimé sec.

Réparations

Toute opération de réparation doit être réalisée par un service technique agréé.

i ***REMARQUE***

Pendant la période de garantie, ne dévissez pas les vis du boîtier. Le non-respect de cette exigence annule toute réclamation au titre de la garantie du fabricant.

Pièces de rechange et accessoires

Pour les autres accessoires, en particulier les outils et les accessoires de la défonceuse, consultez les catalogues du fabricant. Vous trouverez des figures et des listes de pièces de rechange sur notre site internet : **www.flex-tools.com.**

Informations relatives à l'élimination des déchets

⚠ ***AVERTISSEMENT !***

Rendre les outils électriques usagés inutilisables :

– *en retirant la batterie des outils sans fil.*



Pays de l'UE uniquement
Ne jetez pas les outils électriques avec les ordures ménagères !
Conformément à la directive européenne 2012/19/UE relative aux déchets d'équipements électriques et électroniques et à sa transposition dans la législation nationale, les outils électriques usagés doivent être collectés séparément et recyclés dans le respect de l'environnement.



Récupération des matières premières à la place de l'élimination des déchets.
L'appareil, les accessoires et l'emballage doivent être recyclés dans le respect de l'environnement. Les pièces en plastique sont identifiées pour le recyclage selon le type de matériau.

⚠ ***AVERTISSEMENT !***
Ne jetez pas les batteries avec les ordures ménagères, ni dans un feu ou dans l'eau. N'ouvrez pas des batteries usagées.

Pays de l'UE uniquement :
Conformément au règlement 2023/1542, les piles/batteries défectueuses ou usagées doivent être recyclées.

i ***REMARQUE***
N'hésitez pas à demander à votre revendeur des informations concernant l'élimination du produit !

CE-Déclaration de conformité

Les déclarations de conformité sont incluses dans l'annexe 1 du présent mode d'emploi.

Exemption de responsabilité

Le fabricant et son représentant déclinent toute responsabilité pour les dommages et les gains manqués liés à l'interruption des activités causée par le produit ou un produit inutilisable.
Le fabricant et son représentant déclinent toute responsabilité pour les dommages liés à une mauvaise utilisation du produit ou à une utilisation avec des produits provenant d'autres fabricants.



Contents

Simboli utilizzati in questo manuale 32
Simboli sul prodotto 32
Avvertenze di sicurezza importanti. 32
Emissioni acustiche e vibrazioni 33
Specifiche tecniche 34
Descrizione dei componenti 34
Utilizzo 34
Trasporto 38
Pulizia e manutenzione 39
Informazioni sullo smaltimento 39
Dichiarazione di conformità CE. 39
Esonero dalla responsabilità 40

Simboli utilizzati in questo manuale

⚠ ***AVVERTENZA!***
Indica un pericolo imminente. Il mancato rispetto di questa avvertenza comporta il rischio di lesioni estremamente gravi o mortali.

⚠ ***ATTENZIONE!***
Indica una situazione potenzialmente pericolosa. Il mancato rispetto di questa avvertenza comporta il rischio di lesioni lievi o danni materiali.

i ***NOTA***
Indica suggerimenti per l'uso e informazioni importanti.

Simboli sul prodotto


Prima di usare l'utensile elettrico, leggere il manuale di istruzioni.


Informazioni sullo smaltimento degli utensili elettrici (v. pagina 39)

CE Marcatura CE

UKCA Marcatura UKCA


Non guardare la fonte luminosa.


Indossare occhiali di protezione.

Avvertenze di sicurezza importanti

⚠ ***AVVERTENZA!***
Prima di usare l'utensile elettrico, leggere e rispettare:
- *Queste istruzioni per l'uso.*
- *Le "Istruzioni di sicurezza generali" sull'uso degli utensili elettrici nel libretto incluso (libretto n. 315915).*
- *Le leggi e le normative locali in vigore relative alla prevenzione degli incidenti.*

Questo utensile elettrico di ultima generazione è stato costruito conformemente alle normative di sicurezza in vigore.

Tuttavia, quando è in funzione, l'utensile elettrico comporta il rischio di lesioni, anche mortali, all'operatore o a terze parti e il rischio di danni all'utensile elettrico o ad altre proprietà.

Questo utensile elettrico deve essere utilizzato esclusivamente:
- *Per l'uso previsto*
- *Se perfettamente funzionante*

Eventuali difetti che ne compromettono la sicurezza devono essere immediatamente corretti.

Destinazione d'uso

Questa chiodatrice per finitura è progettata:
- *Per l'uso in ambito industriale e commerciale.*
- *Per inserire chiodi nel legno.*

Avvertenze di sicurezza per chiodatrici per finitura

⚠ ***AVVERTENZA!***
Consultare tutte le avvertenze di sicurezza, le istruzioni, le illustrazioni e le specifiche fornite insieme a questo utensile elettrico.
Il mancato rispetto delle istruzioni elencate di seguito comporta il rischio di scossa elettrica,

incendio e/o lesioni gravi. Conservare tutte le avvertenze e le istruzioni per futuro riferimento.

- **Presumere sempre che l'utensile contenga chiodi.** Un uso disattento della chiodatrice può causare l'espulsione accidentale dei chiodi, con il rischio di lesioni.
- **Non dirigere l'utensile verso se stessi o altre persone.** L'avviamento accidentale comporta l'espulsione dei chiodi, con il rischio di lesioni.
- **Non avviare l'utensile finché non è posizionato saldamente sul materiale in lavorazione.** Se l'utensile non è a contatto con il materiale, il chiodo potrebbe deviare dalla traiettoria.
- **Scollegare l'utensile dalla fonte di alimentazione se un chiodo si è inceppato al suo interno.** Durante la rimozione di un chiodo inceppato, la chiodatrice potrebbe attivarsi accidentalmente se è collegata alla fonte di alimentazione.
- **Prestare attenzione durante la rimozione di un chiodo inceppato.** Il meccanismo potrebbe essere sotto compressione, e l'utensile potrebbe espellere il chiodo durante la rimozione.
- **Non usare questa chiodatrice per fissare cavi elettrici.** Non è progettata per l'installazione di cavi elettrici; potrebbe danneggiarne il rivestimento isolante, con il rischio di scossa elettrica o incendio.
- **Tenere l'utensile elettrico esclusivamente tramite le impugnature isolanti durante le operazioni in cui l'accessorio di taglio o il dispositivo di fissaggio può entrare a contatto con cavi elettrici nascosti.** Se l'accessorio di taglio o il dispositivo di fissaggio tocca un cavo elettrificato può trasmettere la corrente alle parti metalliche dell'utensile, esponendo l'operatore al rischio di scossa elettrica.

Emissioni acustiche e vibrazioni

I valori di emissione acustica e delle vibrazioni sono stati determinati ai sensi dello standard EN 60745.

Di seguito sono riportati i livelli di emissione acustica ponderati (A) tipici dell'utensile.

- Livello di pressione sonora L_{pA}: 80 dB(A)
- Livello di potenza sonora L_{WA}: 91 dB(A)
- Incertezza: K = 3 dB

Valore totale di emissione delle vibrazioni

- Valore di emissione a_h: 2,43 m/s^2
- Incertezza: K = 1,5 m/s^2

⚠ ***ATTENZIONE!***

I valori indicati sono relativi a utensili elettrici nuovi. L'uso quotidiano può influire sui valori di emissione acustica e delle vibrazioni.

i ***NOTA***

Il livello di emissione delle vibrazioni indicato in queste istruzioni è stato misurato tramite il metodo di collaudo standard descritto in EN 62841 e può essere utilizzato per confrontare l'utensile con altri prodotti analoghi. Può essere utilizzato anche per una valutazione preliminare dei livelli di esposizione.

Il livello di vibrazioni dichiarato fa riferimento all'applicazione principale dell'utensile.

Tuttavia, se l'utensile è utilizzato per applicazioni diverse, con altri accessori, o viene mantenuto in cattive condizioni, il livello di vibrazioni potrebbe differire. Ciò può aumentare significativamente il livello di esposizione durante il periodo di lavoro complessivo.

Per calcolare una stima accurata del livello di esposizione, è necessario prendere in considerazione anche le fasi in cui l'utensile è spento o in funzione a vuoto. Ciò può ridurre significativamente il livello di esposizione durante il periodo di lavoro complessivo.

Adottare ulteriori misure di sicurezza per proteggere l'operatore dagli effetti delle vibrazioni, ad esempio: mantenere l'utensile e gli accessori in buone condizioni, tenere le mani al caldo, pianificare il lavoro.

⚠ ***ATTENZIONE!***

Indossare protezioni per le orecchie quando la pressione sonora è superiore a 85 dB(A).

Specifiche tecniche

Modello		NB 16-54 18-EC	
Prodotto		Chiodatrice per finitura	
Tensione nominale	V CC	18	
Capacità del caricatore	Chiodi	110	
Tipo di chiodi	Ga	18	
Lunghezza dei chiodi	mm	16-54	
Diametro dei chiodi	mm	1,2	
Peso ai sensi della procedura FLEX 01	kg	2,2	
Batteria	18 V	AP 18/2.5 AP 18/4.0 AP 18/5.0 AP 18/8.0 AP 18/4.0 XT AP 18/8.0 XT	
Peso della batteria	kg	AP 18/2.5 AP 18/4.0 AP 18/5.0 AP 18/8.0 AP 18/4.0 XT AP 18/8.0 XT	0,4 0,8 0,7 1,1 0,7 1,2
Caricabatteria compatibili	Serie CA…18 Serie CA...12/18		
Temperatura di ricarica	Da 0 a 40°C		
Temperatura di funzionamento	Da –10°C a 40°C		
Temperatura di conservazione	Da −20°C a 50°C		

Descrizione dei componenti (figura A)

I numeri accanto ai componenti fanno riferimento all'illustrazione del prodotto nella pagina delle figure.

1. **Sensore di contatto**
2. **Fermaglio di rilascio dei chiodi**
3. **Luce di lavoro LED**
4. **Interruttore a grilletto**
5. **Impugnatura**
6. **Gancio removibile**
7. **Pulsante di rilascio del caricatore**
8. **Caricatore**
9. **Finestra di osservazione dei chiodi**
10. **Selettore della modalità di attivazione**
11. **Attivazione a contatto**
12. **Attivazione sequenziale singola**
13. **Pulsante di accensione**
14. **Cuscinetto di protezione (x3)**
15. **Selettore della profondità**

Utilizzo

⚠ ***AVVERTENZA!***
Rimuovere la batteria prima di effettuare qualsiasi operazione sull'utensile elettrico.

Operazioni preliminari

Estrarre l'utensile elettrico e gli accessori dall'imballaggio e verificare che siano presenti tutti i componenti e che non siano danneggiati.

i ***NOTA***
Le batterie incluse sono parzialmente cariche. Prima dell'uso, ricaricarle completamente. Consultare il manuale di istruzioni del caricabatteria.

Suggerimenti per una lunga durata di servizio

⚠ ***ATTENZIONE!***
- *Non ricaricare le batterie a temperature inferiori a 0°C o superiori a 40°C.*
- *Non ricaricare le batterie in ambienti soggetti a temperatura o umidità elevate.*
- *Non coprire le batterie e il caricabatteria durante la ricarica.*
- *Scollegare il cavo di alimentazione del caricabatteria al termine della ricarica.*

La batteria e il caricabatteria diventano caldi durante la ricarica; è un fenomeno normale.

i ***NOTA***
Rispettare le istruzioni relative alla ricarica della batteria riportate nel manuale di istruzioni della batteria.

Durante un periodo di inutilizzo prolungato, conservare le batterie parzialmente cariche in

un luogo fresco.

Inserimento/sostituzione della batteria (figure B1-B2)

- Inserire la batteria carica nell'utensile elettrico finché non si blocca in posizione (figura B1).
- Per rimuovere la batteria, premere il pulsante di rilascio (passaggio 1) ed estrarre la batteria (passaggio 2) (figura B2).

⚠ ***ATTENZIONE!***
Quando l'utensile elettrico non è in uso, proteggere i contatti della batteria. Piccoli oggetti metallici possono causare il corto circuito dei contatti, con il rischio di incendio ed esplosione.

Gancio per cintura (figura C)

Insieme all'utensile è incluso un gancio removibile (6) che può essere fissato su qualsiasi lato dell'utensile. Il gancio può essere usato per appendere l'utensile a una cintura.

Installazione del gancio sull'utensile

- Rimuovere la batteria.
- Allineare il gancio con i fori sulla base dell'utensile.
- Inserire la vite e serrarla saldamente con un cacciavite (non incluso).

Rimozione del gancio dall'utensile

- Rimuovere la batteria.
- Allentare la vite e rimuovere il gancio.

Cuscinetto di protezione (figura D)

⚠ ***AVVERTENZA!***
Rimuovere la batteria dall'utensile prima di rimuovere o sostituire il cuscinetto di protezione. *In caso contrario sussiste il rischio di lesioni gravi.*

Il cuscinetto di protezione (14) fissato alla punta dell'utensile contribuisce a evitare di danneggiare o scalfire la superficie del materiale nel caso dei legni morbidi.

Per rimuovere il cuscinetto di protezione, tirarlo verso il basso e in direzione opposta rispetto al sensore di contatto (1). Per sostituire il cuscinetto di protezione, posizionarlo sopra il sensore di contatto e spingerlo sulla parte posteriore.

I cuscinetti di ricambio possono essere riposti sul caricatore dell'utensile, nell'area evidenziata in figura (D-1). In quest'area sono già presenti due cuscinetti di ricambio.

Caricamento e rimozione dei chiodi (figura E)

⚠ ***AVVERTENZA!***
Rimuovere la batteria dall'utensile prima di caricare o rimuovere i chiodi. *In caso contrario sussiste il rischio di lesioni gravi.*

⚠ ***AVVERTENZA!***
Durante il caricamento dei chiodi, orientare l'utensile lontano da sé e da altre persone.. *In caso contrario sussiste il rischio di lesioni gravi.*

⚠ ***AVVERTENZA!***
Usare esclusivamente chiodi del tipo raccomandato per l'uso con questo utensile. *L'uso di altri tipi di chiodi può causare il malfunzionamento dell'utensile, con il rischio di lesioni gravi.*

⚠ ***AVVERTENZA!***
Non caricare i chiodi quando il sensore di contatto o l'interruttore a grilletto sono attivi.. *In caso contrario sussiste il rischio di lesioni gravi.*

Caricamento dei chiodi

- Rimuovere la batteria.
- Con la punta dell'utensile orientata lontano da sé e da altre persone, premere il pulsante di rilascio del caricatore (7) situato sulla parte posteriore del caricatore e aprire il caricatore facendolo scorrere.
- Inserire i chiodi nella fessura del caricatore con le punte dei chiodi (E-1) rivolte verso il basso e appoggiate sul fondo della fessura.
- Spingere il caricatore e premere il pulsante di rilascio del caricatore finché non si incastra in posizione.
- Assicurarsi che il caricatore sia bloccato saldamente.
- Reinstallare la batteria e accendere la chiodatrice tenendo premuto il pulsante di accensione (13) per 1 secondo.
- È possibile visualizzare il numero di chiodi rimanenti attraverso la finestra di osservazione dei chiodi (9) per poterne caricare altri quando necessario.

Rimozione dei chiodi

- Rimuovere la batteria.
- Premere il pulsante di rilascio del caricatore situato sulla parte posteriore del caricatore e aprirlo facendolo scorrere.
- Rimuovere i chiodi.
- Chiudere il caricatore e assicurarsi che sia bloccato in posizione.

Regolazione della profondità di inserimento (figura F)

⚠ ***AVVERTENZA!***

Durante la regolazione della chiodatrice, orientarla lontano da sé e da altre persone. *In caso contrario sussiste il rischio di lesioni gravi.*

Si raccomanda di testare la profondità di inserimento su un materiale di scarto per determinare la profondità adatta all'operazione.

L'inserimento di chiodi lunghi in materiali duri richiede una forza maggiore.

- Rimuovere la batteria.
- Ruotare il selettore della profondità (15) verso l'alto o verso il basso per regolare la profondità, come indicato dalla freccia.

	Profondità minore
	Profondità maggiore

- Reinstallare la batteria e accendere l'utensile tenendo premuto il pulsante di accensione (13) per 1 secondo.
- Effettuare un test dopo ciascuna regolazione per determinare la profondità di inserimento corretta.

NOTA – Se la pressione dell'aria nel cilindro è troppo bassa, i chiodi non penetreranno correttamente nel materiale. In tal caso l'utensile deve essere riparato.

Inserimento dei chiodi nel materiale (figura G)

⚠ ***AVVERTENZA!***

Non ostruire o bloccare il meccanismo di contatto con il materiale quando l'utensile è in funzione. *In caso contrario sussiste il rischio di lesioni gravi.*

i ***NOTA***

Se non viene effettuata alcuna operazione dopo 30 minuti dall'accensione, la chiodatrice si spegnerà automaticamente.

Attivazione sequenziale singola

L'attivazione sequenziale singola consente di posizionare i chiodi con precisione.

- Prima dell'uso, assicurarsi che il materiale sia fissato saldamente.
- Installare la batteria e accendere l'utensile tenendo premuto il pulsante di accensione (13) per 1 secondo.
- Premere brevemente il selettore della modalità di attivazione (10) per selezionare la modalità di attivazione singola " T ".
- Impugnare saldamente l'utensile per mantenere il controllo.
- Posizionare il sensore di contatto (1) dell'utensile sulla superficie del materiale.
- Spingere l'utensile contro la superficie del materiale per attivare il sensore di contatto. Quindi premere l'interruttore a grilletto (4) per inserire un chiodo.
- Rilasciare l'interruttore a grilletto e sollevare la punta dell'utensile dal materiale per completare l'operazione di chiodatura.
- Ripetere questi passaggi per inserire altri chiodi.

NOTA – Tenere premuto l'interruttore a grilletto finché l'operazione di chiodatura non è completata.

Se l'utensile rimane a contatto con il materiale per più di 5 secondi senza completare l'operazione di chiodatura, il meccanismo di inserimento si bloccherà finché l'operatore non solleva l'utensile dal materiale e rilascia l'interruttore a grilletto.

Attivazione a contatto

L'attivazione a contatto permette di inserire i chiodi in modo rapido e continuo.

- Prima dell'uso, assicurarsi che il materiale sia fissato saldamente.
- Installare la batteria e accendere l'utensile tenendo premuto il pulsante di accensione (13) per 1 secondo.
- Premere brevemente il selettore della modalità di attivazione (10) per selezionare la modalità di attivazione a contatto " TTT ".
- Impugnare saldamente l'utensile per mantenere il controllo.
- Tenere premuto l'interruttore a grilletto (4).
- Spingere l'utensile contro la superficie del materiale per attivare il sensore di contatto (1) e inserire un chiodo. Tenere premuto

l'interruttore.
- Spostare l'utensile nel successivo punto di inserimento e spingerlo contro il materiale per inserire un altro chiodo.
- Rilasciare l'interruttore a grilletto al termine dell'operazione.

NOTA – La modalità di attivazione a contatto integra il meccanismo di attivazione sequenziale singola.

Ciò significa che l'utensile può essere usato anche spingendo il sensore di contatto contro la superficie e premendo l'interruttore a grilletto.

Se l'utensile rimane a contatto con il materiale per più di 5 secondi senza sollevare l'utensile o rilasciare l'interruttore a grilletto, il meccanismo di inserimento si bloccherà finché l'operatore non solleva l'utensile dal materiale e rilascia l'interruttore a grilletto.

Bloccaggio automatico in assenza di chiodi

Quando nel caricatore rimangono solo 0-5 chiodi, la funzione di bloccaggio automatico disattiverà l'utensile. Per continuare l'operazione, caricare altri chiodi.

Luci di lavoro LED (figura H)

Le luci di lavoro LED (3) si accendono automaticamente alla pressione dell'interruttore a grilletto (4) o del sensore di contatto (1) per illuminare la superficie del materiale.

Le luci di lavoro LED si spengono automaticamente circa 10 secondi dopo il rilascio dell'interruttore a grilletto o del sensore di contatto.

Rimozione di un chiodo inceppato (figure I1-I2)

- Rimuovere la batteria.
- Premere il pulsante di rilascio del caricatore (7) e rimuovere i chiodi dal caricatore.
- Sollevare il fermaglio di rilascio dei chiodi (2) e aprire il dispositivo di rilascio dei chiodi.
- Rimuovere il chiodo inceppato usando un cacciavite a testa piatta o delle pinze, se necessario.

NOTA – Prestare attenzione a non danneggiare/graffiare la scanalatura dei chiodi o il meccanismo di inserimento. Il cacciavite deve scivolare sopra il chiodo durante la rimozione.

- Chiudere il dispositivo di rilascio dei chiodi e il fermaglio.
- Ricaricare i chiodi e chiudere il caricatore.
- Reinstallare la batteria e accendere l'utensile tenendo premuto il pulsante di accensione per 1 secondo.

NOTA

*Un'eccessiva profondità di inserimento o la presenza di detriti o chiodi inceppati possono causare il bloccaggio del percussore in posizione abbassata. Nella maggior parte dei casi, per riportare il percussore nella posizione operativa è sufficiente spingere il sensore di contatto contro un materiale di scarto e premere l'interruttore a grilletto. Consultare la sezione "**Sbloccaggio del percussore**".*

Protezione termica

Questa funzione protegge l'utensile quando è usato a temperature ambientali estremamente calde o fredde (fuori dall'intervallo della temperatura di funzionamento) o se l'utensile si surriscalda o si ghiaccia durante l'uso. In tal caso, l'utensile non funzionerà e il pulsante di accensione/gli indicatori luminosi lampeggeranno alternativamente. Attendere che l'utensile si scaldi o si raffreddi prima di usarlo nuovamente.

Significato degli indicatori luminosi

Gli indicatori luminosi situati sotto il pulsante di accensione e il selettore della modalità segnalano eventuali malfunzionamenti dell'utensile e/o della batteria. Consultare la seguente tabella per informazioni sul significato degli indicatori luminosi e le soluzioni proposte.

Problema	Indicatore sotto il pulsante di accensione	Indicatore sotto il simbolo T	Indicatore sotto il simbolo TTT	Soluzione
La temperatura della batteria è troppo alta.	Lampeggiante	Spento	Spento	Attendere che la batteria si raffreddi o usare un'altra batteria.
Sottotensione della batteria.	Lampeggiante	Spento	Spento	
A seguito di un funzionamento continuo, la temperatura dei componenti elettronici è troppo alta.	Spento	Lampeggianti alternativamente		Attendere che l'utensile si raffreddi.
Malfunzionamento del collegamento elettrico.	Spento	Spento	Spento	Rimuovere la batteria, reinstallarla e riaccendere l'utensile. In alternativa, contattare il servizio clienti autorizzato per la riparazione.
L'utensile si è bloccato. Oppure, corto circuito.	Lampeggianti simultaneamente			Riaccendere l'utensile. In alternativa, contattare il servizio clienti autorizzato per la riparazione.
Malfunzionamento dei componenti elettronici.	Spento	Lampeggianti simultaneamente		Contattare il servizio clienti autorizzato per la riparazione.

Sbloccaggio del percussore (figura J)

- Rimuovere la batteria e rimuovere tutti i chiodi.
- Reinstallare la batteria, quindi tenere premuto il pulsante di accensione (13) per 1 secondo.
- Aprire il caricatore.
- Spingere il sensore di contatto (1) contro il materiale.
- Premere l'interruttore a grilletto (4).
- Il percussore indietreggerà.
- Ricaricare i chiodi.

Trasporto

Le batterie agli ioni di litio sono soggette ai vincoli delle normative sulle merci pericolose.

Il trasporto di tali batterie deve essere effettuato i sensi delle disposizioni e delle normative locali, nazionali e internazionali.

Gli utenti possono trasportare tali batterie su strada senza ulteriori vincoli.

Il trasporto commerciale delle batterie agli ioni di litio da parte di spedizionieri è soggetto alle normative sul trasporto di merci pericolose. Le operazioni di preparazione e

trasporto della merce devono essere effettuare esclusivamente da persone competenti. L'intero processo deve essere supervisionato da un professionista.

Per il trasporto delle batterie ricaricabili, rispettare le istruzioni riportate di seguito.

Per evitare il rischio di corto circuito, assicurarsi che i terminali di contatto della batteria siano protetti e isolati.

Assicurarsi che la batteria non possa muoversi all'interno dell'imballaggio.

Non trasportare batterie che presentano danni o perdite.

Contattare lo spedizioniere per maggiori informazioni.

⚠ ***ATTENZIONE!***
Non spedire batterie con involucro danneggiato.

Pulizia e manutenzione

⚠ ***AVVERTENZA!***
Rimuovere la batteria prima di effettuare qualsiasi operazione sull'utensile.

Pulizia

⚠ ***ATTENZIONE!***
Durante la pulizia con aria compressa, indossare protezioni per gli occhi.

Pulire periodicamente l'utensile elettrico e le aperture di ventilazione. La frequenza della pulizia dipende dal tipo di materiale lavorato e dalla frequenza di utilizzo. Pulire l'interno dell'involucro e il motore con aria compressa.

Riparazioni

Qualsiasi operazione di riparazione deve essere affidata a un centro di assistenza autorizzato.

i ***NOTA***
Durante il periodo di garanzia, non allentare le viti sull'involucro esterno. In caso contrario, la garanzia verrà annullata.

Parti di ricambio e accessori

Ulteriori accessori e utensili sono disponibili nei cataloghi del costruttore. Le viste esplose e l'elenco delle parti di ricambio sono disponibili sul nostro sito web:
www.flex-tools.com.

Informazioni sullo smaltimento

⚠ ***AVVERTENZA!***
Rendere inutilizzabili gli utensili elettrici come descritto di seguito.
– *Per gli utensili cordless: rimuovere la batteria.*

Solo Paesi UE
Non smaltire l'utensile elettrico insieme ai rifiuti domestici.
Ai sensi della direttiva europea 2012/19/EU sui rifiuti di apparecchiature elettriche ed elettroniche e della sua applicazione nella giurisdizione nazionale, gli apparecchi elettrici devono essere raccolti separatamente e riciclati nel rispetto dell'ambiente.

Riciclare le materie prime invece di smaltirle insieme ai rifiuti.
L'apparecchio, gli accessori e i materiali di imballaggio devono essere smaltiti nel rispetto dell'ambiente. Le parti in plastica sono riciclabili in base al tipo di materiale.

⚠ ***AVVERTENZA!***
Non gettare le batterie insieme ai rifiuti domestici, nel fuoco o nell'acqua. Non aprire le batterie usate.

Solo Paesi UE
Ai sensi del regolamento 2023/1542, le batterie usate o difettose devono essere riciclate.

i ***NOTA***
Rivolgersi al rivenditore per informazioni sullo smaltimento.

CE Dichiarazione di conformità

Le dichiarazioni di conformità sono incluse nell'Allegato 1 del presente manuale di istruzioni.

Esonero dalla responsabilità

Il costruttore e il suo rappresentante non sono responsabili per danni e mancato profitto a causa dell'interruzione dell'attività commerciale dovuta al prodotto o a un prodotto inutilizzabile.
Il costruttore e il suo rappresentante non sono responsabili per danni causati dall'uso improprio del prodotto o dall'uso del prodotto con accessori di altri costruttori.

Contenido

Símbolos utilizados en este manual 41
Símbolos en el producto 41
Información importante para la seguridad . 41
Ruido y vibración 42
Datos técnicos 43
Visión general 43
Instrucciones de funcionamiento 43
Transporte 48
Mantenimiento y cuidado del producto . . . 48
Información para la eliminación del producto 49
Declaración de conformidad CE 49
Exención de responsabilidad 49

Símbolos utilizados en este manual

⚠ ***¡ADVERTENCIA!***
Indica un peligro inminente. Si no se tiene en cuenta esta advertencia puede producirse la muerte o lesiones muy graves.

⚠ ***¡PRECAUCIÓN!***
Indica la posibilidad de una situación de peligro. Si no se tiene en cuenta esta advertencia pueden producirse lesiones leves o daños materiales.

i ***NOTA***
Indica consejos de aplicación e información importante.

Símbolos en el producto


Antes de encender la herramienta eléctrica, lea el manual de instrucciones.


Información para la eliminación de la herramienta vieja (ver la página 49)

CE Marcado CE

UKCA Marcado UKCA


No mire hacia la lámpara en funcionamiento


Utilice gafas protectoras

Información importante para la seguridad

⚠ ***¡ADVERTENCIA!***
Antes de usar la herramienta eléctrica, lea lo siguiente y actúe de manera consecuente:

- *estas instrucciones de funcionamiento,*
- *las «Instrucciones generales de seguridad» sobre el manejo de herramientas eléctricas incluidas en el folleto adjunto (n.º: 315915),*
- *los reglamentos locales vigentes actualmente y las normativas sobre prevención de accidentes.*

Esta herramienta eléctrica incorpora la tecnología más avanzada y ha sido fabricada cumpliendo las normativas de seguridad reconocidas.

No obstante, cuando se utiliza, la herramienta eléctrica podría representar un riesgo para la integridad física y la vida del usuario y de terceros, o daños en la herramienta u otros daños materiales.

La herramienta eléctrica solo puede ser utilizada

- *para el uso previsto*
- *en perfecto estado de funcionamiento.*

Los fallos que afecten a la seguridad deben repararse inmediatamente.

Uso previsto

La clavadora de clavos brad está prevista

- *para el uso comercial en la industria y el comercio,*
- *o para introducir clavos en piezas de madera.*

Instrucciones de seguridad para la clavadora de clavos brad

⚠ ***¡ADVERTENCIA!***
Lea todas las advertencias de seguridad, instrucciones, ilustraciones y especificaciones

incluidas con esta herramienta eléctrica. *Si no se cumplen todas las instrucciones que se enumeran a continuación, pueden producirse descargas eléctricas, incendios y/o lesiones graves. Conserve todas las instrucciones y advertencias para poder consultarlas en el futuro.*

- **Suponga siempre que la herramienta contiene elementos de sujeción.** El manejo descuidado de la clavadora puede provocar el disparo inesperado de elementos de sujeción y causar lesiones personales.
- **No apunte con la herramienta hacia usted ni hacia nadie que se encuentre cerca.** Un disparo inesperado descargará el elemento de sujeción causando lesiones.
- **No accione la herramienta a menos que esté firmemente colocada contra la pieza de trabajo.** Si la herramienta no está en contacto con la pieza de trabajo, el elemento de sujeción puede desviarse de su objetivo.
- **Desconecte la herramienta de la fuente de alimentación cuando el elemento de sujeción se atasque en la herramienta.** Al retirar un elemento de sujeción atascado, la clavadora puede activarse accidentalmente si está enchufada.
- **Tenga cuidado al retirar un elemento de sujeción atascado.** El mecanismo puede estar bajo compresión y el elemento de sujeción puede ser descargado con fuerza mientras se intenta liberar un atasco.
- **No utilice esta clavadora para fijar cables eléctricos.** No está diseñada para la instalación de cables eléctricos y puede dañar el aislamiento de los mismos, provocando descargas eléctricas o riesgos de incendio.
- **Sujete la herramienta eléctrica por las superficies de agarre aisladas en aquellos trabajos donde el accesorio de corte o la pieza de sujeción pueda entrar en contacto con cables ocultos.** El contacto del accesorio o la pieza de sujeción con un cable bajo tensión podría electrificar las piezas metálicas expuestas de la herramienta eléctrica y causar una descarga eléctrica al usuario.

Ruido y vibración

Los valores de ruido y vibración se han determinado según la norma EN 60745.

El nivel de ruido ponderado A de la herramienta eléctrica suele ser:

– Nivel de presión acústica L_{pA}:	80 dB(A)
– Nivel de potencia acústica L_{WA}:	91 dB(A)
– Incertidumbre:	K = 3 dB

Valor de vibración total:

– Valor de emisión a_h:	2,43 m/s^2
– Incertidumbre:	K = 1,5 m/s^2

⚠ ***¡PRECAUCIÓN!***

Los valores medidos especificados se aplican a las herramientas eléctricas nuevas. El uso diario hace que cambien los valores de ruido y vibración.

i ***NOTA***

El nivel de emisión de vibraciones especificado en estas instrucciones ha sido medido conforme a un método de ensayo estándar según la norma EN 62841 y puede utilizarse para hacer comparaciones entre herramientas. También se puede usar en una valoración preliminar de la exposición.

El nivel de emisión de vibraciones especificado representa las principales aplicaciones de la herramienta.

No obstante, si la herramienta se usa para diferentes aplicaciones, con distintos accesorios o con un mantenimiento deficiente, el nivel de emisión de vibraciones puede diferir. Esto podría aumentar considerablemente el nivel de exposición a lo largo de todo el periodo de trabajo.

Para hacer una estimación precisa del nivel de exposición a la vibración, también hay que tener en cuenta los periodos en los que la herramienta está apagada, o está encendida pero no se está utilizando realmente. Esto podría reducir significativamente el nivel de exposición a lo largo de todo el periodo de trabajo.

Identifique medidas de seguridad adicionales para proteger al usuario de los efectos de la vibración. Por ejemplo: realizar un man-

tenimiento correcto de la herramienta y los accesorios, mantener las manos calientes, organizar los procesos de trabajo.

⚠ ***¡PRECAUCIÓN!***
Lleve protectores auditivos cuando la presión acústica sea mayor que 85 dB(A).

Datos técnicos

Tipo de producto		NB 16-54 18-EC	
Producto		Clavadora de clavos brad	
Tensión nominal	Vcc	18	
Capacidad del cargador	Clavos	110	
Tipo de clavo	Calibre	18	
Longitud de los clavos brad	mm	16-54	
Diámetro de los clavos	mm	1,2	
Peso según el procedimiento FLEX 01	kg	2,2	
Batería	18 V	AP 18/2.5 AP 18/4.0 AP 18/5.0 AP 18/8.0 AP 18/4.0 XT AP 18/8.0 XT	
Peso de la batería	kg	AP 18/2.5 AP 18/4.0 AP 18/5.0 AP 18/8.0 AP 18/4.0 XT AP 18/8.0 XT	0,4 0,8 0,7 1,1 0,7 1,2
Rango de carga	Serie CA...18 Serie CA...12/18		
Temperatura de carga	de 0 a 40 °C		
Temperatura de funcionamiento	de -10 a 40 °C		
Temperatura de almacenamiento	de -20 a 50 °C		

Vista general (ver la figura A)

La numeración de los elementos del producto se refiere a la ilustración de la herramienta en la página de gráficos.

1. **Contacto con la pieza de trabajo**
2. **Lengüeta de desbloqueo de atascos**
3. **Luz de trabajo LED**
4. **Gatillo interruptor**
5. **Asa**
6. **Gancho extraíble**
7. **Botón de liberación del cargador**
8. **Cargador**
9. **Ventanas indicadoras de clavos**
10. **Botón de selección de modo**
11. **Modo de acción por contacto**
12. **Modo de acción secuencial simple**
13. **Interruptor de alimentación**
14. **Almohadilla anti-marcas (3 ud)**
15. **Selector de profundidad**

Instrucciones de funcionamiento

⚠ ***¡ADVERTENCIA!***
Quite la batería antes de realizar cualquier trabajo en la herramienta eléctrica.

Antes de encender la herramienta eléctrica

Desembale la herramienta eléctrica y los accesorios y compruebe que no falte ninguna pieza ni esté dañada.

i ***NOTA***
Las baterías no se suministran totalmente cargadas. Antes del primer uso, cargue las baterías completamente. Consulte el manual de funcionamiento del cargador.

Consejos para una larga vida útil de la batería

⚠ ***¡PRECAUCIÓN!***
– *No cargue nunca las baterías a temperaturas inferiores a 0 °C o superiores a 40 °C.*
– *No cargue las baterías en ambientes con alta humedad del aire o temperatura am-*

biente.
- *No cubra las baterías y el cargador durante el proceso de carga.*
- *Desconecte el enchufe de red del cargador al final del proceso de carga.*

La batería y el cargador se calientan durante el proceso de carga. ¡Esto es absolutamente normal!

NOTA

Para la carga correcta de la batería, siga las instrucciones del manual de instrucciones de la batería.

Si las baterías no se utilizan durante un período prolongado de tiempo, guárdelas parcialmente cargadas en un lugar fresco.

Insertar/cambiar la batería (ver las figuras B1-B2)

- Introduzca la batería cargada en la herramienta eléctrica presionando hasta que se oiga un clic (ver la figura B1).
- Para quitarla, presione el botón de liberación (1.) y saque la batería tirando de ella (2). (ver la figura B2).

¡PRECAUCIÓN!

Proteja los contactos de la batería cuando no se esté utilizando el aparato. Las piezas de metal sueltas pueden cortocircuitar los terminales: ¡peligro de explosión e incendio!

Gancho para cinturón (ver figura C)

La herramienta se envía con un gancho extraíble (6) que se puede colocar en cualquier lado de la herramienta. El gancho se puede utilizar para colgar la herramienta en un cinturón.

Instale el gancho en la herramienta:

- Quite la batería.
- Alinee el gancho con los orificios de la base de la herramienta.
- Inserte el tornillo y apriete de forma segura el tornillo con un destornillador (no incluido).

Retire el gancho de la herramienta:

- Quite la batería.
- Afloje el tornillo y retire el gancho.

Almohadilla antimarcas (ver figura D)

¡ADVERTENCIA!

Retire la batería de la herramienta antes de retirar o volver a instalar la almohadilla antimarcas. *De lo contrario, podrían producirse lesiones graves.*

La almohadilla antimarcas (14) fijada a la punta de la herramienta ayuda a evitar marcas y abolladuras en la superficie trabajo cuando se trabaja con maderas blandas.

La almohadilla antimarcas se puede quitar tirando de ella hacia abajo y alejándola del contacto con la pieza de trabajo (1). Para volver a colocar la almohadilla anti-marcas, colóquela en su lugar sobre el contacto de la pieza de trabajo y empuje hacia arriba en la parte posterior para reinstalarla.

El lugar de almacenamiento (D-1) para guardar la almohadilla antimarcas se encuentra en el cargador de la herramienta. En la zona de almacenamiento en la herramienta hay dos almohadillas antimarcas de recambio.

Para cargar o quitar clavos de brad (ver figura E)

¡ADVERTENCIA!

Retire la batería de la herramienta antes de cargar o quitar los clavos. *Si no lo hace, podrían producirse lesiones personales graves.*

¡ADVERTENCIA!

Mantenga la herramienta alejada de usted y de otras personas cuando cargue clavos. *De lo contrario, podrían producirse lesiones personales graves.*

¡ADVERTENCIA!

Utilice solo los clavos recomendados para su uso con esta herramienta. *El uso de cualquier otro tipo de clavos puede provocar el mal funcionamiento de la herramienta y causar lesiones graves.*

¡ADVERTENCIA!

No cargue nunca clavos con el contacto de la pieza de trabajo o el gatillo activado. *Si lo hace, podría sufrir lesiones físicas graves.*

Para cargar clavos:

- Quite la batería.
- Con la punta de la herramienta apuntando en dirección contraria a usted, apriete el botón de liberación del cargador (7) situado en la parte trasera del cargador y deslice el cargador para abrirlo.
- Coloque los clavos brad en el canal con las puntas de los clavos (E-1) apuntando hacia abajo y apoyados en la parte inferior del canal.
- Empuje el cargador y apriete el botón de liberación del cargador para cerrarlo hasta que encaje firmemente en su lugar.
- Asegúrese de que el cargador está fijado en su lugar de forma segura.
- Vuelva a colocar la batería y reactive la clavadora manteniendo pulsado el interruptor de encendido (13) durante 1 segundo.
- Puede observar el número de clavos restantes a través de las ventanas indicadoras de clavos (9) y cargar más clavos según sea necesario.

Para sacar clavos:

- Quite la batería.
- Apriete el botón de liberación del cargador situado en la parte trasera del cargador y deslice el cargador para abrirlo.
- Saque los clavos.
- Cierre el cargador y asegúrese de que está fijado en su lugar de forma segura.

Ajuste de la profundidad de introducción (ver la figura F)

⚠ ***¡ADVERTENCIA!***

Apunte siempre la clavadora lejos de usted y de otras personas cuando realice ajustes. *De lo contrario, podrían producirse lesiones graves.*

Es aconsejable probar la profundidad de clavado en una pieza de desecho para determinar la profundidad necesaria para la aplicación.

Los materiales más duros y los clavos más largos requerirán más fuerza para clavar el clavo.

- Quite la batería.
- Gire el selector de profundidad (15) hacia arriba o hacia abajo para ajustar la profundidad según lo indicado por la flecha de profundidad.

−T−	Más superficial
¯T¯	Más profundo

- Vuelva a colocar la batería y reinicie la herramienta manteniendo pulsado el interruptor de encendido (13) durante 1 segundo.
- Clave un clavo de prueba después de cada ajuste hasta conseguir la profundidad deseada.

NOTA: Si la presión de aire en el cilindro es demasiado baja, los clavos no se introducirán correctamente en la madera. En ese caso, deberá enviarse la grapadora al servicio técnico.

Clavar clavos brad (ver la figura G)

⚠ ***¡ADVERTENCIA!***

Nunca calce o retenga el mecanismo de contacto con la pieza de trabajo durante el funcionamiento de la herramienta. *Si lo hace, podría sufrir lesiones graves.*

i ***NOTA***

Si no se realiza ninguna otra acción después de pulsar el interruptor de encendido, la clavadora se apagará automáticamente al cabo de 30 minutos.

Modo de acción secuencial simple:

La acción secuencial simple proporciona la máxima precisión en la colocación de clavos.

- Asegúrese de que la pieza de trabajo está sujeta antes de realizar cualquier operación.
- Coloque la batería y encienda la herramienta manteniendo pulsado el interruptor de encendido (13) durante 1 segundo.
- Pulse brevemente el botón de selección de modo (10) para seleccionar el modo de acción secuencial simple «T».
- Sujete firmemente la herramienta para mantener el control.
- Coloque el contacto de la pieza de trabajo (1) de la herramienta sobre la superficie de trabajo.
- Empuje la herramienta contra la superficie de trabajo para presionar el contacto con la pieza de trabajo. A continuación, apriete el gatillo interruptor (4) para clavar un clavo.
- Suelte el gatillo interruptor y levante de la pieza de trabajo la punta de la herramienta

para completar la acción de clavado.
- Repita los pasos para clavar más clavos.

AVISO: Mantenga apretado el gatillo hasta que se complete el ciclo de clavado de las grapas.

Si no se realizan más acciones durante más de 5 segundos después de que el contacto con la pieza de trabajo se presione sin soltar, el disparo se bloqueará hasta que el usuario suelte tanto el contacto de la pieza de trabajo como el gatillo interruptor y vuelva a iniciar la operación.

Modo de acción por contacto:

La acción por contacto permite una colocación repetitiva muy rápida de los clavos.

- Asegúrese de que la pieza de trabajo está sujeta antes de realizar cualquier operación.
- Coloque la batería y encienda la herramienta manteniendo pulsado el interruptor de encendido (13) durante 1 segundo.
- Pulse brevemente el botón de selección de modo (10) para seleccionar el modo de acción por contacto «TTT».
- Sujete firmemente la herramienta para mantener el control.
- Apriete y mantenga presionado el gatillo interruptor (4).
- Empuje la herramienta contra la superficie de trabajo para presionar el contacto con la pieza de trabajo (1) y clavar un clavo. Mantenga el gatillo apretado.
- Coloque la herramienta en el siguiente punto de clavado y empuje la herramienta contra la pieza de trabajo para clavar otro clavo.
- Suelte el gatillo interruptor cuando haya terminado.

AVISO: El modo de acción por contacto conserva la lógica del modo de acción secuencial simple.

Esto significa que la herramienta también puede accionarse presionando el contacto de la pieza de trabajo contra la superficie y apretando el gatillo interruptor.

Si no se realizan más acciones durante más de 5 segundos después de que el contacto con la pieza de trabajo o el gatillo interruptor se presionen sin soltar, el disparo se bloqueará hasta que el usuario suelte tanto el contacto de la pieza de trabajo como el gatillo interruptor y vuelva a iniciar la operación.

Bloqueo de disparo en vacío

Cuando al cargador le queden 0-5 clavos, la función de bloqueo de disparo en vacío no permitirá el funcionamiento continuado. Para reanudar el funcionamiento, vuelva a cargar la herramienta con clavos.

Luces de trabajo LED (ver la figura H)

Las luces de trabajo LED (3) se encienden cuando se pulsa el gatillo interruptor (4) o el contacto de la pieza de trabajo (1). Esto proporciona iluminación adicional de la pieza de trabajo.

Las luces de trabajo LED se apagarán aproximadamente 10 segundos después de soltar el gatillo interruptor y el contacto con la pieza de trabajo.

Cómo quitar un clavo brad atascado (ver las figuras I1-I2)

- Quite la batería.
- Pulse el botón de liberación del cargador (7) y saque los clavos del cargador.
- Levante la lengüeta de desbloqueo de atascos (2) y abra el desbloqueo de atascos.
- Saque el clavo atascado con un destornillador plano o unos alicates si es necesario.

AVISO: No estropee ni raye el canal de clavos ni el mecanismo de clavado. El destornillador debe deslizarse siempre sobre el clavo al hacer palanca.

- Cierre el desbloqueo de atascos y la lengüeta.
- Recargue los clavos y cierre el cargador.
- Vuelva a colocar la batería y reinicie la herramienta manteniendo pulsado el interruptor de encendido durante 1 segundo.

NOTA

*Clavar los clavos a demasiada profundidad en el material, el exceso de residuos o los clavos atascados pueden hacer que el percutor se atasque en la posición inferior. Por lo general, el percutor puede volver a la posición de funcionamiento presionando el elemento de contacto de trabajo contra un trozo de madera y apretando el gatillo. Consulte el capítulo «**Retraer un percutor caído**» más adelante*

en este manual.

Modo de protección de temperatura

El modo de protección de temperatura protegerá la herramienta cuando se utilice a temperaturas extremadamente frías o calientes (fuera del rango de temperatura ambiente de funcionamiento recomendado) o si la herramienta se sobrecalienta o se congela durante el uso. Si esto sucede, la herramienta no funcionará y las luces LED del interruptor de encendido/indicador parpadearán alternativamente. Deje que la herramienta se caliente o se enfríe antes de usarla.

Indicadores de diagnóstico

Las luces LED indicadoras debajo del interruptor de encendido y el botón de modo también proporcionan información para indicar problemas con la herramienta y/o la batería. Consulte la siguiente tabla para interpretar el significado de las luces LED parpadeantes y las posibles soluciones.

<table>
<tr><th>PROBLEMA</th><th>Luz indicadora debajo del interruptor de encendido</th><th>Luz indicadora debajo de « T »</th><th>Luz indicadora debajo de « TTT »</th><th>Solución</th></tr>
<tr><td>La temperatura de la batería es demasiado alta.</td><td>Parpadea</td><td>Apagado</td><td>Apagado</td><td rowspan="2">Deje que la batería se enfríe o utilice una batería diferente.</td></tr>
<tr><td>Subtensión de la batería.</td><td>Parpadea</td><td>Apagado</td><td>Apagado</td></tr>
<tr><td>La temperatura de los componentes electrónicos es demasiado alta después de un funcionamiento continuo.</td><td>Apagado</td><td colspan="2">Parpadea alternativamente</td><td>Deje que la herramienta se enfríe.</td></tr>
<tr><td>Mala conexión u otro fallo en la conexión eléctrica</td><td>Apagado</td><td>Apagado</td><td>Apagado</td><td>Quite la batería, vuelva a colocarla y, a continuación, reinicie la herramienta. O póngase en contacto con el centro de atención al cliente autorizado para solicitar una reparación.</td></tr>
<tr><td>La herramienta ha atascado. O cortocircuito</td><td colspan="3">Parpadean al mismo tiempo</td><td>Reinicie la herramienta. O póngase en contacto con el centro de atención al cliente autorizado para solicitar una reparación.</td></tr>
</table>

Fallo de componentes electrónicos.	Apagado	Parpadean al mismo tiempo	Póngase en contacto con el centro de atención al cliente autorizado para solicitar una reparación.

Retraer un percutor caído (ver la figura J)

- Retire la batería y quite todos los clavos.
- Vuelva a insertar la batería y, a continuación, mantenga pulsado el interruptor de encendido (13) durante 1 segundo.
- Abra el cargador.
- Presione el contacto con la pieza de trabajo (1) contra una pieza de trabajo.
- Apriete el gatillo interruptor (4).
- El percutor se retraerá.
- Recargue los clavos.

Transporte

Las baterías de iones de litio están sujetas a los requisitos de la legislación sobre mercancías peligrosas.

El transporte de esas baterías debe realizarse de acuerdo con las disposiciones y regulaciones locales, nacionales e internacionales.

Los usuarios pueden transportar estas baterías por carretera sin requisitos adicionales.

El transporte comercial de baterías de iones de litio por parte de las compañías de transporte está sujeto a las regulaciones para el transporte de mercancías peligrosas. Los preparativos de envío y el transporte solo pueden ser realizados por personas debidamente capacitadas. Todo el proceso debe ser supervisado profesionalmente.

Deben observarse los siguientes puntos al transportar baterías recargables:

Asegúrese de que los terminales de contacto de la batería estén protegidos y aislados para evitar cortocircuitos.

Asegúrese de que la batería esté bien sujeta y evite movimientos dentro del embalaje.

Las baterías dañadas o con fugas no deben ser transportadas.

Póngase en contacto con su empresa de transporte para más información.

⚠ ***¡PRECAUCIÓN!***

No coloque baterías que tengan la carcasa dañada.

Mantenimiento y cuidado del producto

⚠ ***¡ADVERTENCIA!***

Quite la batería de la herramienta antes de realizar cualquier trabajo en la herramienta eléctrica.

Limpieza

⚠ ***¡PRECAUCIÓN!***

Cuando limpie con aire comprimido seco, utilice siempre gafas protectoras.

Limpie regularmente la herramienta eléctrica y las ranuras de ventilación. La frecuencia de limpieza depende del material y la duración de uso. Sople regularmente con aire comprimido seco el interior de la carcasa y el motor.

Reparaciones

Las reparaciones deben realizarse exclusivamente en un centro de servicio postventa autorizado.

i ***NOTA***

Durante el período de garantía, no afloje los tornillos en la carcasa. El incumplimiento de este requisito invalidará cualquier reclamación bajo la garantía del fabricante.

Piezas de recambio y accesorios

Encontrará información sobre otros complementos, en particular herramientas y accesorios, en los catálogos del fabricante. En nuestra página web encontrará planos de despiece y listas de recambios: **www.flex-tools.com.**

Información para la eliminación del producto

⚠ ***¡ADVERTENCIA!***

Las herramientas viejas deben dejarse inutilizables:

– *si funcionan con batería, quite la batería.*



Solo países de la UE
¡No tire los aparatos eléctricos a la basura doméstica!
Según la Directiva Europea 2012/19/UE sobre residuos eléctricos y electrónicos, y su implementación en las legislaciones nacionales, los aparatos eléctricos usados deben recogerse por separado y reciclarse de forma respetuosa con el medio ambiente.



Recuperación de materias primas en lugar de eliminación de residuos.
Los dispositivos, accesorios y embalajes deben reciclarse de forma respetuosa con el medio ambiente. Las piezas de plástico están identificadas para el reciclaje según el tipo de material.

⚠ ***¡ADVERTENCIA!***

No elimine las baterías tirándolas a la basura doméstica ni arrojándolas al agua o al fuego. No abra las baterías usadas.

Solo países de la UE:
De conformidad con el Reglamento 2023/1542, las baterías defectuosas o usadas deben reciclarse.

i ***NOTA***

¡Pregunte a su distribuidor las opciones de eliminación!

CE-Declaración de conformidad

Las declaraciones de conformidad se incluyen en el Anexo 1 de este manual de instrucciones.

Exención de responsabilidad

El fabricante y su representante no son responsables de los daños y la pérdida de beneficio debido a la interrupción de la actividad causada por el producto o por un producto que no se pueda utilizar.
El fabricante y su representante no son responsables de los daños provocados por el uso indebido del producto o por el uso del mismo con productos de otros fabricantes.

Índice

Símbolos usados neste manual 50
Símbolos no produto 50
Informação importante de segurança 50
Ruído e vibração 51
Características técnicas 51
Vista pormenorizada 52
Instruções de funcionamento 52
Transporte 56
Cuidados e manutenção 57
Informação acerca da eliminação 57
Declaração de Conformidade CE 57
Desresponsabilização 57

Símbolos usados neste manual

⚠ ***AVISO!***
Existem perigos iminentes. O desrespeito por este aviso pode dar origem à morte ou a ferimentos extremamente graves.

⚠ ***CUIDADO!***
Existe a possibilidade de uma situação perigosa. O desrespeito por este aviso pode dar origem a ferimentos ligeiros ou danos patrimoniais.

i ***NOTA***
Existem dicas de utilização e informação importante.

Símbolos no produto


Antes de ligar a ferramenta elétrica, leia o manual de utilização.


Informação sobre a eliminação de uma ferramenta antiga (consulte a página 57)


Marca CE


Marca UKCA


Não olhe diretamente para a lâmpada em funcionamento.


Use óculos de proteção.

Informação importante de segurança

⚠ ***AVISO!***
Antes de usar a ferramenta elétrica, leia o seguinte e aja em conformidade:

- *Estas instruções de funcionamento,*
- *As "Instruções gerais de segurança" sobre o manuseamento de ferramentas elétricas no folheto fornecido (folheto n.º: 315915).*
- *As regras e normas atuais nas instalações quanto à prevenção de acidentes.*

Esta ferramenta elétrica é topo de gama e foi fabricada de acordo com as normas de segurança conhecidas.

No entanto, durante a utilização, a ferramenta elétrica pode constituir um perigo de vida para o utilizador ou poderá haver danos na ferramenta elétrica ou patrimoniais.

A ferramenta elétrica só pode ser utilizada

- *para a utilização prevista,*
- *num perfeito estado de funcionamento.*

As falhas que impeçam a segurança têm de ser reparadas imediatamente.

Utilização prevista

A pregadora de pinos foi criada

- *para um uso comercial na indústria e comércio,*
- *ou para pregar em peças de madeira.*

Instruções de segurança da pregadora de pinos

⚠ ***AVISO!***
Leia todos os avisos de segurança, instruções, ilustrações e especificações fornecidas com esta ferramenta elétrica. *Não seguir todas as instruções apresentadas abaixo pode resultar em choque elétrico, incêndio e/ou ferimentos graves. Guarde todos os avisos e instruções para futuras referências.*

- **Assuma sempre que a ferramenta contém fixadores.** Um manuseamento descuidado da pregadora de pinos pode resultar no disparo inesperado de fixadores e causar ferimentos.

- **Não aponte a ferramenta para si nem para ninguém por perto.** Um premir inesperado do gatilho liberta o fixador, dando origem a ferimentos.
- **Não utilize a ferramenta, a não ser que esta seja colocada firmemente contra a peça a ser trabalhada.** Se a ferramenta não estiver em contacto com a peça a ser trabalhada, o fixador pode ser disparado para longe do seu alvo.
- **Desligue a ferramenta da alimentação quando o fixador ficar preso na ferramenta.** Enquanto retira um fixador encravado, a ferramenta pode ser ativada acidentalmente, se estiver ligada à alimentação.
- **Tenha cuidado enquanto retira um agrafo preso.** O mecanismo pode estar sob compressão e o agrafo pode ser forçosamente descarregado enquanto tenta libertar uma obstrução.
- **Não use esta pregadora de pinos para fixar cabos elétricos.** Não foi criada para a instalação de cabos elétricos e pode danificar o isolamento dos cabos, causando assim um choque elétrico ou perigo de fogo.
- **Segure a ferramenta através das superfícies de preensão isoladas quando executar uma operação onde o acessório de corte ou fixador possa entrar em contacto com cabos elétricos escondidos.** O contacto do acessório de corte ou fixador com um cabo "vivo" fará com que as peças de metal expostas da ferramenta elétrica deem um choque ao operador.

Ruído e vibração

Os valores de ruído e vibração foram determinados de acordo com a norma EN 60745.

O nível de ruído avaliado A da ferramenta elétrica é habitualmente:

– Nível de pressão do som L_{pA}: 80 dB(A)
– Nível de potência do som L_{WA}: 91 dB(A)
– Incerteza: K = 3 dB

Valor total da vibração:
– Valor da emissão a_h: 2.43 m/s^2
– Incerteza: K = 1.5 m/s^2

⚠ ***CUIDADO!***
Os valores medidos especificados aplicam-se às novas ferramentas elétricas. O uso diário causa a alteração dos valores de vibração e ruído.

ⓘ ***NOTA***
O nível de emissão da vibração apresentado nestas instruções foi medido de acordo com um teste padrão dado em EN 62841 e pode ser usado para comparar ferramentas. Também pode ser usado para uma avaliação preliminar da exposição.

O nível de emissão da vibração declarado representa as aplicações principais da ferramenta.

No entanto, se a ferramenta for usada para diferentes aplicações, com diferentes acessórios, ou tendo uma má manutenção, os níveis de emissão da vibração podem diferir. Isto pode aumentar significativamente o nível de exposição sobre o período total de funcionamento.

Para fazer uma estimativa precisa do nível de exposição da vibração, também tem de ter em conta as vezes que desliga a ferramenta, ou quando esta está a funcionar, mas não está realmente a ser utilizada. Isto pode diminuir significativamente o nível de exposição sobre o período total de funcionamento.

Identifique medidas adicionais de segurança para proteger o operador dos efeitos da vibração, como: Efetuar a manutenção da ferramenta e dos acessórios, manter as mãos quentes, organizar vários padrões de trabalho.

⚠ ***CUIDADO!***
Use proteção auditiva quando a pressão do som estiver acima dos 85 dB(A).

Características técnicas

Tipo de produto		NB 16-54 18-EC
Produto		Pregadora de pinos
Voltagem nominal	V DC	18
Capacidade do carregador	Pinos	110
Tipo de prego	Ga	18
Comprimento do pino	mm	16-54
Diâmetro do pino	mm	1,2

Peso de acordo com o procedimento FLEX 01	kg	2,2	
Bateria	18V	AP 18/2.5 AP 18/4.0 AP 18/5.0 AP 18/8.0 AP 18/4.0 XT AP 18/8.0 XT	
Peso da bateria	kg	AP 18/2.5 AP 18/4.0 AP 18/5.0 AP 18/8.0 AP 18/4.0 XT AP 18/8.0 XT	0,4 0,8 0,7 1,1 0,7 1,2
Gama do carregador	Série CA…18 Série CA…12/18		
Temperatura de carregamento	0~40 °C		
Temperatura de funcionamento	-10~40 °C		
Temperatura de armazenamento	-20~50 °C		

Vista pormenorizada (consulte a Imagem A)

A numeração das funcionalidades do produto refere-se à imagem da máquina na página das imagens.

1. **Contacto da peça a ser trabalhada**
2. **Trinco de libertação de obstruções**
3. **Luz de trabalho LED**
4. **Gatilho do interruptor**
5. **Pega**
6. **Gancho amovível**
7. **Botão de libertação do cartucho**
8. **Cartucho**
9. **Janelas de indicação dos pinos**
10. **Botão de seleção do modo**
11. **Modo de atuação de contacto**
12. **Modo de atuação sequencial simples**
13. **Interruptor da alimentação**
14. **Encaixe No-mar (x3)**
15. **Seletor da profundidade**

Instruções de funcionamento

⚠ ***AVISO!***

Retire a bateria antes de efetuar quaisquer trabalhos na ferramenta elétrica.

Antes de ligar a ferramenta elétrica

Retire a ferramenta elétrica e os acessórios da caixa e certifique-se de que não há peças em falta nem danificadas.

ⓘ ***NOTA***

As baterias não vêm completamente carregadas na altura da entrega. Antes da primeira utilização, carregue a bateria por completo. Consulte o manual de instruções do carregador.

Dicas para um tempo de vida útil prolongado

⚠ ***CUIDADO!***

- *Nunca carregue baterias a temperaturas abaixo dos 0 °C ou acima dos 40 °C.*
- *Não carregue baterias em ambientes com elevada humidade do ar ou temperatura ambiente.*
- *Não cubra baterias nem o carregador durante o processo de carregamento.*
- *Retire a ficha do carregador da tomada no final do processo de carregamento.*

A bateria e o carregador aquecem durante o processo de carregamento. Isto é perfeitamente normal.

ⓘ ***NOTA***

Siga as instruções apresentadas nas instruções de funcionamento para um carregamento correto da bateria.

Se as baterias não forem usadas durante um longo período de tempo, guarde-as parcialmente carregadas num local fresco.

Inserir/substituir a bateria (consulte a Imagem B1-B2)

- Pressione a bateria carregada para a ferramenta elétrica até ficar fixada no respetivo lugar (consulte a Imagem B1).
- Para retirar a bateria, prima o botão de libertação (1) e puxe a bateria (2) para fora. (Consulte a Imagem B2).

⚠ ***CUIDADO!***
Quando o aparelho não for usado, proteja os contactos da bateria. Peças soltas de metal podem colocar os contactos em curto-circuito, podendo dar origem a explosão ou fogo!

Gancho para o cinto (consulte a Imagem C)

A sua ferramenta vem equipada com um gancho para o cinto (6) amovível que pode ser posicionado na parte lateral da ferramenta. O gancho pode ser usado para pendurar a ferramenta num cinto.

Instalar o gancho na ferramenta:

- Retire a bateria.
- Alinhe o gancho com os orifícios na base da ferramenta.
- Insira e enrosque bem o parafuso com uma chave de fendas (não fornecida).

Retirar o gancho da ferramenta:

- Retire a bateria.
- Desaperte o parafuso e retire o gancho.

Encaixe No-mar (consulte a Imagem D)

⚠ ***AVISO!***
Retire a bateria da ferramenta antes de retirar ou substituir o encaixe No-mar. *Não seguir estas instruções pode dar origem a ferimentos sérios.*

O encaixe No-mar (14) fixado no nariz da ferramenta ajuda a evitar estragos e amassos quando trabalhar na superfície de madeiras mais suaves.

O encaixe No-mar pode ser retirado puxando para baixo e para fora do contacto da peça a ser trabalhada (1). Para substituir o encaixe No-mar, coloque-o no respetivo lugar sobre o contacto da peça a ser trabalhada e pressione para cima na parte traseira para o voltar a assentar.

O espaço de armazenamento (D-1) do encaixe No-mar encontra-se no cartucho da ferramenta. São fornecidos dois encaixes No-mar sobresselentes na área de armazenamento.

Carregar ou retirar pinos (consulte a Imagem E)

⚠ ***AVISO!***
Retire a bateria da ferramenta antes de carregar ou retirar pinos. *Não seguir estas instruções pode dar origem a ferimentos sérios.*

⚠ ***AVISO!***
Mantenha a ferramenta virada na direção oposta a si e de outras pessoas quando carregar pregos. *Não fazê-lo pode dar origem a possíveis ferimentos sérios.*

⚠ ***AVISO!***
Use apenas os pinos recomendados para esta ferramenta. *A utilização de outros pinos ou pregos pode dar origem ao mau funcionamento da ferramenta, podendo dar origem a ferimentos sérios.*

⚠ ***AVISO!***
Nunca carregue pinos quando o contacto da peça a ser trabalhada ou o gatilho estiverem ativados. *Se o fizer, pode dar origem a ferimentos sérios.*

Carregar pinos:

- Retire a bateria.
- Com o nariz da ferramenta virado na direção oposta a si, pressione o botão de libertação do cartucho (7) na parte traseira do cartucho, e abra o cartucho.
- Coloque os pinos no canal com as pontas (E-1) viradas para baixo, e assentes no fundo do canal.
- Pressione o cartucho e aperte o botão de libertação do cartucho para o fechar, até ficar bem encaixado no respetivo lugar.
- Certifique-se de que o cartucho fica bem fixado no respetivo lugar.
- Volte a fixar a bateria e reative a pregadora premindo e mantendo premido o interruptor da alimentação (13) durante 1 segundo.
- Pode ver o número de pinos restantes através da janela de indicação dos pinos (9) e carregar mais pinos, conforme necessário.

Para retirar os pinos:

- Retire a bateria.
- Pressione o botão de libertação do cartucho na parte traseira do cartucho, e abra o cartucho.
- Retire os pinos.
- Feche o cartucho e certifique-se de que fica bem fixado no respetivo lugar.

Ajuste da profundidade de condução (consulte a Imagem F)

⚠ ***AVISO!***

Aponte sempre a pregadora de pinos para longe de si e de outras pessoas quando efetuar ajustes. *O não seguimento das instruções pode dar origem a ferimentos sérios.*

Aconselhamos a testar a profundidade de condução num resto de material, para determinar a profundidade necessária para a aplicação.

Materiais mais duros e pinos mais compridos requerem mais força para orientar o pino.

- Retire a bateria.
- Rode o seletor da profundidade (15) para cima ou para baixo para ajustar a profundidade, conforme indicado pela seta da profundidade.

–T–	Mais superficial
¯T¯	Mais profundo

- Volte a fixar a bateria e reinicie a ferramenta premindo e mantendo premido o interruptor da alimentação (13) durante 1 segundo.
- Faça um teste de pregar após cada ajuste, até obter a profundidade desejada.

NOTA: Se a pressão do ar no cilindro estiver muito baixa, os agrafos não serão devidamente orientados para a madeira. Neste caso, o agrafador tem de ser reparado.

Orientar os pinos (consulte a Imagem G)

⚠ ***AVISO!***

Nunca force nem mantenha o mecanismo de contacto da peça a ser trabalhada durante o funcionamento da ferramenta. *Se o fizer, pode dar origem a ferimentos sérios.*

i ***NOTA***

Se não for efetuada qualquer outra ação após ter pressionado o gatilho do interruptor, a pregadora desliga-se automaticamente passados 30 minutos.

Modo de atuação sequencial simples:

A atuação sequencial simples fornece uma colocação mais precisa do pino.

- Certifique-se de que a peça a ser trabalhada está segura antes de efetuar qualquer operação.
- Fixe a bateria e inicie a ferramenta premindo e mantendo premido o interruptor da alimentação (13) durante 1 segundo.
- Prima brevemente o botão de seleção do modo (10) para selecionar o modo de atuação sequencial simples "T".
- Segure bem a ferramenta para manter o controlo.
- Posicione o contacto da peça a ser trabalhada (1) da ferramenta na superfície de trabalho.
- Pressione a ferramenta contra a superfície de trabalho para pressionar o contacto da peça a ser trabalhada. A seguir, pressione o gatilho do interruptor (4) para orientar um pino.
- Liberte o gatilho do interruptor e levante o nariz da peça a ser trabalhada para completar o pregar.
- Repita os passos para orientar mais pinos.

AVISO: Mantenha o gatilho pressionado até que o ciclo de orientação esteja completado.

Se não houver qualquer ação durante mais de 5 segundos após o contacto da peça a ser trabalhada ou o gatilho do interruptor for pressionado sem ser libertado, o disparo é bloqueado até que o utilizador liberte o contacto da peça a ser trabalhada e o gatilho do interruptor e reinicie a operação.

Modo de atuação de contacto:

A atuação de contacto permite uma colocação do pino repetitiva e rápida.

- Certifique-se de que a peça a ser trabalhada está segura antes de efetuar qualquer operação.
- Fixe a bateria e inicie a ferramenta premindo e mantendo premido o interruptor da alimentação (13) durante 1 segundo.
- Prima brevemente o botão de seleção do modo (10) para selecionar o modo de atuação de contacto "TTT".
- Segure bem a ferramenta para manter o controlo.
- Prima e mantenha premido o interruptor do gatilho (4).
- Pressione a ferramenta contra a superfície de trabalho para pressionar o contacto da peça a ser trabalhada (1) e orientar um

pino. Mantenha o gatilho pressionado.
- Passe a ferramenta para o local seguinte onde deseja pregar e pressione a ferramenta contra a peça a ser trabalhada para pregar outro pino.
- Quando terminar, liberte o gatilho.

AVISO: O modo de atuação de contacto retém a lógica do modo de atuação sequencial simples.

Isto significa que a ferramenta também pode ser utilizada pressionando o contacto da peça a ser trabalhada contra a superfície, e pressionando o gatilho do interruptor.

Se não houver qualquer ação durante mais de 5 segundos após o contacto da peça a ser trabalhada ou o gatilho do interruptor for pressionado sem ser libertado, o disparo é bloqueado a não ser que o utilizador liberte o contacto da peça a ser trabalhada e o gatilho do interruptor, e reinicie a operação.

Bloqueio de disparo a seco

Quando o cartucho tiver 0–5 pinos restantes, a funcionalidade de bloqueio de disparo a seco não permite a operação contínua. Para continuar a operação, recarregue a ferramenta com pinos.

Luzes de trabalho LED (consulte a Imagem H)

As luzes de trabalho LED (3) acendem quando o gatilho do interruptor (4) ou o contacto da peça a ser trabalhada (1) for pressionado. Isto fornece iluminação adicional à superfície da peça a ser trabalhada.

A luz de funcionamento LED desliga-se passados cerca de 10 segundos após libertar o gatilho do interruptor e o contacto da peça a ser trabalhada.

Retirar um pino encravado (consulte a Imagem I1-I2)

- Retire a bateria.
- Pressione o botão de libertação do cartucho (7) e retire os pinos do cartucho.
- Levante o trinco de libertação de obstruções (2) e abra a libertação de obstruções.
- Retire o pino encravado com uma chave de fendas ou alicate, se necessário.

AVISO: Não estrague/risque o canal do pino nem o mecanismo condutor. A chave de fendas deverá passar sempre sobre o pino quando for utilizada.

- Feche a libertação da obstrução e o trinco.
- Recarregue os pinos e feche o cartucho.
- Volte a fixar a bateria e reinicie a ferramenta premindo e mantendo premido o interruptor da alimentação durante 1 segundo.

NOTA

*Pregar os pinos demasiado fundo no material, detritos em excesso ou pinos obstruídos podem fazer com que o percutor fique preso no fundo. O percutor pode voltar à posição de funcionamento pressionando o elemento de contacto de trabalho contra uma peça de refugo de madeira e pressionando o gatilho. Consulte o capítulo "**Retração de um percutor bloqueado**" mais adiante neste manual.*

Modo de proteção da temperatura

O modo de proteção da temperatura protege a ferramenta quando é usa em condições de frio ou calor extremos (fora do intervalo de temperatura ambiente de funcionamento recomendado), ou quando a ferramenta sobreaquece ou congela durante a utilização. Se isto acontecer, a ferramenta não funciona e o interruptor da alimentação/indicadores luminosos LED piscam alternadamente. Permita à ferramenta aquecer ou arrefecer antes de a usar.

Indicadores de diagnóstico

Os indicadores luminosos LED sob o interruptor da alimentação e o botão do modo também fornecem informações para indicar problemas com a ferramenta e/ou a bateria. Consulte a tabela apresentada abaixo para interpretar as mensagens indicadas pelas luzes LED a piscar e as possíveis soluções.

Problema	Indicador luminoso Sob o interruptor Da alimentação	Indicador luminoso sob "T"	Indicador luminoso sob " TTT "	Solução
A temperatura da bateria está demasiado alta.	A piscar	Desligar	Desligar	Permita que a bateria arrefeça ou use uma bateria diferente.
Subvoltagem da bateria.	A piscar	Desligar	Desligar	
A temperatura dos componentes eletrónicos fica demasiado alta após um funcionamento contínuo.	Desligar	A piscar alternadamente		Permita à ferramenta arrefecer.
Ligação deficiente ou outra falha de ligação elétrica.	Desligar	Desligar	Desligar	Retire e volte a fixar a bateria e, de seguida, reinicie a ferramenta. Ou contacte o centro de apoio ao cliente para proceder à reparação.
A ferramenta ficou bloqueada. Ou curto-circuito	Piscam em simultâneo			Reinicie a ferramenta. Ou contacte o centro de apoio ao cliente para proceder à reparação.
Falha dos componentes eletrónicos.	Desligar	Piscam em simultâneo		Contacte o centro de apoio ao cliente para proceder à reparação.

Retração de um percutor bloqueado (consulte a Imagem J)

- Retire a bateria e retire todos os pinos.
- Volte a inserir a bateria e, de seguida, prima e mantenha premido o interruptor da alimentação (13) durante 1 segundo.
- Abra o carregador.
- Pressione o contacto da peça a ser trabalhada (1) contra uma peça a ser trabalhada.
- Pressione o interruptor do gatilho (4).
- O percutor retrai-se.
- Recarregue os pinos.

Transporte

As baterias de ião de lítio estão sujeitas aos requisitos da legislação sobre bens perigosos.

O transporte destas baterias tem de ser feito de acordo com as normas e provisões locais, nacionais e internacionais.

Os utilizadores podem transportar estas baterias de forma rodoviária sem outros requisitos.

O transporte comercial de baterias de ião de lítio por parte de empresas de transporte está sujeito às normas de transporte de bens perigosos. As preparações de envio e transporte só podem ser efetuadas por pessoal devidamente formado. Todo o processo tem de ser supervisionado por um profissional.

Os seguintes pontos têm de ser tidos em conta quando transportar baterias recarregáveis:

Certifique-se de que os terminais de contacto da bateria estão protegidos e isolados, de modo a evitar um curto-circuito.

Certifique-se de que a bateria está protegida contra movimentos dentro da embalagem.

Baterias danificadas ou com derrames não podem ser transportadas.

Contacte a sua empresa de transporte para obter mais informações.

⚠ ***CUIDADO!***

Não coloque baterias com uma estrutura danificada.

Cuidados e manutenção

⚠ ***AVISO!***

Antes de efetuar quaisquer trabalhos na ferramenta elétrica, retire a bateria.

Limpeza

⚠ ***CUIDADO!***

Quando limpar com ar comprimido seco, use sempre óculos de proteção.

Limpe regularmente a ferramenta elétrica e as ranhuras de ventilação. A frequência da limpeza está dependente do material e do tempo de utilização. Sopre regularmente o interior da estrutura e o motor com ar comprimido seco.

Reparações

As reparações só podem ser efetuadas por um centro de reparação autorizado.

i ***NOTA***

Durante o período da garantia, não desaperte os parafusos da estrutura. Não seguir este requisito invalida quaisquer queixas ao abrigo da garantia do fabricante.

Peças sobresselentes e acessórios

Para outros acessórios, especialmente ferramentas e acessórios, consulte os catálogos do fabricante. As imagens pormenorizadas e lista de peças sobresselentes podem ser encontradas na nossa página web: **www.flex-tools.com.**

Informação acerca da eliminação

⚠ ***AVISO!***

Torne as ferramentas elétricas inutilizáveis no fim:

– *Retire a bateria das ferramentas que funcionem a bateria.*

Apenas países da UE

Não elimine ferramentas elétricas juntamente com o lixo doméstico comum!

De acordo com a diretiva europeia 2012/19/UE relativa aos Resíduos de Equipamento Elétrico e Eletrónico e transposição para a lei nacional, as ferramentas elétricas usadas têm de ser recolhidas em separado e recicladas de um modo amigo do ambiente.

Recuperação de matérias-primas em vez de eliminação de resíduos.

O aparelho, acessórios e material de empacotamento deverão ser reciclados de um modo amigo do ambiente. As peças de plástico estão identificadas para reciclagem de acordo com o tipo de material.

⚠ ***AVISO!***

Não elimine as baterias no lixo doméstico comum, água ou fogo. Não abra baterias usadas.

Apenas para países da UE:

De acordo com o Regulamento 2023/1542, as baterias defeituosas ou gastas têm de ser recicladas.

i ***NOTA***

Contacte o seu revendedor quanto às opções de eliminação!

CE- Declaração de Conformidade

As Declarações de Conformidade estão incluídas no Anexo 1 deste manual de instruções.

Desresponsabilização

O fabricante e o seu representante não se responsabilizam por quaisquer danos ou perda de lucros devido à interrupção comercial causada pelo produto ou por um produto inutilizável.

O fabricante e o seu representante não se responsabilizam por quaisquer danos causados por uma utilização inadequada do produto, ou do produto com produtos de outros fabricantes.

Inhoud

Gebruikte symbolen in deze handleiding . . 58
Symbolen op het product 58
Belangrijke veiligheidsinformatie 58
Geluid en trilling 59
Technische gegevens 60
Overzicht 60
Gebruiksinstructies 60
Transport 65
Onderhoud en zorg 65
Informatie over de afvoer 65
CE-conformiteitsverklaring 66
Uitsluiting van de aansprakelijkheid 66

Gebruikte symbolen in deze handleiding

⚠ ***WAARSCHUWING!***
Verwijst naar dreigend gevaar. Het niet in acht nemen van deze waarschuwing kan leiden tot de dood of zeer ernstige verwondingen.

⚠ ***OPGELET!***
Verwijst naar een mogelijk gevaarlijke situatie. Het niet in acht nemen van deze waarschuwing kan resulteren in gering letsel of materiële schade.

i ***OPMERKING***
Verwijst naar tips en belangrijke informatie.

Symbolen op het product


Lees de gebruikershandleiding voordat u het elektrisch gereedschap inschakelt.


Informatie over verwijdering (zie pagina 65)

CE-markering

UKCA-markering


Kijk niet in de lamp


Draag een veiligheidsbril

Belangrijke veiligheidsinformatie

⚠ ***WAARSCHUWING!***
Lees voordat u het elektrisch gereedschap gebruikt de volgende instructies en handel hiernaar:

- *deze gebruiksaanwijzing,*
- *de "Algemene veiligheidsinstructies" over de omgang met elektrisch gereedschap in de bijgesloten brochure (brochurenr.: 315915),*
- *de actueel geldige regels en wetgevingen voor het voorkomen van ongevallen op de plaats van gebruik.*

Dit elektrisch gereedschap is gemaakt volgens de nieuwste technieken en in overeenstemming met de erkende veiligheidsvoorschriften.

Desalniettemin kan het elektrisch gereedschap tijdens het gebruik een gevaar voor lijf en leven van de gebruiker of derden veroorzaken en kan het elektrisch gereedschap materiële schade veroorzaken.

Het elektrisch gereedschap mag alleen worden gebruikt

- *voor het beoogde doeleinde*
- *in een perfecte staat.*

Storingen die de veiligheid verminderen moeten direct worden gerepareerd.

Beoogd gebruik

Ditbrad-nagelpistool is bedoeld

- *voor commercieel gebruik in de industrie en handel,*
- *voor het inslaan van bradnagels in houten werkstukken.*

Veiligheidsinstructies voor brad-nagelpistolen

⚠ ***WAARSCHUWING!***
Lees alle veiligheidswaarschuwingen, instructies, illustraties en specificaties die

met dit elektrisch gereedschap zijn meegeleverd. *Het niet opvolgen van alle onderstaande instructies kan leiden tot elektrische schokken en/of ernstig letsel. Bewaar alle waarschuwingen en instructies voor toekomstig gebruik.*

- **Ga er altijd van uit dat het gereedschap bevestigingsmiddelen bevat.** Onzorgvuldig omgaan met het nagelpistool kan leiden tot het onverwacht afschieten van bevestigingsmiddelen en persoonlijk letsel.
- **Richt het gereedschap niet naar uzelf of personen in de buurt.** Onverwachte activering zal de bevestigingsmiddelen afvuren en letsel veroorzaken.
- **Bedien het gereedschap alleen als het stevig tegen het werkstuk is aangebracht.** Als het gereedschap geen contact maakt met het werkstuk, kunnen de bevestigingsmiddelen van uw doel worden afgebogen.
- **Ontkoppel het gereedschap van de voedingsbron wanneer het bevestigingsmiddel in het gereedschap vastloopt.** Tijdens het verwijderen van een vastgelopen bevestigingsmiddel kan de nagelpistool per ongeluk worden geactiveerd als deze op de voeding is aangesloten.
- **Wees voorzichtig bij het verwijderen van vastgelopen bevestigingsmiddelen.** Het mechanisme kan onder druk staan en het bevestigingsmiddel kan met kracht worden losgelaten bij het verwijderen van het vastgelopen bevestigingsmiddel.
- **Gebruik dit nagelpistool niet voor het vastmaken van elektrische kabels.** Het is niet ontworpen voor het installeren van elektrische kabels en kan de isolatie van elektrische kabels beschadigen, wat kan leiden tot elektrische schokken of brandgevaar.
- **Houd het elektrisch gereedschap vast aan de geïsoleerde grepen, als u een handeling uitvoert waarbij het zaagaccessoire of bevestigingsmiddel in contact kan komen met verborgen bedrading.** Het snijaccessoire of bevestigingsmiddel kan met een onder stroom staande draad in aanraking komen en kunnen de blootgestelde metalen onderdelen van het elektrisch gereedschap onder stroom zetten en de gebruiker een elektrische schok geven.

Geluid en trilling

Het geluidniveau en trillingswaarden werden bepaald in overeenstemming met EN 60745.

Het A-gewogen geluidsniveau van het elektrisch gereedschap is typisch:

– Geluidsdrukniveau L_{pA}:	80 dB(A)
– Geluidsvermogen L_{WA}:	91 dB(A)
– Onzekerheid:	K = 3 dB

Totale trillingswaarde:

– Emissiewaarde a_h:	2.43 m/s^2
– Onzekerheid:	K = 1.5 m/s^2

⚠ ***OPGELET!***

De opgegeven meetwaarden gelden voor nieuw elektrisch gereedschap. Door het dagelijks gebruik kunnen het geluidniveau en trillingswaarden veranderen.

i ***OPMERKING***

De trillingsemissiewaarde, die in deze handleiding is vermeld, werd gemeten in overeenstemming met een gestandaardiseerde test conform EN 62841 en kan worden gebruikt voor vergelijkingen met ander gereedschap. Deze kan tevens worden gebruikt voor een voorlopige beoordeling van de blootstelling.

Het aangegeven trillingsemissiewaardeniveau representeert de primaire toepassingen van het gereedschap.

Als het gereedschap echter voor andere toepassingen wordt gebruikt, met andere accessoires of als het slecht wordt onderhouden, kan het trillingsemissieniveau afwijken. Dit kan het blootstellingsniveau significant verhogen tijdens de werkduur.

Om een nauwkeurige inschatting van de het blootstellingsniveau aan trillingen te maken, is het ook noodzakelijk rekening te houden met de tijd waarin het gereedschap is ingeschakeld of ingeschakeld maar niet in gebruik is. Dit kan het blootstellingsniveau significant verlagen tijdens de werkduur.

Identificeer aanvullende veiligheidsmaatre-

gelen om de bediener te beschermen tegen de effecten van trillingen, zoals: Onderhoud het gereedschap en de accessoires, houd de handen warm en organiseer de werkpatronen.

⚠ ***OPGELET!***
Draag gehoorbescherming bij een geluidsdruk van meer dan 85 dB(A).

Technische gegevens

Producttype		NB 16-54 18-EC	
Product		Bradtacker-nagelpistool	
Nominale spanning	Vdc	18	
Magazijncapaciteit	nagels	110	
Type nagel	Ga	18	
Lengte van bradnagel	mm	16-54	
Diameter van nagel	mm	1,2	
Gewicht in overeenstemming met FLEX Procedure 01	kg	2,2	
Accu	18V	AP 18/2,5 AP 18/4,0 AP 18/5,0 AP 18/8,0 AP 18/4,0 XT AP 18/8,0 XT	
Gewicht van accu	kg	AP 18/2,5 AP 18/4,0 AP 18/5,0 AP 18/8,0 AP 18/4,0 XT AP 18/8,0 XT	0,4 0,8 0,7 1,1 0,7 1,2
Laadbereik	CA…18 series CA…12/18 series		
Oplaadtemperatuur	0~40°C		
Bedrijfstemperatuur	-10~40°C		
Opslagtemperatuur	-20~50°C		

Overzicht (zie afbeelding A)

De nummering heeft betrekking tot de illustratie van het gereedschap op de pagina met afbeeldingen.

1. **Werkstukcontact**
2. **Ontgrendelingsmechanisme bij vastlopen**
3. **Ledwerklamp**
4. **Trekkerschakelaar**
5. **Handgreep**
6. **Verwijderbare haak**
7. **Magazijn-ontgrendelingsknop**
8. **Magazijn**
9. **Nagelindicator-vensters**
10. **Moduskeuzeknop**
11. **Contactactiveringsmodus**
12. **Enkelvoudige sequentiële activeringsmodus**
13. **Aan/uit-schakelaar**
14. **Niet-aftekenpad (x3)**
15. **Diepte-insteller**

Gebruiksinstructies

⚠ ***WAARSCHUWING!***
Verwijder de accu voordat u werkzaamheden aan uw elektrisch gereedschap uitvoert.

Voor het inschakelen van het elektrisch gereedschap

Pak het elektrisch gereedschap en de accessoires uit en controleer of er geen onderdelen ontbreken of beschadigd zijn.

i ***OPMERKING***
De accu's zijn bij levering niet volledig opgeladen. Voorafgaand aan het eerste gebruik moeten de accu's volledig worden opgeladen. Raadpleeg de gebruiksaanwijzing van de oplader.

Tips voor een lange levensduur van de accu

⚠ ***OPGELET!***

– *Laad accu's nooit op bij temperatuur onder 0 °C of boven 40 °C.*
– *Laad accu's niet op in een omgeving met een hoge luchtvochtigheid of omgevingstemperatuur.*
– *Dek de accu's en de lader niet af tijdens het opladen.*
– *Trek aan het einde van het laadproces de stekker van de lader uit het stopcontact.*

De accu en de lader worden warm tijdens het laadproces. Dit is volkomen normaal!

i ***OPMERKING***

Volg de instructies voor het correct opladen van de accu in de gebruiksaanwijzing van de accu.

Als accu's gedurende langere tijd niet worden gebruikt, bewaar ze dan gedeeltelijk opgeladen in een koele ruimte.

De accu installeren/vervangen (Zie afbeelding B1-B2)

- Druk de opgeladen accu in het elektrisch gereedschap totdat deze vastklikt (zie afbeelding B1).
- Om deze te verwijderen, druk op de vrijgaveknop (1.) en trek de accu (2.) eruit (zie afbeelding B2).

⚠ ***OPGELET!***

Als het gereedschap niet wordt gebruikt, moeten de accucontacten worden beschermd. Losse metalen delen kunnen de contacten kortsluiten; gevaar voor explosie en brand!

Riemhaak (zie afbeelding C)

Uw gereedschap wordt geleverd met een afneembare haak (6) die aan beide zijden van het gereedschap kan worden gemonteerd. De haak kan worden gebruikt om het gereedschap aan een riem te hangen.

De haak op het gereedschap monteren:

- Verwijder de accu.
- Lijn de haak uit met de gaten aan de basis van het gereedschap.
- Plaats de schroef en draai deze stevig vast met een schroevendraaier (niet meegeleverd).

De haak van het gereedschap verwijderen:

- Verwijder de accu.
- Draai de schroef los en verwijder de haak.

Niet-aftekenpad (zie afbeelding D)

⚠ ***WAARSCHUWING!***

Verwijder de accu uit het gereedschap voordat u het niet-aftekenpad verwijdert of vervangt. *Als u dit niet doet, kan dit leiden tot ernstig persoonlijk letsel.*

Het niet-aftekenpad (14), bevestigd aan de neus van het gereedschap, helpt beschadiging en indeuken van het werkoppervlak te voorkomen bij het werken met zachtere houtsoorten.

Het niet-aftekenpad kan worden verwijderd door het omlaag en van het werkstukcontact (1) af te trekken. Om het niet-aftekenpad te vervangen, plaats het over het werkstukcontact en duw het aan de achterkant omhoog om het weer vast te zetten.

Opbergvak op het gereedschap (D-1) voor het niet-aftekenpad bevindt zich op het magazijn van het gereedschap. In het opbergvak op het gereedschap worden twee reserve niet-aftekenpads meegeleverd.

Bradnagels laden of verwijderen (zie afbeelding E)

⚠ ***WAARSCHUWING!***

Verwijder de accu uit het gereedschap voordat u nagels laadt of verwijdert. *Als u dit niet doet, kan dit leiden tot ernstig persoonlijk letsel.*

⚠ ***WAARSCHUWING!***

Houd het gereedschap bij het laden van nagels uit de buurt van uzelf en anderen. *Als u dit niet doet, kan dit leiden tot mogelijk ernstig persoonlijk letsel.*

⚠ ***WAARSCHUWING!***

Gebruik alleen de nagels die worden aanbevolen voor gebruik met dit gereedschap. *Het gebruik van andere nagels kan leiden tot defecten aan het gereedschap, wat tot ernstig letsel kan leiden.*

⚠ ***WAARSCHUWING!***

Installeer nooit nagels terwijl het werkstukcontact of de trekker geactiveerd is. *Dit kan anders leiden tot ernstig persoonlijk letsel.*

Nagels laden:

- Verwijder de accu.
- Met de neus van het gereedschap van u weggericht, druk op de magazijn-ontgrendelingsknop (7) die zich aan de achterkant van het magazijn bevindt en schuif het magazijn open.
- Plaats de bradnagels in het kanaal met de nagelpunten (E-1) naar beneden gericht en rustend op de bodem van het kanaal.
- Duw het magazijn terug en druk de magazijn-ontgrendelingsknop in om het te sluiten totdat het stevig vastklikt.
- Controleer of het magazijn stevig is vergrendeld.
- Plaats de accu opnieuw en activeer het nagelpistool door de aan/uit-schakelaar (13) 1 seconde ingedrukt te houden.
- U kunt het aantal resterende nagels bekijken via de nagelindicator-vensters (9) en indien nodig meer nagels installeren.

Nagels verwijderen:

- Verwijder de accu.
- Knijp de magazijn-ontgrendelingsknop aan de achterkant van het magazijn in en schuif het magazijn open.
- verwijder de nagels.
- Sluit het magazijn en controleer of het stevig is vergrendeld.

Instellen van de inslagdiepte (zie afbeelding F)

⚠ ***WAARSCHUWING!***

Richt het nagelpistool bij het uitvoeren van afstellingen altijd van uzelf en anderen af. *Het niet naleven hiervan kan ernstig letsel veroorzaken.*

Het is raadzaam om de insteekdiepte eerst op een oefenwerkstuk te testen om de vereiste diepte voor de toepassing te bepalen.

Hardere materialen en langere nagels vereisen meer kracht om de nagel te bevestigen.

- Verwijder de accu.
- Draai de diepte-insteller (15) omhoog of omlaag om de diepte aan te passen, zoals aangegeven door de dieptepijl.

−T−	Ondieper
¯T¯	Dieper

- Plaats de accu opnieuw en start het gereedschap door de aan-/uitschakelaar (13) 1 seconde ingedrukt te houden.
- Bevestig een nagel na elke aanpassing totdat de gewenste diepte is ingesteld.

OPMERKING: Als de luchtdruk in de cilinder te laag is, worden de nagels niet correct in het hout gedreven. In dat geval moet het nagelpistool voor service worden aangeboden.

Bradnagels inslaan (zie afbeelding G)

⚠ ***WAARSCHUWING!***

Klem het werkstukcontactmechanisme nooit vast of houd het niet tegen tijdens gebruik van het gereedschap. *Dit kan anders leiden tot ernstig letsel.*

ⓘ ***OPMERKING***

Als er na het indrukken van de aan/uit-schakelaar geen verdere handeling wordt uitgevoerd, schakelt het nagelpistool na 30 minuten automatisch uit.

Enkelvoudige sequentiële activeringsmodus:

De enkelvoudige sequentiële activeringsmodus zorgt voor de meest nauwkeurige plaatsing van de nagels.

- Zorg ervoor dat het werkstuk goed vastzit voordat u een handeling uitvoert.
- Plaats de accu en start het gereedschap door de aan/uit-schakelaar (13) 1 seconde ingedrukt te houden.
- Druk kort op de moduskeuzeknop (10) om de enkelvoudige sequentiële activeringsmodus "T" te selecteren.
- Houd het gereedschap stevig vast om de controle te behouden.
- Plaats het werkstukcontact (1) van het gereedschap op het werkoppervlak.
- Duw het gereedschap tegen het werkoppervlak om het werkstukcontact in te drukken. Haal vervolgens de trekkerschakelaar (4) over om een nagel in te slaan.
- Laat de trekkerschakelaar los en til de neus van het gereedschap van het werkstuk om de nagelactie te voltooien.

- Herhaal deze stappen om meer nagels in te slaan.

OPMERKING: Houd de trekker ingedrukt totdat de inslagcyclus is voltooid.

Als er langer dan 5 seconden geen verdere handeling plaatsvindt nadat het werkstukcontact is ingedrukt zonder los te laten, wordt het schieten geblokkeerd totdat de gebruiker zowel het werkstukcontact als de trekker loslaat en de handeling opnieuw start.

Contactactiveringsmodus:

Contactactivering maakt een zeer snelle en repetitieve plaatsing van nagels mogelijk.

- Zorg ervoor dat het werkstuk goed vastzit voordat u een handeling uitvoert.
- Plaats de accu en start het gereedschap door de aan/uit-schakelaar (13) 1 seconde ingedrukt te houden.
- Druk kort op de moduskeuzeknop (10) om de contactactiveringsmodus "III" te selecteren.
- Houd het gereedschap stevig vast om de controle te behouden.
- Haal de trekkerschakelaar (4) over en houd deze ingedrukt.
- Duw het gereedschap tegen het werkoppervlak om het werkstukcontact (1) in te drukken en een nagel in te slaan. Houd de trekker ingedrukt.
- Verplaats het gereedschap naar de volgende nagelpositie en druk het opnieuw tegen het werkstuk om een volgende nagel in te slaan.
- Laat de trekker los wanneer u klaar bent.

OPMERKING: De contactactiveringsmodus behoudt nog steeds de logica van de enkele sequentiële activeringsmodus.

Dit betekent dat het gereedschap ook kan worden bediend door het werkstukcontact tegen het oppervlak in te drukken en vervolgens de trekker over te halen.

Als er langer dan 5 seconden geen verdere handeling plaatsvindt nadat het werkstukcontact of de trekker is ingedrukt zonder los te laten, wordt het schieten geblokkeerd totdat de gebruiker zowel het werkstukcontact als de trekker loslaat en de handeling opnieuw start.

Droogschietbeveiliging

Wanneer er nog 0-5 nagels in het magazijn aanwezig zijn, voorkomt de droogschietbeveiliging verdere werking van het gereedschap. Om de werking te hervatten, laad het gereedschap opnieuw met nagels.

LED-werklampen (zie afbeelding H)

De LED-werklampen (3) gaan branden wanneer de trekker (4) of het werkstukcontact (1) wordt ingedrukt. Dit zorgt voor extra verlichting van het werkoppervlak.

De LED-werklampen schakelen ongeveer 10 seconden nadat zowel de trekkerschakelaar als het werkstukcontact zijn losgelaten automatisch uit.

Een vastgelopen bradnagel verwijderen (zie figuur I1-I2)

- Verwijder de accu.
- Druk op de magazijn-ontgrendelingsknop (7) en verwijder de nagels uit het magazijn.
- Breng het ontgrendelingsmechanisme (2) bij vastlopen omhoog en open de vrijgave bij vastlopen.
- Verwijder indien nodig de vastgelopen nagel met een platkopschroevendraaier of een tang.

OPMERKING: Zorg ervoor dat u het nagelkanaal of het aandrijfmechanisme niet beschadigt/bekrast. De schroevendraaier moet bij het loswrikken altijd over de nagel glijden.

- sluit de vrijgave bij vastlopen en het mechanisme.
- installeer de nagels opnieuw en sluit het magazijn.
- Plaats de accu opnieuw en start het gereedschap door de aan/uit-schakelaar 1 seconde ingedrukt te houden.

OPMERKING

*Het te diep inslaan van de nagels in het materiaal, overmatig vuil of vastgelopen nagels kan ertoe leiden dat de slagpen in de onderste positie blijft steken. De slagpen kan doorgaans weer in de werkpositie worden gebracht door het werkstukcontact tegen een stuk afvalhout te drukken en de trekker over te halen. Raadpleeg het hoofdstuk '**terugtrekken van een vastgelopen slagpen**' verderop in deze handleiding.*

Temperatuurbeveiligingsmodus

De temperatuurbeveiligingsmodus beschermt het gereedschap wanneer het wordt gebruikt bij extreme koude of warme temperaturen (buiten het aanbevolen bereik van de omgevingstemperatuur), of wanneer het gereedschap tijdens gebruik oververhit raakt of bevriest. Als dit gebeurt, zal het gereedschap niet werken en zullen de aan/uit-schakelaar en de indicator-LED's afwisselend knipperen. Laat het gereedschap vóór gebruik opwarmen of afkoelen.

Diagnostische indicatoren

De indicator-LED's onder de aan/uit-schakelaar en de modusknop geven ook feedback om problemen met het gereedschap en/of de accu aan te geven. Raadpleeg de onderstaande tabel om de betekenis van de knipperende LED-lampjes en de mogelijke oplossingen te interpreteren.

Probleem	Controlelampje onder de aan/uit-schakelaar	Controlelampje onder 'T'	Controlelampje onder 'TTT'	Oplossing
De temperatuur van de accu is te hoog.	Knippert	Uit	Uit	Laat de accu afkoelen of gebruik een andere accu.
Onvoldoende accuspanning.	Knippert	Uit	Uit	
De temperatuur van de elektronische componenten is te hoog na continu gebruik.	Uit	Knipperen afwisselend		Laat het gereedschap afkoelen.
Slechte verbinding of andere elektrische verbindingsfout	Uit	Uit	Uit	Verwijder de accu en plaats deze opnieuw, en start het gereedschap daarna opnieuw. Of neem contact op met een erkend klantenservicecentrum voor reparatie.
Het gereedschap is vastgelopen. Of kortsluiting	Knipperen gelijktijdig			Start het gereedschap opnieuw. Of neem contact op met een erkend klantenservicecentrum voor reparatie.
Storing van elektronische componenten.	Uit	Knipperen gelijktijdig		Neem contact op met een erkend klantenservicecentrum voor reparatie.

Terugtrekken van een vastgelopen slagpen (zie afbeelding J)

- Verwijder de accu en verwijder alle nagels.
- Plaats de accu opnieuw en houd de aan/uit-schakelaar (13) 1 seconde ingedrukt.
- Open het magazijn.
- Druk het werkstukcontact (1) tegen een werkstuk.
- Haal de trekkerschakelaar (4) over.
- De slagpen wordt teruggetrokken.
- Laad de nagels opnieuw.

Transport

Lithium-ion accu's vallen onder de vereisten van de wetgeving voor gevaarlijke goederen.

Het vervoer van dergelijke accu's moet gebeuren in overeenstemming met de lokale, nationale en internationale bepalingen en voorschriften.

Gebruikers mogen deze accu's zonder verdere vereisten over de weg vervoeren.

Het commerciële vervoer van lithium-ionaccu's door transportbedrijven valt onder de regelgeving voor het vervoer van gevaarlijke stoffen. Verzendvoorbereidingen en transport mogen alleen worden uitgevoerd door personen die daarvoor op de juiste manier zijn opgeleid. Het hele proces moet professioneel worden begeleid.

De volgende punten moeten in acht worden genomen bij het vervoeren van oplaadbare accu's:

Zorg ervoor dat de contactpunten van de accu beschermd en geïsoleerd zijn om kortsluiting te voorkomen.

Zorg ervoor dat de accu stevig in de verpakking is vastgezet zodat deze niet kan verschuiven.

Beschadigde of lekkende accu's mogen niet worden vervoerd.

Neem contact op met uw transportbedrijf voor meer informatie.

⚠ ***OPGELET!***

Plaats geen accu's waarvan de behuizing beschadigd is.

Onderhoud en zorg

⚠ ***WAARSCHUWING!***

Verwijder de accu uit het gereedschap voordat u werkzaamheden op het gereedschap uitvoert.

Reiniging

⚠ ***OPGELET!***

Draag bij het reinigen met droge perslucht altijd een veiligheidsbril.

Reinig het elektrisch gereedschap en de ventilatiesleuven regelmatig. Het reinigingsinterval is afhankelijk van het materiaal en de duur van het gebruik. Blaas het binnenste van de behuizing en de motor regelmatig schoon met droge perslucht.

Reparaties

Reparaties mogen alleen worden uitgevoerd door een geautoriseerde klantenservice.

i ***OPMERKING***

Maak de schroeven op de behuizing niet los tijdens de garantieperiode. Het niet naleven van deze vereiste maakt eventuele aanspraken op de fabrieksgarantie ongeldig.

Reserveonderdelen en accessoires

Andere accessoires, met name gereedschap en accessoires, zijn te vinden in de catalogi van de fabrikant. Opengewerkte tekeningen en lijsten met reserveonderdelen zijn terug te vinden op onze homepage: **www.flex-tools.com.**

Informatie over de afvoer

⚠ ***WAARSCHUWING!***

Zorg dat defect en afgedankt elektrisch gereedschap niet gebruikt kan worden:

– *accugereedschap door het verwijderen van de accu.*



Alleen voor EU-landen

Gooi het elektrisch gereedschap niet bij het huishoudelijk afval!

In overeenkomst met de Europese Richtlijn 2012/19/EU betreffende afgedankte elektrische en elektronische apparatuur en omzetting naar nationale wetgeving moet afge-

dankt elektrisch gereedschap apart worden ingezameld en gerecycled op een milieuvriendelijke manier.

Grondstoffen terugwinnen in plaats van afval verwijderen.

Apparaten, accessoires en verpakking moeten worden gerecycled op een milieuvriendelijke manier. Plastic onderdelen kunnen aan de hand van het materiaaltype worden gerecycled.

WAARSCHUWING!

Gooi accu's nooit met het huishoudelijk afval weg. Gooi geen accu's in het water of in vuur. Open gebruikte accu's nooit.

Alleen voor EU-landen:
In overeenstemming met Verordening 2023/1542 moeten defecte of verbruikte accu's worden gerecycled.

OPMERKING

Vraag uw dealer naar de verwijderingsmogelijkheden!

CE-Conformiteitsverklaring

De conformiteitsverklaringen zijn opgenomen in Bijlage 1 van deze gebruikershandleiding.

Uitsluiting van de aansprakelijkheid

De fabrikant en zijn vertegenwoordigers zijn niet verantwoordelijk voor schade of gederfde winst als gevolg van werkonderbrekingen veroorzaakt door het product of door een onbruikbaar product.
De fabrikant en zijn vertegenwoordigers zijn niet verantwoordelijk voor schade veroorzaakt door onjuist gebruik van het product of door het gebruik van het product met producten die afkomstig zijn van andere fabrikanten.

Indholdsfortegnelse

Symboler, der bruges i denne brugsvejledning 67
Symboler på produktet 67
Vigtige sikkerhedsoplysninger 67
Støj og vibrationer 68
Tekniske data 68
Overblik 69
Brugsvejledning 69
Transport 73
Vedligeholdelse og pleje 73
Oplysninger om bortskaffelse 73
CE-overensstemmelseserklæring 74
Ansvarsfraskrivelse 74

Symboler, der bruges i denne brugsvejledning

⚠ ***ADVARSEL!***
Betyder forestående fare. Manglende overholdelse af denne advarsel, kan føre til dødsfald eller ekstremt alvorlige skader.

⚠ ***FORSIGTIG!***
Betyder mulig farlig situation. Manglende overholdelse af denne advarsel, kan føre til mindre personskader eller skade på ejendom.

i ***BEMÆRK***
Betyder at der er tips og vigtige oplysninger om apparatet.

Symboler på produktet


Læs brugsvejledningen, før du tænder elværktøjet.


Oplysninger om bortskaffelse af dit gamle værktøj (se side 73)

CE-mærkning

UKCA-mærkning


Undgå, at kikke ind i driftslampen.


Brug beskyttelsesbriller

Vigtige sikkerhedsoplysninger

⚠ ***ADVARSEL!***
Før produktet tages i brug, bedes du læse følgende oplysninger og handle i overensstemmelse hermed:

- *Disse brugsanvisninger,*
- *afsnittet »Generelle sikkerhedsanvisninger« om håndtering af elværktøjet i den medfølgende brochure (brochurenummer: 315915),*
- *Gældende regler på stedet, hvor produktet bruges, for at undgå ulykker.*

Dette elværktøjet er af høj kvalitet, og det er fremstillet i henhold til de vedstående sikkerhedsforordninger.

Men når værktøjet er i brug, kan det stadig være en fare for brugerens eller en tredjeparts liv og lemmer, eller elværktøjet eller anden ejendom kan blive beskadiget.

Elværktøjet må kun bruges

- *til dens tiltænkte formål*
- *og den skal altid være i god tilstand.*

Skader og fejl, der påvirker sikkerheden, skal straks repareres.

Anvendelsesformål

Sømpistolen er beregnet til

- *til erhvervsbrug inden for industri og handel,*
- *til at slå skyde søm ind i træemner.*

Sikkerhedsvejledninger til sømpistolen

⚠ ***ADVARSEL!***
Læs alle sikkerhedsadvarsler, anvisninger, billeder og specifikationer, der følger med dette elværktøj. *Hvis anvisningerne nedenfor ikke følges, kan det føre til elektrisk stød, brand og/eller alvorlig personskade. Gem alle advarsler og instruktioner til fremtidig reference.*

- **Gå altid ud fra, at der er fastgørelseselementer i værktøjet.** Hvis sømpistolen ikke håndteres forsigtigt, kan det føre til affyring af søm, hvilket kan føre til personskader.
- **Værktøjet må ikke rettes mod dig selv eller andre i nærheden.** Uventede affyringer kan føre til personskader.
- **Værktøjet må ikke aktiveres, medmindre det er placeret fast mod arbejdsemnet.** Hvis værktøjet ikke er i kontakt med emnet, kan klammen ramme en anden genstand end emnet.
- **Afbryd værktøjet fra strømkilden, hvis fastgørelseselementet sidder fast i værktøjet.** Hvis sømpistolen er tilsluttet, kan den affyre et skud ved et uheld, når du fjerner et fastsiddende søm.
- **Vær forsigtig, når du fjerner en fastklemt klamme.** Når du prøver at fjerne en fastsiddende klamme, kan mekanismen kan være under tryk og en klamme kan fyres af ved et uheld.
- **Sømpistolen må ikke bruges til fastgørelse af elektriske kabler.** Den er ikke beregnet til montering af elektriske kabler. Den kan beskadige isoleringen på de elektriske kabler, hvilket kan føre til elektrisk stød eller brandfare.
- **Hold kun elværktøjet på de isolerede gribeflader, hvis det bruges på steder, hvor bore- eller spændeudstyret kan komme i kontakt med strømførende ledninger.** Hvis bore- eller spændeudstyret rammer en strømførende ledning, kan metaldelene på saven blive "strømførende", hvilket kan give brugeren elektrisk stød.

Støj og vibrationer

Støj- og vibrationsværdierne er blevet bestemt i henhold til EN 60745.

Elværktøjets A-evaluerede støjniveau er typisk:

– Lydtryk L_{pA}: 80 dB(A)
– Lydeffektniveau L_{WA}: 91 dB(A)
– Usikkerhed: K = 3 dB

Samlet vibrationsværdi:
– Emissionsværdi a_h: 2.43 m/s^2
– Usikkerhed: K = 1.5 m/s^2

⚠ ***FORSIGTIG!***
De angivne måleværdier gælder for et nyt elværktøj. Støj- og vibrationsværdierne ændres med tiden ved daglig brug.

i ***BEMÆRK***
Vibrationsemissionsniveauet, der er angivet i disse vejledninger, er målt i overensstemmelse med en standardiseret test, som er angivet i EN 62841, og som kan bruges til at sammenligne et værktøj med et andet. Den kan bruges til en foreløbig vurdering af eksponeringen.

Den angivne vibrationsemission er fra normal brug af værktøjet.

Men hvis værktøjet bruges til forskellige ting, med forskelligt tilbehør eller hvis det er dårligt vedligeholdt, kan vibrationsemissionerne være forskellige. Dette kan forøge eksponeringsniveauet markant over den samlede driftstid.

For at foretage en nøjagtig vurdering af vibrationseksponeringsniveauet, skal tiden, hvor værktøjet er slukket eller kører, men ikke er i brug, tages i betragtning. Dette kan reducere eksponeringsniveauet markant over den samlede driftstid.

Brug yderligere sikkerhedsforanstaltninger for at beskytte brugeren mod virkningerne af vibrationerne, såsom: Vedligeholdelse af værktøjet og tilbehør. Og hold hænderne varme og organiser arbejdsmønstrene.

⚠ ***FORSIGTIG!***
Brug høreværn, når lydtrykket kommer over 85 dB(A).

Tekniske data

Produkttype		NB 16-54 18-EC
Produkt		Sømpistol
Nominel spænding	Vdc	18
Magasinkapacitet	søm	110
Sømtype	Ga	18
Længde af dykkersøm	mm	16-54
Sømdiameter	mm	1,2

Vægt i henhold til FLEX-proceduren 01	kg	2,2	
Batteri	18 V	AP 18/2,5 AP 18/4,0 AP 18/5,0 AP 18/8,0 AP 18/4,0 XT AP 18/8,0 XT	
Batteriets vægt	kg	AP 18/2,5 AP 18/4,0 AP 18/5,0 AP 18/8,0 AP 18/4,0 XT AP 18/8,0 XT	0,4 0,8 0,7 1,1 0,7 1,2
Opladerens kapacitet	CA...18-serien CA...12/18-serien		
Opladningstemperatur	0~40 °C		
Driftstemperatur	-10~40 °C		
Opbevaringstemperatur	-20~50°C		

Oversigt (se figur A)

Nummereringen af produktegenskaberne refererer til billedet af maskinen på grafiksiden.

1. **Emnekontakt**
2. **Udløserlås**
3. **LED-arbejdslys**
4. **Aftrækker**
5. **Håndtag**
6. **Aftagelig krog**
7. **Udløserknap til magasin**
8. **Magasin**
9. **Vindue med sømindikator**
10. **Funktionsknap**
11. **Kontaktudløsning**
12. **Enkeltudløsning**
13. **Tænd/sluk-kontakt**
14. **Beskyttelsespude (x3)**
15. **Dybdeindstillingsknap**

Brugsvejledning

⚠ ***ADVARSEL!***

Tag batteriet ud, før der udføres nogen form for arbejde på elværktøjet.

Inden elværktøjet tændes

Pak elværktøjet og tilbehør ud, og sørg for at ingen dele mangler eller er beskadiget.

ⓘ ***BEMÆRK***

Batterierne er ikke ladet helt op, når de leveres. Lad batterierne helt op, inden produktet tages i brug. Se opladningsoplysningerne i brugsvejledningen.

Tips til vedligeholdelse af batteriet

⚠ ***FORSIGTIG!***

- *Batterier må aldrig oplades i temperaturer under 0 °C eller over 40 °C.*
- *Batterier må ikke oplades i miljøer med høj luftfugtighed eller omgivelsestemperatur.*
- *Batterier og opladere må ikke tildækkes under opladningen.*
- *Træk opladerens strømstik ud, når batteriet er ladet op.*

Batterierne og opladeren kan blive varme under opladningen. Dette er helt normalt!

ⓘ ***BEMÆRK***

Følg instruktionerne til rigtig opladning af batteriet, der står i brugsvejledningen til batteriet.

Hvis batterierne ikke skal bruges i længere tid, skal de opbevares delvist opladet på et køligt sted.

Isætning og udskiftning af batteriet (se figur B1-B2)

- Tryk det opladet batteri i elværktøjet, indtil det klikker på plads (se figur B1).
- Batteriet (2) tages ud ved at trykke på frigivelsesknappen (1), hvorefter det kan trækkes ud (se figur B2).

⚠ ***FORSIGTIG!***

Når enheden ikke er i brug, skal du beskytte batterikontakterne. Løse metaldele kan kortslutte kontakterne, som kan føre til eksplosion eller brand!

Bæltekrog (se figur C)

Dit værktøj leveres med en aftagelig krog (6), der kan placeres på begge sider af værktøjet. Krogen kan bruges til at hænge værktøjet på et bælte.

Montering af krogen på værktøjet:

- Fjern batteriet.
- Sørg for at krogen passer med hullerne på værktøjets fod.
- Sæt skruen i, og spænd den ordentligt fast med en skruetrækker (medfølger ikke).

Afmontering af krogen fra værktøjet:

- Fjern batteriet.
- Løsn skruen og fjern krogen.

Beskyttelsespude (se figur D)

⚠ ***ADVARSEL!***

Tag altid batteriet ud af værktøjet, før beskyttelsespuden tages af eller skiftes. *Hvis du gør dette, kan det føre til alvorlige personskader.*

Med beskyttelsespuden (14), der sidder på værktøjets næse, undgår du at lave mærker og buler i arbejdsfladen, når der arbejdes med blødere træsorter.

Beskyttelsespuden kan tages af ved at trække den ned og væk fra emnekontakten (1). For at sætte beskyttelsespuden på igen skal du sætte den på plads over emnekontakten og tryk opad på bagsiden, så den sættes på plads igen.

Det indbyggede opbevaringsrum (D-1) til beskyttelsespuden er i værktøjets magasin. En reservebeskyttelsespude følger med i opbevaringsrummet.

Sådan ilægges eller fjernes dykkersømmene (se figur E)

⚠ ***ADVARSEL!***

Tag batteriet ud værktøjet, før du sætter søm i og tager dem ud. *Hvis dette ikke gøres, kan det føre til alvorlige personskader.*

⚠ ***ADVARSEL!***

Hold værktøjet rettet væk fra dig selv og andre personer, når du sætter søm i. *Hvis dette ikke gøres, kan det føre til alvorlige personskader.*

⚠ ***ADVARSEL!***

Brug kun søm, der anbefales til brug med dette værktøj. *Brug af andre søm kan føre til funktionsfejl på værktøjet, hvilket dermed kan føre til alvorlige personskader.*

⚠ ***ADVARSEL!***

Sæt aldrig søm i værktøjet, når emnekontakten eller aftrækkeren er aktiveret. *Hvis dette gøres, kan det føre til alvorlige personskader.*

Sådan putter du søm i værktøjet:

- Fjern batteriet.
- Ret spidsen af værktøjet væk fra dig selv, tryk på udløserknappen til magasinet (7), der sidder bag på magasinet, og tryk magasinet op.
- Sæt dykkersømmene i kanalen med spidserne (E-1) nedad og hvilende på bunden af kanalen.
- Tryk magasinet ind i værktøjet, og klem på udløserknappen til magasinet for at lukke det, indtil det klikker ordentligt på plads.
- Sørg for, at magasinet er låst ordentligt på plads.
- Sæt batteriet i igen, og start sømpistolen ved at holde tænd/sluk-knappen (13) nede i 1 sekund.
- Du kan se, hvor mange søm, der er tilbage i indikatorvinduet (9), så du ved, hvornår der skal flere søm i værktøjet.

Sådan fjerner du sømmene:

- Fjern batteriet.
- Tryk på udløserknappen til magasinet på bagsiden af magasinet, og tryk magasinet op.
- Fjern sømmene.
- Luk magasinet og sørg for, at det låses ordentligt på plads.

Justering af indskydningsdybden (se figur F)

⚠ ***ADVARSEL!***

Ret altid sømpistolen væk fra dig selv og andre personer, når værktøjet justeres. *Hvis dette ikke gøres, kan dette føre til alvorlige personskader.*

Det anbefales, at skyde et søm i et skrotemne, så du kan se, hvor langt sømmet skydes ind.

Hårdere materialer og længere søm kræver mere kraft.

- Fjern batteriet.

- Drej dybdeknappen (15) op eller ned for at justere dybden som vist med dybdepilen.

	Mindre dybt
	Mere dybt

- Sæt batteriet i igen, og start værktøjet igen ved at holde tænd/sluk-knappen (13) nede i 1 sekund.
- Skyd et søm i efter hver justering, indtil du har den ønskede dybde.

BEMÆRK: Hvis lufttrykket i cylinderen er for lavt, skydes klammen ikke ordentligt ind i træet. I dette tilfælde skal sømpistolen sendes til service.

Sådan skyder du dykkersøm i emner (se figur G)

⚠ ***ADVARSEL!***

Værktøjets emnekontakt må aldrig holdes tilbage under brug af værktøjet. *Hvis dette gøres, kan det føre til alvorlige personskader.*

i ***BEMÆRK***

Hvis der ikke gøres noget inden for 30 sekunder efter der trykkes på tænd/sluk-knappen, slukker sømpistolen automatisk.

Enkeltudløsning:

Med enkeltudløsning kan du skyde sømmene i emnet mere præcist.

- Sørg for, at emnet spændes fast, før der arbejdes på det.
- Sæt batteriet i, og start værktøjet ved at holde tænd/sluk-knappen (13) nede i 1 sekund.
- Tryk på funktionsknappen (10) for at vælge enkeltudløsning "  ".
- Hold ordentligt fast i værktøjet, så du har ordentligt kontrol over værktøjet.
- Placer værktøjets emnekontakt (1) på arbejdsfladen.
- Tryk værktøjet mod arbejdsfladen for at trykke emnekontakten ind. Tryk derefter på aftrækkeren (4) for at skyde et søm i emnet.
- Slip aftrækkeren løft næsen af emnet, hvorefter sømmet er skudt i.
- Gentag for at skyde flere søm i emnet.

BEMÆRK: Hold aftrækkeren inde, indtil klammen er skudt ind i emnet.

Hvis der ikke gøres noget inden for 5 sekunder efter emnekontakten holdes nede uden at slippe den, låses affyringen, indtil brugeren slipper både emnekontakten og aftrækkeren og derefter starter igen.

Kontaktudløsning:

Med kontaktaktivering kan du hurtigt skyde sømmene i emnet.

- Sørg for, at emnet spændes fast, før der arbejdes på det.
- Sæt batteriet i, og start værktøjet ved at holde tænd/sluk-knappen (13) nede i 1 sekund.
- Tryk på funktionsknappen (10) for at vælge kontaktudløsning "  ".
- Hold ordentligt fast i værktøjet, så du har ordentligt kontrol over værktøjet.
- Hold aftrækkeren (4) nede.
- Tryk værktøjet mod arbejdsfladen for at trykke emnekontakten (1) ned og skyde et søm ind i emnet. Hold aftrækkeren nede.
- Flyt værktøjet til det næste sømsted, og tryk værktøjet mod emnet for at skyde et andet søm ind i emnet.
- Slip aftrækkeren, når du er færdig.

BEMÆRK: På kontaktudløsningen virker værktøjet stadig på samme måde, som ved brug på enkeltudløsning.

Det betyder, at værktøjet også kan bruges ved at trykke emnekontakten mod overfladen og trykke på aftrækkeren.

Hvis der ikke gøres noget inden for 5 sekunder efter emnekontakten eller aftrækkeren holdes nede, låses affyringen, medmindre brugeren slipper både emnekontakten og aftrækkeren og derefter starter igen.

Låsefunktion

Når magasinet har 0-5 søm tilbage, er det ikke muligt at skyde flere hæfteklammer ud. Sæt flere søm i værktøjet, for at låse det op igen.

LED-arbejdslygter (se figur H)

LED-arbejdslygterne (3) lyser, når aftrækkeren (4) eller emnekontakten (1) trykkes ned. Dette giver yderligere belysning af emnets overflade.

LED-arbejdslygterne slukker inden for cirka 10 sekunder efter, at både aftrækkeren og emnekontakten slippes.

Sådan fjerner du et fastklemt dykkersøm (se figur I1-I2)

- Fjern batteriet.
- Tryk på udløserknappen (7) til magasinet og tag sømmene ud af magasinet.
- Løft udløserlåsen (2) og åbn udløseren.
- Fjern det fastklemte søm med en flad skruetrækker eller en tang, hvis nødvendigt.

BEMÆRK: Undgå at ridse sømkanalen eller drivmekanismen. Skruetrækkeren skal altid glide hen over sømmet, når sømmet skydes ind i emnet.

- Luk udløseren og låsen.
- Fyld sømmene i, og luk magasinet.
- Sæt batteriet i igen, og start værktøjet igen ved at holde tænd/sluk-knappen nede i 1 sekund.

i ***BEMÆRK***

*Hvis sømmene skydes for dybt ind i materialet, hvis der er meget skidt eller hvis sømmene sidder fast, kan slagstiften sætte sig fast forneden. Slagstiften kan normalt trykkes tilbage til driftsposition ved at trykke emnekontakten ned mod et stykke træ og trykke på aftrækkeren. Se kapitlet "**Sådan samles en tabt slagstift op**" senere i denne brugsvejledning.*

Beskyttelse mod temperaturpåvirkning

Beskyttelsen mod temperaturpåvirkning beskytter værktøjet, hvis det bruges i meget kolde/varme temperaturer (uden for det anbefalede omgivende temperaturområde), eller hvis værktøjet overopheder/fryser under brug. Hvis dette sker, kan værktøjet ikke bruges, og strømafbryderen/indikatorerne blinker skiftevis. Lad værktøjet varme op eller køle ned før brug.

Diagnostiske indikatorer

Indikatorerne under tænd/sluk-knappen og funktionsknappen giver også feedback, der viser eventuelle problemer med værktøjet og/eller batteriet. I tabellen nedenfor kan du se, hvad de blinkende indikatorer betyder og løsningsforslag dertil.

Problem	Indikatorlys strømforsynet Tænd/sluk-knap	Indikatorlys under " T "	Indikatorlys under " TTT "	Løsning
Batteriets temperatur er for høj.	Blinker	Slukket	Slukket	Lad batteriet køle ned, eller brug et andet batteri.
Underspænding i batteriet.	Blinker	Slukket	Slukket	
Temperaturen på de elektroniske dele er for høj efter uafbrudt drift.	Slukket	Blinker skiftevis		Lad værktøjet køle ned.
Dårlig forbindelse eller anden elektrisk forbindelsesfejl	Slukket	Slukket	Slukket	Tag batteriet ud og sæt det i igen, og genstart derefter værktøjet. Eller kontakt et autoriseret kundeservicecenter for reparationer.

Værktøjet stopper. Eller kortslutning	Blinker samtidig		Genstart værktøjet. Eller kontakt et autoriseret kundeservicecenter for reparationer.
Fejl i de elektroniske dele.	Slukket	Blinker samtidig	Kontakt et autoriseret kundeservicecenter for reparationer.

Sådan samles en tabt slagstift op (se figur J)

- Tag batteriet ud og fjern alle søm.
- Sæt batteriet i igen, og hold derefter tænd/sluk-knappen (13) nede i 1 sekund.
- Åbn magasinet.
- Tryk emnekontakten (1) mod et emne.
- Tryk på aftrækkeren (4).
- Slagstiften trækker sig tilbage.
- Put flere søm i værktøjet.

Transport

Litium-ion-batterier er underlagt kravene i lovgivningen om farligt gods.

Transport af disse batterier skal ske i henhold til lokale, nationale og internationale bestemmelser og regler.

Brugerne kan transportere disse batterier på vejene uden yderligere krav.

Fragtselskabers transport af litium-ion-batterier er underlagt reglerne for transport af farligt gods. Forsendelsesforberedelser og transport må kun udføres af uddannede fagpersoner. Hele forløbet skal overvåges professionelt.

Ved transport af genopladelige batterier, skal følgende punkter overholdes:

Sørg for, at batteriets kontaktterminaler er beskyttet og isoleret, så kortslutning undgås.

Sørg for, at batteriet er fastgjort, så det ikke kan bevæge sig i emballagen.

Beskadigede eller utætte batterier må ikke transporteres.

For yderligere oplysninger, bedes du kontakte fragtselskabet.

⚠ ***FORSIGTIG!***

Batterier med et beskadiget kabinet, må aldrig sendes med posten.

Vedligeholdelse og pleje

⚠ ***ADVARSEL!***

Før du laver noget arbejde på elværktøjet, skal du tage batteriet ud af værktøjet.

Rengøring

⚠ ***FORSIGTIG!***

Ved rengøring med trykluft, skal du altid bruge beskyttelsesbriller.

Rengør regelmæssigt elværktøjet og luftåbningerne. Rengøringshyppigheden afhænger af materialet, og hvor meget værktøjet bruges. Blæs regelmæssigt kabinettet indeni og motoren med tør trykluft.

Reparationer

Reparationer må kun udføres af et autoriseret kundeservicecenter.

i ***BEMÆRK***

Skruerne på kabinettet må ikke løsnes i garantiperioden. Hvis dette krav ikke overholdes, annulleres garantien fra producenten.

Reservedele og tilbehør

For andet tilbehør, især værktøjer og tilbehør, bedes du se producentens kataloger. Tegninger og lister over reservedele kan findes på vores hjemmeside: **www.flex-tools.com.**

Oplysninger om bortskaffelse

⚠ ***ADVARSEL!***

Gør opbrugte elværktøjer ubrugelige ved at:

– *fjerne batteriet på batteridrevne elværktøjer.*



Kun EU-lande

Elværktøj må ikke smides ud sammen med husholdningsaffald!

I overensstemmelse med europæisk direktiv 2012/19/EU om affald af elektrisk og elektronisk udstyr og gennemførelse i national ret, skal elværktøj indsamles separat og genanvendes på en miljøvenlig måde.

Genbrug af råmaterialer i stedet for bortskaffelse af affald.
Enheden, tilbehøret og emballagen skal genbruges på en miljøvenlig måde. Plastdele separeres til genbrug efter materialetype.

ADVARSEL!
Batterier må ikke smides ud sammen med husholdningsaffald. Og de må ikke brændes eller smides i vandet. Åbn ikke brugte batterier.

Kun EU-lande:
I overensstemmelse med forordning 2023/1542 skal defekte og opbrugte batterier genbruges.

BEMÆRK
Spørg din forhandler om bortskaffelse af produktet!

CE-Overensstemmelseserklæring

Overensstemmelseserklæringerne findes i bilag 1 til denne brugsvejledning.

Ansvarsfraskrivelse

Fabrikanten og dennes repræsentant er ikke ansvarlige for nogen skader eller tabt fortjeneste på grund af afbrydelser i forretninger, forårsaget af produktet eller et ubrugeligt produkt.
Fabrikanten og dennes repræsentant er ikke ansvarlige for nogen skader, der skyldes forkert brug af produktet eller ved brug af produktet med produkter fra andre fabrikanter.

Innhold

Symboler brukt i denne håndboken. 75
Symboler på produktet 75
Viktig sikkerhetsinformasjon 75
Støy og vibrasjoner 76
Tekniske data 76
Oversikt 77
Bruksanvisning 77
Transportere 81
Vedlikehold og stell. 81
Informasjon om avhending 81
CE-samsvarserklæring 82
Fritak fra ansvar 82

Symboler brukt i denne håndboken

⚠ ***ADVARSEL!***
Betegner overhengende fare. Manglende overholdelse av denne advarselen kan føre til død eller svært alvorlige skader.

⚠ ***FORSIKTIGHET!***
Angir en mulig farlig situasjon. Manglende overholdelse av denne advarselen kan føre til mindre personskade eller skade på eiendom.

i ***MERK***
Angir brukstips og viktig informasjon.

Symboler på produktet


Les håndboken før du slår på elektroverktøyet.


Avfallshåndteringsinformasjon for det gamle verktøyet (se side 81)

CE-merking

UKCA-merking


Ikke stirr på driftslampen


Bruk vernebriller

Viktig sikkerhetsinformasjon

⚠ ***ADVARSEL!***
Før du bruker elektroverktøyet, må du lese følgende og handle deretter:

- *disse bruksanvisningene,*
- *«Generelle sikkerhetsinstruksjoner» om håndtering av elektroverktøy i det vedlagte heftet (brosjyre nr.: 315915),*
- *gjeldende regler for stedet og forskrifter for forebygging av ulykker.*

Dette elektroverktøyet er av toppmoderne teknologi og er konstruert i samsvar med anerkjente sikkerhetsforskrifter.

Likevel kan elektroverktøyet utgjøre en fare for brukerens eller en tredjeparts liv og helse under bruk, eller elektroverktøyet eller annen eiendom kan bli skadet.

Elektroverktøyet må kun brukes

- *for tiltenkt bruk*
- *i perfekt driftstilstand.*

Feil som svekker sikkerheten må repareres umiddelbart.

Tiltenkt bruk

Pistolen er beregnet på

- *kommersiell bruk i industri og handel,*
- *eller å slå spiker inn i treverk.*

Sikkerhetsinstruksjoner for spikerpistol

⚠ ***ADVARSEL!***
Les alle sikkerhetsadvarsler, instruksjoner, illustrasjoner og spesifikasjoner som følger med dette elektroverktøyet. *Hvis du ikke følger alle instruksjonene nedenfor, kan det føre til elektrisk støt, brann og/eller alvorlig skade. Ta vare på alle advarsler og instruksjoner for senere referanse.*

- **Anta alltid at verktøyet inneholder festemidler.** Uforsiktig håndtering av spikerpistolen kan føre til uventet avfyring av festemidler og personskade.

- **Ikke rett verktøyet mot deg selv eller noen i nærheten.** Uventet utløsning vil løsne festet og forårsake personskade.
- **Ikke aktiver verktøyet med mindre verktøyet er plassert fast mot arbeidsstykket.** Hvis verktøyet ikke er i kontakt med arbeidsstykket, kan festene bøye seg bort fra målet.
- **Koble verktøyet fra strømkilden når festet sitter fast i verktøyet.** Når du fjerner et fastklemt feste, kan spikerpistolen bli aktivert ved et uhell hvis den er plugget inn.
- **Vær forsiktig når du fjerner et fastkilt feste.** Mekanismen kan være under kompresjon og festeanordningen kan bli kraftig tømt mens man forsøker å frigjøre en fastkilt tilstand.
- **Ikke bruk denne spikerpistolen til å feste elektriske kabler.** Den er ikke designet for installasjon av elektriske kabler og kan skade isolasjonen til elektriske kabler og dermed forårsake elektrisk støt eller brannfare.
- **Hold elektroverktøyet i de isolerte gripeflatene når du utfører arbeid der skjæreverktøyet eller festemidlet kan komme i kontakt med skjulte ledninger.** Skjæretilbehør eller festemidler som kommer i kontakt med en spenningsførende ledning kan gjøre eksponerte metalldeler på elektroverktøyet spenningsførende og kan gi operatøren elektrisk støt.

Støy og vibrasjoner

Støy- og vibrasjonsverdiene er bestemt i henhold til EN 60745.

Det A-veide støynivået til elektroverktøyet er vanligvis:

– Lydtrykknivå L_{pA}: 80 dB(A)
– Lydeffektnivå L_{WA}: 91 dB(A)
– Usikkerhet: K = 3 dB

Total vibrasjonsverdi:
– Utslippsverdi a_h: 2.43 m/s^2
– Usikkerhet: K = 1.5 m/s^2

⚠ ***FORSIKTIGHET!***
De angitte måleverdiene gjelder for nye elektroverktøy. Daglig bruk fører til at støy- og vibrasjonsverdiene endres.

ⓘ ***MERK***
Vibrasjonsnivået som er oppgitt i disse instruksjonene, er målt i samsvar med en standardisert test gitt i EN 62841 og kan brukes til å sammenligne ett verktøy med et annet. Den kan også brukes til en foreløpig vurdering av eksponering.

Det oppgitte vibrasjonsnivået representerer verktøyets viktigste bruksområder.

Hvis verktøyet imidlertid brukes til andre formål, med annet tilbehør eller dårlig vedlikehold, kan vibrasjonsnivået variere. Dette kan øke eksponeringsnivået betydelig over den totale arbeidsperioden.

For å gjøre en nøyaktig estimering av vibrasjonseksponeringsnivået, er det også nødvendig å ta hensyn til når verktøyet er slått av eller i gang, men ikke faktisk er i bruk. Dette kan redusere eksponeringsnivået betydelig over den totale arbeidsperioden.

Identifiser ytterligere sikkerhetstiltak for å beskytte operatøren mot vibrasjoner, for eksempel: Vedlikehold av verktøyet og tilbehøret, varme hendene, organisering av arbeidsmønstre.

⚠ ***FORSIKTIGHET!***
Bruk hørselvern ved et lydtrykk over 85 dB(A).

Tekniske data

Produkttype		NB 16-54 18-EC
Produkt		Spikerpistol
Nominell spenning	VDC	18
Magasinkapasitet	spik-er	110
Spikertype	Ga	18
Spikerlengde	mm	16–54
Spikerdiameter	mm	1,2
Vekt i henhold til FLEX-prosedyre 01	kg	2,2
Batteri	18V	AP 18/2.5 AP 18/4.0 AP 18/5.0 AP 18/8.0 AP 18/4.0 XT AP 18/8.0 XT

Batteriets vekt	kg	AP 18/2.5	0,4
		AP 18/4.0	0,8
		AP 18/5.0	0,7
		AP 18/8.0	1,1
		AP 18/4.0 XT	0,7
		AP 18/8.0 XT	1,2
Laderekkevidde	CA...18-serien CA...12/18-serien		
Ladetemperatur	0~40 °C		
Arbeidstemperatur	-10~40°C		
Lagringstemperatur	-20~50°C		

Oversikt (se figur A)

Nummereringen av produktfunksjonene refererer til illustrasjonen av maskinen på grafikksiden.

1. **Arbeidsstykkekontakt**
2. **Frigjøringslås for fastkjøring**
3. **LED arbeidslys**
4. **Utløserbryter**
5. **Håndtak**
6. **Avtakbar krok**
7. **Utløserknapp for magasin**
8. **Magasin**
9. **Indikatorvinduer for spiker**
10. **Valgknapp for modus**
11. **Kontaktaktiveringsmodus**
12. **Enkelt sekvensiell aktueringsmodus**
13. **Strømbryter**
14. **No-mar pad (x3)**
15. **Dybdevelger**

Bruksanvisning

⚠ ***ADVARSEL!***
Ta ut batteriet før du utfører noe arbeid på elektroverktøyet.

Før du slår på elektroverktøyet

Pakk ut elektroverktøyet og tilbehøret, og kontroller at ingen deler mangler eller er skadet.

i ***MERK***
Batteriene er ikke fulladet ved levering. Før første gangs bruk, lad batteriene helt opp. Se laderens håndbok.

Tips for lang batterilevetid

⚠ ***FORSIKTIGHET!***
- *Lad aldri batterier ved temperaturer under 0 °C eller over 40 °C.*
- *Ikke lad batterier i miljøer med høy luftfuktighet eller omgivelsestemperatur.*
- *Ikke dekk til batteriene og laderen under ladeprosessen.*
- *Trekk ut ladestøpselet når ladeprosessen er ferdig.*

Batteri og lader varmes opp under ladeprosessen. Dette er helt normalt!

i ***MERK***
Følg instruksjonene for riktig batterilading i bruksanvisningen for batteriet.

Hvis batteriene ikke brukes over lengre tid, oppbevar dem delvis oppladet på et kjølig sted.

Sette inn/bytte ut batteriet (se figur B1-B2)

- Trykk det oppladede batteriet inn i elektroverktøyet til det klikker på plass (se figur B1).
- For å ta ut, trykk på utløserknappen (1.) og trekk ut batteriet (2.) (se figur B2).

⚠ ***FORSIKTIGHET!***
Når enheten ikke er i bruk, må du beskytte batterikontaktene. Løse metalldeler kan kortslutte kontaktene; eksplosjons- og brannfare!

Beltekrok (se figur C)

Verktøyet leveres med en avtakbar krok (6) som kan plasseres på begge sider av verktøyet. Kroken kan brukes til å henge verktøyet på et belte.

Installer kroken på verktøyet:

- Fjern batteriet.
- Juster kroken med hullene i verktøyets bunn.
- Sett inn skruen og stram den godt med en skrutrekker (ikke medfølgende).

Fjern kroken fra verktøyet:

- Fjern batteriet.
- Løsne skruen og fjern kroken.

No-mar-pad (se figur D)

⚠ ***ADVARSEL!***

Fjern batteriet fra verktøyet før du fjerner eller bytter ut no-mar-paden. *Unnlatelse av å gjøre dette kan føre til alvorlig personskade.*

No-mar-paden (14) festet til nesen på verktøyet bidrar til å forhindre skader og bulker på arbeidsflaten når man arbeider med mykere treverk.

No-mar-paden kan fjernes ved å trekke den ned og bort fra arbeidsstykkets kontakt (1). For å bytte ut no-mar-paden, sett den på plass over arbeidsstykkets kontakt og press opp bak for å sette den på plass igjen.

Innebygd lagring (D-1) for no-mar-paden er plassert på magasinet til verktøyet. To ekstra no-mar-pader er plassert i lagringsområdet i enheten.

For å sette inn eller fjerne spikre (se figur E)

⚠ ***ADVARSEL!***

Fjern batteriet fra verktøyet før du setter inn eller fjerner spiker. *Hvis du ikke gjør dette, kan det føre til alvorlige personskader.*

⚠ ***ADVARSEL!***

Hold verktøyet vendt bort fra deg selv og andre når du setter inn spiker. *Hvis du ikke gjør dette, kan det føre til alvorlige personskader.*

⚠ ***ADVARSEL!***

Bruk kun spiker som er anbefalt for bruk med dette verktøyet. *Bruk av andre spiker kan føre til funksjonsfeil i verktøyet og forårsake alvorlige skader.*

⚠ ***ADVARSEL!***

legg aldri spiker med arbeidsstykkekontakt eller utløser aktivert. *Dette kan føre til mulig alvorlig personskade.*

For å legge inn spiker:

- Fjern batteriet.
- Med verktøyets nese vendt bort fra deg, trykk på magasinutløserknappen (7) på baksiden av magasinet og skyv magasinet opp.
- Plasser spikrene i kanalen med spikertuppene (E-1) vendt nedover og hvilende på bunnen av kanalen.
- Trykk på magasinet og klem på magasinutløserknappen for å lukke det til det klikker sikkert på plass.
- Sørg for at magasinet er godt låst på plass.
- Koble til batteriet igjen, og aktiver spikerpistolen igjen ved å trykke og holde inne strømbryteren (13) i 1 sekund.
- Du kan se antall gjenværende spiker gjennom spikerindikatorvinduene (9) og legge til flere spiker etter behov.

Slik fjerner du spikre:

- Fjern batteriet.
- Klem inn magasinutløserknappen bakerst på magasinet og skyv magasinet opp.
- Fjern spikrene.
- Lukk magasinet og sørg for at det sitter godt låst på plass.

Justering av drivdybde (se figur F)

⚠ ***ADVARSEL!***

Hold alltid spikerpistolen vekk fra deg selv og andre når du foretar justeringer. *Hvis du ikke gjør dette, kan det føre til alvorlige skader.*

Det anbefales å teste drivdybden på et skrapparbeidsstykke for å bestemme den nødvendige dybden for applikasjonen.

Hardere materialer og lengre spiker vil kreve mer kraft for å drive spikeren.

- Fjern batteriet.
- Vri dybdevelgeren (15) opp eller ned for å justere dybden som indikeres av dybdepilen.

	Grunnere
	Dypere

- Koble til batteriet igjen og start verktøyet på nytt ved å trykke og holde inne strømbryteren (13) i 1 sekund.
- Kjør en testspiker etter hver justering til ønsket dybde er innstilt.

MERK: Hvis lufttrykket i sylinderen er for lavt, vil ikke spikerne bli slått ordentlig inn i treverket. I dette tilfellet må spikerpistolen sendes til service.

Slå inn spikre (se figur G)

⚠ ***ADVARSEL!***

Du må aldri kile eller holde tilbake kontakt-

mekanismen til arbeidsstykket under bruk av verktøyet. *Dette kan føre til mulig alvorlig skade.*

MERK

Hvis ingen andre handlinger utføres etter at strømbryteren er trykket inn, slås spikerpistolen automatisk av etter 30 minutter.

Enkel sekvensiell aktueringsmodus:

Enkel sekvensiell aktivering gir den mest nøyaktige spikerplasseringen.

- Sørg for at arbeidsstykket er sikret før du utfører noen operasjon.
- Koble til batteriet og start verktøyet ved å trykke og holde inne strømbryteren (13) i 1 sekund.
- Trykk kort på valgknappen for modus (10) for å velge enkelt sekvensiell aktiveringsmodus « T ».
- Ta godt tak i verktøyet for å opprettholde kontrollen.
- Plasser arbeidsstykkets kontakt (1) på verktøyet på arbeidsflaten.
- Press verktøyet mot arbeidsflaten for å trykke ned arbeidsstykkets kontakt. Klem deretter på utløserbryteren (4) for å drive en spiker.
- Slipp utløserbryteren og løft nesepartiet fra arbeidsstykket for å fullføre spikringen.
- Gjenta trinnene for å slå inn flere spikre.

MERKNAD: Hold utløseren klemt inn til kjøresyklusen er fullført.

Hvis det ikke er mer aktivitet i mer enn 5 sekunder etter at arbeidsstykket er presset uten å slippe, vil utløsingen være låst til brukeren slipper både arbeidsstykkets kontakt og utløserbryter og starter operasjonen på nytt.

Kontaktaktiveringsmodus:

Kontaktaktivering tillater svært rask repeterende spikerplassering.

- Sørg for at arbeidsstykket er sikret før du utfører noen operasjon.
- Koble til batteriet og start verktøyet ved å trykke og holde inne strømbryteren (13) i 1 sekund.
- Trykk kort på modusvalgknappen (10) for å velge kontaktaktiveringsmodus « TTT ».
- Ta godt tak i verktøyet for å opprettholde kontrollen.
- Klem og hold inne utløserbryteren (4).
- Trykk verktøyet mot arbeidsflaten for å trykke ned arbeidsstykkekontakten (1) og slå inn en spiker. Hold utløseren inne.
- Flytt verktøyet til neste spikringspunkt og trykk verktøyet mot arbeidsstykket for å slå inn en ny spiker.
- Slipp utløseren når du er ferdig.

MERKNAD: Kontaktaktiveringsmodus beholder fortsatt logikken til den enkle sekvensielle aktiveringsmodusen.

Dette betyr at verktøyet også kan betjenes ved å trykke arbeidsstykkets kontakt mot overflaten og trykke på avtrekkeren.

Hvis det ikke er mer aktivitet i mer enn 5 sekunder etter at arbeidsstykket eller utløserbryteren er presset uten å slippe, vil utløsingen være låst til brukeren slipper både arbeidsstykkets kontakt og utløserbryter og starter operasjonen på nytt.

Tørrskuddlås

Når magasinet har 0–5 spiker igjen, vil funksjonen for tørrutskytingslås ikke tillate fortsatt drift. For å gjenoppta driften, last verktøyet på nytt med spiker.

LED-arbeidslys (se figur H)

LED-arbeidslysene (3) tennes når utløserbryteren (4) eller arbeidsstykkekontakten (1) trykkes ned. Dette gir ekstra belysning av overflaten på arbeidsstykket.

LED-arbeidslysene slås av innen ca. 10 sekunder etter at både utløserbryteren og arbeidsstykkekontakten er sluppet.

Fjerne en fastkjørt spiker (se figur I1-I2)

- Fjern batteriet.
- Trykk på magasinutløserknappen (7) og fjern spikrene fra magasinet.
- løft fastkjøringslåsen (2) og åpne fastkjøringslåsen.
- Fjern den fastkjørte spikeren ved hjelp av en flat skrutrekker eller tang om nødvendig.

MERKNAD: Ikke ødelegg / rip opp spikerkanalen eller drivermekanismen. Skrutrekkeren skal alltid gli over spikeren når du lirker.

- Lukk fastkjøringutløseren og låsen.
- Legg inn spikrene og lukk magasinet.
- Koble til batteriet igjen og start verktøyet på nytt ved å trykke og holde inne strømbryteren i ett sekund.

MERK

*Hvis spikrene slås for dypt inn i materialet, kan overflødig avfall eller fastkjørte spikre føre til at slagstiften setter seg fast i sin nederste posisjon. Slagstiften kan vanligvis settes tilbake i driftsposisjon ved å trykke arbeidskontaktelementet mot et stykke treverk og trykke på utløseren. Se kapittelet «**Trekk tilbake en droppet slagstift**» senere i denne håndboken.*

Temperaturbeskyttelsesmodus

Temperaturbeskyttelsesmodusen beskytter verktøyet når det brukes ved ekstreme kalde/varme temperaturer (utenfor det anbefalte omgivelsestemperaturområdet), eller når verktøyet overopphetes/fryser under bruk. Hvis dette skjer, vil verktøyet ikke kjøre, og strømbryteren/indikator-LED-lampene vil blinke vekselvis. La verktøyet varme opp eller kjøle seg ned før bruk.

Diagnostiske indikatorer

Indikator-LED-lampene under strømbryteren og modusknappen gir også tilbakemelding for å indikere problemer med verktøyet og/eller batteriet. Se tabellen nedenfor for å tolke meldingen bak de blinkende LED-lampene og mulige løsninger.

Problem	Indikatorlys med strømbryter	Indikatorlampe under « T »	Indikatorlampe under « TTT »	Løsning
Temperaturen på batteriet er for høy.	Blinking	Av	Av	La batteriet avkjøles, eller bruk et annet batteri.
Batteriet har for lav spenning.	Blinking	Av	Av	
Temperaturen på de elektroniske komponentene er for høy etter kontinuerlig drift.	Av	Blinking vekselvis		La verktøyet avkjøles.
Dårlig tilkobling eller annen feil i den elektriske tilkoblingen	Av	Av	Av	Fjern og sett batteriet på plass igjen, og start verktøyet på nytt. Eller kontakt autorisert kundeservice for reparasjoner.
Verktøyet stoppet opp. Eller kortslutning	Samtidig blinking			Start verktøyet på nytt. Eller kontakt autorisert kundeservice for reparasjoner.
Feil i elektroniske komponenter.	Av	Samtidig blinking		Kontakt autorisert kundeservicekontor for reparasjoner.

Tilbaketrekking av en droppet slagstift (se figur J)

- Fjern batteriet og fjern alle spikrene.
- Sett batteriet på plass igjen, og hold deretter strømbryteren (13) inne i 1 sekund.
- Åpne magasinet.
- Trykk arbeidsstykkekontakten (1) mot et arbeidsstykke.
- Klem på utløserbryteren (4).
- Slagstiften vil trekke seg tilbake.
- Legg i spikrene på nytt.

Transportere

Litiumionbatterier er underlagt kravene i lovgivningen om farlig gods.

Transport av disse batteriene må gjøres i samsvar med lokale, nasjonale og internasjonale bestemmelser og forskrifter.

Brukere kan transportere disse batteriene på vei uten ytterligere krav.

Kommersiell transport av litiumionbatterier av rederier er underlagt regelverket for transport av farlig gods. Forberedelser til forsendelse og transport må kun utføres av personer med tilstrekkelig opplæring. Hele prosessen må være profesjonelt overvåket.

Følgende punkter må overholdes ved transport av oppladbare batterier:

Sørg for at batteriets kontaktpoler er beskyttet og isolert for å forhindre kortslutning.

Sørg for at batteriet er sikret mot bevegelser inne i emballasjen.

Skadede eller lekkende batterier må ikke transporteres.

Kontakt transportselskapet ditt for mer informasjon.

⚠ ***FORSIKTIGHET!***
Ikke legg ut batterier med skadet hus.

Vedlikehold og stell

⚠ ***ADVARSEL!***
Før du utfører noe arbeid på elektroverktøyet, må du ta batteriet ut av verktøyet.

Rengjøring

⚠ ***FORSIKTIGHET!***
Bruk alltid vernebriller når du rengjør med tørr trykkluft.

Rengjør elektroverktøyet og ventilasjonsåpningene regelmessig. Rengjøringshyppigheten avhenger av materialet og bruksvarigheten. Blås regelmessig ut husets innside og motoren med tørr trykkluft.

Reparasjoner

Reparasjoner kan kun utføres av et autorisert kundeservicesenter.

i ***MERK***

Ikke løsne skruene på huset i løpet av garantiperioden. Manglende overholdelse av dette kravet vil ugyldiggjøre eventuelle krav under produsentens garanti.

Reservedeler og tilbehør

Annet tilbehør, spesielt verktøy og tilbehør, finner du i produsentens kataloger. Eksploderte tegninger og reservedelslister finner du på hjemmesiden vår: **www.flex-tools.com.**

Informasjon om avhending

⚠ ***ADVARSEL!***

Gjør overflødige elektroverktøy ubrukelige:
– batteridrevet elektroverktøy ved å ta ut batteriet.

Kun EU-land
Ikke kast elektriske verktøy i husholdningsavfallet!
I samsvar med EU-direktiv 2012/19/EU om avfall fra elektrisk og elektronisk utstyr og gjennomføring i nasjonal lov må brukte elektriske verktøy samles inn separat og resirkuleres på en miljøvennlig måte.

Gjenvinning av råvarer i stedet for avfallshåndtering.
Enhet, tilbehør og emballasje skal resirkuleres på en miljøvennlig måte. Plastdeler identifiseres for resirkulering i henhold til materialtype.

⚠ ***ADVARSEL!***
Ikke kast batterier i husholdningsavfallet, ilden eller vannet. Ikke åpne brukte batterier.

Kun EU-land:
I samsvar med forordning 2023/1542 må defekte eller brukte batterier resirkuleres.

i ***MERK***
Spør forhandleren din om avhendingsalternativer!

CE- Samsvarserklæring

Samsvarserklæringene er inkludert i vedlegg 1 til denne håndboken.

Fritak fra ansvar

Produsenten og dennes representant er ikke ansvarlige for skader og tapt fortjeneste som følge av driftsavbrudd forårsaket av produktet eller et ubrukelig produkt.
Produsenten og dennes representant er ikke ansvarlige for skader som er forårsaket av feil bruk av produktet eller av bruk av produktet sammen med produkter fra andre produsenter.

Innehåll

Symboler som används i bruksanvisningen . . . 83
Symboler på produkten 83
Viktig säkerhetsinformation 83
Buller och vibrationer 84
Tekniska data 84
Översikt 85
Användning. 85
Transport 89
Underhåll och skötsel 89
Information om bortskaffande. 89
CE-försäkran om överensstämmelse 90
Undantag från ansvar 90

Symboler som används i bruksanvisningen

⚠ ***VARNING!***
Används för att markera allvarlig fara. Om inte anvisningarna följs kan det resultera i dödsfall eller mycket allvarliga personskador.

⚠ ***FÖRSIKTIGHET!***
Används för att markera möjliga risker. Om inte anvisningarna följs kan det leda till lättare skador eller skador på egendom.

i ***NOTERA***
Tips angående användning och viktig information.

Symboler på produkten


Läs bruksanvisningen innan du slår på elverktyget.


Avfallshanteringsinformation för det gamla verktyget (se sidan 89)

CE-märkning

UKCA-märkning


Stirra inte in i påslagen lampa.


Använd skyddsglasögon

Viktig säkerhetsinformation

⚠ ***VARNING!***
Läs igenom följande anvisningar och instruktioner innan du börjar använda verktyget:

- *denna bruksanvisning,*
- *de allmänna säkerhetsinstruktionerna om hantering av elverktyg i bifogad broschyr (häfte nr.: 315915),*
- *nuvarande giltiga anläggningsregler och bestämmelser för att förhindra olyckor.*

Detta elverktyg är utrustat med den senaste tekniken och har skapats i enlighet med godkända säkerhetsbestämmelser.

Men elverktyget kan ändå utgöra en livsfara för användaren eller utomstående personer, eller också kan verktyget eller egendom komma till skada.

Elverktyget får endast användas

- *för dess avsedda användning*
- *i perfekt fungerande skick.*

Fel som påverkar säkerheten ska åtgärdas omedelbart.

Avsedd användning

Brad spikpistolen är avsedd

- *för kommersiellt bruk inom industri och handel*
- *för att driva spikar i träarbetsstycken.*

Säkerhetsinstruktioner för brad spikpistol

⚠ ***VARNING!***
Läs igenom alla säkerhetsvarningar, instruktioner, illustrationer och specifikationer som medföljer elverktyget. *Underlåtenhet att följa alla instruktioner som listas nedan kan resultera i elektriska stötar, brand och/eller allvarliga personskador. Spara alla varningar och instruktioner för framtida bruk.*

- **Utgå alltid från att verktyget innehåller fästelement.** Ovarsam hantering av spikpistolen kan leda till oväntad avfyrning av

fästelement och personskador.

- **Rikta inte verktyget mot dig själv eller någon i närheten.** Vid oväntad utlösning kan fästelementet lossna och orsaka personskada.
- **Manövrera inte verktyget om det inte är stadigt placerat mot arbetsstycket.** Om verktyget inte är i kontakt med arbetsstycket kan fästelementet böjas av bort från målet.
- **Koppla bort verktyget från strömkällan när fästelementet fastnar i verktyget.** Vid borttagning av en fastklämd fästanordning kan spikpistolen oavsiktligt aktiveras om den är inkopplad.
- **Var försiktig när du tar bort fastklämt fästelement.** Mekanismen kan vara under kompression och fästelementet kan matas ut med kraft när man försöker frigöra ett fastklämt läge.
- **Använd inte spikpistolen för att fästa elektriska kablar.** Den är inte avsedd för installation av elkablar och kan skada elkablarnas isolering och därmed orsaka elektriska stötar eller brandfara.
- **Håll endast elverktyget i de isolerade greppytorna när du utför arbete där borrtillbehör eller fästskruv kan komma i kontakt med dolda elledningar.** Om borrtillbehör eller fästskruv kommer i kontakt med en strömförande ledning kan exponerade metalldelar hos elverktyget blir strömförande och ge en elektrisk stöt.

Buller och vibrationer

Buller- och vibrationsvärden har fastställts i enlighet med EN 60745.

Normal A-viktad bullernivå för elverktyg:

- Ljudtrycksnivå L_{pA}: 80 dB(A)
- Ljudeffektnivå L_{WA}: 91 dB(A)
- Osäkerhet: K = 3 dB

Totalt vibrationsvärde:

- Utsläppsvärde a_h: 2.43 m/s^2
- Osäkerhet: K = 1.5 m/s^2

⚠ ***FÖRSIKTIGHET!***

De angivna mätvärdena gäller för nya elverktyg. Daglig användning gör att buller- och vibrationsvärdena ändras.

ⓘ ***NOTERA***

Den vibrationsnivå som anges i informationsbladet har uppmätts i enlighet med ett standardiserat test enligt EN 62841 och kan användas för att jämföra ett verktyg med ett annat. Den kan också användas för att preliminärt uppskatta exponeringen.

Den angivna vibrationsnivån gäller för verktygets huvudsakliga användningsområden.

Om verktyget används för andra typer av arbeten med andra tillbehör eller är dåligt underhållet kan vibrationsnivån skilja sig åt. Det kan väsentligt öka exponeringsnivån över hela arbetsperioden.

För att göra en korrekt bedömning av exponeringsnivån för vibrationer är det också nödvändigt att även räkna med tiden som verktyget är avstängt eller när det är på utan att användas. Det kan väsentligt minska exponeringsnivån över den totala arbetsperioden.

Identifiera ytterligare säkerhetsåtgärder som kan vidtas för att skydda den som arbetar med verktyget från vibrationsskador, till exempel underhåll av verktyget och tillbehören, att hålla händerna varma och hur arbetsmönstren utformas.

⚠ ***FÖRSIKTIGHET!***

Använd hörselskydd vid ljudnivåer över 85 dB(A).

Tekniska data

Produkttyp		NB 16-54 18-EC
Produkt		Brad spikpistol
Märkspänning	Vdc	18
Magasinets kapacitet	spikar	110
Spiktyp	Ga	18
Längd på bradspik	mm	16-54
Spikdiameter	mm	1,2
Vikt enligt FLEX Procedure 01	kg	2,2
Batteri	18 V	AP 18/2,5 AP 18/4,0 AP 18/5,0 AP 18/8,0 AP 18/4,0 XT AP 18/8,0 XT

Batteriets vikt	kg	AP 18/2,5 AP 18/4,0 AP 18/5,0 AP 18/8,0 AP 18/4,0 XT AP 18/8,0 XT	0,4 0,8 0,7 1,1 0,7 1,2
Laddningsintervall	CA...18-serien CA...12/18-serien		
Laddningstemperatur	0~40 °C		
Arbetstemperatur	-10~40 °C		
Förvaringstemperatur	-20~50 °C		

Översikt (se bild A)

Numreringen av produktens delar refererar till illustrationen av verktyget på sidan med bilder.

1. **Kontakt med arbetsstycket**
2. **Lås för frigöring av blockering**
3. **LED arbetsbelysning**
4. **Avtryckare**
5. **Handtag**
6. **Avtagbar krok**
7. **Låsknapp för magasin**
8. **Magasin**
9. **Fönster spikindikator**
10. **Lägesväljarknapp**
11. **Kontaktens aktiveringsläge**
12. **Läge för enkel sekventiell aktivering**
13. **Strömbrytare**
14. **Stödskyddsplatta (x3)**
15. **Djupväljare**

Användning

⚠ ***VARNING!***
Ta bort batteriet innan något arbete utförs på elverktyget.

Innan elverktyget slås på

Packa upp elverktyget och tillbehören och kontrollera att inga delar saknas eller är skadade.

ⓘ ***NOTERA***
Batterierna är inte fulladdade vid leverans.
Ladda batterierna helt innan första användning. Se anvisningarna för laddaren.

Tips för längre batteritid

⚠ ***FÖRSIKTIGHET!***
- *Ladda aldrig batterierna vid temperaturer under 0 °C eller över 40 °C.*
- *Ladda inte batterierna i miljöer med hög luftfuktighet eller hög temperatur.*
- *Täck inte över batterier och laddare under laddningsprocessen.*
- *Dra ut laddarens nätkontakt efter avslutad laddning.*

Batteri och laddare blir varma under laddningsprocessen. Detta är helt normalt!

ⓘ ***NOTERA***
Följ instruktionerna för korrekt laddning av batteriet, som finns i anvisningarna för batteriet.

Om batterierna inte används under en längre tid ska de förvaras delvis laddade på en sval plats.

Sätta i/byta batteriet (se bild B1-B2)

- Tryck in det laddade batteriet i elverktyget tills det klickar på plats (se bild B1).
- För att ta bort, tryck på låsknappen (1.) och dra ut batteriet (2.) (se bild B2).

⚠ ***FÖRSIKTIGHET!***
Skydda batteriets kontakter när enheten inte används. Lösa metalldelar kan kortsluta kontakterna och medför risk för explosion och brand!

Bälteskrok (se bild C)

Ditt verktyg levereras med en avtagbar krok (6) som kan placeras på antingen sida av verktyget. Kroken kan användas för att hänga verktyget på ett bälte.

Montera kroken på verktyget:

- Ta ut batteriet.
- Justera kroken med hålen på basen av verktyget.
- Sätt i skruven och dra åt skruven med en skruvmejsel (medföljer inte).

Ta bort kroken från verktyget:

- Ta ut batteriet.
- Lossa skruven och ta bort kroken.

Stödskyddsplatta (se bild D)

⚠ ***VARNING!***

Ta bort batteriet från verktyget innan du tar bort eller byter Stödskyddsplattan. *Om inte så görs finns det risk för allvarliga personskador.*

Stödskyddsplatta (14) som är fäst på verktygets nos hjälper till att förhindra märken och bucklor på arbetsytan vid arbete med mjukare träslag.

Stödskyddsplattan kan tas bort genom att dra den nedåt och bort från arbetsstyckets kontakt (1). För att byta Stödskyddsplatta, passa in den på plats över arbetsstyckets kontakt och tryck upp bakifrån för att sätta tillbaka den.

Förvaringsutrymme ombord (D-1) för Stödskyddsplatta är beläget på verktygets magasin. Två extra Stödskyddsplattor finns i förvaringsutrymmet på enheten.

För att ladda eller ta bort bradspik (se bild E)

⚠ ***VARNING!***

Ta bort batteriet från verktyget innan du laddar eller tar bort spik. *Underlåtenhet att göra detta kan leda till allvarlig personlig skada.*

⚠ ***VARNING!***

Håll verktyget riktat bort från dig själv och andra när du laddar spik. *Underlåtenhet att göra detta kan leda till möjliga allvarliga personskador.*

⚠ ***VARNING!***

Använd endast de spik som rekommenderas för användning med detta verktyg. *Användning av andra spik kan leda till att verktyget fungerar felaktigt, vilket kan orsaka allvarliga skador.*

⚠ ***VARNING!***

Ladda aldrig spikar med kontakt med arbetsstycket eller med avtryckaren aktiverad.. *Om inte så görs kan resultera i allvarliga personskador.*

För att ladda spik:

- Ta ut batteriet.
- Med verktygets nos riktad bort från dig, tryck in magasinets låsknapp (7) på baksidan av magasinet och öppna magasinet.
- Placera bradspikarna i kanalen med spikspetsarna (E-1) pekande nedåt och vilande på botten av kanalen.
- Tryck på magasinet och tryck in magasinets låsknapp för att stänga det tills det säkert snäpper på plats.
- Se till att magasinet är säkert låst på plats.
- Fäst batteriet igen och aktivera spikpistolen genom att trycka och hålla strömbrytaren (13) i 1 sekund.
- Du kan se antalet kvarvarande spikar genom spikindikatorfönstret (9) och ladda fler spikar vid behov.

För att ta bort spikar:

- Ta ut batteriet.
- Tryck in magasinets låsknapp som ligger på baksidan av magasinet och skjut magasinet så det öppnas.
- Ta bort spikarna.
- Stäng magasinet och kontrollera att det är säkert låst på plats.

Justering av djupet av drivning (se bild F)

⚠ ***VARNING!***

Peka alltid spikpistolen bort från dig själv och andra när du gör justeringar. *Underlåtenhet att göra detta kan orsaka allvarlig skada.*

Det är lämpligt att testa insticksdjupet på ett skrotat arbetsstycke för att fastställa vilket djup som krävs för arbetet.

Hårdare material och längre spikar kräver mer kraft för att driva in spiken.

- Ta ut batteriet.
- Vrid djupväljaren (15) upp eller ner för att justera djupet som anges av djuppilen.

	Grundare
	Djupare

- Sätt tillbaka batteriet igen och starta verktyget genom att trycka och hålla strömbrytaren (13) i en sekund.
- Driv en provspik efter varje justering tills önskat djup har ställts in.

NOTERA: Om lufttrycket i cylindern är för lågt kommer spikarna inte att drivs in i träet ordentligt. I detta fall måste spikpistolen skickas på service.

Drivning av bradspikar (se bild G)

⚠ ***VARNING!***

Kila aldrig fast eller håll tillbaka arbetsstyckets kontaktmekanism under drift av verktyget. *Om detta görs finns det risk för allvarliga personskador.*

i ***NOTERA***

Om ingen annan åtgärd vidtas efter att strömbrytaren har tryckts in, stängs spikpistolen av automatiskt efter 30 minuter.

Läge för enkel sekventiell aktivering:

Enkel sekventiell aktivering ger den mest exakta spikplaceringen.

- Se till att arbetsstycket sitter fast innan du utför något arbete.
- Fäst batteriet och starta verktyget genom att trycka och hålla strömbrytaren (13) i en sekund.
- Tryck kort på lägesväljarknappen (10) för att välja det enskilda sekventiella aktiveringsläget " T ".
- Ta ett stadigt grepp om verktyget för att behålla kontrollen.
- Placera arbetsstyckets kontakt (1) på verktyget mot arbetsytan.
- Tryck verktyget mot arbetsytan för att trycka ned arbetsstyckets kontakt. Tryck sedan på avtryckarknappen (4) för att driva in en spik.
- Släpp avtryckarknappen och lyft nosen från arbetsstycket för att slutföra spikaktiveringen.
- Upprepa stegen för att driva in fler spikar.

UPPMÄRKSAMMA: Håll avtryckaren intryckt tills drivcykeln är klar.

Om ingen aktivitet sker under mer än fem sekunder efter att arbetsstyckets kontakt tryckts in utan att släppas, kommer avfyringen att låsas tills användaren släpper både arbetsstyckets kontakt och avtryckaren och startar om driften.

Kontaktens aktiveringsläge:

Kontaktaktivering möjliggör mycket snabb repetitiv spikplacering.

- Se till att arbetsstycket sitter fast innan du utför något arbete.
- Fäst batteriet och starta verktyget genom att trycka och hålla strömbrytaren (13) i en sekund.
- Tryck kort på lägesväljarknappen (10) för att välja kontaktens aktiveringsläge " TTT ".
- Ta ett stadigt grepp om verktyget för att behålla kontrollen.
- Tryck och håll in avtryckarknappen (4).
- Tryck verktyget mot arbetsytan för att trycka ned arbetsstyckets kontakt (1) och driva in en spik. Håll avtryckaren intryckt.
- Flytta verktyget till nästa spikställe och tryck verktyget mot arbetsstycket för att driva in ytterligare en spik.
- släpp avtryckaren när du är klar.

UPPMÄRKSAMMA: Kontaktmanövreringsläget har fortfarande samma logik som det enkla sekventiella manövreringsläget.

Detta innebär att verktyget även kan manövreras genom att trycka arbetsstyckets kontakt mot ytan och trycka på avtryckarknappen.

Om det inte någon aktivitet sker under mer än fem sekunder efter att arbetsstyckets kontakt eller avtryckaren tryckts in utan att släppas, kommer avfyringen att låsas tills användaren släpper både arbetsstyckets kontakt och avtryckaren och startar om driften.

Spärr för torravfyrning

När magasinet har 0–5 spikar kvar kommer torrskjutningsspärren inte att tillåta fortsatt drift. För att återuppta driften, ladda verktyget med spikar.

LED-arbetslampor (se bild H)

LED-arbetslamporna (3) tänds när avtryckaren (4) eller arbetsstyckets kontakt (1) trycks ned. Detta ger ytterligare belysning av ytan på arbetsstycket.

LED-arbetslamporna stängs av inom cirka 10 sekunder efter att både avtryckaren och arbetsstyckets kontakt har släppts.

Ta bort en fastnat bradspik (se bild I1-I2)

- Ta ut batteriet.
- Tryck på låsknappen för magasinet (7) och ta bort spikarna från magasinet.
- Lyft spärren för blockeringsutlösningen (2) och öppna blockeringsutlösaren.
- Ta bort den fastnade spiken med hjälp av en platt skruvmejsel eller en tång om det behövs.

UPPMÄRKSAMMA: Skada inte /repa spikkanalen eller drivmekanismen. Skruvmejseln ska alltid glida över nageln vid bändning.

- Stäng blockeringsutlösaren och spärren.
- Ladda om spikarna och stäng magasinet.
- Fäst batteriet igen och starta verktyget genom att trycka och hålla strömbrytaren i en sekund.

NOTERA

*Om spikarna drivs in för djupt i materialet, om det finns för mycket skräp eller om spikarna har fastnat kan det leda till att slaghammaren fastnar i sitt nedre läge. Slaghammaren kan vanligtvis återställas till sitt arbetsläge genom att trycka ned arbetskontaktelementet mot en träbit och trycka in avtryckaren. Se kapitel "**återfälla en tappad slaghammare**" längre fram i denna manual.*

Temperaturskyddsläge

Temperaturskyddsläget skyddar verktyget när det används vid extremt kalla/varma temperaturer (utanför det rekommenderade omgivande driftstemperaturområdet), eller om verktyget överhettas/fryser under användning. Om detta händer kommer verktyget inte att fungera och strömbrytaren/indikator-LED-lamporna kommer att blinka växelvis. Låt verktyget värmas upp eller kylas ner innan användning.

Diagnostiska indikatorer

Indikator-LED-lamporna under strömbrytaren och lägesknappen ger också feedback för att indikera problem med verktyget och/eller batteriet. Se tabellen nedan för att tolka meddelandet bakom de blinkande LED-lamporna och möjliga lösningar.

Problem	Indikatorlampa under ström Omkopplare	Indikatorlampa under " T "	Indikatorlampa under " TTT "	Lösning
Batteriets temperatur är för hög.	Blinkar	Av	Av	Låt batteriet svalna eller använd ett annat batteri.
Batteriets underspänning.	Blinkar	Av	Av	
Temperaturen på de elektroniska komponenterna är för hög efter kontinuerlig drift.	Av	Blinkar växelvis		Låt verktyget svalna.
Dålig anslutning eller annan elektrisk anslutningsfel	Av	Av	Av	Ta bort och återanslut batteriet, starta sedan om verktyget. Eller kontakta auktoriserat kundserviceställe för reparationer.
Verktyget stannade. Eller kortslutning	Blinkar samtidigt			Starta om verktyget. Eller kontakta auktoriserat kundserviceställe för reparationer.
Fel på elektroniska komponenter.	Av	Blinkar samtidigt		Kontakta auktoriserat kundserviceställe för reparationer.

Dra tillbaka en tappad slagare (se bild J)

- Ta bort batteriet och ta bort alla spik.
- Sätt tillbaka batteriet, tryck sedan och håll in strömbrytaren (13) i en sekund.
- Öppna magasinet.
- Tryck arbetsstyckets kontakt (1) mot ett arbetsstycke.
- Kläm fast avtryckarkontakten (4).
- Slagstiftet kommer att dras tillbaka.
- Ladda om spikarna.

Transport

Litiumjonbatterier omfattas av lagstiftningen om farligt gods.

Transport av denna typ av batterier måste ske i enlighet med lokala, nationella och internationella bestämmelser och föreskrifter.

Användare får transportera batterierna på väg utan ytterligare krav.

Kommersiell transport av litiumjonbatterier, som utförs av fraktbolag, omfattas av bestämmelserna för transport av farligt gods. Transportförberedelser och transport får endast utföras av personer med lämplig utbildning. Hela processen måste övervakas professionellt.

Följande punkter måste beaktas vid transport av laddningsbara batterier:

Se till att batteriets kontaktteminaler är skyddade och isolerade för att förhindra kortslutning.

Se till att batteriet är säkrat mot rörelser inuti förpackningen.

Skadade eller läckande batterier får inte transporteras.

Kontakta ditt fraktbolag för mer information.

⚠ ***FÖRSIKTIGHET!***

Skicka inte batterier som har ett skadat hölje.

Underhåll och skötsel

⚠ ***VARNING!***

Innan du utför något arbete på elverktyget, ta ut batteriet ur verktyget.

Rengöring

⚠ ***FÖRSIKTIGHET!***

Använd alltid skyddsglasögon vid rengöring med tryckluft.

Rengör regelbundet elverktygets ventilationsöppningar. Hur ofta du ska rengöra beror på vilket material du arbetat med och hur länge verktyget använts. Blås regelbundet ur höljets inre delar med torr tryckluft.

Reparationer

Reparationer får endast utföras av ett auktoriserat kundservicecenter.

ⓘ ***NOTERA***

Lossa inte skruvarna på höljet under garantiperioden. Underlåtenhet att följa detta krav kommer att ogiltigförklara alla anspråk under tillverkarens garanti.

Reservdelar och tillbehör

Andra tillval, särskilt verktyg och tillbehör, finns i tillverkarens kataloger. Sprängskisser och reservdelslistor kan hittas på vår hemsida: **www.flex-tools.com.**

Information om bortskaffande

⚠ ***VARNING!***

Gör uttjänta elverktyg obrukbara:

– *genom att ta bort batteriet från batteridrivna elverktyg.*

Endast EU-länder

Kasta inte elverktyg i hushållssoporna! I enlighet med direktivet 2012/19/EU om hantering av elektriskt och elektroniskt avfall, som även införlivats i de nationella lagstiftningarna, måste elverktyg samlas in separat och återvinnas på ett miljövänligt sätt.

Råmaterial återanvänds istället för att kastas som avfall.

Enheter, tillbehör och förpackning ska återvinnas på ett miljövänligt sätt. Plastdelar identifieras för återvinning enligt materialtyp.

⚠ ***VARNING!***

Kasta inte batterier i hushållssoporna, i öppen eld eller i vatten. Öppna inte förbrukade batterier.

Endast EU-länder:

I enlighet med direktiv 2023/1542/måste defekta och förbrukade batterier återvinnas.

NOTERA
Fråga din återförsäljare om alternativ för bortskaffande!

CE- Försäkran om överensstämmelse

Deklaration om överensstämmelse finns i bilaga 1 i bruksanvisningen.

Undantag från ansvar

Tillverkaren och dennes representanter är inte ansvariga för några skador eller förlust av förtjänst på grund avbrott i verksamheten, som orsakats av produkten eller av en oanvändbar produkt.
Tillverkaren och dennes representanter är inte ansvariga för några skador som orsakats av felaktig användning av produkten eller om produkten använts tillsammans med produkter från andra tillverkare.

Sisältö

Käyttöoppaassa käytetyt symbolit 91
Tuotteen symbolit 91
Tärkeitä turvallisuustietoja 91
Melu ja tärinä 92
Tekniset tiedot 92
Yleiskatsaus. 93
Käyttöohjeet 93
Kuljettaminen 97
Huolto ja hoito 97
Hävittämistä koskevat tiedot 97
CE-vaatimustenmukaisuusvakuutus 98
Vastuun poissulkeminen. 98

Käyttöoppaassa käytetyt symbolit

⚠ ***VAROITUS!***
Ilmaisee uhkaavaa vaaraa. Tämän varoituksen noudattamatta jättäminen voi johtaa kuolemaan tai erittäin vakaviin vammoihin.

⚠ ***HUOMIO!***
Ilmaisee mahdollisesti vaarallisen tilanteen. Tämän varoituksen noudattamatta jättäminen voi johtaa lieviin vammoihin tai omaisuusvahinkoihin.

i ***HUOMAA***
Ilmaisee käyttövinkkejä ja tärkeitä tietoja.

Tuotteen symbolit


Lue käyttöopas ennen sähkötyökalun käynnistämistä.


Vanhan työkalun hävittämistä koskevat tiedot (katso sivu 97)

CE-merkintä

UKCA-merkintä


Älä tuijota käyttövaloa


Käytä suojalaseja

Tärkeitä turvallisuustietoja

⚠ ***VAROITUS!***
Ennen tuotteen käyttöä lue seuraavat ja toimi niiden mukaan:

- *nämä käyttöohjeet,*
- *”Yleiset turvallisuusohjeet” sähkötyökalujen käsittelyyn mukana tulevasta lehtisestä (julkaisunumero: 315915),*
- *nykyiset voimassa olevat työpaikan säännöt ja onnettomuuksien ehkäisemistä koskevat säännöt.*

Tämä työkalu on uusinta tekniikkaa ja se on rakennettu hyväksyttyjen turvallisuusmääräysten mukaisesti.

Sähkötyökalun käyttö saattaa kuitenkin aiheuttaa hengenvaaran tai loukkaantumisvaaran käyttäjälle tai kolmannelle osapuolelle tai sähkötyökalu tai muu omaisuus voi vaurioitua.

Sähkötyökalua saa käyttää vain

- *sen käyttötarkoitukseen*
- *täydellisessä toimintakunnossa.*

Turvallisuuteen vaikuttavat häiriöt on korjattava välittömästi.

Käyttötarkoitus

Brad-naulain on tarkoitettu

- *ammattikäyttöön teollisuudessa ja kaupan alalla,*
- *tai naulojen kiinnittämiseen puisiin työkappaleisiin.*

Brad-naulaimen turvallisuusohjeet

⚠ ***VAROITUS!***
Lue kaikki tämän sähkötyökalun mukana tulleet turvallisuusvaroitukset, ohjeet, piirustukset ja tekniset tiedot. *Jos kaikkia alla olevia ohjeita ei noudateta, seurauksena saattaa olla sähköisku, tulipalo ja/tai vakava henkilövahinko. Säilytä kaikki varoitukset ja ohjeet myöhempää käyttöä varten.*

- **Oleta aina, että työkalussa on kiinnittimiä.** Naulaimen huolimaton käsittely voi johtaa kiinnittimien odottamattomaan ampumiseen ja henkilövahinkoihin.
- **Älä osoita työkalulla itseäsi tai ketään lähistöllä.** Yllättävä laukaisu vapauttaa kiinnittimen, mikä aiheuttaa vamman.
- **Älä käytä työkalua, ellei sitä ole asetettu tiiviisti työkappaletta vasten.** Jos työkalu ei ole kosketuksissa työkappaleeseen, kiinnitin voi taipua pois kohteesta.
- **Irrota työkalu virtalähteestä, jos kiinnitin juuttuu kiinni työkaluun.** Kun poistat juuttuneen kiinnittimen, naulain voi vahingossa aktivoitua, jos se on kytketty pistorasiaan.
- **Ole varovainen, kun poistat juuttunutta kiinnitintä.** Mekanismi voi olla jännityksessä, ja kiinnitin voi tulla ulos voimalla, kun yrität poistaa juuttumisen syytä.
- **Älä käytä tätä naulainta sähkökaapeleiden kiinnittämiseen.** Sitä ei ole suunniteltu sähköjohtojen asentamiseen, se voi vaurioittaa sähköjohtojen eristystä aiheuttaen siten sähköiskun tai tulipalovaaran.
- **Pidä sähkötyökalua työskentelyn aikana vain eristetyistä tartuntapinnoista, koska leikkaava terä tai kiinnike voi osua piilossa oleviin johtoihin.** Leikkuuvälineen tai kiinnikkeen kosketus ”jännitteiseen” johtoon saattaa tehdä sähkötyökalun metalliosat ”jännitteisiksi” ja aiheuttaa sähköiskun käyttäjälle.

Melu ja tärinä

Melu- ja tärinäarvot on mitattu standardin EN 60745 mukaan.

Sähkötyökalun A-painotettu melutaso on tyypillisesti:

– Äänenpainetaso L_{pA}: 80 dB(A)
– Äänitehotaso L_{WA}: 91 dB(A)
– Epävarmuus: K = 3 dB

Kokonaistärinäarvo:

– Päästöarvo a_h: 2.43 m/s^2
– Epävarmuus: K = 1.5 m/s^2

⚠ ***HUOMIO!***

Määritellyt mittausarvot koskevat uusia sähkötyökaluja. Päivittäisessä käytössä melu- ja tärinäarvot muuttuvat.

i ***HUOMAA***

Näissä ohjeissa annettu tärinätaso on mitattu standardissa EN 62841 normitetun mittausmenetelmän mukaan ja sitä voidaan käyttää sähkötyökalujen keskinäiseen vertailuun. Se soveltuu myös altistuksen alustavaan arviointiin.

Ilmoitettu tärinätaso tarkoittaa altistumisen tasoa työkalun pääasiallisessa käyttötarkoituksessa.

Jos työkalua kuitenkin käytetään muihin käyttötarkoituksiin, erilaisilla lisävarusteilla tai huonolla huollolla, tärinäpäästötaso saattaa poiketa ilmoitetusta. Tällöin koko työaikaa koskeva tärinäaltistus voi olla selvästi suurempi.

Tärinälle altistumistason tarkassa arvioinnissa on otettava huomioon myös jaksot, kun työkalu on kytketty pois päältä tai kun se käy, mutta sillä ei varsinaisesti työskennellä. Tällöin koko työaikaa koskeva tärinäaltistus voi olla selvästi pienempi.

Määrittäkää lisätoimenpiteet koneen käyttäjän suojaamiseksi tärinän vaikutukselta, kuten: Työkalun ja lisävarusteiden huolto, käsien pitäminen lämpiminä, työtapojen organisointi.

⚠ ***HUOMIO!***

Käytä kuulonsuojaimia melutason ylittäessä 85 dB (A).

Tekniset tiedot

Tuotteen tyyppi		NB 16-54 18-EC
Tuote		Brad-naulain
Nimellisjännite	V DC	18
Lipaskapasiteetti	nauloja	110
Naulan tyyppi	Ga	18
Brad-naulan pituus	mm	16–54
Naulan halkaisija	mm	1,2
Paino FLEX-menettelyn 01 mukaisesti	kg	2,2

Akku	18 V	AP 18/2.5 AP 18/4.0 AP 18/5.0 AP 18/8.0 AP 18/4.0 XT AP 18/8.0 XT	
Akun paino	kg	AP 18/2.5 AP 18/4.0 AP 18/5.0 AP 18/8.0 AP 18/4.0 XT AP 18/8.0 XT	0,4 0,8 0,7 1,1 0,7 1,2
Laturit	CA…18-sarja CA...12-/18-sarja		
Lataus-lämpötila	0–40 °C		
Käyttö-lämpötila	-10–40 °C		
Varastointi-lämpötila	-20–50 °C		

Yleiskatsaus (katso kuva A)

Tuotteen ominaisuuksien numerointi viittaa koneen kuvaan grafiikkasivulla.

1. **Työkappaleen kosketin**
2. **Tukoksen vapautussalpa**
3. **LED-työvalo**
4. **Liipaisinkytkin**
5. **Kahva**
6. **Irrotettava koukku**
7. **Lippaan vapautuspainike**
8. **Lipas**
9. **Naulojen ilmaisinikkunat**
10. **Tilanvalintapainike**
11. **Kosketusaktivointitila**
12. **Yksittäinen peräkkäinen aktivointitila**
13. **Virtakytkin**
14. **Naarmuuntumisen estotyyny (3 kpl)**
15. **Syvyysvalitsin**

Käyttöohjeet

⚠ ***VAROITUS!***

Irrota akku ennen minkään toimenpiteiden suorittamista sähkötyökalulle.

Ennen sähkötyökalun käynnistämistä

Pura sähkötyökalu ja lisävarusteet pakkauksesta, ja tarkista, ettei mitään osia puutu tai ole vaurioitunut.

i ***HUOMAA***

Akkuja ei ole ladattu täyteen toimitettaessa. Lataa akut täyteen ennen käytön aloittamista. Katso laturin käyttöopas.

Vinkkejä akun pitkän käyttöiän saavuttamiseen

⚠ ***HUOMIO!***

- *Älä lataa akkuja lämpötilassa, joka on alle 0 °C tai yli 40 °C.*
- *Älä lataa akkuja ympäristöissä, joissa on korkea ilmankosteus tai ympäristön lämpötila.*
- *Älä peitä akkuja ja laturia latausprosessin aikana.*
- *Vedä laturin pistoke irti latausprosessin päätyttyä.*

Akku ja laturi kuumenevat latausprosessin aikana. Tämä on täysin normaalia!

i ***HUOMAA***

Noudata akun käyttöohjeessa annettuja ohjeita akun oikeasta lataamisesta.

Jos akkuja ei käytetä pitkään aikaan, säilytä niitä osittain ladattuina viileässä paikassa.

Akun asentaminen/vaihtaminen (katso kuvat B1–B2)

- Paina ladattua akkua sähkötyökaluun, kunnes se napsahtaa paikalleen (katso kuva B1).
- Irrota painamalla vapautuspainiketta (1) ja vetämällä akku (2) ulos (katso kuva B2).

⚠ ***HUOMIO!***

Kun laite ei ole käytössä, suojaa akun koskettimet. Irralliset metalliosat voivat aiheuttaa oikosulun koskettimiin; räjähdys- ja palovaara!

Vyökoukku (katso kuva C)

Työkalun mukana toimitetaan irrotettava koukku (6), joka voidaan sijoittaa työkalun kummalle tahansa puolelle. Koukkua voidaan käyttää työkalun ripustamiseen vyöhön.

Asenna koukku työkaluun:

- Poista akku.
- Kohdista koukku työkalun pohjan reikiin.
- Työnnä ruuvi sisään ja kiristä ruuvi tiukasti ruuvimeisselillä (ei mukana).

Poista koukku työkalusta:

- Poista akku.
- Löysää ruuvia ja irrota koukku.

Naarmuuntumisen estotyyny (katso kuva D)

⚠ ***VAROITUS!***

Poista akku työkalusta ennen naarmuuntumisen estotyynyn irrottamista tai vaihtamista. *Tämän ohjeen noudattamatta jättäminen saattaa aiheuttaa vakavan henkilövahingon.*

Työkalun kärkeen kiinnitetty naarmuuntumisen estotyyny (14) estää työpinnan naarmuuntumisen ja kolhiintumisen pehmeämpien puulajien työstämisessä.

Naarmuuntumisen estotyyny voidaan irrottaa vetämällä se alas ja pois työkappaleen kosketimesta (1). Vaihda naarmuuntumisen estotyyny asettamalla se paikalleen työkappaleen kosketuspinnan päälle ja paina takaa ylöspäin, jotta se asettuu uudelleen paikalleen.

Naarmuuntumisen estotyynyn säilytystila (D-1) sijaitsee työkalun lipasosassa. Kaksi naarmuuntumisen varaestotyynyä on säilytystilassa.

Brad-naulojen lataaminen tai poistaminen (katso kuva E)

⚠ ***VAROITUS!***

Irrota akku työkalusta ennen naulojen lataamista tai poistamista. *Tämän laiminlyönti voi johtaa vakavaan henkilövahinkoon.*

⚠ ***VAROITUS!***

Pidä työkalu kaukana itsestäsi ja muista nauloja ladatessasi. *Tämän laiminlyönti voi johtaa mahdolliseen vakavaan henkilövahinkoon.*

⚠ ***VAROITUS!***

Käytä vain suositeltuja nauloja tämän työkalun kanssa. *Muiden naulojen käyttö voi johtaa työkalun toimintahäiriöön, mikä johtaa vakaviin vammoihin.*

⚠ ***VAROITUS!***

Älä koskaan lataa nauloja työkappaleen koskettimen tai liipaisimen ollessa aktivoituna. *Tämä voi johtaa mahdolliseen vakavaan henkilövahinkoon.*

Naulojen lataaminen:

- Poista akku.
- Kun työkalun kärki osoittaa poispäin sinusta, paina lippaan takaosassa olevaa lippaan vapautuspainiketta (7) ja liu'uta lipas auki.
- Aseta brad-naulat kanavaan niin, että naulojen kärjet (E-1) osoittavat alaspäin ja lepäävät kanavan pohjalla.
- Työnnä lipas paikalleen ja sulje painamalla lippaan lukituspainiketta, kunnes se lukittuu paikalleen.
- Varmista, että lipas on lukittunut kunnolla paikalleen.
- Kytke akku takaisin ja aktivoi naulain pitämällä virtakytkintä (13) painettuna 1 sekunnin ajan.
- Voit tarkistaa jäljellä olevien naulojen määrän naulaimen ilmaisinikkunoista (9) ja lisätä nauloja tarpeen mukaan.

Naulojen poistaminen:

- Poista akku.
- Paina lippaan vapautuspainiketta, joka sijaitsee lippaan takana, ja avaa lipas liu'uttamalla.
- Poista naulat.
- Sulje lipas ja varmista, että se on lukittunut kunnolla paikalleen.

Laukaisusyvyyden säätö (katso kuva F)

⚠ ***VAROITUS!***

Käännä naulain aina pois itsestäsi ja muista, kun teet säätöjä. *Tämän laiminlyönti voi aiheuttaa vakavia vammoja.*

On suositeltavaa testata laukaisusyvyys jätetyökappaleella, jotta voit määrittää työn vaatiman syvyyden.

Kovemmat materiaalit ja pidemmät naulat vaativat enemmän voimaa naulan työntymiseen.

- Poista akku.
- Käännä syvyysvalitsinta (15) ylös tai alas säätääksesi syvyyden nuolen mukaisesti.

–T–	Matala
¯T¯	Syvä

- Kiinnitä akku uudelleen ja käynnistä työkalu pitämällä virtakytkintä (13) painettuna 1 sekunnin ajan.
- Laukaise testinaula jokaisen säädön jälkeen, kunnes haluttu syvyys on saavutettu.

HUOMAA: Jos sylinterin ilmanpaine on liian alhainen, naulat eivät uppoa puuhun kunnolla. Tässä tapauksessa naulain on lähetettävä huoltoon.

Brad-naulojen kiinnittäminen (katso kuva G)

⚠ ***VAROITUS!***

Älä koskaan kiilaa tai pidä työkappaleen kosketusmekanismia kiinni työkalun käytön aikana. *Tämä voi johtaa mahdolliseen vakavaan vammaan.*

i ***HUOMAA***

Jos virtakytkimen painamisen jälkeen ei tehdä muita toimenpiteitä, naulain sammuu automaattisesti 30 minuutin kuluttua.

Yksittäinen peräkkäinen aktivointitila:

Yksittäinen peräkkäinen aktivointi mahdollistaa mahdollisimman tarkan naulojen sijoittelun.

- Varmista, että työkappale on kiinnitetty ennen minkään toimenpiteen tekemistä.
- Kiinnitä akku ja käynnistä työkalu pitämällä virtakytkintä (13) painettuna 1 sekunnin ajan.
- Paina lyhyesti tilanvalintapainiketta (10) valitaksesi yksittäisen peräkkäisen aktivointitilan "T".
- Tartu työkaluun tukevasti hallinnan säilyttämiseksi.
- Aseta työkalun työkappaleen kosketin (1) työstettävälle pinnalle.
- Paina työkalua työstettävää pintaa vasten, jotta työkappaleen kosketin painuu alas. Paina sitten liipaisinkytkintä (4) naulan lyömiseksi.
- Vapauta liipaisinkytkin ja nosta kärki pois työkappaleesta, jotta naulaus valmistuu.
- Toista vaiheet, jotta saat enemmän nauloja.

HUOMAUTUS: Pidä liipaisinta painettuna, kunnes kiinnitysjakso loppuu.

Jos mitään toimintaa ei tapahdu, kun yli 5 sekuntia on kulunut työkappaleen kosketuksesta vapauttamatta, laukaisutoiminto lukittuu, kunnes käyttäjä vapauttaa sekä työkappaleen koskettimen että liipaisinkytkimen ja käynnistää toiminnan uudelleen.

Kosketusaktivointitila:

Kosketusaktivointi mahdollistaa erittäin nopean ja toistuvan naulojen ampumisen.

- Varmista, että työkappale on kiinnitetty ennen minkään toimenpiteen tekemistä.
- Kiinnitä akku ja käynnistä työkalu pitämällä virtakytkintä (13) painettuna 1 sekunnin ajan.
- Paina lyhyesti tilanvalintapainiketta (10) valitaksesi kosketusaktivointitilan "TTT".
- Tartu työkaluun tukevasti hallinnan säilyttämiseksi.
- Pidä liipaisinkytkintä (4) painettuna.
- Paina työkalu työstettävää pintaa vasten, jotta työkappaleen kosketin (1) painuu alas ja naula kiinnittyy. Pidä liipaisinta painettuna.
- Siirrä työkalu seuraavaan naulauskohtaan ja paina työkalu työkappaletta vasten, jotta toinen naula kiinnittyy.
- Vapauta liipaisin, kun olet valmis.

HUOMAUTUS: Kosketuslaukaisutila säilyttää myös yksittäisen peräkkäisen aktivointitilan.

Tämä tarkoittaa, että työkalua voidaan käyttää myös painamalla työkappaleen kosketin pintaa vasten ja painamalla liipaisinkytkintä.

Jos mitään toimintaa ei tapahdu, kun yli 5 sekuntia on kulunut työkappaleen kosketuksesta tai liipaisinkytkimen painamisesta vapauttamatta, laukaisutoiminto lukittuu, kunnes käyttäjä vapauttaa sekä työkappaleen koskettimen että liipaisinkytkimen ja käynnistää toiminnan uudelleen.

Tyhjäkäytön lukitus

Kun lippaassa on jäljellä 0–5 naulaa, tyhjäkäytön lukitus estää toiminnan jatkumisen. Voit jatkaa käyttöä lataamalla työkalu uudelleen nauloilla.

LED-työvalot (katso kuva H)

LED-työvalot (3) syttyvät, kun liipaisinkytkintä (4) tai työkappaleen kosketinta (1) painetaan. Tämä antaa lisävalon työkappaleen pinnalle.

LED-työvalot sammuvat noin 10 sekunnin kuluttua siitä, kun sekä liipaisinkytkin että työkappaleen kosketin on vapautettu.

Jumittuneen brad-naulan poistaminen (katso kuva I1–I2)

- Poista akku.
- Paina lippaan vapautuspainiketta (7) ja poista naulat lippaasta.
- Nosta tukoksen vapautussalpa (2) ja avaa tukoksen vapauttaja.
- Irrota juuttunut naula tarvittaessa lattapäisellä ruuvimeisselillä tai pihdeillä.

HUOMAUTUS: Älä vahingoita/naarmuta naulakanavaa tai laukaisumekanismia. Ruuvimeisselin tulee aina liukua naulan yli väännettäessä.

- Sulje tukoksen vapautin ja salpa.
- Lataa naulat uudelleen ja sulje lipas.
- Kiinnitä akku takaisin paikalleen ja käynnistä työkalu uudelleen painamalla virtakytkintä 1 sekunnin ajan.

HUOMAA

*Naulojen ampuminen liian syvälle materiaaliin, liiallinen roskamäärä tai jumiutuneet naulat voivat aiheuttaa iskurin jumittumisen ala-asentoon. Iskuri voidaan yleensä palauttaa käyttöasentoonsa painamalla työkappaleen kosketinelementtiä puupalaa vasten ja painamalla liipaisinta. Katso tämän käyttöohjeen luku "**Pudonneen iskurin vetäminen takaisin**".*

Lämpötilan suojaustila

Lämpötilasuojaus suojaa työkalua, kun sitä käytetään äärimmäisen kylmissä tai kuumissa lämpötiloissa (suositellun käyttölämpötila-alueen ulkopuolella) tai kun työkalu ylikuumenee tai jäätyy käytön aikana. Jos näin tapahtuu, työkalu ei toimi ja virtakytkin/LED-merkkivalot vilkkuvat vuorotellen. Anna työkalun lämmetä tai jäähtyä ennen käyttöä.

Diagnostiset merkkivalot

Virtakytkimen ja tilapainikkeen alla olevat LED-valot antavat myös palautetta ilmoittaen työkalun ja/tai akun ongelmista. Katso alla olevasta taulukosta vilkkuvien LED-valojen merkitys ja mahdolliset ratkaisut.

Ongelma	Merkkivalo virtakytkimen alla	Merkkivalo kohdan "T " alla	Merkkivalo kohdan " TTT " alla	Ratkaisu
Akun lämpötila on liian korkea.	Vilkkuu	Ei pala	Ei pala	Anna akun jäähtyä tai käytä toista akkua.
Akun alijännite.	Vilkkuu	Ei pala	Ei pala	
Elektronisten komponenttien lämpötila on liian korkea jatkuvan käytön jälkeen.	Ei pala	Vilkkuvat vuorotellen		Anna työkalun jäähtyä.
Huono yhteys tai muu sähköliitäntäongelma	Ei pala	Ei pala	Ei pala	Irrota ja kiinnitä akku uudelleen, ja käynnistä sitten työkalu. Vaihtoehtoisesti ota yhteyttä valtuutettuun asiakaspalvelukeskukseen korjausta varten.
Työkalu pysähtyi. Vaihtoehtoisesti oikosulku	Vilkkuvat samanaikaisesti			Käynnistä työkalu uudelleen. Vaihtoehtoisesti ota yhteyttä valtuutettuun asiakaspalvelukeskukseen korjausta varten.

Elektronisten komponenttien vika.	Ei pala	Vilkkuvat samanaikaisesti	Ota yhteyttä valtuutettuun asiakaspalvelukeskukseen korjauksia varten.

Pudonneen iskurin vetäminen takaisin (katso kuva J)

- Poista akku ja kaikki naulat.
- Aseta akku takaisin paikalleen ja paina virtakytkintä (13) 1 sekunnin ajan.
- Avaa lipas.
- Paina työkappaleen kosketin (1) työkappaletta vasten.
- Paina liipaisinkytkintä (4).
- Iskuri vetäytyy takaisin.
- Lataa naulat uudelleen.

Kuljettaminen

Litiumioniakut kuuluvat vaarallisten aineiden lainsäädännön piiriin.

Akkujen kuljetus on suoritettava paikallisten, kansallisten ja kansainvälisten määräysten ja sääntöjen mukaisesti.

Käyttäjät voivat kuljettaa näitä akkuja maanteitse ilman lisävaatimuksia.

Litiumioniakkujen kaupallinen kuljetus kuljetusyhtiöiden toimesta on vaarallisten tavaroiden kuljetusta koskevien sääntöjen alaista. Lähetyksen valmistelut ja kuljetus voidaan suorittaa vain asianmukaisesti koulutettujen henkilöiden toimesta. Koko prosessia on valvottava ammattimaisesti.

Seuraavia kohtia on noudatettava ladattavia akkuja kuljetettaessa:

Varmista, että akun kosketinliittimet on suojattu ja eristetty oikosulkujen estämiseksi.

Varmista, että akku on kiinnitetty, jotta se ei pääse liikkumaan pakkauksen sisällä.

Vaurioituneita tai vuotavia akkuja ei saa kuljettaa.

Ota yhteyttä kuljetusyhtiöön saadaksesi lisätietoja.

⚠ ***HUOMIO!***

Älä lähetä akkuja, joiden kotelo on vaurioitunut.

Huolto ja hoito

⚠ ***VAROITUS!***

Ennen kuin teet mitään toimenpiteitä sähkötyökalulle, irrota akku työkalusta.

Puhdistaminen

⚠ ***HUOMIO!***

Käytä aina suojalaseja, kun puhdistat kuivalla paineilmalla.

Puhdista sähkötyökalu ja tuuletusaukot säännöllisesti. Puhdistusväli riippuu materiaalista ja käyttöajan pituudesta. Puhalla kotelon sisätila ja moottori puhtaaksi kuivalla paineilmalla säännöllisin välein.

Korjaukset

Korjaukset saa tehdä vain valtuutettu huoltoliike.

i ***HUOMAA***

Älä irrota kotelon ruuveja takuuaikana. Tämän vaatimuksen noudattamatta jättäminen mitätöi kaikki valmistajan takuuseen liittyvät vaateet.

Varaosat ja lisätarvikkeet

Muut lisäosat, etenkin työkalut ja lisäosat, löytyvät valmistajan tuoteluetteloista. Räjäytyskuvat ja varaosaluettelot löydät kotisivuiltamme: **www.flex-tools.com.**

Hävittämistä koskevat tiedot

⚠ ***VAROITUS!***

Tee käytöstä poistetut sähkötyökalut käyttökelvottomiksi:

– *akkukäyttöiset poista akku.*



Vain EU-maat

Älä hävitä sähkötyökaluja kotitalousjätteen joukossa!

Vanhoja sähkö- ja elektroniikkalaitteita koskevan eurooppalaisen direktiivin 2012/19/EU ja sen maakohtaisten sovellusten mukaisesti käytetyt sähkötyökalut on kerättävä erikseen ja kierrätettävä ympäristöystävällisellä tavalla.

Raaka-aineiden hyödyntäminen jätteenä hävittämisen sijaan.

Laitteet, lisävarusteet ja pakkaukset pitää kierrättää ympäristöystävällisellä tavalla. Muoviset osat on merkitty kierrätykseen materiaalityypin mukaisesti.

VAROITUS!

Älä hävitä akkuja tai paristoja kotitalousjätteen seassa, polttamalla tai heittämällä veteen. Älä avaa käytettyjä akkuja tai paristoja.

Vain EU-maat:
Asetuksen 2023/1542 mukaan vialliset tai käytetyt akut ja paristot on kierrätettävä.

HUOMAA

Kysy jälleenmyyjältä tietoa hävitysvaihtoehdoista!

CE-Vaatimustenmukaisuusvakuutus

Vaatimustenmukaisuusvakuutukset ovat tämän käyttöohjeen liitteenä 1.

Vastuun poissulkeminen

Valmistaja ja valmistajan edustaja eivät vastaa vahingoista tai voiton menetyksestä, joiden syynä on liiketoiminnan keskeytyminen johtuen tuotteesta tai siitä, ettei tuotetta mahdollisesti voida käyttää.
Valmistaja ja valmistajan edustaja eivät vastaa vahingoista, joiden syynä on ohjeiden vastainen käyttö tai tuotteen käyttö muiden kuin valmistajan tuotteiden kanssa.

Περιεχόμενα

Σύμβολα που χρησιμοποιούνται σε αυτό το εγχειρίδιο. 99
Σύμβολα στο προϊόν 99
Σημαντικές πληροφορίες ασφαλείας 99
Θόρυβος και κραδασμοί 100
Τεχνικά Χαρακτηριστικά 101
Επισκόπηση 101
Οδηγίες χρήσης 101
Μεταφορά 106
Συντήρηση και φροντίδα 106
Πληροφορίες διάθεσης 107
Δήλωση συμμόρφωσης ΕΕ 107
Απαλλαγή ευθύνης 107

Σύμβολα που χρησιμοποιούνται σε αυτό το εγχειρίδιο

⚠ ***ΠΡΟΕΙΔΟΠΟΙΗΣΗ!***
Υποδηλώνει επικείμενο κίνδυνο. Η μη τήρηση αυτής της προειδοποίησης μπορεί να οδηγήσει σε θάνατο ή σε εξαιρετικά σοβαρό τραυματισμό.

⚠ ***ΠΡΟΣΟΧΗ!***
Υποδηλώνει το ενδεχόμενο μιας επικίνδυνης κατάστασης. Η μη τήρηση αυτής της προειδοποίησης μπορεί να οδηγήσει σε ελαφρύ τραυματισμό ή σε υλικές ζημιές.

i ***ΣΗΜΕΙΩΣΗ***
Υποδηλώνει συμβουλές χρήσης και σημαντικές πληροφορίες.

Σύμβολα στο προϊόν


Προτού ενεργοποιήσετε το ηλεκτρικό εργαλείο, διαβάστε το εγχειρίδιο χρήσης.


Πληροφορίες απόρριψης για το παλαιό εργαλείο (βλ. σελίδα 107)

CE Σήμανση CE

UK CA Σήμανση UKCA


Μην κοιτάτε το λαμπτήρα όταν βρίσκεται σε λειτουργία


Φοράτε προστατευτικά γυαλιά

Σημαντικές πληροφορίες ασφαλείας

⚠ ***ΠΡΟΕΙΔΟΠΟΙΗΣΗ!***
Προτού χρησιμοποιήσετε το ηλεκτρικό εργαλείο, παρακαλούμε διαβάστε τα παρακάτω και ενεργείστε ανάλογα:

- *με τις παρούσες οδηγίες χρήσης,*
- *τις «Γενικές οδηγίες ασφαλείας» για το χειρισμό ηλεκτρικών εργαλείων στο εσώκλειστο φυλλάδιο (αριθ. φυλλαδίου: 315915),*
- *τους κανόνες που ισχύουν στην εγκατάσταση και τους κανονισμούς πρόληψης ατυχημάτων.*

Αυτό το ηλεκτρικό εργαλείο ανταποκρίνεται στην πιο σύγχρονη τεχνολογία και έχει κατασκευαστεί σύμφωνα με τους αναγνωρισμένους κανονισμούς ασφαλείας.

Ωστόσο, όταν χρησιμοποιείται το ηλεκτρικό εργαλείο μπορεί να αποτελέσει κίνδυνο για τη ζωή και τη σωματική ακεραιότητα του χρήστη ή τρίτων, όπως και να προκληθεί υλική ζημιά στο ηλεκτρικό εργαλείο ή σε άλλη ιδιοκτησία.

Το ηλεκτρικό εργαλείο πρέπει να χρησιμοποιείται

- *για την προβλεπόμενη χρήση του*
- *εφόσον είναι σε άριστη κατάσταση λειτουργίας.*

Βλάβες με επίπτωση στην ασφάλεια θα πρέπει να αποκαθίστανται αμέσως.

Προβλεπόμενη χρήση

Το καρφωτικό για καρφιά προορίζεται

- *για εμπορική χρήση στη βιομηχανία και το εμπόριο,*
- *για την εισαγωγή καρφιών σε ξύλινα τεμάχια επεξεργασίας.*

Οδηγίες ασφαλείας για το καρφωτικό για καρφιά

⚠ ***ΠΡΟΕΙΔΟΠΟΙΗΣΗ!***

Μελετήστε όλες τις προειδοποιήσεις ασφάλειας, τις οδηγίες, τις εικόνες και τις προδιαγραφές που συνοδεύουν αυτό το ηλεκτρικό εργαλείο. *Εάν δεν τηρηθούν όλες οι οδηγίες που αναφέρονται παρακάτω, μπορεί να προκληθεί ηλεκτροπληξία, πυρκαγιά και/ή σοβαρός τραυματισμός. Φυλάξτε όλες τις προειδοποιήσεις και τις οδηγίες για μελλοντική αναφορά.*

- **Πάντα να υποθέτετε ότι το εργαλείο περιέχει συνδετήρες/καρφιά.** Ο απρόσεκτος χειρισμός του καρφωτικού μπορεί να οδηγήσει σε απροσδόκητη πυροδότηση των συνδετήρων και σε ατομικό τραυματισμό.
- **Μην στρέφετε το εργαλείο προς τον εαυτό σας ή σε παρακείμενα άτομα.** Απροσδόκητη ενεργοποίηση εξαπολύει τον συνδετήρα με αποτέλεσμα τραυματισμό.
- **Μην ενεργοποιείτε το εργαλείο παρά μόνο εάν έχει τοποθετηθεί σφιχτά κόντρα στο τεμάχιο επεξεργασίας.** Εάν το εργαλείο δεν έρχεται σε επαφή με το τεμάχιο επεξεργασίας, ο συνδετήρας ενδέχεται να εκτραπεί μακριά από τον στόχο σας.
- **Αποσυνδέετε το εργαλείο από την πηγή τροφοδοσίας όταν ο συνδετήρας μπλοκάρει στο εργαλείο.** Κατά την αφαίρεση ενός μπλοκαρισμένου συνδετήρα, το καρφωτικό μπορεί να ενεργοποιηθεί κατά λάθος εάν είναι συνδεδεμένο.
- **Να είστε προσεκτικοί κατά την αφαίρεση ενός μπλοκαρισμένου συνδετήρα.** Ο μηχανισμός μπορεί να βρίσκεται υπό συμπίεση και ο συνδετήρας μπορεί να εξαπολυθεί βίαια κατά την προσπάθεια απελευθέρωσης μιας κατάστασης μπλοκαρίσματος.
- **Μην χρησιμοποιείτε αυτό το καρφωτικό για τη στερέωση ηλεκτρικών καλωδίων.** Δεν έχει σχεδιαστεί για εγκατάσταση ηλεκτρικών καλωδίων και μπορεί να προκαλέσει ζημιά στη μόνωση των ηλεκτρικών καλωδίων με αποτέλεσμα ηλεκτροπληξία ή κινδύνους πυρκαγιάς.
- **Κρατάτε το ηλεκτρικό εργαλείο από τις μονωμένες λαβές, όταν πραγματοποιείτε εργασίες όπου το εξάρτημα κοπής ή ο σφιγκτήρας μπορεί να έρθει σε επαφή με κρυφές καλωδιώσεις.** Εάν το εξάρτημα κοπής ή ο σφιγκτήρας έρθουν σε επαφή με ηλεκτροφόρα καλώδια, ενδέχεται τα εκτεθειμένα μεταλλικά μέρη του ηλεκτρικού εργαλείου να καταστούν ηλεκτροφόρα και να προκαλέσουν ηλεκτροπληξία στον χειριστή.

Θόρυβος και κραδασμοί

Οι τιμές θορύβου και κραδασμών έχουν προσδιοριστεί σε συμφωνία με το πρότυπο EN 60745.

Οι τιμές A σταθμισμένου θορύβου του ηλεκτρικού εργαλείου είναι τυπικά:

– Στάθμη ηχητικής πίεσης L_{pA}:	80 dB(A)
– Στάθμη ηχητικής ισχύος L_{WA}:	91 dB(A)
– Αβεβαιότητα:	K = 3 dB

Συνολική τιμή κραδασμών:

– Τιμή εκπομπών a_h:	2.43 m/s^2
– Αβεβαιότητα:	K = 1.5 m/s^2

⚠ ***ΠΡΟΣΟΧΗ!***

Οι καθορισμένες μετρημένες τιμές ισχύουν για καινούργια ηλεκτρικά εργαλεία. Η καθημερινή χρήση προκαλεί αλλαγές στις τιμές θορύβου και κραδασμών.

i ***ΣΗΜΕΙΩΣΗ***

Το επίπεδο μετάδοσης δόνησης που αναφέρεται στις παρούσες οδηγίες έχει μετρηθεί σύμφωνα με μια τυποποιημένη δοκιμή κατά το πρότυπο EN 62841 και μπορεί να χρησιμοποιηθεί για τη σύγκριση εργαλείων μεταξύ τους. Μπορεί επίσης να χρησιμοποιηθεί για μια προκαταρκτική αξιολόγηση της έκθεσης.

Το δηλωμένο επίπεδο μετάδοσης δόνησης ανταποκρίνεται στις κύριες εφαρμογές του εργαλείου.

Ωστόσο, εάν το εργαλείο χρησιμοποιείται για διαφορετικές εφαρμογές, με διαφορετικά αξεσουάρ ή με κακή συντήρηση, το επίπεδο εκπομπής κραδασμών μπορεί να διαφέρει. Αυτό μπορεί να αυξήσει σημαντικά το επίπεδο έκθεσης κατά τη διάρκεια της συνολικής περιόδου εργασίας.

Προκειμένου να εκτιμηθεί με ακρίβεια το επίπεδο έκθεσης σε κραδασμούς, θα πρέπει να λαμβάνεται επίσης υπόψη ο χρόνος που το εργαλείο είναι απενεργοποιημένο ή σε λειτουργία χωρίς να χρησιμοποιείται. Αυτό μπορεί να μειώσει σημαντικά το επίπεδο έκθεσης κατά τη διάρκεια της συνολικής περιόδου εργασίας.

Καθορίστε επιπρόσθετα μέτρα ασφάλειας για την προστασία του χειριστή από τις επιδράσεις των κραδασμών, όπως για παράδειγμα: Συντήρηση του εργαλείου και των αξεσουάρ, διατήρηση μιας ζεστής θερμοκρασίας των χεριών, οργάνωση των μοτίβων εργασίας.

⚠ ***ΠΡΟΣΟΧΗ!***
Φοράτε ωτοασπίδες όταν η ηχητική πίεση υπερβαίνει τα 85 dB(A).

Τεχνικά Χαρακτηριστικά

Τύπος προϊόντος		NB 16-54 18-EC	
Προϊόν		Καρφωτικό για καρφιά	
Ονομαστική τάση	Vdc	18	
Χωρητικότητα γεμιστήρα	καρφιά	110	
Τύπος καρφιού	Ga	18	
Μήκος καρφιού	mm	16-54	
Διάμετρος καρφιού	mm	1,2	
Βάρος σύμφωνα με τη Διαδικασία FLEX 01	kg	2,2	
Μπαταρία	18 V	AP 18/2,5 AP 18/4,0 AP 18/5,0 AP 18/8,0 AP 18/4.0 XT AP 18/8.0 XT	
Βάρος μπαταρίας	kg	AP 18/2,5 AP 18/4,0 AP 18/5,0 AP 18/8,0 AP 18/4.0 XT AP 18/8.0 XT	0,4 0,8 0,7 1,1 0,7 1,2
Εύρος φορτιστή	CA ... Σειρά 18 CA ... Σειρά 12/18		
Θερμοκρασία φόρτισης	0~40°C		
Θερμοκρασία λειτουργίας	-10 °C~40 °C		
Θερμοκρασία αποθήκευσης	-20~50°C		

Επισκόπηση (βλ. εικόνα A)

Η αρίθμηση των χαρακτηριστικών του προϊόντος αναφέρεται στην απεικόνιση του ηλεκτρικού εργαλείου στη σελίδα με τα γραφικά.

1. **Επαφή τεμαχίου επεξεργασίας**
2. **Ασφάλεια απελευθέρωσης μπλοκαρίσματος**
3. **Φως εργασίας LED**
4. **Διακόπτης-σκανδάλης**
5. **Λαβή**
6. **Αφαιρούμενος γάντζος**
7. **Κουμπί αποδέσμευσης γεμιστήρα**
8. **Γεμιστήρα**
9. **Παραθυράκι ένδειξης καρφιών**
10. **Κουμπί επιλογής λειτουργίας**
11. **Λειτουργία ενεργοποίησης επαφής**
12. **Απλή λειτουργία ενεργοποίησης αλληλουχίας**
13. **Διακόπτης λειτουργίας**
14. **No-mar pad (x3)**
15. **Επιλογέας βάθους**

Οδηγίες χρήσης

⚠ ***ΠΡΟΕΙΔΟΠΟΙΗΣΗ!***
Αφαιρείτε την μπαταρία πριν από την εκτέλεση οποιασδήποτε εργασίας στο ηλεκτρικό εργαλείο.

Πριν από την ενεργοποίηση του ηλεκτρικού εργαλείου

Αποσυσκευάστε το ηλεκτρικό εργαλείο και τα εξαρτήματα και βεβαιωθείτε ότι δεν λείπουν ή έχουν υποστεί ζημιά παρελκόμενα.

i ***ΣΗΜΕΙΩΣΗ***
Οι μπαταρίες δεν είναι φορτισμένες πλήρως κατά την παράδοση. Πριν από την αρχική χρήση, φορτίστε τις μπαταρίες πλήρως. Ανατρέξτε στο εγχειρίδιο του φορτιστή.

Συμβουλές για μεγάλη διάρκεια ζωής της μπαταρίας

⚠ ***ΠΡΟΣΟΧΗ!***

– *Μην φορτίζετε ποτέ τις μπαταρίες σε θερμοκρασίες κάτω από 0 °C ή πάνω από 40 °C.*
– *Μην φορτίζετε τις μπαταρίες σε περιβάλλοντα με υψηλή υγρασία αέρα ή θερμοκρασία περιβάλλοντος.*
– *Μην καλύπτετε τις μπαταρίες και το φορτιστή κατά τη διάρκεια της διαδικασίας φόρτισης.*
– *Αποσυνδέστε το βύσμα του φορτιστή από την πρίζα ρεύματος στο τέλος της διαδικασίας φόρτισης.*

Η μπαταρία και ο φορτιστής θερμαίνονται κατά τη διαδικασία φόρτισης. Αυτό είναι απολύτως φυσιολογικό!

i ***ΣΗΜΕΙΩΣΗ***

Ακολουθείτε τις οδηγίες για τη σωστή φόρτιση της μπαταρίας, όπως περιγράφονται στις οδηγίες λειτουργίας της μπαταρίας.

Εάν οι μπαταρίες δεν χρησιμοποιούνται για μεγάλο χρονικό διάστημα, αποθηκεύστε τις μερικώς φορτισμένες σε δροσερό μέρος.

Εισαγωγή/Αντικατάσταση της μπαταρίας (βλ. εικόνα B1-B2)

- Πιέστε τη φορτισμένη μπαταρία μέσα στο ηλεκτρικό εργαλείο, μέχρι να ακουστεί ένα κλικ ότι μπήκε στη θέση της (βλ. εικόνα B1).
- Για να την αφαιρέσετε, πιέστε το κουμπί αποδέσμευσης (1.) και τραβήξτε την μπαταρία (2.) προς τα έξω (βλ. εικόνα B2).

⚠ ***ΠΡΟΣΟΧΗ!***

Όταν η συσκευή δε χρησιμοποιείται, προστατεύετε τις επαφές της μπαταρίας. Ασύνδετα μεταλλικά μέρη μπορούν να βραχυκυκλώσουν τις επαφές και ενέχει κίνδυνος έκρηξης και πυρκαγιάς!

Άγκιστρο ζώνης (βλέπε εικόνα C)

Το εργαλείο σας αποστέλλεται με ένα αφαιρούμενο άγκιστρο (6) που μπορεί να τοποθετηθεί σε οποιαδήποτε πλευρά του εργαλείου. Μπορείτε να χρησιμοποιήσετε το άγκιστρο για να κρεμάσετε το εργαλείο σε μια ζώνη.

Εγκατάσταση του άγκιστρου στο εργαλείο:

- Αφαιρέστε την μπαταρία.
- Ευθυγραμμίστε το άγκιστρο με τις οπές στη βάση του εργαλείου.
- Εισαγάγετε τη βίδα και σφίξτε την καλά με ένα κατσαβίδι (δεν παρέχεται).

Αφαιρέστε το άγκιστρο από το εργαλείο:

- Αφαιρέστε την μπαταρία.
- Χαλαρώστε τη βίδα και αφαιρέστε το άγκιστρο.

No-mar pad (βλέπε εικόνα D)

⚠ ***ΠΡΟΕΙΔΟΠΟΙΗΣΗ!***

Αφαιρέστε την μπαταρία από το εργαλείο πριν αφαιρέσετε ή αντικαταστήσετε το no-mar pad. *Σε αντίθετη περίπτωση, ενέχει κίνδυνος σοβαρού τραυματισμού.*

Το no-mar pad (14) που είναι προσαρτημένο στην άκρη του εργαλείου βοηθά στην αποφυγή φθοράς και βαθουλώματος στην επιφάνεια εργασίας κατά την εργασία με μαλακότερα ξύλα.

Το no-mar pad μπορεί να αφαιρεθεί τραβώντας το κάτω και μακριά από την επαφή τεμαχίου επεξεργασίας (1). Για να αντικαταστήσετε το no-mar pad, τοποθετήστε το στη θέση του πάνω από την επαφή του τεμαχίου επεξεργασίας και πιέστε το επάνω στο πίσω μέρος για εκ νέου έδραση.

Ο χώρος αποθήκευσης (D-1) για το no-mar pad βρίσκεται στο γεμιστήρα του εργαλείου. Δύο εφεδρικά no-mar pads παρέχονται στον χώρο αποθήκευσης.

Για την τροφοδοσία ή αφαίρεση των καρφιών λεπτής κεφαλής (βλ. εικόνα E)

⚠ ***ΠΡΟΕΙΔΟΠΟΙΗΣΗ!***

Αφαιρέστε την μπαταρία από το εργαλείο πριν φορτώσετε ή αφαιρέσετε καρφιά. *Εάν δεν το κάνετε αυτό μπορεί να προκύψεις σοβαρός ατομικός τραυματισμός.*

⚠ ***ΠΡΟΕΙΔΟΠΟΙΗΣΗ!***

Κρατάτε το εργαλείο στραμμένο μακριά από εσάς και άλλα άτομα κατά τη φόρτωση καρφιών. *Εάν δεν το κάνετε αυτό μπορεί πιθανώς να προκύψει σοβαρός ατομικός τραυματισμός.*

⚠ ***ΠΡΟΕΙΔΟΠΟΙΗΣΗ!***

Χρησιμοποιείτε μόνο τα καρφιά που συνιστώνται για χρήση με αυτό το εργαλείο. *Η χρήση οποιωνδήποτε άλλων καρφιών μπορεί να προκαλέσει δυσλειτουργία του εργαλείου, με αποτέλεσμα σοβαρούς τραυματισμούς.*

⚠ ***ΠΡΟΕΙΔΟΠΟΙΗΣΗ!***

Μην τροφοδοτείτε ποτέ καρφιά με την επαφή του τεμαχίου επεξεργασίας ή με τη σκανδάλη ενεργοποιημένη. *Κάτι τέτοιο θα μπορούσε να οδηγήσει σε πιθανό σοβαρό ατομικό τραυματισμό.*

Για την τροφοδοσία καρφιών:

- Αφαιρέστε την μπαταρία.
- Με τη μύτη του εργαλείου στραμμένη μακριά από εσάς, πιέστε το κουμπί απελευθέρωσης του γεμιστήρα (7) που βρίσκεται στο πίσω μέρος του γεμιστήρα και σύρετε το γεμιστήρα για να ανοίξει.
- Τοποθετήστε τα καρφιά λεπτής κεφαλής στο κανάλι με τις ακμές καρφιών (E-1) να δείχνουν κάτω και να ακουμπάνε επάνω στο κάτω μέρος του καναλιού.
- Πιέστε το γεμιστήρα και το κουμπί απελευθέρωσης του γεμιστήρα για να τον κλείσετε μέχρι να ασφαλίσει καλά στη θέση του.
- Βεβαιωθείτε ότι ο γεμιστήρας έχει ασφαλίσει καλά στη σωστή θέση.
- Επαναπροσαρτήστε την μπαταρία και επανενεργοποιήστε το καρφωτικό πατώντας και κρατώντας τον διακόπτη λειτουργίας (13) για 1 δευτερόλεπτο.
- Μπορείτε να παρακολουθείτε τον αριθμό των υπόλοιπων καρφιών από το παραθυράκι ένδειξης καρφιών (9) και να τροφοδοτείτε περισσότερα καρφιά εφόσον απαιτείται.

Για την απομάκρυνση καρφιών:

- Αφαιρέστε την μπαταρία.
- Πιέστε το κουμπί απελευθέρωσης του γεμιστήρα που βρίσκεται στο πίσω μέρος του γεμιστήρα και σύρετε για να ανοίξει ο γεμιστήρας.
- Αφαιρέστε τα καρφιά.
- Κλείστε το γεμιστήρα και βεβαιωθείτε ότι έχει ασφαλίσει καλά στη σωστή θέση.

Ρύθμιση βάθους εισαγωγής (βλέπε εικόνα F)

⚠ ***ΠΡΟΕΙΔΟΠΟΙΗΣΗ!***

Το καρφωτικό πρέπει πάντα να δείχνει μακριά από εσάς και άλλα άτομα όταν πραγματοποιείτε ρυθμίσεις. *Εάν δεν συμβαίνει αυτό μπορεί να προκληθεί σοβαρός τραυματισμός.*

Συνιστάται να δοκιμάζετε το βάθος κίνησης σε ένα άχρηστο τεμάχιο επεξεργασίας για να καθορίσετε το απαιτούμενο βάθος για την εφαρμογή.

Τα σκληρότερα υλικά και τα μακρύτερα καρφιά απαιτούν περισσότερη δύναμη για την οδήγηση του καρφιού.

- Αφαιρέστε την μπαταρία.
- Γυρίστε τον επιλογέα βάθους (15) προς τα πάνω ή προς τα κάτω για να ρυθμίσετε το βάθος όπως υποδεικνύεται από το βέλος βάθους.

−⍐−	Μικρότερο βάθος
¯⍐¯	Μεγαλύτερο βάθος

- Επαναπροσαρτήστε την μπαταρία και επανεκκινήστε το εργαλείο πατώντας παρατεταμένα τον διακόπτη λειτουργίας (13) για 1 δευτερόλεπτο.
- Οδηγήστε ένα δοκιμαστικό καρφί μετά από κάθε ρύθμιση μέχρι να ρυθμιστεί το επιθυμητό βάθος.

ΣΗΜΕΙΩΣΗ: Εάν η πίεση του αέρα στον κύλινδρο είναι πολύ χαμηλή, τα καρφιά δεν θα εισαχθούν σωστά στο ξύλο. Σε αυτή την περίπτωση, το καρφωτικό πρέπει να σταλεί για σέρβις.

Οδήγηση καρφιών λευκής κεφαλής (βλ. εικόνα G)

⚠ ***ΠΡΟΕΙΔΟΠΟΙΗΣΗ!***

Ποτέ μην σφηνώνετε ή συγκρατείτε τον μηχανισμό επαφής του τεμαχίου επεξεργασίας κατά τη λειτουργία του εργαλείου. *Κάτι τέτοιο θα μπορούσε να οδηγήσει σε πιθανό σοβαρό τραυματισμό.*

i ***ΣΗΜΕΙΩΣΗ***

Εάν δεν γίνει άλλη ενέργεια μετά την πίεση του διακόπτη λειτουργίας, το καρφωτικό θα απενεργοποιηθεί αυτόματα μετά από 30 λεπτά.

Απλή λειτουργία ενεργοποίησης αλληλουχίας:

Η απλή ενεργοποίηση αλληλουχίας παρέχει την πιο ακριβή τοποθέτηση καρφιών.

- Βεβαιωθείτε ότι το τεμάχιο επεξεργασίας είναι ασφαλισμένο πριν εκτελέσετε οποιοδήποτε χειρισμό.
- Προσαρτήστε την μπαταρία και ξεκινήστε το εργαλείο πατώντας παρατεταμένα τον διακόπτη λειτουργίας (13) για 1 δευτερόλεπτο.
- Πιέστε σύντομα το κουμπί επιλογής λειτουργίας (10) για να επιλέξετε την απλή λειτουργία ενεργοποίησης αλληλουχίας " T ".
- Πιάστε σφιχτά το εργαλείο για να διατηρήσετε τον έλεγχο.
- Τοποθετήστε την επαφή τεμαχίου (1) του εργαλείου στην επιφάνεια εργασίας.
- Πιέστε το εργαλείο κόντρα στην επιφάνεια εργασίας για να πιέσετε την επαφή τεμαχίου. Στη συνέχεια, πιέστε τον διακόπτη σκανδάλη (4) για να οδηγήσετε ένα καρφί.
- Απελευθερώστε τον διακόπτη σκανδάλη και σηκώστε το άκρο από το τεμάχιο εργασίας για να ολοκληρώσετε την εργασία καρφώματος.
- Επαναλάβετε τα βήματα για να εισαγάγετε περισσότερα καρφιά.

ΕΙΔΟΠΟΙΗΣΗ: Κρατήστε την σκανδάλη πατημένη μέχρι να ολοκληρωθεί ο κύκλος εισαγωγής.

Εάν δεν εκτελεστεί άλλη ενέργεια για περισσότερα από 5 δευτερόλεπτα μετά την πίεση της επαφής τεμαχίου επεξεργασίας χωρίς αποδέσμευση, η εξαπόλυση θα είναι κλειδωμένη μέχρι ο χρήστης να αποδεσμεύσει την επαφή τεμαχίου επεξεργασίας και τον διακόπτη σκανδάλη και επανεκκινήσει τη λειτουργία.

Λειτουργία ενεργοποίησης επαφής

Η ενεργοποίηση επαφής επιτρέπει πολύ γρήγορη επαναλαμβανόμενη τοποθέτηση καρφιών.

- Βεβαιωθείτε ότι το τεμάχιο επεξεργασίας είναι ασφαλισμένο πριν εκτελέσετε οποιοδήποτε χειρισμό.
- Προσαρτήστε την μπαταρία και ξεκινήστε το εργαλείο πατώντας παρατεταμένα τον διακόπτη λειτουργίας (13) για 1 δευτερόλεπτο.
- Πιέστε σύντομα το κουμπί επιλογής λειτουργίας (10) για να επιλέξετε τη λειτουργία ενεργοποίησης επαφής " TTT ".
- Πιάστε σφιχτά το εργαλείο για να διατηρήσετε τον έλεγχο.
- Πιέστε παρατεταμένα τον διακόπτη σκανδάλη (4).
- Ωθήστε το εργαλείο κόντρα στην επιφάνεια εργασίας για να πιέσετε την επαφή του τεμαχίου επεξεργασίας (1) και να οδηγήσετε ένα καρφί. Κρατήστε τη σκανδάλη πιεσμένη.
- Μετακινήστε το εργαλείο στο επόμενο σημείο καρφώματος και ωθήστε το εργαλείο κόντρα στο τεμάχιο επεξεργασίας για να οδηγήσετε ένα άλλο καρφί.
- Απελευθερώστε τη σκανδάλη όταν ολοκληρώσετε την εργασία.

ΕΙΔΟΠΟΙΗΣΗ: Η λειτουργία ενεργοποίησης επαφής εξακολουθεί να διατηρεί τη λογική της απλής λειτουργίας ενεργοποίησης αλληλουχίας.

Αυτό σημαίνει ότι το εργαλείο μπορεί επίσης να λειτουργήσει πιέζοντας την επαφή του τεμαχίου επεξεργασίας προς την επιφάνεια και πατώντας το διακόπτη σκανδάλη.

Εάν δεν πραγματοποιηθεί άλλη ενέργεια για περισσότερα από 5 δευτερόλεπτα αφότου πατηθεί η επαφή του τεμαχίου επεξεργασίας ή ο διακόπτης σκανδάλη χωρίς αποδέσμευση, η πυροδότηση θα είναι κλειδωμένη μέχρι ο χρήστης να αποδεσμεύσει και τις δύο επαφές τεμαχίου επεξεργασίας και τον διακόπτη σκανδάλη και να επανεκκινήσει τη λειτουργία.

Κλείδωμα σε έλλειψη καρφιών

Όταν έχουν απομείνει 0-5 καρφιά στον γεμιστήρα, το χαρακτηριστικό κλειδώματος σε έλλειψη καρφιών δεν επιτρέπει την συνέχιση λειτουργίας. Για να συνεχίσετε τη λειτουργία, γεμίστε εκ νέου το εργαλείο με καρφιά.

Λυχνίες εργασίας LED (βλ. εικόνα H)

Οι λυχνίες εργασίας LED (3) ανάβουν όταν πατηθεί ο διακόπτης σκανδάλη (4) ή η επαφή τεμαχίου επεξεργασίας (1). Έτσι παρέχεται πρόσθετος φωτισμός της επιφάνειας τεμαχίου επεξεργασίας.

Οι λυχνίες εργασίας LED σβήνουν εντός περίπου 10 δευτερολέπτων αφότου αποδε-

σμευτεί ο διακόπτης σκανδάλη και η επαφή τεμαχίου επεξεργασίας.

Αφαίρεση ενός μπλοκαρισμένου καρφιού λεπτής κεφαλής (βλ. εικόνα I1-I2)

- Αφαιρέστε την μπαταρία.
- Πατήστε το κουμπί απελευθέρωσης του γεμιστήρα (7) και αφαιρέστε τα καρφιά από το γεμιστήρα.
- Σηκώστε την ασφάλεια απελευθέρωσης μπλοκαρίσματος (2) και ανοίξτε την απελευθέρωση μπλοκαρίσματος.
- Αφαιρέστε το μπλοκαρισμένο καρφί χρησιμοποιώντας ένα κατσαβίδι με επίπεδη κεφαλή ή πένσα εάν είναι απαραίτητο.

ΕΙΔΟΠΟΙΗΣΗ: Μην φθείρετε/γρατζουνίζετε το κανάλι καρφιών ή τον μηχανισμό οδηγού. Το κατσαβίδι πρέπει πάντα να γλιστράει πάνω από το καρφί κατά το άνοιγμα.

- Κλείστε την απελευθέρωση μπλοκαρίσματος και την ασφάλεια.
- Επαναφορτώστε τα καρφιά και κλείστε το γεμιστήρα.
- Επαναπροσαρτήστε την μπαταρία και επανεκκινήστε το εργαλείο πατώντας παρατεταμένα τον διακόπτη λειτουργίας για 1 δευτερόλεπτο.

i ***ΣΗΜΕΙΩΣΗ***

*Η οδήγηση των καρφιών πολύ βαθιά μέσα στο υλικό, υπερβολικά υπολείμματα ή μπλοκαρισμένα καρφιά μπορεί να οδηγήσουν σε μπλοκάρισμα της διάταξης εκτόξευσης στην κατώτερή της θέση. Η διάταξη εκτόξευσης μπορεί συνήθως να επιστρέψει στην θέση λειτουργίας πατώντας το στοιχείο επαφής κόντρα σε ένα πρόχειρο τεμάχιο ξύλου και πατώντας την σκανδάλη. Ανατρέξτε στο κεφάλαιο "**Ανάσυρση μιας διάταξης εκτόξευσης που έχει πέσει**" παρακάτω σε αυτό το εγχειρίδιο.*

Λειτουργία προστασίας θερμοκρασίας

Η λειτουργία προστασίας θερμοκρασίας προστατεύει το εργαλείο όταν αυτό χρησιμοποιείται σε ακραίες θερμοκρασίες ψύχους/υψηλές θερμοκρασίες (εκτός του προτεινόμενου εύρους θερμοκρασίας περιβάλλοντος λειτουργίας) ή εάν το εργαλείο υπερθερμανθεί/παγώσει κατά τη διάρκεια της χρήσης. Εάν συμβεί αυτό, το εργαλείο δεν λειτουργεί και ο διακόπτης λειτουργίας/οι λυχνίες ένδειξης LED αναβοσβήνουν εναλλάξ. Αφήστε το εργαλείο να ζεσταθεί ή να κρυώσει πριν από τη χρήση.

Διαγνωστικές ενδείξεις

Οι ενδεικτικές λυχνίες LED κάτω από τον διακόπτη λειτουργίας και το κουμπί λειτουργίας επίσης παρέχουν ανατροφοδότηση για την υπόδειξη προβλημάτων με το εργαλείο ή/και την μπαταρία. Ανατρέξτε στον πίνακα παρακάτω για να ερμηνεύσετε το μήνυμα που υποδηλώνουν οι λυχνίες LED που αναβοσβήνουν και πιθανές λύσεις.

Πρόβλημα	Ενδεικτική λυχνία με ισχύ διακόπτης	Ενδεικτική λυχνία σε "T "	Ενδεικτική λυχνία σε " TTT "	Αντιμετώπιση
Η θερμοκρασία της μπαταρίας είναι πολύ υψηλή.	Αναβοσβήνει	Ανενεργό	Ανενεργό	Αφήστε την μπαταρία να κρυώσει ή χρησιμοποιήστε μια διαφορετική μπαταρία.
Χαμηλή τάση μπαταρίας.	Αναβοσβήνει	Ανενεργό	Ανενεργό	
Η θερμοκρασία των ηλεκτρονικών εξαρτημάτων είναι πολύ υψηλή μετά από συνεχή λειτουργία.	Ανενεργό	Αναβοσβήνει εναλλάξ		Αφήστε το εργαλείο να κρυώσει.

Κακή σύνδεση ή άλλη βλάβη στην ηλεκτρική σύνδεση	Ανενεργό	Ανενεργό	Ανενεργό	Αφαιρέστε και επαναπροσαρτήστε την μπαταρία, κατόπιν επανεκκινήστε το εργαλείο. Ή επικοινωνήστε με το εξουσιοδοτημένο κέντρο εξυπηρέτησης πελατών για επισκευές.
Το εργαλείο σταμάτησε. Ή βραχυκύκλωμα	Αναβοσβήνει ταυτόχρονα			Επανεκκινήστε το εργαλείο. Ή επικοινωνήστε με το εξουσιοδοτημένο κέντρο εξυπηρέτησης πελατών για επισκευές.
Βλάβη ηλεκτρονικών εξαρτημάτων.	Ανενεργό	Αναβοσβήνει ταυτόχρονα		Επικοινωνήστε με το εξουσιοδοτημένο κέντρο εξυπηρέτησης πελατών για επισκευές.

Εκ νέου ανάσυρση μιας διάταξης εκτόξευσης που έχει πέσει (βλ. εικόνα J)

- Αφαιρέστε την μπαταρία και όλα τα καρφιά.
- Επανατοποθετήστε την μπαταρία, στη συνέχεια πατήστε παρατεταμένα το διακόπτη λειτουργίας (13) για 1 δευτερόλεπτο.
- Ανοίξτε τον γεμιστήρα.
- Πιέστε την επαφή του τεμαχίου επεξεργασίας (1) κόντρα σε ένα τεμάχιο επεξεργασίας.
- Πατήστε τον διακόπτη-σκανδάλη (4).
- Η διάταξη εκτόξευσης θα ανασυρθεί.
- Επανατροφοδοτήστε τα καρφιά.

Μεταφορά

Οι μπαταρίες ιόντων λιθίου υπόκεινται στις απαιτήσεις της νομοθεσίας για τα επικίνδυνα εμπορεύματα.

Η μεταφορά των εν λόγω μπαταριών πρέπει να γίνεται σύμφωνα με τις τοπικές, εθνικές και διεθνείς διατάξεις και κανονισμούς.

Οι χρήστες μπορούν να μεταφέρουν αυτές τις μπαταρίες οδικώς χωρίς περαιτέρω απαιτήσεις.

Η εμπορική μεταφορά μπαταριών ιόντων λιθίου από ναυτιλιακές εταιρείες υπόκειται στους κανονισμούς για τη μεταφορά επικίνδυνων εμπορευμάτων. Η προετοιμασία της αποστολής και η μεταφορά επιτρέπεται να πραγματοποιείται μόνο από κατάλληλα εκπαιδευμένα άτομα. Για την όλη διαδικασία πρέπει να υπάρχει επαγγελματική επιτήρηση.

Κατά τη μεταφορά επαναφορτιζόμενων μπαταριών πρέπει να τηρούνται τα ακόλουθα σημεία:

Βεβαιωθείτε ότι οι ακροδέκτες επαφής της μπαταρίας είναι προστατευμένοι και μονωμένοι για την πρόληψη βραχυκυκλωμάτων.

Βεβαιωθείτε ότι η μπαταρία είναι ασφαλισμένη έναντι μετακίνησης στο εσωτερικό της συσκευασίας.

Οι μπαταρίες που έχουν υποστεί βλάβη ή διαρροή δεν πρέπει να μεταφέρονται.

Επικοινωνήστε με τη ναυτιλιακή σας εταιρεία για περισσότερες πληροφορίες.

⚠ ***ΠΡΟΣΟΧΗ!***

Μην τοποθετείτε μπαταρίες που έχουν κατεστραμμένο περίβλημα.

Συντήρηση και φροντίδα

⚠ ***ΠΡΟΕΙΔΟΠΟΙΗΣΗ!***

Πριν εκτελέσετε οποιαδήποτε εργασία στο ηλεκτρικό εργαλείο, αφαιρέστε την μπαταρία από το εργαλείο.

Καθαρισμός

⚠ ***ΠΡΟΣΟΧΗ!***

Όταν καθαρίζετε με ξηρό πεπιεσμένο αέρα, φοράτε πάντα προστατευτικά γυαλιά.

Καθαρίζετε τακτικά το ηλεκτρικό εργαλείο και τις οπές εξαερισμού. Η συχνότητα καθαρισμού εξαρτάται από το υλικό και τη διάρκεια χρήσης. Καθαρίζετε τακτικά το εσωτερικό του περιβλήματος και του μοτέρ με ξηρό πεπιεσμένο αέρα.

Επισκευές

Οι επισκευές πρέπει να διεξάγονται μόνο από ένα εξουσιοδοτημένο κέντρο εξυπηρέτησης πελατών.

ΣΗΜΕΙΩΣΗ

Κατά τη διάρκεια της περιόδου εγγύησης μη λασκάρετε τις βίδες στο περίβλημα. Η μη συμμόρφωση με αυτή την απαίτηση ακυρώνει τυχόν αξιώσεις βάσει της εγγύησης του κατασκευαστή.

Ανταλλακτικά και παρελκόμενα

Για άλλα αξεσουάρ, ειδικά για εργαλεία και παρελκόμενα, ανατρέξτε στους καταλόγους του κατασκευαστή. Σχέδια σε λεπτομερή μορφή και λίστες ανταλλακτικών διατίθενται στον ιστότοπό μας: **www.flex-tools.com.**

Πληροφορίες διάθεσης

ΠΡΟΕΙΔΟΠΟΙΗΣΗ!

Αχρηστεύετε τα παλιά ηλεκτρικά εργαλεία:

– *αφαιρώντας την μπαταρία στα ηλεκτρικά εργαλεία που λειτουργούν με μπαταρία.*

Μόνο χώρες της ΕΕ
Μην απορρίπτετε τα ηλεκτρικά εργαλεία στα οικιακά απορρίμματα!
Σύμφωνα με την ευρωπαϊκή οδηγία 2012/19/ΕΕ σχετικά με τα απόβλητα ηλεκτρικού και ηλεκτρονικού εξοπλισμού και την ενσωμάτωση της οδηγίας αυτής στο εθνικό δίκαιο, τα άχρηστα ηλεκτρικά εργαλεία πρέπει να συλλέγονται ξεχωριστά για να ανακυκλώνονται με τρόπο φιλικό προς το περιβάλλον.

Ανάκτηση πρώτων υλών αντί για διάθεση απορριμμάτων.

Η συσκευή, τα παρελκόμενα και η συσκευασία πρέπει να ανακυκλώνονται με τρόπο φιλικό προς το περιβάλλον. Τα πλαστικά μέρη επισημαίνονται για ανακύκλωση ανάλογα με τον τύπο υλικού.

ΠΡΟΕΙΔΟΠΟΙΗΣΗ!

Μην απορρίπτετε τις μπαταρίες στα οικιακά απορρίμματα, στη φωτιά ή σε νερό. Μην ανοίγετε τις άχρηστες μπαταρίες.

Μόνο για χώρες της ΕΕ:
Σύμφωνα με την οδηγία 2023/1542, οι ελαττωματικές ή χρησιμοποιημένες μπαταρίες πρέπει να ανακυκλώνονται.

ΣΗΜΕΙΩΣΗ

Σας παρακαλούμε να ζητήσετε από το κατάστημα αγοράς να σας υποδείξει τους τρόπους διάθεσης!

CE- Δήλωση συμμόρφωσης

Οι Δηλώσεις συμμόρφωσης περιλαμβάνονται στο Παράρτημα 1 του παρόντος εγχειριδίου οδηγιών.

Απαλλαγή ευθύνης

Ο κατασκευαστής και ο αντιπρόσωπός του δεν ευθύνονται για καμία ζημιά ή απώλεια κέρδους λόγω της διακοπής επαγγελματικής δραστηριότητας, η οποία επήλθε λόγω του προϊόντος ή ενός άχρηστου προϊόντος.
Ο κατασκευαστής και ο εκπρόσωπός του δεν ευθύνονται για καμία ζημιά που προκλήθηκε από ακατάλληλη χρήση του προϊόντος ή από τη χρήση του προϊόντος με προϊόντα άλλων κατασκευαστών.

İÇİNDEKİLER

Bu kılavuzda kullanılan semboller. 108
Ürün üzerindeki semboller 108
Önemli güvenlik bilgileri 108
Ses ve titreşim. 109
Teknik veriler. 109
Genel Bakış 110
Çalıştırma talimatları 110
Taşıma 114
Bakım 114
Bertaraf bilgileri 114
CE Uygunluk beyanı 115
Sorumluluktan muafiyet 115

Bu kılavuzda kullanılan semboller

⚠ ***UYARI!***
Yaklaşan tehlikeyi belirtir. Bu uyarının dikkate alınmaması ölüm veya ağır yaralanmalara neden olabilir.

⚠ ***DİKKAT!***
Olası bir tehlikeli durumu belirtir. Bu uyarının dikkate alınmaması hafif yaralanmalara veya maddi hasara neden olabilir.

i ***NOT***
Uygulama ipuçlarını ve önemli bilgileri belirtir.

Ürün üzerindeki semboller


Elektrikli aleti çalıştırmadan önce kullanım kılavuzunu okuyun.


Eskiyen aletin bertaraf edilmesine ilişkin bilgiler (bkz. sayfa 114)

CE işareti

UKCA işareti


Çalışan lambaya bakmayın


Koruyucu gözlük takın

Önemli güvenlik bilgileri

⚠ ***UYARI!***
Elektrikli aleti kullanmadan önce lütfen aşağıdakileri okuyun ve buna göre hareket edin:

- *burada yer alan çalıştırma talimatlarını,*
- *elektrikli aletlerin kullanımına ilişkin ekteki kitapçıkta yer alan "Genel güvenlik talimatları"nı (broşür no.: 315915),*
- *aletin kullanılacağı alana ilişkin geçerli kuralları ve kazaların önlenmesi ile ilgili düzenlemeleri.*

Bu elektrikli alet son teknoloji ürünü olup, kabul edilen güvenlik düzenlemelerine uygun olarak üretilmiştir.

Bununla birlikte kullanım sırasında elektrikli alet, kullanıcının veya bir üçüncü tarafın hayatı ve sağlığı için tehlike oluşturabilir ya da aletin kendisi veya başka eşyalar zarar görebilir.

Bu elektrikli alet sadece

- *kullanım amacına yönelik olarak*
- *ve mükemmel çalışır durumdayken kullanılabilir.*

Güvenliği tehlikeye atan arızalar derhal onarılmalıdır.

Kullanım amacı

Brad çivi tabancası şu kullanım amaçları için tasarlanmıştır

- *sanayi ve ticari amaçlı kullanım için,*
- *veya ahşap iş parçalarına çivi çakmak için.*

Brad çivi tabancası için güvenlik talimatları

⚠ ***UYARI!***
Bu elektrikli alet ile birlikte verilen tüm güvenlik uyarılarını, talimatları, çizimleri ve teknik özellikleri okuyun. *Aşağıdaki talimatların tamamına uyulmaması elektrik çarpması, yangın ve/veya ciddi yaralanma ile sonuçlanabilir. Tüm uyarı ve talimatları gelecekte başvuru amacıyla muhafaza edin.*

- **Aletin her zaman bağlantı parçaları ile dolu olduğunu varsayın.** Çivi tabancasının dikkatsiz kullanımı, bağlantı parçalarının beklenmedik şekilde ateşlenmesine ve yaralanmalara neden olabilir.
- **Aleti kendinize veya yakındaki herhangi bir kişiye doğrultmayın.** Beklenmeyen tetikleme, bağlantı parçalarını boşaltır ve yaralanmaya neden olur.
- **Alet iş parçasına sıkıca yerleştirilmedikçe aleti çalıştırmayın.** Alet iş parçasıyla temas etmiyorsa bağlantı parçası hedefinizden sapabilir.
- **Bağlantı elemanı alete sıkıştığında aleti güç kaynağından ayırın.** Sıkışmış bir bağlantı parçasını çıkarırken çivi tabancası fişe takılıysa yanlışlıkla etkinleştirilebilir.
- **Sıkışmış bir bağlantı parçasını çıkarırken dikkatli olun.** Mekanizma baskı altında olabilir ve sıkışmayı serbest bırakmaya çalışırken bağlantı parçası güçle boşaltılabilir.
- **Elektrik kablolarını sabitlemek için bu çivi tabancasını kullanmayın.** Elektrik kablosu montajı için tasarlanmamıştır ve elektrik kablolarının yalıtımına zarar vererek, elektrik çarpmasına veya yangın tehlikelerine neden olabilir.
- **Kesme aksesuarının veya bağlantı parçasının gizli kablolar ile temas edebileceği bir işlem gerçekleştirirken elektrikli aleti yalıtımlı kavrama yüzeylerinden tutun.** "Elektrikli" bir kabloya temas eden kesme aksesuarı veya bağlantı parçası, elektrikli aletin metal kısımlarını da "elektrikli" yapabilir ve kullanıcıya elektrik çarpılmasına neden olabilir.

Ses ve titreşim

Gürültü ve titreşim değerlerinin EN 60745 standardına uygun olduğu tespit edilmiştir.

Elektrikli aletin A ağırlıklı gürültü seviyesi tipik olarak:

– Ses basıncı seviyesi L_{pA}: 80 dB(A)
– Ses gücü seviyesi L_{WA}: 91 dB(A)
– Belirsizlik: K = 3 dB

Toplam titreşim değeri:
– Emisyon değeri a_h: 2.43 m/sn.^{2}
– Belirsizlik: K = 1.5 m/sn.^{2}

⚠ ***DİKKAT!***
Belirtilen ölçüm değerleri yeni elektrikli aletler için geçerlidir. Günlük kullanım, gürültü ve titreşim değerlerinin değişmesine neden olur.

i ***NOT***
Bu talimatlarda belirtilen titreşim emisyonu EN 62841'de belirtilen standart teste göre ölçülmüştür ve bir ürünü diğeri ile karşılaştırmak için kullanılabilir. Aynı zamanda maruz kalmanın ön değerlendirmesinde kullanılabilir.

Beyan edilen titreşim emisyonu seviyesi, aletin ana uygulamalarını temsil eder.

Bununla birlikte, alet farklı uygulamalar için farklı aksesuarlarla kullanılıyorsa veya bakımsızsa titreşim emisyonu seviyesi farklı olabilir. Bu durum, toplam çalışma süresi boyunca maruz kalma seviyesini önemli ölçüde artırabilir.

Titreşime maruz kalma seviyesinin doğru bir tahminini yapmak için aletin kapalı olduğu veya çalışır durumda olduğu ancak fiilen kullanımda olmadığı zamanları da hesaba katmak gerekir. Bu, toplam çalışma süresi boyunca maruz kalma seviyesini önemli ölçüde azaltabilir.

Operatörü titreşimin etkilerinden korumak için ek güvenlik önlemlerini belirleyin, örneğin: Aletin ve aksesuarların bakımının yapılması, ellerin sıcak tutulması, çalışma biçimlerinin düzenlenmesi.

⚠ ***DİKKAT!***
Ses basıncı 85 dB(A) seviyesinin üzerindeyken kulak koruyucuları takın.

Teknik veriler

Ürün tipi		NB 16-54 18-EC
Ürün		Brad Çivi Tabancası
Nominal voltaj	Vdc	18
Hazne kapasitesi	çivi	110
Çivi tipi	Ga	18
Brad çivi uzunluğu	mm	16-54
Çivi çapı	mm	1.2
FLEX Prosedürü 01'e göre ağırlık	kg	2,2

Akü	18V	AP 18/2.5 AP 18/4.0 AP 18/5.0 AP 18/8.0 AP 18/4.0 XT AP 18/8.0 XT	
Akü ağırlığı	kg	AP 18/2.5 AP 18/4.0 AP 18/5.0 AP 18/8.0 AP 18/4.0 XT AP 18/8.0 XT	0,4 0,8 0,7 1,1 0,7 1.2
Şarj aralığı	CA...18 serisi CA...12/18 serisi		
Şarj sıcaklığı	0~40°C		
Çalışma sıcaklığı	-10~40 °C		
Depolama sıcaklığı	-20~50°C		

Genel bakış (bkz. şekil A)

Ürün özelliklerine ait numaralar için teknik resim sayfalarındaki makine çizimlerine bakın.

1. **İş parçası temas elemanı**
2. **Sıkışma açma mandalı**
3. **LED çalışma ışığı**
4. **Tetik**
5. **Tutma kolu**
6. **Çıkarılabilir kanca**
7. **Hazne çıkarma düğmesi**
8. **Hazne**
9. **Çivi göstergesi camları**
10. **Mod seçme düğmesi**
11. **Temas ile çalıştırma modu**
12. **Tek sıralı çalıştırma modu**
13. **Güç düğmesi**
14. **İz bırakmayan ped (x3)**
15. **Derinlik seçici**

Çalıştırma talimatları

⚠ ***UYARI!***
Elektrikli alet üzerinde herhangi bir çalışma yapmadan önce aküyü çıkarın.

Elektrikli aleti çalıştırmadan önce

Elektrikli aleti ve aksesuarları ambalajından çıkarın ve eksik veya hasarlı parça olup olmadığını kontrol edin.

i ***NOT***
Ürün teslim edilirken aküler tam olarak şarj edilmemiştir. İlk çalıştırmadan önce aküyü tamamen şarj edin. Şarj cihazının kullanım kılavuzuna bakın.

Uzun akü kullanım ömrü için ipuçları

⚠ ***DİKKAT!***
- *Aküleri asla 0 °C'nin altında veya 40 °C'nin üzerindeki sıcaklıklarda şarj etmeyin.*
- *Aküleri yüksek nem veya ortam sıcaklığı olan ortamlarda şarj etmeyin.*
- *Şarj işlemi sırasında aküleri ve şarj cihazını örtmeyin.*
- *Şarj işlemi sonunda şarj cihazının fişini çekin.*

Şarj işlemi sırasında akü ve şarj cihazı ısınır. Bu durum tamamen normaldir!

i ***NOT***
Akünün doğru şarj edilmesi için kullanım kılavuzunda yer alan talimatları izleyin.

Aküler uzun süre kullanılmayacaksa kısmen şarj edilmiş halde serin bir yerde muhafaza edilmelidir.

Aküyü takma/değiştirme (bkz. şekil B1-B2)

- Şarj edilmiş aküyü tık sesi çıkararak yerine oturuncaya kadar alete bastırın (bkz. şekil B1).
- Çıkarmak için çıkarma düğmesine basın (1.) ve aküyü çekin (2.) (bkz. şekil B2).

⚠ ***DİKKAT!***
Alet kullanımda değilken akü kutuplarını koruyun. Gevşek metal parçalar kutuplara kısa devre yaptırabilir, patlama ve yangın tehlikesi oluşturabilir!

Kemer kancası (bkz. şekil C)

Aletiniz, aletin her iki tarafına da yerleştirilebilen çıkarılabilir bir kanca (6) ile birlikte gönderilir. Bu kanca, aleti kemere asmak için kullanılabilir.

Kancayı alete takma:

- Aküyü çıkarın.
- Kancayı aletin tabanındaki deliklerle hizalayın.
- Vidayı takın ve bir tornavida (ürünle birlikte verilmez) kullanarak iyice sıkın.

Kancayı aletten çıkarma:

- Aküyü çıkarın.
- Vidayı gevşetin ve kancayı çıkarın.

İz bırakmayan ped (bkz. şekil D)

⚠ ***UYARI!***

İz bırakmayan pedi çıkarmadan veya değiştirmeden önce aküyü aletten çıkarın. *Aksi takdirde, ciddi yaralanmalar meydana gelebilir.*

Aletin burnuna takılan iz bırakmayan ped (14), daha yumuşak ahşaplarla çalışırken çalışma yüzeyinde çizilmeyi ve ezilmeyi önlemeye yardımcı olur.

İz bırakmayan ped, aşağı doğru çekilerek ve iş parçasıyla temas elemanından (1) uzaklaştırılarak çıkarılabilir. İz bırakmayan pedi değiştirmek için, iş parçası temas elemanına yerleştirin ve arkadan yukarı doğru iterek yerine oturtun.

İz bırakmayan ped için dahili saklama alanı (D-1), aletin haznesinde bulunur. Dahili saklama alanında iki adet yedek iz bırakmayan ped ürünle birlikte verilir.

Brad çivi yüklemek veya çıkarmak için (bkz. şekil E)

⚠ ***UYARI!***

Çivileri yüklemeden veya çıkarmadan önce aküyü aletten çıkarın. *Aksi takdirde, ciddi yaralanmalar meydana gelebilir.*

⚠ ***UYARI!***

Çivileri yüklerken aleti kendinden ve başkalarından uzak tutun. *Buna uymamak ciddi fiziksel yaralanmalara neden olabilir.*

⚠ ***UYARI!***

Yalnızca bu aletle kullanılması önerilen çivileri kullanın. *Başka çivilerin kullanılması aletin arızalanmasına ve ciddi yaralanmalara yol açabilir.*

⚠ ***UYARI!***

Asla iş parçası teması veya tetiği etkinken çivi yüklemeyin. *Aksi halde ciddi yaralanma meydana gelebilir.*

Çivileri yüklemek için:

- Aküyü çıkarın.
- Aletin ucunu kendinizden veya başkalarından uzağa doğru tutarak, hazne arkasındaki hazne çıkarma düğmesine (7) basın ve hazneyi kaydırarak açın.
- Brad çivileri, çivi uçları (E-1) aşağıya bakacak ve kanalın dibine oturacak şekilde kanala yerleştirin.
- Hazneyi itin ve hazne çıkarma düğmesine basarak yerine güvenli bir şekilde oturana kadar kapatın.
- Haznenin güvenli bir şekilde kilitlendiğinden emin olun.
- Aküyü tekrar takın ve güç düğmesini (13) 1 saniye basılı tutarak çivi tabancasını tekrar etkinleştirin.
- Kalan çivi miktarını çivi göstergesi camlarından (9) gözlemleyebilir ve gerektiğinde daha fazla çivi yükleyebilirsiniz.

Çivileri çıkarmak için:

- Aküyü çıkarın.
- Hazne arkasındaki hazne çıkarma düğmesine basın ve hazneyi kaydırarak açın.
- Çivileri çıkarın.
- Hazneyi kapatın ve yerine güvenli bir şekilde kilitlendiğinden emin olun.

Çakma derinliği ayarı (bkz. şekil F)

⚠ ***UYARI!***

Ayarlama yaparken çivi tabancasını daima kendinizden ve diğerlerinden uzağa doğrultun. *Aksi takdirde ciddi yaralanmalara neden olabilir.*

Uygulama için gerekli derinliği belirlemek amacıyla hurda bir iş parçası üzerindeki çakma derinliğini test etmeniz önerilir.

Daha sert malzemeler ve daha uzun çiviler, çiviyi çakmak için daha fazla kuvvet gerektirir.

- Aküyü çıkarın.
- Derinlik okunun gösterdiği şekilde derinliği ayarlamak için derinlik seçiciyi (15) yukarı veya aşağı çevirin.

	Daha sığ
	Daha derin

- Aküyü tekrar takın ve güç düğmesini (13) 1 saniye basılı tutarak aleti yeniden başlatın.

- İstenen derinlik ayarlanana kadar her ayardan sonra bir test çivisi çakın.

NOT: Silindirdeki hava basıncı çok düşükse, çiviler ahşaba doğru şekilde çakılmaz. Bu durumda çivi tabancasının servise gönderilmesi gerekir.

Brad çivileri çakma (bkz. şekil G)

⚠ ***UYARI!***

Aletin çalışması sırasında iş parçası temas elemanını asla sıkıştırmayın veya tutmayın.
Aksi halde ciddi yaralanma meydana gelebilir.

i ***NOT***

Güç düğmesine basıldıktan sonra başka bir işlem yapılmazsa, çivi tabancası 30 dakika sonra otomatik olarak kapanır.

Tek sıralı çalıştırma modu:

Tek sıralı çalıştırma modu, en doğru çivi yerleşimini sağlar.

- Herhangi bir işlem yapmadan önce iş parçasının sabitlendiğinden emin olun.
- Aküyü takın ve güç düğmesini (13) 1 saniye basılı tutarak aleti çalıştırın.
- Tek sıralı çalıştırma modunu "T" seçmek için mod seçme düğmesine (10) kısa süre basın.
- Kontrolü sağlamak için aleti sıkıca kavrayın.
- Aletin iş parçası temas elemanını (1) çalışma yüzeyine yerleştirin.
- İş parçası temas elemanını bastırmak için aleti iş yüzeyine doğru itin. Ardından tetiği (4) sıkıp bir çivi çakın.
- Çivi çakma işlemini tamamlamak için tetiği bırakın ve makinenin ucunu iş parçasından kaldırın.
- Daha fazla çivi çakmak için adımları tekrarlayın.

DİKKAT: Çakma işlemi tamamlanana kadar tetiği sıkın.

İş parçası temas elemanı basılı tutulmaya devam edilerek 5 saniyeden uzun süre herhangi bir işlem yapılmazsa, kullanıcı hem iş parçası temas elemanını hem de tetiği bırakıp işlemi yeniden başlatana kadar çakma işlemi kilitlenir.

Temas ile çalıştırma modu:

Temas ile çalıştırma özelliği, çok hızlı ve tekrarlayan şekilde çivi çakma imkanı sağlar.

- Herhangi bir işlem yapmadan önce iş parçasının sabitlendiğinden emin olun.
- Aküyü takın ve güç düğmesini (13) 1 saniye basılı tutarak aleti çalıştırın.
- Temas ile çalıştırma modunu "TTT" seçmek için mod seçme düğmesine (10) kısa süre basın.
- Kontrolü sağlamak için aleti sıkıca kavrayın.
- Tetiği (4) sıkıp tutun.
- Aleti iş yüzeyine bastırarak iş parçası temas elemanını (1) bastırın ve bir çivi çakın. Tetiği sıkılı tutun.
- Aleti bir sonraki çivi çakma noktasına taşıyın ve başka bir çivi çakmak için aleti iş parçasına doğru bastırın.
- İşlem bittiğinde tetiği bırakın.

DİKKAT: Temas ile çalıştırma modu, tek sıralı çalıştırma modunun mantığını sürdürür.

Bu, iş parçası temas elemanını yüzeye bastırarak ve tetiği sıkarak da aletin çalıştırılabileceği anlamına gelir.

İş parçası temas elemanı veya tetik basılı tutulmaya devam edilerek 5 saniyeden uzun süre herhangi bir işlem yapılmazsa, kullanıcı hem iş parçası temas elemanını hem de tetiği bırakıp işlemi yeniden başlatana kadar çakma işlemi kilitlenir.

Kuru ateşleme kilitleme

Haznede 0–5 çivi kaldığında kuru ateşleme kilitleme özelliği sürekli çalışmaya izin vermez. Çalışmaya devam etmek için alete yeniden çivi yükleyin.

LED çalışma ışıkları (bkz. şekil H)

LED çalışma ışıkları (3) tetiğe (4) veya iş parçası temas elemanına (1) basıldığında yanar. Bu, iş parçasının yüzeyine ek aydınlatma sağlar.

LED çalışma ışıkları, tetik ve iş parçası temas elemanı bırakıldıktan yaklaşık 10 saniye sonra söner.

Sıkışmış brad çivisini çıkarma (bkz. şekil I1-I2)

- Aküyü çıkarın.
- Hazne çıkarma düğmesine (7) basın ve haznedeki çivileri çıkarın.
- Sıkışma giderme mandalını (2) kaldırın ve sıkışma gidericiyi açın.
- Gerekirse düz başlı bir tornavida veya pense kullanarak sıkışmış çiviyi çıkarın.

DİKKAT: Çivi kanalını veya çakma mekanizmasını lekelemeyin/çizmeyin. Tornavida, tutarken daima çivinin üzerinden kaymalıdır.

- Sıkışma gidericiyi ve mandalı kapatın.

- Çivileri yeniden yükleyin ve hazneyi kapatın.
- Aküyü tekrar takın ve güç düğmesini 1 saniye basılı tutarak aleti yeniden başlatın.

NOT

*Çivilerin malzemeye çok derine çakılması, fazla kalıntı veya sıkışmış çiviler, çakma piminin alt konumda takılı kalmasına neden olabilir. Çakma pimi genellikle çalışma temas elemanını bir tahta parçasına bastırarak ve tetiği sıkıştırarak çalışma pozisyonuna geri döndürülebilir. Bu kılavuzun ilerleyen bölümlerinde yer alan "**alt konumda takılı çakma pimini geri çekme**" bölümüne bakın.*

Sıcaklık koruma modu

Sıcaklık koruma modu, aletin aşırı soğuk/sıcak sıcaklıklarda (önerilen ortam çalışma sıcaklığı aralığının dışında) kullanılması durumunda veya kullanım sırasında aşırı ısınması/donması halinde aleti korur. Böyle bir durumda alet çalışmaz ve güç düğmesi/gösterge LED ışıkları dönüşümlü olarak yanıp söner. Kullanmadan önce aletin ısınmasını veya soğumasını bekleyin.

Arıza teşhisi göstergeleri

Güç düğmesinin ve mod düğmesinin altındaki gösterge LED ışıkları, alet ve/veya akü ile ilgili sorunları belirtmek için de geri bildirim sağlar. Yanıp sönen LED ışıklarının ardındaki mesajı ve olası çözümleri yorumlamak için aşağıdaki tabloya bakın.

Sorun	Güç düğmesinin altındaki gösterge ışığı	"T" altındaki gösterge ışığı	"TTT" altındaki gösterge ışığı	Çözüm
Akü sıcaklığı çok yüksektir.	Yanıp sönüyor	Kapalı	Kapalı	Akünün soğumasını bekleyin ya da farklı bir akü kullanın.
Akü voltajı düşüktür.	Yanıp sönüyor	Kapalı	Kapalı	
Sürekli çalışma sonrasında elektronik bileşenlerin sıcaklığı çok yükseliyor.	Kapalı	Dönüşümlü olarak yanıp sönüyor		Aletin soğumasını bekleyin.
Kötü bağlantı veya başka bir elektrik bağlantı arızası vardır	Kapalı	Kapalı	Kapalı	Aküyü çıkarıp tekrar takın, sonra aleti yeniden çalıştırın. Veya onarım için yetkili müşteri hizmetleri merkeziyle iletişime geçin.
Alet durdu Ya da kısa devre oldu	Aynı anda yanıp sönüyor			Aleti yeniden çalıştırın. Veya onarım için yetkili müşteri hizmetleri merkeziyle iletişime geçin.
Elektronik bileşenlerde arıza vardır.	Kapalı	Aynı anda yanıp sönüyor		Onarım için yetkili müşteri hizmetleri merkeziyle iletişime geçin.

Alt konumda takılı çakma pimini geri çekme (bkz. şekil J)

- Aküyü ve tüm çivileri çıkarın.
- Aküyü tekrar takın, sonra güç düğmesini (13) 1 saniye basılı tutun.
- Hazneyi açın.
- İş parçası temas elemanını (1) bir iş parçasına bastırın.
- Tetiği (4) sıkın.
- Alt konumda takılı çakma pimini geri çekme geri çekilir.
- Çivileri yeniden yükleyin.

Taşıma

Lityum-İyon aküler Tehlikeli Maddeler Mevzuatı gereksinimlerine tabidir.

Bu akülerin taşınması yerel, ulusal ve uluslararası mevzuat ve yönetmeliklere uygun olarak yapılmalıdır.

Kullanıcılar bu aküleri herhangi bir ek gereksinime gerek kalmadan kara yoluyla taşıyabilirler.

Lityum-iyon aküler nakliye şirketleri tarafından ticari olarak taşınması, tehlikeli maddelerin taşınmasına ilişkin yönetmeliklere tabidir. Taşıma hazırlıkları ve taşıma işlemi yalnızca uygun şekilde eğitilmiş kişiler tarafından yapılabilir. Tüm sürecin profesyonelce denetlenmesi gerekir.

Şarj edilebilir akülerin taşınması sırasında aşağıdaki noktalara dikkat edilmelidir:

Kısa devreleri önlemek için akünün temas kutuplarının korunduğundan ve yalıtıldığından emin olun.

Akünün ambalaj içerisinde hareket etmeye karşı güvenli bir şekilde muhafaza edildiğinden emin olun.

Hasarlı veya akmış aküler taşınmamalıdır.

Daha detaylı bilgi için kargo şirketinizle iletişime geçin.

⚠ ***DİKKAT!***
Muhafazası hasarlı aküleri göndermeyin.

Bakım

⚠ ***UYARI!***
Elektrikli alet üzerinde herhangi bir çalışma yapmadan önce aküyü aletten çıkarın.

Temizlik

⚠ ***DİKKAT!***
Kuru basınçlı hava ile temizlik yaparken mutlaka koruyucu gözlük takın.

Elektrikli aletin havalandırma deliklerini düzenli olarak temizleyin. Temizleme sıklığı malzemeye ve kullanım süresine bağlıdır. Muhafaza içine ve motora kuru basınçlı hava üfleyerek düzenli olarak temizleyin.

Onarım

Onarımlar yalnızca yetkili müşteri hizmetleri merkezi tarafından yapılabilir.

i ***NOT***

Garanti süresi içerisinde muhafaza üzerindeki vidaları gevşetmeyin. Bu gereksinime uyulmaması durumunda üreticinin garanti kapsamındaki tüm talepler geçersiz sayılacaktır.

Yedek parçalar ve aksesuarlar

Diğer aksesuarlar, özellikle aletler ve aksesuarlar üreticinin kataloglarında bulunabilir. Parça yerleşim çizimleri ve yedek parça listeleri ana sayfamızda bulunabilir:
www.flex-tools.com.

Bertaraf bilgileri

⚠ ***UYARI!***

Gereksiz elektrikli aletleri kullanılamaz hale getirin:

– *akü ile çalışan cihazların aküsünü çıkarın.*

Sadece AB ülkeleri içindir
Elektrikli aletleri evsel atıkların içine atmayın!

Atık Elektrikli ve Elektronik Cihazlar hakkındaki 2012/19/EU Avrupa Direktifi uyarınca ve ulusal yasalara uygun olarak kullanılan elektrikli aletler ayrı olarak toplanmalı ve çevre dostu bir şekilde geri dönüştürülmelidir.

Atık bertarafı yerine hammadde geri kazanımı.

Alet, aksesuarlar ve ambalajlar çevre dostu bir şekilde geri dönüştürülmelidir. Plastik parçalar malzeme türüne göre geri dönüşüm için tanımlanmıştır.

⚠ ***UYARI!***
Aküleri evsel atıklara, ateşe veya suya atmayın. Kullanılmış aküleri açmayın.

Sadece AB ülkeleri içindir:
2023/1542 sayılı Direktife göre arızalı veya kullanılmış akülerin geri dönüştürülmesi gerekmektedir.

NOT
Lütfen bayinize bertaraf etme seçenekleri hakkında danışın!

CE-Uygunluk Beyanı

Uygunluk beyanları, bu kullanım kılavuzunun Ek 1'inde yer almaktadır.

Sorumluluktan muafiyet

Üretici ve temsilcisi, ürünün veya kullanılamaz bir ürünün neden olduğu iş kesintilerinden kaynaklanan zararlardan ve kâr kayıplarından sorumlu değildir.
Üretici ve temsilcisi, ürünün yanlış kullanılması veya ürünün diğer üreticilerin ürünleri ile kullanılması sonucu oluşabilecek hasarlardan sorumlu değildir.

Spis treści

Symbole używane w niniejszej instrukcji . .116
Symbole na produkcie 116
Ważne informacje dotyczące bezpieczeństwa .116
Hałas i drgania 117
Dane techniczne. 118
Widok ogólny 118
Instrukcja obsługi. 118
Transport 122
Konserwacja i utrzymanie. 123
Informacje dotyczące utylizacji 123
Deklaracja zgodności CE 124
Wyłączenia odpowiedzialności 124

Symbole używane w niniejszej instrukcji

⚠ ***OSTRZEŻENIE!***
Oznacza bezpośrednie zagrożenie. Zignorowanie tego ostrzeżenia może doprowadzić do śmierci lub bardzo poważnych, ciężkich obrażeń.

⚠ ***OSTROŻNIE!***
Oznacza sytuację potencjalnie niebezpieczną. Zignorowanie tego ostrzeżenia może doprowadzić do lekkich urazów lub uszkodzenia mienia.

UWAGA
Oznacza wskazówki dotyczące stosowania i inne ważne informacje.

Symbole na produkcie


Przed włączeniem elektronarzędzia należy przeczytać instrukcję obsługi.


Informacje dotyczące utylizacji starego narzędzia (patrz strona 123)

CE Oznaczenie CE

UKCA Oznaczenie UKCA


Nie należy wpatrywać się we włączoną lampę


Noś okulary ochronne

Ważne informacje dotyczące bezpieczeństwa

⚠ ***OSTRZEŻENIE!***
Przed użyciem elektronarzędzia należy przeczytać następujące informacje i zastosować się do nich:

- *niniejsza instrukcja obsługi,*
- *„Ogólne instrukcje bezpieczeństwa", dotyczące posługiwania się elektronarzędziami, podane w załączonej broszurze (ulotka nr 315915),*
- *zasady aktualnie obowiązujące w miejscu pracy oraz przepisy w sprawie zapobiegania wypadkom.*

To elektronarzędzie zostało skonstruowane z wykorzystaniem najnowszych technologii i w sposób spełniający uznane przepisy bezpieczeństwa.

Mimo to niewłaściwe lub nieodpowiednie użytkowanie elektronarzędzia może zagrażać życiu lub zdrowiu użytkownika lub osób postronnych, a także grozi zniszczeniem elektronarzędzia lub innego mienia.

Elektronarzędzie może być używane wyłącznie

- *zgodnie z jego przeznaczeniem*
- *gdy jest w pełni sprawne.*

Usterki mające wpływ na bezpieczeństwo należy natychmiast naprawiać.

Przeznaczenie

Gwoździarka brad jest przeznaczona

- *do użytku komercyjnego w przemyśle i handlu,*
- *lub wbijania gwoździ w drewniane elementy.*

Instrukcje bezpieczeństwa dla gwoździarki brad

⚠ ***OSTRZEŻENIE!***
Prosimy przeczytać wszystkie ostrzeżenia i instrukcje oraz przestudiować specyfikację

i ilustracje dostarczone wraz z elektronarzędziem. *Niezastosowanie się do wszystkich podanych niżej instrukcji może doprowadzić do porażenia prądem, pożaru i/lub poważnych urazów. Wszystkie ostrzeżenia i instrukcje należy zachować na przyszłość.*

- **Należy zawsze zakładać, że w narzędziu znajdują się elementy złączne.** Nieostrożne obchodzenie się z gwoździarką może doprowadzić do niespodziewanego wystrzelenia elementów złącznych i obrażeń ciała.
- **Nie wolno kierować narzędzia ani na siebie samego, ani w stronę jakichkolwiek innych osób w pobliżu.** Nieoczekiwane naciśnięcie spustu spowoduje wystrzelenie elementu złącznego, powodując obrażenia.
- **Nie należy włączać narzędzia, jeśli nie jest ono mocno przyłożone do obrabianego przedmiotu.** Jeżeli narzędzie nie ma kontaktu z przedmiotem obrabianym, element złączny może zostać odbity od celu.
- **Gdy element złączny zablokuje się w narzędziu, należy odłączyć narzędzie od zasilania.** Podczas usuwania zakleszczonego elementu złącznego gwoździarka podłączona do zasilania mogłaby zostać przypadkowo uruchomiona.
- **Zachowaj ostrożność podczas usuwania zablokowanego elementu złącznego.** Podczas próby odblokowania mechanizm może być naprężony i może dojść do wystrzelenia elementu złącznego.
- **Nie używaj gwoździarki do mocowania kabli elektrycznych.** Nie jest ona przeznaczona do instalowania kabli elektrycznych i może uszkodzić ich izolację, a przez to doprowadzić do porażenia prądem lub stworzyć zagrożenie pożarem.
- **Podczas prac, w trakcie których końcówka narzędzia lub element mocujący może natrafić na ukryty przewód elektryczny, elektronarzędzie należy trzymać za izolowane uchwyty.** Dotknięcie końcówką narzędzia lub elementem mocującym przewodu pod napięciem może spowodować, że przez nieizolowane elementy metalowe narzędzia popłynie prąd, co grozi operatorowi porażeniem.

Hałas i drgania

Wartości emisji hałasu i wibracji zmierzono zgodnie z normą EN 60745.

Poziom hałasu skorygowany charakterystyką A elektronarzędzia wynosi zazwyczaj:

– Poziom ciśnienia akustycznego L_{pA}:	80 dB(A)
– Poziom mocy akustycznej L_{WA}:	91 dB(A)
– Niepewność:	K = 3 dB

Całkowita wartość drgań:

– Wartość emisji a_h:	2.43 m/s^2
– Niepewność:	K = 1.5 m/s^2

⚠ ***OSTROŻNIE!***

Podane wartości pomiarów dotyczą elektronarzędzi nowych. Codzienne użytkowanie sprawia, że wartości hałasu i drgań ulegają zmianie.

i ***UWAGA***

Poziom emisji drgań podany w niniejszej karcie informacyjnej został zmierzony zgodnie ze standardowymi metodami testowymi określonymi w normie EN 62841 i może służyć do porównywania różnych narzędzi. Parametr ten może również służyć do wstępnej oceny narażenia na drgania.

Deklarowany poziom emisji drgań odnosi się do najważniejszych zastosowań narzędzia.

Jeżeli narzędzie będzie używane do różnych zastosowań, z różnymi akcesoriami lub jeżeli będzie niedokładnie konserwowane, poziom emisji drgań może być inny. Może to istotnie zwiększyć poziom narażenia użytkownika na drgania w całym okresie pracy.

W celu dokładnego oszacowania poziomu narażenia na drgania, konieczne jest uwzględnienie również czasu, gdy narzędzie jest wyłączone lub pracuje, ale nie jest w rzeczywistości używane. Może to istotnie zmniejszyć poziom narażenia użytkownika na drgania w całym okresie pracy.

Należy określić dodatkowe środki ostrożności zabezpieczające operatora przed skutkami drgań, takie jak np.: Konserwacja narzędzia i akcesoriów, utrzymywanie ciepła rąk, organizacja schematów pracy.

⚠ ***OSTROŻNIE!***
Gdy poziom ciśnienia akustycznego przekracza 85 dB(A), należy nosić ochronniki słuchu.

Dane techniczne

Typ produktu		NB 16-54 18-EC	
Produkt		Gwoździarka brad	
Napięcie znamionowe	V, prąd stały	18	
Pojemność magazynka	gwoździe	110	
Rodzaj gwoździa	Ga	18	
Długość gwoździa brad	mm	16-54	
Średnica gwoździa	mm	1,2	
Ciężar wg Procedury FLEX 01	kg	2,2	
Akumulator	18 V	AP 18/2.5 AP 18/4.0 AP 18/5.0 AP 18/8.0 AP 18/4.0 XT AP 18/8.0 XT	
Ciężar akumulatora	kg	AP 18/2.5 AP 18/4.0 AP 18/5.0 AP 18/8.0 AP 18/4.0 XT AP 18/8.0 XT	0,4 0,8 0,7 1,1 0,7 1,2
Asortyment ładowarek	Seria CA...18 Seria CA...12/18		
Temperatura ładowania	0~40°C		
Temperatura pracy	-10 – 40°C		
Temperatura przechowywania	-20~50°C		

Krótki opis urządzenia (patrz rysunek A)

Numeracja elementów odnosi się do rysunku narzędzia na stronie z elementami graficznymi.

1. **Styk obrabianego przedmiotu**
2. **Zatrzask odblokowujący zakleszczenie**
3. **Lampka do pracy LED**
4. **Włącznik spustowy**
5. **Uchwyt**
6. **Zdejmowany haczyk**
7. **Przycisk odblokowujący magazynek**
8. **Magazynek**
9. **Okienko podglądu gwoździ**
10. **Przycisk wyboru trybu**
11. **Tryb aktywacji styku**
12. **Tryb pojedynczego uruchamiania sekwencyjnego**
13. **Przełącznik zasilania**
14. **Podkładka no mar (x3)**
15. **Wybór głębokości**

Instrukcja obsługi

⚠ ***OSTRZEŻENIE!***
Przed wykonaniem jakichkolwiek prac przy elektronarzędziu należy wyjąć akumulator.

Przed włączeniem elektronarzędzia

Prosimy wypakować elektronarzędzie i akcesoria oraz sprawdzić, czy nie brakuje żadnych części i czy nie są one uszkodzone.

i ***UWAGA***
W momencie dostawy akumulatory nie są całkowicie naładowane. Przed rozpoczęciem użytkowania należy całkowicie naładować akumulatory. Więcej informacji – patrz instrukcja obsługi ładowarki.

Wskazówki dotyczące długiej żywotności akumulatorów

⚠ ***OSTROŻNIE!***
- *Nigdy nie należy ładować akumulatorów w temperaturach poniżej 0°C lub powyżej 40°C.*
- *Akumulatorów nie należy ładować w środowiskach o wysokiej wilgotności powietrza lub temperaturze otoczenia.*
- *Podczas procesu ładowania nie należy przykrywać akumulatorów i ładowarki.*
- *Po zakończeniu procesu ładowania należy*

wyjąć wtyczkę ładowarki z kontaktu.

Podczas procesu ładowania akumulator i ładowarka nagrzewają się. Jest to całkowicie normalne!

i ***UWAGA***

Należy przestrzegać instrukcji właściwego ładowania akumulatora podanych w instrukcji obsługi akumulatora.

Jeśli akumulatory nie będą przez dłuższy czas używane, należy je przechowywać w chłodnym miejscu, w stanie częściowo naładowanym.

Wkładanie/wymiana akumulatora (patrz rysunek B1-B2)

- Włożyć naładowany akumulator do elektronarzędzia i docisnąć, aby zablokował się na swoim miejscu (patrz rysunek B1).
- Aby wyjąć akumulator, wystarczy nacisnąć przycisk odblokowujący (1.) i wysunąć akumulator (2.) (patrz rysunek B2).

⚠ ***OSTROŻNIE!***

Gdy urządzenie nie jest używane, należy chronić styki akumulatora. Luźne części metalowe mogą doprowadzić do zwarcia styków; ryzyko wybuchu i pożaru!

Hak na pasek (patrz rysunek C)

Narzędzie jest dostarczane z wyjmowanym hakiem (6), który można umieścić po dowolnej stronie narzędzia. Hak można wykorzystać do zawieszenia narzędzia na pasku.

Zamontuj hak na narzędziu:

- Wyjąć akumulator.
- Wyrównaj hak z otworami na podstawie narzędzia.
- Włóż śrubę i mocno ją dokręć za pomocą śrubokręta (do zakupienia osobno).

Zdjąć hak z narzędzia:

- Wyjąć akumulator.
- Odkręć śrubę i wyjmij hak.

Podkładka no mar (patrz rysunek D)

⚠ ***OSTRZEŻENIE!***

Przed zdjęciem lub wymianą podkładki no mar należy wyjąć akumulator z narzędzia. *Nieprzestrzeganie tego zalecenia może doprowadzić do poważnych urazów ciała.*

Podkładka no mar (14) przymocowana do nosa narzędzia pomaga zapobiegać powstawaniu rys i wgnieceń na powierzchni roboczej podczas pracy z miękkim drewnem.

Podkładkę no mar można wyjąć, pociągając ją w dół i oddalając od powierzchni obrabianego przedmiotu (1). Aby wymienić podkładkę no mar, należy ją umieścić na miejscu styku z przedmiotem obrabianym i docisnąć z tyłu, aby ją ponownie osadzić.

Wbudowany schowek (D-1) na podkładkę no mar znajduje się na magazynku narzędzia. W wbudowanym schowku znajdują się dwie zapasowe podkładki no mar.

Aby załadować lub wyjąć gwoździe brad (patrz rysunek E)

⚠ ***OSTRZEŻENIE!***

Przed załadowaniem lub usunięciem gwoździ wyjmij akumulator z narzędzia. *Nieprzestrzeganie tego zalecenia może skutkować poważnymi obrażeniami ciała.*

⚠ ***OSTRZEŻENIE!***

Podczas wkładania gwoździ trzymaj narzędzie skierowane w stronę przeciwną do siebie i innych. *Nieprzestrzeganie tego zalecenia może skutkować poważnymi obrażeniami ciała.*

⚠ ***OSTRZEŻENIE!***

Używaj wyłącznie gwoździ zalecanych do stosowania z tym narzędziem. *Użycie innych gwoździ może spowodować nieprawidłowe działanie narzędzia a w efekcie poważne obrażenia.*

⚠ ***OSTRZEŻENIE!***

Nigdy nie należy wkładać do narzędzia gwoździ, gdy włączony jest styk materiału lub wciśnięty jest spust. *Zignorowanie tego zalecenia może doprowadzić do poważnych obrażeń ciała.*

Aby załadować gwoździe:

- Wyjąć akumulator.
- Skieruj nos narzędzia od siebie, naciśnij przycisk odblokowujący magazynek (7) znajdujący się z tyłu magazynka i przesuń magazynek, aby go otworzyć.
- Umieść gwoździe brad w kanale, końcówki gwoździ (E-1) powinny być skierowane w dół i oparte o dno kanału.

- Naciśnij magazynek i ściśnij przycisk odblokowujący magazynek, aby go zamknąć, aż wskoczy na swoje miejsce.
- Sprawdź, czy magazynek jest pewnie zamocowany na miejscu.
- Ponownie podłącz akumulator i włącz gwoździarkę, naciskając i przytrzymując przycisk zasilania (13) przez 1 sekundę.
- Liczbę pozostałych gwoździ można sprawdzić w okienkach wskaźnika gwoździ (9) i w razie potrzeby załadować więcej gwoździ.

Aby wyjąć gwoździe:

- Wyjąć akumulator.
- Naciśnij przycisk odblokowujący magazynek znajdujący się z tyłu magazynka i przesuń magazynek, aby go otworzyć.
- Wyjąć gwoździe.
- Zamknij magazynek i upewnij się, że jest bezpiecznie zablokowany.

Regulacja głębokości wbijania (patrz rysunek F)

⚠ ***OSTRZEŻENIE!***

Podczas regulacji zawsze kieruj gwoździarkę w stronę przeciwną do siebie i innych. *Nieprzestrzeganie tego zalecenia może spowodować poważne obrażenia.*

W celu określenia ustawienia głębokości wymaganego dla danego zastosowania zaleca się przetestowanie głębokości wbijania gwoździ na niepotrzebnym kawałku materiału.

Twardsze materiały i dłuższe gwoździe będą wymagały większej siły wbijania.

- Wyjąć akumulator.
- Obróć wybór głębokości (15) w górę lub w dół, aby dostosować głębokość zgodnie ze wskazaniem strzałki głębokości.

	Płycej
	Głębiej

- Ponownie podłącz akumulator i uruchom narzędzie, naciskając i przytrzymując wyłącznik zasilania (13) przez 1 sekundę.
- Po każdej zmianie ustawienia wbić gwóźdź w ramach testu, aż do ustawienia żądanej głębokości.

UWAGA: Jeżeli ciśnienie powietrza w cylindrze będzie zbyt niskie, gwoździe nie zostaną prawidłowo wbite w drewno. W takim przypadku należy oddać gwoździarkę do serwisu.

Wbijanie gwoździ brad (patrz rysunek G)

⚠ ***OSTRZEŻENIE!***

Podczas pracy narzędziem nigdy nie należy zaklinowywać ani przytrzymywać mechanizmu styku materiału. *Zignorowanie tego zalecenia może doprowadzić do poważnych obrażeń.*

i ***UWAGA***

Jeżeli po naciśnięciu przycisku zasilania nie zostanie wykonana żadna inna czynność, gwoździarka wyłączy się automatycznie po 30 minutach.

Tryb pojedynczego uruchamiania sekwencyjnego:

Pojedyncze uruchamianie sekwencyjne zapewnia najdokładniejsze umiejscowienie gwoździa.

- Przed wykonaniem jakiejkolwiek operacji należy upewnić się, że obrabiany przedmiot jest odpowiednio zamocowany.
- Podłącz akumulator i uruchom narzędzie, naciskając i przytrzymując wyłącznik zasilania (13) przez 1 sekundę.
- Naciśnij krótko przycisk wyboru trybu (10), aby wybrać tryb pojedynczego uruchamiania sekwencyjnego „ T ”.
- Mocno chwycić narzędzie, aby mieć nad nim kontrolę.
- Umieścić element stykowy (1) narzędzia na powierzchni roboczej.
- Dociśnij narzędzie do powierzchni roboczej, aby zmniejszyć kontakt z przedmiotem obrabianym. Następnie naciśnij przycisk spustowy (4), aby wbić gwóźdź.
- Zwolnij przycisk spustowy i unieś nos z obrabianego przedmiotu, aby dokończyć wbijanie gwoździ.
- Aby wbić więcej gwoździ, powtórz te czynności.

INFORMACJA: Przytrzymaj spust wciśnięty, aż do zakończenia cyklu wbijania.

Jeżeli przez ponad 5 sekund od naciśnięcia i nie zwolnienia przycisku kontaktu z przedmiotem obrabianym nie zostanie wykonana żadna czynność, uruchomienie zostanie zablokowane do momentu, aż użytkownik zwolni zarówno kontakt z przedmiotem obrabianym, jak i przycisk spustowy oraz ponownie rozpocznie działanie.

Tryb aktywacji styku:

Uruchamianie kontaktowe umożliwia bardzo szybkie, powtarzalne wbijanie gwoździ.

- Przed wykonaniem jakiejkolwiek operacji należy upewnić się, że obrabiany przedmiot jest odpowiednio zamocowany.
- Podłącz akumulator i uruchom narzędzie, naciskając i przytrzymując wyłącznik zasilania (13) przez 1 sekundę.
- Naciśnij krótko przycisk wyboru trybu (10), aby wybrać tryb aktywacji styku „ TTT ".
- Mocno chwycić narzędzie, aby mieć nad nim kontrolę.
- Naciśnij i przytrzymaj przycisk spustowy (4).
- Dociśnij narzędzie do powierzchni roboczej, aby wcisnąć element stykowy przedmiotu obrabianego (1) i wbić gwóźdź. Trzymaj spust wciśnięty.
- Przenieś narzędzie do następnego miejsca wbijania gwoździ i dociśnij je do obrabianego przedmiotu, aby wbić kolejny gwóźdź.
- Na sam koniec puścić spust.

INFORMACJA: Tryb uruchamiania kontaktowego zachowuje logikę trybu pojedynczego uruchomienia sekwencyjnego.

Oznacza to, że narzędzie można obsługiwać również poprzez dociśnięcie styku przedmiotu obrabianego do powierzchni i naciśnięcie przycisku spustowego.

Jeżeli przez ponad 5 sekund od zetknięcia z przedmiotem obrabianym lub naciśnięcia bez zwolnienia przycisku spustowego nie zostanie wykonana żadna czynność, uruchomienie zostanie zablokowane do momentu, aż użytkownik zwolni kontakt z przedmiotem obrabianym oraz zwolni przycisk spustowy i ponownie rozpocznie działanie.

Blokada Dry-fire

Jeśli w magazynku pozostało 0–5 gwoździ, blokada Dry-fire uniemożliwi dalsze wbijanie gwoździ. Aby wznowić pracę, należy załadować do narzędzia gwoździe.

Oświetlenie robocze LED (patrz rysunek H)

Oświetlenie robocze LED (3) włącza się po naciśnięciu przycisku spustowego (4) lub zmniejszeniu styku z przedmiotem obrabianym (1). Zapewnia dodatkowe oświetlenie powierzchni przedmiotu obrabianego.

Oświetlenie robocze LED wyłączy się w ciągu około 10 sekund od zwolnienia przycisku spustowego i zwolnienia styku z przedmiotem obrabianym.

Usuwanie zablokowanego gwoździa brad (patrz rysunek I1-I2)

- Wyjąć akumulator.
- Naciśnij przycisk odblokowujący magazynek (7) i wyjmij gwoździe z magazynka.
- Podnieś zatrzask zwalniający blokadę (2) i otwórz blokadę zwalniającą blokady.
- W razie konieczności usuń zablokowany gwóźdź za pomocą płaskiego śrubokręta lub szczypiec.

INFORMACJA: Należy pilnować, aby nie uszkodzić/nie zarysować kanału na gwoździe ani mechanizmu wbijania. Podczas podważania śrubokręt powinien się zawsze ześlizgiwać po gwoździu.

- Zamknij blokadę zwalniającą i zatrzask.
- Załaduj gwoździe i zamknij magazynek.
- Podłącz ponownie akumulator i uruchom narzędzie, naciskając i przytrzymując wyłącznik zasilania przez 1 sekundę.

UWAGA

*Wbijanie gwoździ zbyt głęboko w materiał, nadmiar zanieczyszczeń lub zacięcie się gwoździ może spowodować zablokowanie zszywek w dolnej pozycji. Zazwyczaj można przywrócić zszywkę do pozycji roboczej poprzez dociśnięcie obrabianego przedmiotu do kawałka drewna i naciśnięcie spustu. Patrz rozdział „**usuwanie zablokowanej zszywki**" w dalszej części podręcznika.*

Tryb ochrony termicznej

Tryb ochrony termicznej ochroni narzędzie, gdy będzie ono używane w ekstremalnie niskich/wysokich temperaturach (poza zalecanym zakresem temperatur otoczenia podczas pracy) lub gdy narzędzie przegrzeje się/zamarznie podczas użytkowania. Jeżeli tak się stanie, narzędzie nie będzie działać, a kontrolka przełącznika zasilania/diody LED zaczną migać naprzemiennie. Przed użyciem należy odczekać, aż narzędzie się rozgrzeje lub ostygnie.

Wskaźniki diagnostyczne

Diody LED znajdujące się pod włącznikiem zasilania i przyciskiem trybu pracy również zapewniają informację zwrotną wskazują na problemy z narzędziem i/lub akumulatorem. Aby zinterpretować komunikat migających diod LED i poznać możliwe rozwiązania, zapoznaj się z poniższą tabelą.

Problem	Wskaźnik świetlny pod zasilaniem przełącznik	Dioda pod „ T ”	Dioda pod „ TTT ”	Rozwiązanie
Temperatura akumulatora jest zbyt wysoka.	Miga	Nie świeci	Nie świeci	Odczekaj, aż akumulator ostygnie lub użyj innego akumulatora.
Niedostateczne napięcie akumulatora.	Miga	Nie świeci	Nie świeci	
Temperatura podzespołów elektronicznych jest zbyt wysoka po ciągłej pracy.	Nie świeci	Miga naprzemiennie		Odczekaj, aż narzędzie ostygnie.
Słabe połączenie lub inna awaria połączenia elektrycznego	Nie świeci	Nie świeci	Nie świeci	Wyjmij i ponownie podłącz akumulator, a następnie ponownie uruchom narzędzie. Lub skontaktuj się z autoryzowanym serwisem klienta w celu dokonania naprawy.
Narzędzie utknęło. Lub nastąpiło zwarcie	Błysk w tym samym czasie			Uruchom ponownie narzędzie. Lub skontaktuj się z autoryzowanym serwisem klienta w celu dokonania naprawy.
Awaria podzespołów elektronicznych.	Nie świeci	Błysk w tym samym czasie		W celu dokonania naprawy skontaktuj się z autoryzowanym serwisem klienta.

Usuwanie zablokowanej zszywki (patrz rysunek J)

- Wyjmij akumulator i usuń wszystkie gwoździe.
- Włóż ponownie akumulator, a następnie naciśnij i przytrzymaj przycisk zasilania (13) przez 1 sekundę.
- Otwórz magazynek.
- Dociśnij element stykowy (1) do obrabianego przedmiotu.
- Naciśnij przycisk spustowy (4).
- Zszywka zostanie wyjęta.
- Załaduj ponownie gwoździe.

Transport

Akumulatory litowo-jonowe podlegają wymogom wynikającym z przepisów dotyczących towarów niebezpiecznych.

Transport takich akumulatorów musi się odbywać zgodnie z lokalnymi, krajowymi i międzynarodowymi przepisami i regulacjami.

Użytkownicy mogą przewozić tego typu akumulatory drogą lądową bez dodatkowych wymagań.

Komercyjny transport akumulatorów litowo-jonowych przez firmy spedycyjne podlega

przepisom dotyczącym transportu towarów niebezpiecznych. Przygotowaniem do wysyłki i transportem mogą się zajmować wyłącznie osoby odpowiednio do tego przeszkolone. Cały proces musi być profesjonalnie nadzorowany.

Podczas transportu akumulatorów należy przestrzegać następujących zaleceń:

Aby nie dopuścić do zwarcia, należy dopilnować, aby styki akumulatora były zabezpieczone i zaizolowane.

Upewnić się, że akumulator jest zabezpieczony przed ruchami wewnątrz opakowania.

Nie wolno transportować akumulatorów, które są uszkodzone lub nieszczelne.

Aby uzyskać więcej informacji, należy skontaktować się ze swoją firmą przewozową.

⚠ ***OSTROŻNIE!***
Nie należy wysyłać akumulatora z uszkodzoną obudową.

Konserwacja i utrzymanie

⚠ ***OSTRZEŻENIE!***
Przed wykonaniem jakichkolwiek prac na elektronarzędziu wyjąć baterię z narzędzia.

Czyszczenie

⚠ ***OSTROŻNIE!***
Na czas czyszczenia suchym sprężonym powietrzem należy zawsze zakładać okulary ochronne.

Elektronarzędzie i jego otwory wentylacyjne należy regularnie czyścić. Częstotliwość czyszczenia zależy od materiału i czasu użytkowania. Wnętrze obudowy i silnik należy regularnie przedmuchiwać sprężonym powietrzem.

Naprawy

Naprawy mogą być wykonywane wyłącznie w autoryzowanym punkcie serwisowym.

i ***UWAGA***

W okresie gwarancyjnym nie należy odkręcać śrub na obudowie. Niespełnienie tego wymogu spowoduje unieważnienie wszelkich roszczeń z tytułu gwarancji producenta.

Części zamienne i akcesoria

Pozostałe akcesoria, w szczególności zaś narzędzia i akcesoria, znaleźć można w katalogach producenta. Rysunki rozstrzelone i listy części zamiennych znaleźć można na naszej stronie: **www.flex-tools.com.**

Informacje dotyczące utylizacji

⚠ ***OSTRZEŻENIE!***

Jeśli elektronarzędzie jest już niepotrzebne, należy uniemożliwić używanie go:

– *w przypadku elektronarzędzi akumulatorowych przez wyjęcie akumulatora.*



Dotyczy tylko krajów UE
Elektronarzędzi nie należy wyrzucać do zmieszanych odpadów komunalnych!
Zgodnie z europejską dyrektywą 2012/19/UE w sprawie zużytego sprzętu elektrycznego i elektronicznego (WEEE) oraz zgodnie z jej transpozycjami krajowymi, zużyte narzędzia elektryczne powinny być zbierane oddzielnie i poddawane recyklingowi w sposób przyjazny dla środowiska.



Odzyskiwanie surowców zamiast utylizacji odpadów.
Urządzenie, akcesoria i opakowanie należy poddawać recyklingowi w przyjazny dla środowiska sposób. Identyfikacja części plastikowych przeznaczonych do recyklingu odbywa się na podstawie materiału, z którego są one wykonane.

⚠ ***OSTRZEŻENIE!***
Akumulatorów/baterii nie należy wyrzucać do zmieszanych odpadów komunalnych (zwykłych śmieci w gospodarstwach domowych), ani wrzucać do ognia lub wody. Zużytych baterii/akumulatorów nie wolno otwierać.

Dotyczy tylko krajów UE:
Zgodnie z Rozporządzeniem 2023/1542, uszkodzone lub zużyte baterie i akumulatory muszą zostać poddane recyklingowi.

i ***UWAGA***
O dostępne możliwości utylizacji prosimy zapytać swojego dystrybutora!

CE Deklaracja zgodności

Deklaracje zgodności znajdują się w załączniku 1 do niniejszej instrukcji obsługi.

Wyłączenia odpowiedzialności

Producent i jego przedstawiciel nie ponoszą odpowiedzialności za jakiekolwiek szkody i straty oraz utratę zysków wskutek przerwy w prowadzeniu działalności spowodowanej produktem lub faktem, że produktu nie da się używać.
Producent i jego przedstawiciel nie ponoszą odpowiedzialności za jakiekolwiek szkody i straty spowodowane niewłaściwym użyciem produktu lub używaniem go w połączeniu z produktami innych producentów.

Tartalom

A jelen kézikönyvben használt szimbólumok . .125
A terméken lévő szimbólumok 125
Fontos biztonsági információk 125
Zaj és rezgési adatok. 126
Műszaki adatok. 126
Áttekintés 127
Használati útmutató. 127
Szállítás 131
Karbantartás és ápolás 132
Ártalmatlanításra vonatkozó információk .132
CE megfelelőségi nyilatkozat 132
Felelősség alóli mentesség 132

A jelen kézikönyvben használt szimbólumok

⚠ ***FIGYELMEZTETÉS!***
Közelgő veszélyt jelez. A jelzés figyelmen kívül hagyása halált vagy különösen súlyos sérüléseket okozhat.

⚠ ***VIGYÁZAT!***
Potenciálisan veszélyes helyzetet jelez. A jelzés figyelmen kívül hagyása könnyű sérülést vagy anyagi kárt okozhat.

i ***MEGJEGYZÉS***
Alkalmazási tippeket és fontos információkat jelez.

A terméken lévő szimbólumok


Az elektromos szerszám bekapcsolása előtt olvassa el a kezelési útmutatót.


A régi szerszám ártalmatlanítására vonatkozó információk (lásd 132. oldal)


CE-jelölés


UKCA-jelölés


Ne nézzen a bekapcsolt lámpába


Viseljen védőszemüveget

Fontos biztonsági információk

⚠ ***FIGYELMEZTETÉS!***
Az elektromos szerszám használata előtt olvassa el a következőket, és ennek megfelelően járjon el:

- *ezt a használati útmutatót,*
- *az elektromos eszközök kezelésére vonatkozó „Általános biztonsági előírások" c. részt a mellékelt kiadványban (száma: 315915),*
- *az üzem aktuális szabályait és a balesetek megelőzésére vonatkozó előírásait.*

Jelen elektromos szerszám a legkorszerűbb technológia alapján, az elismert biztonsági előírásoknak megfelelően készült.

Ennek ellenére használat közben az elektromos szerszám veszélyeztetheti a használó vagy harmadik fél életét és végtagjait, illetve az elektromos eszköz vagy más vagyontárgy károsodását is okozhatja.

Az elektromos szerszámot kizárólag

- *rendeltetésének megfelelően használható*
- *tökéletesen üzemképes állapotban szabad használni.*

A biztonságot veszélyeztető hibákat azonnal meg kell javítani.

Rendeltetésszerű használat

A kisfejű, illetve fej nélküli tűszegekhez való szögbelövő rendeltetése szerint alkalmas

- *ipari és kereskedelmi használatra,*
- *vagy fa munkadarabokba történő szögbelövésre.*

A szögbelövőre vonatkozó biztonsági utasítások

⚠ ***FIGYELMEZTETÉS!***
Olvassa el az elektromos szerszámhoz mellékelt összes biztonsági figyelmeztetést, utasítást, ábrát és specifikációt. *Az alább felsorolt utasítások be nem tartása áramütést,*

tűzveszélyt és/vagy súlyos sérülést idézhet elő. Őrizzen meg minden figyelmeztetést és utasítást, hogy később is elő tudja majd venni.

- **Mindig feltételezze, hogy a szerszám rögzítőelemeket tartalmaz.** A tűzőgép gondatlan kezelése a rögzítőelemek váratlan kilövéséhez és személyi sérüléshez vezethet.
- **Ne irányítsa a szerszámot saját maga vagy a közelben tartózkodó személyek felé.** A váratlan indítás a rögzítőelem kilövését okozhatja, ami sérüléshez vezethet.
- **Csak akkor indítsa be a szerszámot, ha a szerszám erősen a munkadarabhoz van illesztve.** Ha a szerszám nem érintkezik a munkadarabbal, a rögzítőelem eltérhet a célzott iránytól.
- **Válassza le a szerszámot az áramforrásról, ha a rögzítőelem elakad benne.** Az elakadt rögzítőelem eltávolítása közben a tűzőgép véletlenül működésbe léphet, ha csatlakoztatva van.
- **Legyen óvatos az elakadt rögzítőelem eltávolításakor.** A szerkezet nyomóerő alatt állhat, és a rögzítőelem erőteljesen kioldódhat, miközben megpróbálja megszüntetni az elakadást.
- **Ne használja a szögbelövőt elektromos kábelek rögzítésére.** Nem elektromos kábelek szerelésére tervezték, és károsíthatja az elektromos kábelek szigetelését, ezáltal áramütést vagy tűzveszélyt okozhat.
- **Az elektromos szerszámot a szigetelt tartófelületeknél fogva tartsa, amikor olyan műveletet végez, ahol a fúrószerszám vagy a tokmány rejtett vezetéket érinthet.** A feszültség alatti vezetékkel érintkező fúrószerszám vagy tokmány feszültség alá helyezheti az elektromos kéziszerszám burkolat nélküli fémrészeit, és a gépkezelő áramütést szenvedhet.

Zaj és rezgési adatok

A zaj és rezgési értékek meghatározása az EN 60745 szabvány szerint történt.

Az elektromos szerszám A-súlyozású zajszintjének általános adatai:

– Hangnyomásszint L_{pA}: 80 dB(A)
– Hangteljesítményszint L_{wA}: 91 dB(A)
– Bizonytalanság: K = 3 dB

Teljes rezgési érték:
– Kibocsátási érték a_h: 2.43 m/s^2
– Bizonytalanság: K = 1.5 m/s^2

⚠ ***VIGYÁZAT!***
A megadott mért értékek új elektromos szerszámokra vonatkoznak. A napi használattól a zaj és a rezgési adatok módosulhatnak.

ⓘ ***MEGJEGYZÉS***
Az ezeken az utasításokon megadott rezgéskibocsátási szint az EN 62841 szabványban megadott szabványosított teszt alapján lett lemérve, és felhasználható más szerszámokkal való összehasonlításhoz. Használható a kitettség előzetes értékelésére is.

A megadott rezgéskibocsátási szint a szerszám fő alkalmazására vonatkozik.

Ha a szerszámot más célokra használják, különböző tartozékokkal vagy nem megfelelően végzett karbantartás mellett, a rezgéskibocsátási szint eltérhet. Ez jelentősen megnövelheti a teljes munkaidő alatti kitettségi szintet.

A rezgésnek való kitettségi szint pontos meghatározásához figyelembe kell venni azt az időt is, amikor a szerszám ki- vagy bekapcsolt állapotban van, de nincs használatban. Ez jelentősen csökkentheti a teljes munkaidő alatti kitettségi szintet.

Azonosítson be további biztonsági intézkedéseket, amelyek a kezelő rezgéstől való védelmét szolgálják, például: A szerszám és a tartozékok karbantartása, a kezek melegen tartása, a munkaritmus megszervezése.

⚠ ***VIGYÁZAT!***
85 dB(A) feletti hangnyomás esetén viseljen fülvédőt.

Műszaki adatok

Terméktípus		NB 16-54 18-EC
Termék		Kisfejű/fej nélküli tűszegekhez való szögbelövő
Névleges feszültség	Vdc	18
Tárkapacitás	szögek	110
Szög típusa	Ga	18

Tűszeg hossza	mm	16-54	
Szög átmérője	mm	1,2	
Súly a FLEX 01-es eljárás szerint	kg	2,2	
Akkumulátor	18V	AP 18/2,5 AP 18/4,0 AP 18/5,0 AP 18/8,0 AP 18/4.0 XT AP 18/8.0 XT	
Az akkumulátor súlya	kg	AP 18/2,5 AP 18/4,0 AP 18/5,0 AP 18/8,0 AP 18/4.0 XT AP 18/8.0 XT	0,4 0,8 0,7 1,1 0,7 1,2
Töltő tartomány	CA...18 sorozat CA...12/18 sorozat		
Töltési hőmérséklet	0~40°C		
Üzemi hőmérséklet	-10~40°C		
Tárolási hőmérséklet	-20~50°C		

Áttekintés (lásd A ábra)

A termék elemeinek számozása megfelel a gép illusztrációján látható számoknak a rajzokat ábrázoló oldalon.

1. **Munkadarab-érintkező**
2. **Elakadás-kioldó kar**
3. **LED munkalámpa**
4. **Indítókapcsoló**
5. **Markolat**
6. **Levehető kampó**
7. **Tárkioldó gomb**
8. **Tár**
9. **Szögjelző ablakok**
10. **Módválasztó gomb**
11. **Érintéses működtetési mód**
12. **Egyszeri szekvenciális működtetési mód**
13. **Főkapcsoló**
14. **Karcvédő betét (x3)**
15. **Mélységválasztó**

Használati útmutató

⚠ ***FIGYELMEZTETÉS!***

Vegye ki az akkumulátort, mielőtt az elektromos szerszámon bármilyen munkát végezne.

Az elektromos szerszám bekapcsolása előtt

Csomagolja ki az elektromos szerszámot és a tartozékokat, és ellenőrizze, hogy nem hiányoznak vagy nem sérültek-e alkatrészek.

i ***MEGJEGYZÉS***

Az akkumulátorok a szállításkor nincsenek teljesen feltöltött állapotban. Az első használat előtt töltse fel teljesen az akkumulátorokat. Tekintse át a töltő használati utasítását.

Tippek a hosszú akkumulátor élettartam eléréséhez

⚠ ***VIGYÁZAT!***

- *Soha ne töltsön akkumulátorokat 0 °C alatti vagy 40 °C feletti hőmérsékleten.*
- *Ne töltse az akkumulátort magas páratartalmú vagy környezeti hőmérsékletű helyeken.*
- *Ne takarja le az akkumulátorokat és a töltőt a töltési folyamat során.*
- *A töltési folyamat végén húzza ki a töltő csatlakozódugóját.*

A töltési folyamat során a akkumulátor és a töltő felmelegszik. Ez teljesen normális!

i ***MEGJEGYZÉS***

Az akkumulátor megfelelő töltéséhez kövesse az akkumulátor használati útmutatójában szereplő utasításokat.

Ha az akkumulátorokat hosszabb ideig nem használja, részlegesen feltöltve, hűvös helyen tárolja őket.

Az akkumulátor berakása/cseréje (lásd a B1-B2 ábrát)

- Tolja a feltöltött akkumulátort az elektromos szerszámba, amíg be nem kattan a helyére, (lásd a B1 ábrát).
- Az eltávolításhoz nyomja meg a kioldó gombot (1) és húzza ki az akkumulátort (2) (lásd a B2 ábrát).

⚠ ***VIGYÁZAT!***
Amikor az eszköz nincs használatban, védje az akkumulátor-csatlakozókat. A laza fém alkatrészek rövidre zárhatják a csatlakozókat, és robbanás-, illetve tűzveszély állhat fenn!

Övkampó (lásd C ábra)

A szerszámhoz egy levehető kampó (6) is tartozik, amelyet a szerszám bármelyik oldalára el lehet helyezni. A kampó segítségével a szerszámot az övére akaszthatja.

Helyezze fel a kampót a szerszámra:

- Vegye ki az akkumulátort.
- Igazítsa a kampót a szerszám alján lévő furatokhoz.
- Helyezze be a csavart, és szorosan húzza meg egy csavarhúzóval (a csomag nem tartalmazza).

A kampó eltávolítása a szerszámról:

- Vegye ki az akkumulátort.
- Lazítsa meg a csavart és vegye le a kampót.

Karcvédő betét (lásd D ábra)

⚠ ***FIGYELMEZTETÉS!***
A karcvédő betét eltávolítása vagy cseréje előtt vegye ki az akkumulátort a szerszámból. *Ellenkező esetben súlyos sérülést okozhat.*

A szerszám orrán rögzített karcvédő betét (14) segít megelőzni a munkafelület megkarcolódását és benyomódását puhább fafajtákon végzett munka során.

A karcvédő betétet a munkadarab érintkezőjétől lefelé, ellentétes irányba húzva lehet eltávolítani (1). A karcvédő betét cseréjéhez illessze a helyére a munkadarabbal érintkező felületre, és nyomja felfelé a hátulját, hogy újra illeszkedjen.

A karcvédő betét beépített tárolórekesze (D-1) a szerszám tárában található. A beépített tárolórekeszben két karcvédő betét található.

Tűszegek betöltése vagy eltávolítása (lásd E ábra)

⚠ ***FIGYELMEZTETÉS!***
A szögek betöltése vagy eltávolítása előtt vegye ki az akkumulátort a szerszámból. *Ennek elmulasztása súlyos személyi sérülést okozhat.*

⚠ ***FIGYELMEZTETÉS!***
A szögek betöltésekor irányítsa a szerszámot önmagától és másoktól ellentétes irányba. *Ennek elmulasztása súlyos személyi sérülést okozhat.*

⚠ ***FIGYELMEZTETÉS!***
Csak az szerszámhoz ajánlott szögeket használjon. *Bármely más szög használata a szerszám meghibásodásához vezethet, ami súlyos sérülést okozhat.*

⚠ ***FIGYELMEZTETÉS!***
Soha ne töltsön be szögeket a munkadarab érintkezőjével vagy a kioldó aktivált állapotában. *Ellenkező esetben súlyos személyi sérülést okozhat.*

Szögek betöltése:

- Vegye ki az akkumulátort.
- A szerszám orrát önmagától ellentétes irányba tartva nyomja meg a tár hátulján található tárkioldó gombot (7), majd csúsztassa ki a tárat.
- Helyezze a tűszegeket a csatornába úgy, hogy a hegyük (E-1) lefelé nézzen, és a csatorna alján feküdjenek fel.
- Nyomja meg a tárat, és a tár kioldó gombjának összenyomásával zárja be, amíg az biztonságosan a helyére nem kattan.
- Győződjön meg arról, hogy a tár biztonságosan rögzül a helyén.
- Helyezze vissza az akkumulátort, és aktiválja újra a szögbelövőt úgy, hogy a bekapcsológombot (13) 1 másodpercig lenyomva tartja.
- A megmaradt szögek számát a szögjelző ablakokon keresztül (9) ellenőrizheti, és szükség szerint még több szöget tölthet be.

A szögek eltávolítása:

- Vegye ki az akkumulátort.
- Nyomja meg a tár hátulján található tárkioldó gombot, és csúsztassa ki a tárat.
- Vegye ki a szögeket.
- Csukja be a tárat, és győződjön meg arról, hogy biztonságosan rögzült a helyén.

Beütésmélység beállítása (lásd F ábra)

⚠ ***FIGYELMEZTETÉS!***
Amikor beállításokat végez, mindig tartsa a szögbelövőt önmagától és más személyek-

től ellentétes irányba. *Ennek elmulasztása súlyos sérülést okozhat.*

Célszerű a behajtási mélységet egy selejtes munkadarabon tesztelni az alkalmazáshoz szükséges mélység meghatározásához.

A keményebb anyagok és a hosszabb szögek nagyobb erőt igényelnek a szög behajtásához.

- Vegye ki az akkumulátort.
- Fordítsa felfelé vagy lefelé a mélységválasztót (15) a mélységjelző nyíl által jelzett mélység beállításához.

	Rövidebb
	Mélyebb

- Helyezze vissza az akkumulátort, és indítsa újra a szerszámot úgy, hogy a bekapcsológombot (13) 1 másodpercig lenyomva tartja.
- Minden egyes beállítás után üssön be egy próbaszöget, amíg a kívánt mélységet be nem állítja.

MEGJEGYZÉS: Ha túl alacsony a hengerben a légnyomás, a szögek nem ütődnek megfelelően a fába. Ebben az esetben a szögbelövőt szervizbe kell küldeni.

A tűszegek belövése (lásd G ábra)

⚠ ***FIGYELMEZTETÉS!***

A szerszám működése közben soha ne ékelje be vagy tartsa vissza a munkadarab érintkező szerkezetét. *Ellenkező esetben súlyos sérülést okozhat.*

i ***MEGJEGYZÉS***

Ha a bekapcsológomb megnyomását követően nem történik további művelet, a szögbelövő 30 perc elteltével automatikusan kikapcsol.

Egyszeri szekvenciális működtetési mód:

Az egyszeri szekvenciális működtetés biztosítja a szeg legpontosabb elhelyezését.

- Győződjön meg arról, hogy a munkadarab rögzítve van, mielőtt bármilyen műveletet végezne.
- Csatlakoztassa az akkumulátort és indítsa el a szerszámot úgy, hogy a bekapcsológombot (13) 1 másodpercig lenyomva tartja.
- Röviden nyomja meg a módválasztó gombot (10) az egyszeri szekvenciális működtetési mód „T" kiválasztásához.
- Tartsa erősen a szerszámot az irányítás megőrzése érdekében.
- Helyezze a szerszám munkadarab érintkezőjét (1) a munkafelületre.
- Nyomja a szerszámot a munkafelülethez, hogy lenyomhassa a munkadarab-érintkezőt. Ezután nyomja meg az indítókapcsolót (4) a szög belövéséhez.
- A szögbelövés befejezéséhez engedje ki az indítókapcsolót, és emelje fel az orrot a munkadarabról.
- Ismételje meg a lépéseket további szögek belövéséhez.

MEGJEGYZÉS: Tartsa lenyomva az indítókapcsolót, amíg a hajtási ciklus be nem fejeződik.

Ha a munkadarab-érintkező lenyomását követően több mint 5 másodpercig nem történik további művelet annak felengedése nélkül, a szerszám lezárja a kioldást, és csak akkor használható tovább, ha a felhasználó a munkadarab-érintkezőt és az indítókapcsolót is kiengedi, majd újrakezdi a műveletet.

Érintéses működtetési mód:

Az érintéses működtetés nagyon gyors, ismétlődő szögbehelyezést tesz lehetővé.

- Győződjön meg arról, hogy a munkadarab rögzítve van, mielőtt bármilyen műveletet végezne.
- Csatlakoztassa az akkumulátort és indítsa el a szerszámot úgy, hogy a bekapcsológombot (13) 1 másodpercig lenyomva tartja.
- Röviden nyomja meg az módválasztó gombot (10) az érintéses „TTT" működtetési mód kiválasztásához.
- Tartsa erősen a szerszámot az irányítás megőrzése érdekében.
- Nyomja meg és tartsa lenyomva az indítókapcsolót (4).
- Nyomja a szerszámot a munkafelülethez, benyomva a munkadarab-érintkezőt (1), majd lője be a szöget. Tartsa lenyomva az indítókapcsolót.
- Helyezze át a szerszámot a következő szegezési pontra, majd nyomja a munkadarabhoz, és lője be az újabb szöget.
- Engedje ki az indítókapcsolót, ha végzett.

MEGJEGYZÉS: Az érintéses működtetési mód továbbra is megtartja az egyszeri szekvenciális működtetési mód logikáját.

Ez azt jelenti, hogy a szerszám úgy is működtethető, hogy a munkadarab-érintkezőt a felülethez nyomja, és meghúzza az indítókapcsolót.

Ha a munkadarab-érintkező vagy az indítókapcsoló lenyomását követően több mint 5 másodpercig nem történik további művelet annak felengedése nélkül, a szerszám lezárja a kioldást, és csak akkor használható tovább, ha a felhasználó a munkadarab-érintkezőt és az indítókapcsolót is kiengedi, majd újrakezdi a műveletet.

Üres tűzés elleni reteszelés

Amikor a tárban már csak 0–5 szög marad, az üres tűzés elleni reteszelés funkció nem engedi a további működést. A működés folytatásához töltse fel újra a szerszámot szögekkel.

LED munkalámpák (lásd H ábra)

A LED munkalámpák (3) akkor világítanak, ha az indítókapcsoló (4) vagy a munkadarab-érintkező (1) le van nyomva. Ezáltal a munkadarab felülete további megvilágítást kap.

A LED munkalámpák körülbelül 10 másodpercen belül kialszanak, miután az indítókapcsolót és a munkadarab-érintkezőt is kiengedték.

Az elakadt tűszegek eltávolítása (lásd I1-I2 ábra)

- Vegye ki az akkumulátort.
- Nyomja meg a tárkioldó gombot (7), és vegye ki a szögeket a tárból.
- Emelje fel az elakadáskioldó reteszt (2), majd nyissa ki az elakadáskioldót.
- Egy laposfejű csavarhúzó vagy szükség esetén fogó segítségével távolítsa el az elakadt szöget.

MEGJEGYZÉS: Ne sértse/karcolja meg a szögcsatornát vagy a meghajtó szerkezetet. A csavarhúzónak mindig át kell csúsznia a szögön, amikor felfeszíti.

- Zárja vissza az elakadáskioldót és a reteszt.
- Töltse be újra a szögeket, és zárja be a tárat.
- Helyezze vissza az akkumulátort, és indítsa újra a szerszámot úgy, hogy a bekapcsológombot 1 másodpercig lenyomva tartja.

MEGJEGYZÉS

*Ha a szögeket túl mélyen ütik be az anyagba, valamint a felesleges törmelék vagy az elakadt szögek miatt az ütőszár az alsó véghelyzetben megszorulhat. Az ütőszár általában úgy állítható vissza működési helyzetbe, ha a munkadarab-érintkező elemet egy darab hulladékfához nyomja, majd meghúzza az indítókapcsolót. A kézikönyv későbbi, „**A beragadt ütőszár visszahúzása**” című fejezetében további információkat találhat.*

Hőmérsékletvédő mód

A hőmérsékletvédő mód védi a szerszámot, ha azt szélsőségesen hideg/meleg hőmérsékleten használják (a javasolt környezeti üzemi hőmérséklet-tartományon kívül), vagy ha a szerszám használat közben túlmelegszik/lefagy. Ha ez megtörténik, a szerszám nem fog működni, és a bekapcsológomb/LED jelzőfények felváltva villogni fognak. Használat előtt hagyja a szerszámot felmelegedni vagy lehűlni.

Diagnosztikai jelzőfények

A bekapcsológomb alatti LED jelzőfények és a módválasztó gomb is visszajelzést adnak, és jelzik a szerszámmal és/vagy az akkumulátorral kapcsolatos problémákat. Az alábbi táblázatban található a villogó LED fények mögötti üzenet értelmezése és a lehetséges megoldások.

Probléma	Jelzőlámpa feszültség alatt kapcsoló	„T" alatti jelzőfény	„TTT" alatti jelzőfény	Megoldás
Az akkumulátor hőmérséklete túl magas.	Villog	Kialudt	Kialudt	Hagyja lehűlni az akkumulátort, vagy használjon másikat.
Akkumulátor alulfeszültség.	Villog	Kialudt	Kialudt	
Az elektronikus alkatrészek hőmérséklete túl magas folyamatos működés után.	Kialudt	Felváltva villog		Hagyja lehűlni a szerszámot.
Rossz csatlakozás vagy egyéb elektromos csatlakozási hiba	Kialudt	Kialudt	Kialudt	Vegye ki, majd helyezze vissza az akkumulátort, és indítsa újra a szerszámot. Vagy forduljon a hivatalos ügyfélszolgálati központhoz a javításhoz.
A szerszám leállt. Vagy rövidzárlat	Egyszerre villog			Indítsa újra a szerszámot. Vagy forduljon a hivatalos ügyfélszolgálati központhoz a javításhoz.
Elektronikus alkatrészek meghibásodása.	Kialudt	Egyszerre villog		A javításhoz forduljon a hivatalos ügyfélszolgálati központhoz.

A beragadt ütőszár visszahúzása (lásd J ábra)

- Vegye ki az akkumulátort és távolítsa el az összes szöget.
- Helyezze vissza az akkumulátort, majd nyomja meg és tartsa lenyomva a bekapcsológombot (13) 1 másodpercig.
- Nyisd ki a tárat.
- Nyomja a munkadarab-érintkezőt (1) a munkadarabhoz.
- Nyomja meg az indítókapcsolót (4).
- Az ütőszár visszahúzódik.
- Töltse be a szögeket.

Szállítás

A lítium-ion akkumulátorokra a veszélyes árukra vonatkozó jogszabályok követelményei érvényesek.

Az akkumulátorok szállítását a helyi, nemzeti és nemzetközi rendelkezéseknek és előírásoknak megfelelően kell végezni.

A felhasználók ezeket az akkumulátorokat további követelmények nélkül szállíthatják közúton.

A lítium-ion akkumulátorok fuvarozó társaságok általi kereskedelmi szállítására a veszélyes áruk szállítására vonatkozó szabályok érvényesek. A feladás előkészítését és a szállítást csak megfelelően képzett személyek végezhetik. A teljes folyamatot szakmailag felügyelni kell.

Az újratölthető akkumulátorok szállításakor a következő pontokat kell betartani:

A rövidzárlat elkerülése érdekében győződjön meg arról, hogy az akkumulátor érintkező kapcsai védettek és szigeteltek.

Győződjön meg arról, hogy az akkumulátor rögzítve van, és nem tud elmozdulni a csomagoláson belül.

Sérült vagy szivárgó akkumulátort nem szabad szállítani.

További információért forduljon szállító társasághoz.

⚠ ***VIGYÁZAT!***
Ne küldjön el olyan akkumulátorokat, amelyeknek a háza megsérült.

Karbantartás és ápolás

⚠ ***FIGYELMEZTETÉS!***
Mielőtt bármilyen munkát végezne az elektromos szerszámon, vegye ki az akkumulátort a szerszámból.

Tisztítás

⚠ ***VIGYÁZAT!***
Sűrített levegővel végzett tisztításkor mindig viseljen védőszemüveget.

Tisztítsa rendszeresen az elektromos szerszám szellőzőnyílásait. A tisztítás gyakorisága függ az anyagtól és a használat hosszától. Száraz sűrített levegővel rendszeresen fújja ki a ház belsejét és a motort.

Javítások
Bármilyen javítást kizárólag a kijelölt szervizek végezhetnek.

i ***MEGJEGYZÉS***

A garanciális időszak alatt ne lazítsa meg a ház csavarjait. A követelménynek való meg nem felelés érvényteleníti a gyártó garanciája alatti bármilyen igényt.

Pótalkatrészek és tartozékok
Egyéb tartozékokat, különösen szerszámokat és tartozékokat a gyártó katalógusaiban találhat. A robbantott ábrák és alkatrészjegyzékek a honlapunkon megtalálhatók: **www.flex-tools.com.**

Ártalmatlanításra vonatkozó információk

⚠ ***FIGYELMEZTETÉS!***

Tegye használhatatlanná a redundáns elektromos szerszámokat:
– *az akkumulátorral működő elektromos szerszámokat az akkumulátor eltávolításával.*

Csak EU tagállamok
Ne dobjon elektromos szerszámokat a háztartási hulladékok közé!
Az elektromos és elektronikus berendezések hulladékairól szóló 2012/19/EU irányelvvel és ennek nemzeti jogszabályokba átültetett előírásaival összhangban az elektromos szerszámokat elkülönítve kell összegyűjteni, és gondoskodni kell a környezetbarát újrahasznosításukról.

Nyersanyag újrahasznosítás a hulladék ártalmatlanítása helyett.
Gondoskodni kell az eszköz, a tartozékok és a csomagolóanyagok környezetbarát újrahasznosításáról. A műanyag alkatrészek újrahasznosítása az anyag típusának függvényében történik.

⚠ ***FIGYELMEZTETÉS!***
Az akkumulátorokat ne tegye a háztartási hulladékok közé, tűzbe vagy vízbe. Ne nyissa fel a használt akkumulátorokat.

Csak EU tagállamok:
A 2023/1542 rendelet értelmében gondoskodni kell a hibás vagy elhasznált akkumulátorok újrahasznosításáról.

i ***MEGJEGYZÉS***
Kérjük, hogy érdeklődjön az ártalmatlanítási lehetőségekről abban az üzletben, ahol a terméket vásárolta!

CE-Megfelelőségi nyilatkozat

A megfelelőségi nyilatkozatok a használati útmutató 1. mellékletében találhatók.

Felelősség alóli mentesség

A gyártó és képviselője nem vállal felelősséget semmilyen, a termék vagy egy használhatatlan termék által okozott működési zavar miatt bekövetkezett kárért és kiesett nyereségért.
A gyártó és képviselője nem vállal felelősséget semmilyen kárért, amelyet a termék helytelen használata vagy a termék más gyártók termékeivel együtt történő használata okozott.

Obsah

Symboly použité v tomto návodu 133
Symboly na výrobku 133
Důležité bezpečnostní informace 133
Hluk a vibrace 134
Technická data 134
Přehled 135
Návod k použití 135
Přeprava 139
Údržba a skladování 139
Informace o likvidaci 140
CE Prohlášení o shodě 140
Vyloučení odpovědnosti 140

Symboly použité v tomto návodu

⚠ ***VAROVÁNÍ!***
Označuje hrozící nebezpečí. Nedodržení tohoto varování může mít za následek smrt nebo mimořádně těžká zranění.

⚠ ***UPOZORNĚNÍ!***
Označuje potenciálně nebezpečnou situaci. Nedodržení tohoto upozornění může mít za následek lehké zranění nebo škodu na majetku.

i ***POZNÁMKA***
Označuje tipy pro použití a důležité informace.

Symboly na výrobku


Před zapnutím elektrického nářadí si přečtěte návod k obsluze.


Informace o likvidaci starého nářadí (viz strana 139)

Označení CE

Označení UKCA


Nedívejte se upřeně do svítícího světla


Noste ochranné brýle

Důležité bezpečnostní informace

⚠ ***VAROVÁNÍ!***
Před použitím elektrického nářadí si přečtěte následující pokyny a postupujte podle nich:

- *tento návod k použití,*
- *„Všeobecné bezpečnostní pokyny" týkající se manipulace s elektrickým nářadím v přiložené brožuře (dokument č.: 315915),*
- *aktuálně platná pravidla daného místa a předpisy pro prevenci úrazů.*

Toto elektrické nářadí odpovídá posledním trendům a bylo zkonstruováno v souladu s uznávanými bezpečnostními předpisy.

Přesto při jeho použití může dojít k ohrožení života a končetin uživatele nebo třetí osoby, nebo může dojít k poškození samotného elektrického nářadí nebo jiného majetku.

Elektrické nářadí smí být provozováno pouze

- *pro zamýšlené použití*
- *v perfektním provozním stavu.*

Závady, které ohrožují bezpečnost, musí být bezodkladně opraveny.

Zamýšlené použití

Hřebíkovačka je určena

- *pro komerční použití v průmyslu a řemeslných provozech,*
- *nebo zatloukání hřebíků do dřevěných obrobků.*

Bezpečnostní pokyny pro hřebíkovačku

⚠ ***VAROVÁNÍ!***
Přečtěte si všechny bezpečnostní výstrahy, pokyny, ilustrace a technické údaje dodané s tímto elektrickým nářadím. *Nedodržení všech níže uvedených pokynů může vést k úrazu elektrickým proudem, požáru anebo vážnému úrazu. Všechna varování a pokyny uschovejte pro budoucí použití.*

- **Vždy předpokládejte, že nástroj obsahuje spojovací prvky.** Neopatrné zacházení s hřebíkovačkou může vést k neočekávanému vystřelení spojovacích prvků a zranění osob.
- **Nemiřte nástrojem na sebe ani na nikoho v okolí.** Neočekávané spuštění uvolní spojovací prvek a způsobí zranění.
- **Nástroj uvádějte do chodu až po jeho pevném přiložení k obrobku.** Pokud se nástroj nedotýká obrobku, spojovací prvek se může odchýlit od cíle.
- **Pokud se spojovací prvek v nástroji zasekne, odpojte nástroj od zdroje napájení.** Při odstraňování zaseknutého spojovacího prvku může dojít k náhodné aktivaci hřebíkovačky, pokud je zapojena do sítě.
- **Při odstraňování zaseknutého spojovacího prvku buďte opatrní.** Při pokusu o uvolnění ze zaseknutého stavu může dojít ke stlačení mechanismu a k násilnému uvolnění spojovacího prvku.
- **Tuto hřebíkovačku nepoužívejte k upevňování elektrických kabelů.** Není určena pro instalaci elektrických kabelů a může poškodit izolaci elektrických kabelů a způsobit tak nebezpečí úrazu elektrickým proudem nebo požáru.
- **Elektrické nářadí držte pouze za izolované části rukojetí, protože se vrtací příslušenství nebo spojovací prvek může dostat do kontaktu se skrytým vedením.** Vrtací příslušenství nebo spojovací prvek, které je v kontaktu s vodičem „pod proudem", může rozvést proud do nechráněných kovových částí elektrického nářadí a způsobit obsluze úraz elektrickém proudem.

Hluk a vibrace

Hodnoty hluku a vibrací byly stanoveny v souladu s normou EN 60745.

Hodnocená hladina hluku elektrického nářadí a je typicky:

– Hladina akustického tlaku L_{pA}: 80 dB(A)
– Hladina akustického výkonu L_{WA}: 91 dB(A)
– Nejistota: K = 3 dB

Celková hodnota vibrací:

– Emisní hodnota a_h: 2,43 m/s^2
– Nejistota: K = 1,5 m/s^2

UPOZORNĚNÍ!

Uvedené naměřené hodnoty platí pro nové elektrické nářadí. Denní použití způsobuje změnu hodnot hluku a vibrací.

POZNÁMKA

Úroveň emisí vibrací uvedená v tomto návodu byla změřena podle standardizovaného testu uvedeného v normě EN 62841 a může být použita pro porovnání jednoho nářadí s jiným. Lze ji také použít pro předběžné posouzení expozice.

Deklarovaná úroveň emisí vibrací představuje hlavní použití nářadí.

Pokud se však nářadí používá pro různé použití, s různým příslušenstvím nebo při špatné údržbě, může se úroveň emisí vibrací lišit. Díky tomu se může výrazně zvýšit úroveň expozice v průběhu celého pracovního období.

Pro přesný odhad úrovně expozice vibracím je nutné vzít v úvahu také časy, kdy je nářadí vypnuté nebo spuštěné, ale ve skutečnosti se nepoužívá. Díky tomu může být výrazně snížena úroveň expozice v rámci celé pracovní doby.

Určete další bezpečnostní opatření na ochranu obsluhy před účinky vibrací, jako jsou: Údržba nářadí a příslušenství, udržování rukou v teple, organizace pracovních postupů.

UPOZORNĚNÍ!

Používejte chrániče sluchu při akustickém tlaku vyšším než 85 dB(A).

Technická data

Typ výrobku		NB 16-54 18-EC
Výrobek		Hřebíkovačka
Jmenovité napětí	V	18
Kapacita zásobníku	hřebíky	110
Typ hřebíku	Ga	18
Délka hřebíků	mm	16-54
Průměr hřebíku	mm	1,2
Hmotnost podle postupu FLEX 01	kg	2,2

Akumulátor	18 V	AP 18/2,5 AP 18/4,0 AP 18/5,0 AP 18/8,0 AP 18/4,0 XT AP 18/8,0 XT	
Hmotnost akumulátoru	kg	AP 18/2,5 AP 18/4,0 AP 18/5,0 AP 18/8,0 AP 18/4,0 XT AP 18/8,0 XT	0,4 0,8 0,7 1,1 0,7 1,2
Řada nabíječek	CA... Řada 18 CA... Řada 12/18		
Teplota nabíjení	0 ~ 40 °C		
Provozní teplota	-10 až 40 °C		
Skladovací teplota	-20 až 50 °C		

Přehled (viz obr. A)

Číslování funkcí výrobku odkazuje na vyobrazení přístroje na stránce s obrázky.

1. **Místo pro kontakt s obrobkem**
2. **Záklopka pro uvolnění zaseknutí**
3. **Pracovní LED světlo**
4. **Spoušť**
5. **Rukojeť**
6. **Odnímatelný háček**
7. **Tlačítko pro uvolnění zásobníku**
8. **Zásobník**
9. **Kontrolní okénka zbylých hřebíků**
10. **Tlačítko pro výběr režimu**
11. **Režim aktivace při kontaktu**
12. **Režim jednoduchého sekvenčního ovládání**
13. **Hlavní vypínač**
14. **Podložka proti poškození (x3)**
15. **Volič hloubky**

Návod k použití

⚠ ***VAROVÁNÍ!***

Před prováděním jakýchkoli prací na nářadí nejprve vyjměte akumulátor.

Před zapnutím elektrického nářadí

Vybalte elektrické nářadí a příslušenství a zkontrolujte, zda nechybí nebo nejsou poškozené žádné díly.

i ***POZNÁMKA***

Akumulátory nejsou při dodání plně nabity. Před prvním uvedením do provozu akumulátory plně nabijte. Viz návod k obsluze nabíječky.

Tipy pro dlouhou životnost akumulátoru

⚠ ***UPOZORNĚNÍ!***

- *Nikdy nenabíjejte akumulátory při teplotách pod 0 °C nebo nad 40 °C.*
- *Nenabíjejte akumulátory v prostředí s vysokou vlhkostí vzduchu nebo okolní teplotou.*
- *Během procesu nabíjení nezakrývejte akumulátory a nabíječku.*
- *Na konci procesu nabíjení vytáhněte síťovou zástrčku nabíječky.*

Akumulátory a nabíječka se během procesu nabíjení zahřívají. To je naprosto normální!

i ***POZNÁMKA***

Dodržujte pokyny pro správné nabíjení akumulátoru uvedené v návodu a obsluze akumulátoru.

Pokud akumulátory delší dobu nepoužíváte, uložte je částečně nabité chladné místo.

Vložení/výměna akumulátoru (viz obrázek B1-B2)

- Vložte nabitý akumulátor do elektrického nářadí, dokud nezapadne na své místo (viz obrázek B1).
- Chcete-li akumulátor vyjmout, stiskněte uvolňovací tlačítko (1.) a vytáhněte jej (2.) (viz obrázek B2).

⚠ ***UPOZORNĚNÍ!***

Pokud zařízení nepoužíváte, chraňte kontakty akumulátoru. Volné kovové části mohou zkratovat kontakty; nebezpečí výbuchu a požáru!

Háček na opasek (viz obrázek C)

Vaše nářadí je dodáváno s odnímatelným háčkem (6), který lze umístit na obě strany nářadí. Háček lze použít k zavěšení nástroje na opasek.

Nainstalujte háček na nástroj:

- Vyjměte akumulátor.
- Zarovnejte háček s otvory na základně nástroje.
- Vložte šroub a pevně jej utáhněte šroubovákem (není součástí dodávky).

Sejměte háček z nástroje:

- Vyjměte akumulátor.
- Povolte šroub a vyjměte háček.

Podložka proti poškození (viz obrázek D)

⚠ ***VAROVÁNÍ!***

Před demontáží nebo výměnou podložky proti poškození vyjměte z nástroje akumulátor. *Nedodržení tohoto pokynu může mít za následek vážné zranění.*

Podložka proti poškození (14) připevněná k přední části nástroje pomáhá předcházet poškození a promáčknutí pracovní plochy při práci s měkčím dřevem.

Podložku proti poškození lze odstranit jejím stažením dolů a směrem od místa pro kontakt s obrobkem (1). Chcete-li vyměnit podložku proti poškození, nasaďte ji na místo pro kontakt s obrobkem a zatlačte ji dozadu nahoru, aby se znovu usadila.

Vestavěný úložný prostor (D-1) pro podložku proti poškození se nachází na zásobníku nástroje. Ve vestavěném úložném prostoru jsou k dispozici dvě náhradní podložky proti poškození.

Vložení nebo vyjmutí hřebíků (viz obrázek E)

⚠ ***VAROVÁNÍ!***

Před vkládáním nebo vyjímáním hřebíků vyjměte z nářadí akumulátor. *Pokud tak neučiníte, může dojít k vážnému zranění osob.*

⚠ ***VAROVÁNÍ!***

Při vkládání hřebíků držte nástroj směrem od sebe ani od ostatních. *Pokud tak neučiníte, může dojít k vážnému zranění osob.*

⚠ ***VAROVÁNÍ!***

Používejte pouze hřebíky doporučené pro použití s tímto nástrojem. *Použití jakýchkoli jiných hřebíků může vést k poruše nástroje a následně k vážným zraněním.*

⚠ ***VAROVÁNÍ!***

Nikdy nevkládejte hřebíky, když je místo pro kontakt s obrobkem nebo spoušť aktivována. *To by mohlo vést k vážnému zranění osob.*

Vkládání hřebíků:

- Vyjměte akumulátor.
- S přední části nástroje namířeným od sebe stiskněte tlačítko pro uvolnění zásobníku (7) umístěné v zadní části zásobníku a posuňte zásobník dovnitř.
- Vložte hřebíky do drážky tak, aby špičky hřebíků (E-1) směřovaly dolů a opíraly se o dno drážky.
- Zatlačte zásobník a stiskněte tlačítko uvolnění zásobníku, abyste jej zavřeli, dokud bezpečně nezacvakne na místo.
- Ujistěte se, že je zásobník bezpečně zajištěn na svém místě.
- Znovu vložte akumulátor a znovu aktivujte hřebíkovačku stisknutím a podržením hlavního vypínače (13) po dobu 1 sekundy.
- Prostřednictvím kontrolních okének zbylých hřebíků (9) můžete sledovat počet zbývajících hřebíků a v případě potřeby doplňovat další.

Odstranění hřebíků:

- Vyjměte akumulátor.
- Stiskněte tlačítko pro uvolnění zásobníku, které se nachází v zadní části zásobníku, a posuňte zásobník dovnitř.
- Vyjměte hřebíky.
- Zavřete zásobník a ujistěte se, že je bezpečně zajištěn na svém místě.

Nastavení hloubky zatlučení (viz obrázek F)

⚠ ***VAROVÁNÍ!***

Při provádění úprav vždy miřte hřebíkovačkou směrem od sebe ani od ostatních. *Pokud tak neučiníte, může to způsobit vážné zranění.*

Hloubku zatloukání je vhodné vyzkoušet na odřezku obrobku, abyste zjistili potřebnou hloubku pro danou aplikaci.

Tvrdší materiály a delší hřebíky vyžadují větší sílu při zatloukání hřebíku.

- Vyjměte akumulátor.
- Otáčením voliče hloubky (15) nahoru nebo dolů upravte hloubku podle šipky hloubky.

	Mělčí
	Hlubší

- Znovu vložte akumulátor a restartujte nářadí stisknutím a podržením hlavního vypínače (13) po dobu 1 sekundy.
- Po každém nastavení zatlučte zkušební hřebík, dokud nedosáhnete požadované hloubky.

POZNÁMKA: Pokud je tlak vzduchu v lahvi příliš nízký, hřebíky se do dřeva správně nezatlučou. V tomto případě je nutné hřebíkovačku odeslat do servisu.

Zatloukání hřebíků (viz obrázek G)

VAROVÁNÍ!

Nikdy během provozu nástroje nezadržujte ani neblokujte místo pro kontakt s obrobkem. *Mohlo by to vést k vážnému zranění.*

POZNÁMKA

Pokud po stisknutí hlavního vypínače neprovedete žádnou další akci, hřebíkovačka se po 30 minutách automaticky vypne.

Režim jednoduchého sekvenčního ovládání:

Jednoduché sekvenční ovládání zajišťuje nejpřesnější umístění hřebíku.

- Před provedením jakékoli operace se ujistěte, že je obrobek bezpečně upevněn.
- Připojte akumulátor a spusťte nářadí stisknutím a podržením hlavního vypínače (13) po dobu 1 sekundy.
- Krátkým stisknutím tlačítka pro výběr režimu (10) vyberte režim jednoduchého sekvenčního ovládání „ T ".
- Nářadí pevně uchopte, abyste zachovali kontrolu.
- Umístěte místo pro kontakt s obrobkem (1) na pracovní plochu.
- Nástroj přitlačte k pracovní ploše, aby se stlačili místo pro kontakt s obrobkem. Poté stiskněte spoušť (4) a zatlučte hřebík.
- Uvolněte spoušť a zvedněte přední část nástroje z obrobku, aby se dokončilo zatloukání hřebíků.
- Opakujte kroky pro zatloukání dalších hřebíků.

POZNÁMKA: Držte stisknutou spoušť, dokud není cyklus zapuštění dokončen.

Pokud po stisknutí spínače pro kontakt s obrobkem nedojde po dobu delší než 5 sekund k žádné akci bez jeho uvolnění, bude vystřelení zablokováno, dokud uživatel neuvolní spínač pro kontakt s obrobkem i spoušť a znovu nespustí provoz.

Režim aktivace při kontaktu:
Aktivace při kontaktu umožňuje velmi rychlé opakované zavádění hřebíků.

- Před provedením jakékoli operace se ujistěte, že je obrobek bezpečně upevněn.
- Připojte akumulátor a spusťte nářadí stisknutím a podržením hlavního vypínače (13) po dobu 1 sekundy.
- Krátce stiskněte tlačítko (10) pro výběr režimu aktivace při kontaktu „ TTT ".
- Nářadí pevně uchopte, abyste zachovali kontrolu.
- Stiskněte a podržte spoušť (4).
- Nástroj přitlačte k pracovní ploše, aby se stlačili místo pro kontakt s obrobkem (1) a zatloukli hřebík. Držte stisknutou spoušť.
- Přemístěte nástroj na další místo pro zatloukání hřebíků a zatlačte jím proti obrobku, abyste zatloukli další hřebík.
- Po dokončení uvolněte spoušť.

POZNÁMKA: Režim aktivace při kontaktu si stále zachovává logiku režimu jednoduchého sekvenčního ovládání.

To znamená, že nástroj lze ovládat také přitlačením místa pro kontakt s obrobkem k povrchu a stisknutím spouště.

Pokud po kontaktu s obrobkem nebo stisknutí spouště nedojde po dobu delší než 5 sekund k žádné další akci bez jeho uvolnění, bude vystřelení zablokováno, dokud uživatel neuvolní kontakt s obrobkem i spoušť a znovu nespustí provoz.

Zablokování nastřelení naprázdno

Pokud v zásobníku zbývá 0 - 5 hřebíků, funkce zablokování nastřelení naprázdno neumožní další provoz. Chcete-li pokračovat v práci, vložte do nástroje hřebíky.

Pracovní LED světla (viz obrázek H)

LED pracovní světla (3) se rozsvítí, když je stisknuta spoušť (4) nebo místo pro kontakt s obrobkem (1). To zajišťuje dodatečné osvětlení povrchu obrobku.

Pracovní LED světla zhasnou přibližně do 10 sekund po uvolnění spouště i místa pro kontakt s obrobkem.

Odstranění zaseknutého hřebíku (viz obrázek I1-I2)

- Vyjměte akumulátor.
- Stiskněte tlačítko pro uvolnění zásobníku (7) a vyjměte hřebíky ze zásobníku.
- Zvedněte západku pro uvolnění zaseknutí (2) a otevřete uvolňovací mechanismus.
- V případě potřeby odstraňte zaseknutý hřebík pomocí plochého šroubováku nebo kleští.

POZNÁMKA: Nepoškrábejte drážku pro hřebíky ani zatloukací mechanismus. Šroubovák by měl při vypichování vždy sklouznout po hřebíku.

- Zavřete uvolňovací mechanismus a západku.
- Znovu vložte hřebíky a zavřete zásobník.
- Znovu vložte akumulátor a restartujte nářadí stisknutím a podržením hlavního vypínače po dobu 1 sekundy.

POZNÁMKA

*Příliš hluboké zatloukání hřebíků do materiálu, přebytečné nečistoty nebo zaseknuté hřebíky mohou vést k zaseknutí úderníku ve spodní poloze. Úderník lze obvykle vrátit do provozní polohy stisknutím pracovního kontaktního prvku o kus dřeva a stisknutím spouště. Viz kapitola **„Zasunutí spuštěného úderníku"** v této příručce.*

Režim ochrany proti přehřátí

Režim teplotní ochrany ochrání nástroj, když se používá při extrémně nízkých/vysokých teplotách (mimo doporučený rozsah provozních teplot okolí) nebo se nástroj během používání přehřeje/zamrzne. Pokud k tomu dojde, nářadí nebude fungovat a kontrolky hlavního vypínače/indikátoru budou střídavě blikat. Před použitím nechte nástroj zahřát se nebo vychladnout.

Diagnostické kontrolky

Indikátor LED pod hlavním vypínačem a tlačítkem režimu také poskytuje zpětnou vazbu, která signalizuje problémy s nářadím anebo akumulátorem. Pro interpretaci hlášení blikajících LED kontrolek a možná řešení se podívejte do tabulky níže.

Problém	Kontrolka pod proudem spínač	Kontrolka pod „ T "	Kontrolka pod „ TTT "	Řešení
Teplota akumulátoru je příliš vysoká.	Bliknutí	Nesvítí	Nesvítí	Nechte akumulátor vychladnout nebo použijte jiný akumulátor.
Podpětí akumulátoru.	Bliknutí	Nesvítí	Nesvítí	
Teplota elektronických součástek je po nepřetržitém provozu příliš vysoká.	Nesvítí	Střídavě bliká		Nechte nástroj vychladnout.
Špatné připojení nebo jiná porucha elektrického připojení	Nesvítí	Nesvítí	Nesvítí	Vyjměte a znovu vložte akumulátor a poté restartujte nářadí. Nebo se obraťte na autorizované zákaznické servisní středisko s žádostí o opravu.
Nástroj se zastavil. Nebo zkratoval	Blikání naraz			Restartujte nástroj. Nebo se obraťte na autorizované zákaznické servisní středisko s žádostí o opravu.

Selhání elektronických součástek.	Nesvítí	Blikání naraz	Pro opravu kontaktujte autorizované zákaznické servisní středisko.

Zasunutí spuštěného úderníku (viz obrázek J)

- Vyjměte akumulátor a odstraňte všechny hřebíky.
- Znovu vložte akumulátor a poté stiskněte a podržte hlavní vypínač (13) po dobu 1 sekundy.
- Otevřete zásobník.
- Přitlačte místo pro kontakt s obrobkem (1) k obrobku.
- Stiskněte spoušť (4).
- Úderník se zasune.
- Znovu vložte hřebíky.

Přeprava

Lithium-iontové akumulátory podléhají požadavkům právních předpisů o nebezpečném zboží.

Přeprava těchto akumulátorů musí být prováděna v souladu s místními, vnitrostátními a mezinárodními předpisy a nařízeními.

Uživatelé mohou tyto akumulátory přepravovat po silnici bez dalších požadavků.

Komerční přeprava lithium-iontových akumulátorů přepravními společnostmi podléhá předpisům pro přepravu nebezpečného zboží. Přípravy na přepravu a přepravu mohou provádět pouze náležitě vyškolené osoby. Celý proces musí být odborně kontrolován.

Při přepravě dobíjecích akumulátorů je třeba dodržovat následující body:

Ujistěte se, že kontakty akumulátoru jsou chráněny a izolovány, aby nedošlo ke zkratu.

Ujistěte se, že je akumulátor zajištěn proti pohybu uvnitř obalu.

Poškozené nebo vytékající akumulátory se nesmí přepravovat.

Pro další informace kontaktujte svou přepravní společnost.

⚠ ***UPOZORNĚNÍ!***

Nevkládejte akumulátory s poškozeným pouzdrem.

Údržba a skladování

⚠ ***VAROVÁNÍ!***

Před prováděním jakýchkoli prací na elektrickém nářadí vyjměte z nářadí akumulátor.

Čištění

⚠ ***UPOZORNĚNÍ!***

Při čištění suchým stlačeným vzduchem vždy používejte ochranné brýle.

Nářadí a větrací otvory pravidelně čistěte. Četnost čištění závisí na materiálu a délce používání. Vnitřek pouzdra a motor pravidelně ofukujte suchým stlačeným vzduchem.

Opravy

Opravy smí provádět pouze autorizované servisní středisko.

i ***POZNÁMKA***

Během záruční doby nepovolujte šrouby na krytu. Nedodržení tohoto požadavku má za následek neplatnost jakýchkoli nároků v rámci záruky výrobce.

Náhradní díly a příslušenství

Další příslušenství, zejména nářadí a příslušenství, naleznete v katalozích výrobce. Schematické výkresy a seznamy náhradních dílů naleznete na naší domovské stránce: **www.flex-tools.com.**

Informace o likvidaci

⚠ ***VAROVÁNÍ!***

Nepotřebné elektrické nářadí učiňte nepoužitelným:

– *vyjmutím akumulátoru v případě akumulátorového elektrického nářadí.*



Pouze země EU
Elektrické nářadí nelikvidujte v rámci domovního odpadu!

V souladu s evropskou směrnicí 2012/19/EU o odpadních elektrických a elektronických zařízeních a provedení do vnitrostátních právních předpisů musí být elektrické nářadí shromažďováno odděleně a recyklováno způsobem šetrným k životnímu prostředí.



Recyklace surovin místo likvidace odpadu.

Zařízení, příslušenství a obaly by měly být recyklovány způsobem šetrným k životnímu prostředí. Plastové díly jsou určeny pro recyklaci podle druhu materiálu.

⚠ ***VAROVÁNÍ!***

Akumulátory nevhazujte do domovního odpadu, ohně ani vody. Použité akumulátory neotvírejte.

Pouze v zemích EU:
V souladu s nařízením 2023/1542 musí být vadné nebo použité akumulátory recyklovány.

i ***POZNÁMKA***

Informujte se u vašeho prodejce o možnostech likvidace!

CE-Prohlášení o shodě

Prohlášení o shodě jsou uvedena v příloze 1 tohoto návodu k použití.

Vyloučení odpovědnosti

Výrobce a jeho zástupce neodpovídají za škody a ušlý zisk v důsledku přerušení podnikání způsobeného výrobkem nebo nepoužitelným výrobkem.
Výrobce a jeho zástupce neručí za škody, které byly způsobeny nesprávným použitím výrobku nebo použitím výrobku s výrobky jiných výrobců.

Obsah

Symboly použité v tomto návode 141
Symboly na výrobku 141
Dôležité bezpečnostné informácie 141
Hluk a vibrácie 142
Technické údaje 142
Prehľad 143
Návod na obsluhu 143
Preprava 147
Údržba a starostlivosť 147
Informácie o likvidácii 147
Vyhlásenie o zhode CE 148
Vylúčenie zodpovednosti 148

Symboly použité v tomto návode

⚠ ***VAROVANIE!***
Označuje hroziace nebezpečenstvo. Nedodržanie tohto varovania môže mať za následok smrť alebo mimoriadne ťažké zranenia.

⚠ ***UPOZORNENIE!***
Označuje možnú nebezpečnú situáciu. Nedodržanie tohto upozornenia môže mať za následok mierne zranenie alebo poškodenie majetku.

i ***POZNÁMKA***
Označuje aplikačné rady a dôležité informácie.

Symboly na výrobku



Pred zapnutím elektrického náradia si prečítajte návod na obsluhu.



Informácie o likvidácii starého náradia (pozri stranu 147)

CE

Označenie CE

UKCA

Označenie UKCA



Nepozerajte sa do zapnutého svietidla



Používajte ochranné okuliare

Dôležité bezpečnostné informácie

⚠ ***VAROVANIE!***
Pred použitím elektrického náradia si prečítajte nasledujúce pokyny a postupujte podľa:

- *tohto návodu na obsluhu,*
- *„Všeobecných bezpečnostných pokynov" o zaobchádzaní s elektrickým náradím v priloženej príručke (leták č.: 315915),*
- *aktuálnych platných miestnych pravidiel a predpisov na prevenciu nehôd.*

Toto elektrické náradie je najmodernejšie zariadenie a bolo skonštruované v súlade s uznávanými bezpečnostnými predpismi.

Napriek tomu môže elektrické náradie pri používaní predstavovať nebezpečenstvo pre život a zdravie používateľa alebo tretej osoby, prípadne môže dôjsť k poškodeniu elektrického náradia alebo iného majetku.

Elektrické náradie sa môže používať len

- *na zamýšľané použitie*
- *v bezchybnom prevádzkovom stave.*

Poruchy, ktoré ohrozujú bezpečnosť, sa musia okamžite odstrániť.

Zamýšľané použitie

Klincovačka je určená

- *na komerčné použitie v priemysle a obchode,*
- *alebo na zatĺkanie klincov do drevených obrobkov.*

Bezpečnostné pokyny pre klincovačku

⚠ ***VAROVANIE!***
Prečítajte si všetky bezpečnostné výstrahy, pokyny, ilustrácie a technické údaje dodané s týmto elektrickým náradím. *Nedodržanie nižšie uvedených pokynov môže mať za následok úraz elektrickým prúdom, požiar a/alebo vážne zranenie. Všetky varovania*

a pokyny si ponechajte pre prípadnú potrebu v budúcnosti.

- **Vždy predpokladajte, že nástroj obsahuje spojovacie prvky.** Neopatrná manipulácia s klincovačkou môže mať za následok neočakávané vystrelenie spojovacích prvkov a zranenie osôb.
- **Nemierte nástroj na seba ani na osoby v blízkosti.** Neočakávané spustenie spôsobí vypustenie spojovacieho prvku, čo môže viesť k zraneniu.
- **Nástroj neuvádzajte do chodu, pokiaľ nie je pevne priložený k obrobku.** Ak sa nástroj nedotýka obrobku, spojovací prvok sa môže odkloniť od cieľa.
- **Keď sa upevňovací prvok zasekne v nástroji, odpojte ho od zdroja napájania.** Pri odstraňovaní zaseknutého spojovacieho prvku môže dôjsť k náhodnej aktivácii klincovačky, ak je zapojená do siete.
- **Pri odstraňovaní zaseknutého spojovacieho prvku postupujte opatrne.** Mechanizmus môže byť pod tlakom a spojovací prvok sa môže pri pokuse o uvoľnenie zaseknutého stavu prudko uvoľniť.
- **Túto klincovačku nepoužívajte na upevňovanie elektrických káblov.** Nie je určený na inštaláciu elektrických káblov a môže poškodiť izoláciu elektrických káblov, čím môže spôsobiť úraz elektrickým prúdom alebo nebezpečenstvo požiaru.
- **Pri vykonávaní práce, pri ktorej sa vŕtacie alebo upevňovacie príslušenstvo môže dostať do kontaktu so skrytým vedením, držte elektrické náradie za izolované uchopovacie povrchy.** Vŕtacie alebo upevňovacie príslušenstvo, ktoré sa dotkne „živého" vodiča, môže spôsobiť, že odhalené kovové časti elektrického náradia budú „pod napätím" a môžu spôsobiť obsluhe elektrický šok.

Hluk a vibrácie

Hodnoty hluku a vibrácií boli stanovené v súlade s normou EN 60745.

Vyhodnotená hladina hluku elektrického náradia je zvyčajne:

– Hladina akustického tlaku L_{pA}: 80 dB(A)
– Hladina akustického výkonu L_{WA}: 91 dB(A)
– Neistota: K = 3 dB

Celková hodnota vibrácií:

– Emisná hodnota a_h: 2,43 m/s^2
– Neistota: K = 1,5 m/s^2

⚠ ***UPOZORNENIE!***

Uvedené namerané hodnoty sa vzťahujú na nové elektrické náradie. Denné používanie spôsobuje zmenu hodnôt hluku a vibrácií.

i ***POZNÁMKA***

Úroveň emisie vibrácií uvedená v tomto návode na použitie bola meraná v súlade so štandardizovaným testom uvedeným v norme EN 62841 a môže sa použiť na porovnanie jedného náradia s iným. Môže sa použiť na predbežné posúdenie expozície.

Deklarovaná hladina vibrácií predstavuje použitie náradia na hlavné činnosti.

Ak sa však náradie používa na rôzne aplikácie, s rôznym príslušenstvom alebo pri nedostatočnej údržbe, úroveň emisií vibrácií sa môže líšiť. To môže výrazne zvýšiť hladinu expozície počas celého pracovného obdobia.

Na presný odhad úrovne expozície na vibrácie je tiež potrebné vziať do úvahy časy, keď je náradie vypnutý alebo spustený, ale v skutočnosti sa nepoužíva. To môže výrazne znížiť hladinu expozície počas celého pracovného obdobia.

Identifikujte ďalšie bezpečnostné opatrenia na ochranu obsluhy pred účinkami vibrácií, ako napríklad: Údržba náradia a príslušenstva, udržiavanie rúk v teple, organizácia pracovných postupov.

⚠ ***UPOZORNENIE!***

Používajte chrániče sluchu pri akustickom tlaku nad 85 dB (A).

Technické údaje

Typ výrobku		NB 16-54 18-EC
Výrobok		Klincovačka
Menovité napätie	V	18
Kapacita zásobníka	klince	110
Typ klinca	Ga	18
Dĺžka klincov	mm	16-54
Priemer klinca	mm	1,2

Hmotnosť podľa postupu FLEX 01	kg	2,2	
Akumulátor	18 V	AP 18/2,5 AP 18/4,0 AP 18/5,0 AP 18/8,0 AP 18/4,0 XT AP 18/8,0 XT	
Hmotnosť akumulátora	kg	AP 18/2,5 AP 18/4,0 AP 18/5,0 AP 18/8,0 AP 18/4,0 XT AP 18/8,0 XT	0,4 0,8 0,7 1,1 0,7 1,2
Sortiment nabíjačiek	Séria CA...18 Séria CA...12/18		
Teplota nabíjania	0 ~ 40 °C		
Pracovná teplota	-10 ~ 40 °C		
Skladovacia teplota	-20 ~ 50 °C		

Prehľad (pozri obr. A)

Číslovanie dielov výrobku sa vzťahuje na ilustráciu prístroja na stránke s nákresom.

1. **Kontakt s obrobkom**
2. **Západka na uvoľnenie zaseknutia**
3. **LED pracovné svetlo**
4. **Spúšť**
5. **Rukoväť**
6. **Odnímateľný hák**
7. **Uvoľňovacie tlačidlo zásobníka**
8. **Zásobník**
9. **Kontrolné okienka zvyšných klincov**
10. **Tlačidlo výberu režimu**
11. **Režim kontaktného ovládania**
12. **Režim jednoduchého sekvenčného ovládania**
13. **Hlavný vypínač**
14. **Podložka proti poškodeniu (3 ks)**
15. **Volič hĺbky**

Návod na obsluhu

⚠ ***VAROVANIE!***

Pred akýmikoľvek prácami na elektrickom náradí vyberte akumulátor.

Pred zapnutím elektrického náradia

Vybaľte elektrické náradie a príslušenstvo a skontrolujte, či nechýbajú alebo nie sú poškodené žiadne diely.

ⓘ ***POZNÁMKA***

Akumulátory nie sú pri dodaní úplne nabité. Pred prvým použitím úplne nabite akumulátory. Pozrite si návod na obsluhu nabíjačky.

Tipy pre dlhú životnosť akumulátora

⚠ ***UPOZORNENIE!***

- *Akumulátor nikdy nenabíjajte pri teplotách nižších ako 0 °C alebo vyšších ako 40 °C.*
- *Nenabíjajte akumulátory v prostredí s vysokou vlhkosťou vzduchu alebo okolitou teplotou.*
- *Počas nabíjania nezakrývajte akumulátory a nabíjačku.*
- *Na konci nabíjania vytiahnite sieťovú zástrčku nabíjačky.*

Akumulátory a nabíjačka sa počas nabíjania zahrievajú. To je úplne normálne!

ⓘ ***POZNÁMKA***

Riaďte sa pokynmi pre správne nabíjanie akumulátora uvedenými v návode na obsluhu akumulátoru.

Ak akumulátory dlhší čas nepoužívate, uskladnite ich čiastočne nabité na chladnom mieste.

Vloženie/výmena akumulátora (pozri obrázok B1-B2)

- Nabitý akumulátor zatlačte do náradia, kým nezacvakne na svoje miesto (pozri obr. B1).
- Ak chcete akumulátor vybrať, stlačte uvoľňovacie tlačidlo (1.) a vytiahnite ho (2.) (pozri obrázok B2).

⚠ ***UPOZORNENIE!***

Keď náradie nepoužívate, chráňte kontakty akumulátora. Uvoľnené kovové časti môžu skratovať kontakty; nebezpečenstvo výbuchu a požiaru!

Hák na opasok (pozri obrázok C)

Vaše náradie je dodávané s odnímateľným hákom (6), ktorý možno umiestniť na ľubovoľnú

stranu náradia. Hák sa dá použiť na zavesenie náradia na opasok.

Nainštalujte hák na nástroj:

- Vyberte akumulátor.
- Zosúladťe hák s otvormi na spodnej strane nástroja.
- Vložte skrutku a pevne ju utiahnite skrutkovačom (nie je súčasťou balenia).

Vyberte hák z nástroja:

- Vyberte akumulátor.
- Povoľte skrutku a odstráňte hák.

Podložka proti poškodeniu (pozri obrázok D)

⚠ ***VAROVANIE!***

Pred odstránením alebo výmenou podložky proti poškodeniu vyberte akumulátor z náradia. *Ak tak urobíte, môže to mať za následok vážne zranenie osôb.*

Podložka proti poškodeniu (14) pripevnená k prednej časti nástroja pomáha zabrániť poškodeniu a deformácii pracovnej plochy pri práci s mäkším drevom.

Podložku proti poškodeniu možno odstrániť potiahnutím nadol a preč od kontaktu s obrobkom (1). Na výmenu podložky proti poškodeniu ju nasaďte na miesto nad kontaktom s obrobkom a zatlačte na zadnú stranu, aby sa znovu usadila.

Zabudovaný úložný priestor (D-1) pre podložku proti poškodeniu sa nachádza na zásobníku náradia. V zabudovanom úložnom priestore sa nachádzajú dve náhradné podložky proti poškodeniu.

Vkladanie alebo vyberanie klincov (pozri obrázok E)

⚠ ***VAROVANIE!***

Pred vkladaním alebo vyberaním klincov vyberte akumulátor z náradia. *V opačnom prípade môže dôjsť k vážnemu zraneniu.*

⚠ ***VAROVANIE!***

Pri vkladaní klincov držte nástroj smerom od seba a od ostatných osôb. *V prípade nedodržania tohto pokynu môže dôjsť k vážnemu zraneniu.*

⚠ ***VAROVANIE!***

Používajte iba klince odporúčané pre použitie s týmto nástrojom. *Použitie akýchkoľvek iných klincov môže spôsobiť nesprávnu funkciu nástroja, čo môže viesť k vážnym zraneniam.*

⚠ ***VAROVANIE!***

Nikdy nevkladajte klince s aktivovaným kontaktom s obrobkom alebo stlačenou spúšťou. *Mohlo by to viesť k vážnemu zraneniu osôb.*

Vkladanie klincov:

- Vyberte akumulátor.
- S nosom nástroja smerujúcim od vás stlačte uvoľňovacie tlačidlo zásobníka (7) umiestnené v zadnej časti zásobníka a zásobník vysuňte.
- Umiestnite klince do drážky tak, aby ich hroty (E-1) smerovali nadol a spočívali na dne drážky.
- Zatlačte zásobník a stlačte uvoľňovacie tlačidlo zásobníka, aby sa uzavrel, až kým bezpečne nezapadne na miesto.
- Uistite sa, že zásobník je bezpečne zaistený na svojom mieste.
- Znovu pripojte akumulátor a znovu aktivujte klincovačku stlačením a podržaním hlavného vypínača (13) po dobu 1 sekundy.
- Počet zostávajúcich klincov môžete sledovať cez kontrolné okienka zvyšných klincov (9) a podľa potreby doplniť ďalšie klince.

Odstránenie klincov:

- Vyberte akumulátor.
- Stlačte uvoľňovacie tlačidlo zásobníka umiestnené v zadnej časti zásobníka a zásobník vysuňte.
- Vyberte klince.
- Zatvorte zásobník a uistite sa, že je bezpečne zaistený na svojom mieste.

Nastavenie hĺbky zatĺkania (pozri obrázok F)

⚠ ***VAROVANIE!***

Pri vykonávaní nastavení vždy smerujte klincovačku preč od seba a ostatných osôb. *V prípade nedodržania tohto pokynu môže dôjsť k vážnemu zraneniu.*

Odporúčame vyskúšať hĺbku zatĺkania na odpadovom obrobku, aby sa určila požadovaná hĺbka pre danú aplikáciu.

Tvrdšie materiály a dlhšie klince si vyžadujú väčšiu silu na zatlčenie klinca.

- Vyberte akumulátor.
- Otočením voliča hĺbky (15) nahor alebo nadol nastavte hĺbku podľa kontrolky hĺbky.

	Plytkejšie
	Hlbšie

- Znovu pripojte akumulátor a reštartujte náradie stlačením a podržaním hlavného vypínača (13) na 1 sekundu.
- Po každom nastavení zatlčte skúšobný klinec, až kým nedosiahnete požadovanú hĺbku.

POZNÁMKA: Ak je tlak vzduchu vo valci príliš nízky, klince sa nebudú správne zatĺkať do dreva. V takomto prípade je potrebné klincovačku poslať do servisu.

Zatĺkanie klincov (pozri obrázok G)

⚠ ***VAROVANIE!***

počas práce s nástrojom nikdy neupínajte ani nedržte kontaktný mechanizmus obrobku. *Mohlo by to viesť k vážnemu zraneniu.*

i ***POZNÁMKA***

Ak po stlačení hlavného vypínača nevykonáte žiadnu ďalšiu činnosť, klincovačka sa po 30 minútach automaticky vypne.

Režim jednoduchého sekvenčného ovládania:

Jednoduché sekvenčné ovládanie zabezpečuje najpresnejšie umiestnenie klinca.

- Pred vykonaním akejkoľvek činnosti sa uistite, že je obrobok zaistený.
- Pripojte akumulátor a spustite náradie stlačením a podržaním hlavného vypínača (13) na 1 sekundu.
- Stlačte krátko tlačidlo výberu režimu (10), aby ste vybrali režim jednoduchého sekvenčného ovládania „T".
- Pevne uchopte nástroj, aby ste ho udržali pod kontrolou.
- Umiestnite kontakt s obrobkom (1) nástroja na pracovnú plochu.
- Nástroj pritlačte na pracovnú plochu, aby ste stlačili kontakt s obrobkom. Potom stlačte spúšť (4) a zatlčte klinec.
- Uvoľnite spúšť a zdvihnite nos z obrobku, aby ste dokončili priklincovanie.
- Opakujte tieto kroky, aby ste zatĺkli ďalšie klince.

POZNÁMKA: Držte spúšť stlačenú, kým sa neukončí cyklus zatĺkania.

Ak po stlačení kontaktu s obrobkom bez uvoľnenia nedôjde k žiadnej akcii po dobu dlhšiu ako 5 sekúnd, vystrelenie bude zablokované, kým používateľ neuvoľní kontakt s obrobkom aj spúšť a neobnoví prevádzku.

Režim kontaktného ovládania:

Kontaktné ovládanie umožňuje veľmi rýchle opakované zatĺkanie klincov.

- Pred vykonaním akejkoľvek činnosti sa uistite, že je obrobok zaistený.
- Pripojte akumulátor a spustite náradie stlačením a podržaním hlavného vypínača (13) na 1 sekundu.
- Stlačte krátko tlačidlo výberu režimu (10), aby ste vybrali režim kontaktného ovládania „ TTT ".
- Pevne uchopte nástroj, aby ste ho udržali pod kontrolou.
- Stlačte a podržte spúšť (4).
- Nástroj pritlačte na pracovnú plochu, aby ste stlačili kontakt s obrobkom (1) a zatĺkli klinec. Držte spúšť stlačenú.
- Presuňte nástroj na ďalšie miesto zatĺkania a pritlačte nástroj na obrobok, aby ste zatĺkli ďalší klinec.
- Po dokončení uvoľnite spúšť.

POZNÁMKA: Režim kontaktného ovládania si stále zachováva logiku režimu jednoduchého sekvenčného ovládania.

To znamená, že nástroj je možné ovládať aj pritlačením kontaktu s obrobkom na povrch a stlačením spúšte.

Ak po kontakte s obrobkom alebo stlačení spúšte bez uvoľnenia nedôjde k žiadnej akcii po dobu dlhšiu ako 5 sekúnd, vystrelenie bude zablokované, kým používateľ neuvoľní kontakt s obrobkom aj spúšť a neobnoví prevádzku.

Zablokovanie vystrelenia naprázdno

Keď v zásobníku zostáva 0 - 5 klincov, funkcia zablokovania vystrelenia naprázdno neumožní pokračovať v prevádzke. Ak chcete obnoviť prevádzku, znovu nabite nástroj klincami.

LED pracovné svetlá (pozri obrázok H)

LED pracovné svetlá (3) sa rozsvietia, keď je

stlačená spúšť (4) alebo kontakt s obrobkom (1). To poskytuje dodatočné osvetlenie povrchu obrobku.

LED pracovné svetlá sa vypnú približne do 10 sekúnd po uvoľnení spúšte a kontaktu s obrobkom.

Odstránenie zaseknutého klinca (pozri obrázok I1-I2)

- Vyberte akumulátor.
- Stlačte uvoľňovacie tlačidlo zásobníka (7) a vyberte klince zo zásobníka.
- Zdvihnite západku na uvoľnenie zaseknutia (2) a otvorte uvoľňovací mechanizmus.
- Zaseknutý klinec odstráňte pomocou plochého skrutkovača alebo v prípade potreby kliešti.

POZNÁMKA: Nepoškriabte drážku na klince ani zatĺkací mechanizmus. Skrutkovač by sa mal pri vyťahovaní vždy skĺznuť po klinci.

- Zatvorte uvoľňovací mechanizmus a západku.
- Znovu nabite klince a zatvorte zásobník.
- Znovu pripojte akumulátor a reštartujte náradie stlačením a podržaním hlavného vypínača na 1 sekundu.

POZNÁMKA

Príliš hlboké zatĺkanie klincov do materiálu, nadmerné množstvo nečistôt alebo zaseknuté klince môžu spôsobiť zaseknutie úderníka v spodnej polohe. Úderník sa zvyčajne dá vrátiť do prevádzkovej polohy stlačením pracovného kontaktného prvku proti kusu dreva a stlačením spúšte. Pozrite si kapitolu ***„Vytiahnutie vypadnutého úderníka"*** *ďalej v tejto príručke.*

Režim ochrany proti prehriatiu

Režim ochrany proti prehriatiu chráni náradie pri používaní v extrémne nízkych/vysokých teplotách (mimo odporúčaného rozsahu prevádzkovej teploty okolia) alebo pri prehriatí/zamrznutí náradia počas používania. V takom prípade sa nástroj nespustí a LED kontrolky na hlavnom vypínači/indikátore budú striedavo blikať. Pred použitím nechajte nástroj zohriať alebo vychladnúť.

Diagnostické kontrolky

Kontrolka pod hlavným vypínačom a tlačidlom režimu tiež poskytuje spätnú väzbu, ktorá signalizuje problémy s náradím a/alebo akumulátorom. Informácie o význame blikajúcich LED svetiel a možných riešeniach nájdete v tabuľke nižšie.

Problém	Kontrolka pod napätím prepínač	Kontrolka pod „T"	Kontrolka pod „TTT"	Riešenie
Teplota akumulátora je príliš vysoká.	Blikanie	Nesvieti	Nesvieti	Nechajte akumulátor vychladnúť alebo použite iný akumulátor.
Nízke napätie akumulátora.	Blikanie	Nesvieti	Nesvieti	
Teplota elektronických komponentov je po nepretržitej prevádzke príliš vysoká.	Nesvieti	Striedavé blikanie		Nechajte nástroj vychladnúť.
Zlé pripojenie alebo iná porucha elektrického pripojenia	Nesvieti	Nesvieti	Nesvieti	Vyberte a znovu vložte akumulátor, potom nástroj reštartujte. Alebo kontaktujte autorizované servisné stredisko pre opravy.
Nástroj sa zastavil. Alebo skratoval	Súčasne blikanie			Reštartujte nástroj. Alebo kontaktujte autorizované servisné stredisko pre opravy.

Porucha elektronických komponentov.	Nesvieti	Súčasne blikanie	Obráťte sa na autorizované servisné stredisko s požiadavkou o opravu.

Vytiahnutie vypadnutého úderníka (pozri obrázok J)

- Vyberte akumulátor a všetky klince.
- Vložte akumulátor späť a potom stlačte a podržte hlavný vypínač (13) po dobu 1 sekundy.
- Otvorte zásobník.
- Kontakt s obrobkom (1) pritlačte na obrobok.
- Stlačte spúšť (4).
- Úderník sa stiahne.
- Znovu vložte klince.

Preprava

Na lítium-iónové akumulátory sa vzťahujú požiadavky právnych predpisov o nebezpečnom tovare.

Preprava týchto akumulátorov sa musí vykonávať v súlade s miestnymi, vnútroštátnymi a medzinárodnými ustanoveniami a predpismi.

Používatelia môžu tieto akumulátory prepravovať po ceste bez ďalších požiadaviek.

Komerčná preprava lítium-iónových akumulátorov prepravnými spoločnosťami podlieha predpisom o preprave nebezpečného tovaru. Prípravy na prepravu a prepravu môžu vykonávať len náležite vyškolené osoby. Celý proces musí byť pod odborným dohľadom.

Pri preprave nabíjateľných akumulátorov je potrebné dodržiavať nasledujúce body:

Uistite sa, že kontaktné svorky akumulátora sú chránené a izolované, aby sa zabránilo skratu.

Uistite sa, že je akumulátor v obale zabezpečený proti pohybu.

Poškodené alebo vytekajúce akumulátory sa nesmú prepravovať.

Ďalšie informácie vám poskytne vaša prepravná spoločnosť.

⚠ ***UPOZORNENIE!***

Nevkladajte akumulátory, ktoré majú poškodené puzdro.

Údržba a starostlivosť

⚠ ***VAROVANIE!***

Pred vykonávaním akýchkoľvek prác na elektrickom náradí vyberte akumulátor z náradia.

Čistenie

⚠ ***UPOZORNENIE!***

Pri čistení suchým stlačeným vzduchom vždy používajte ochranné okuliare.

Pravidelne čistite náradie a vetracie otvory. Frekvencia čistenia závisí od materiálu a doby používania. Vnútro skrine a motor pravidelne prefukujte suchým stlačeným vzduchom.

Opravy

Opravy môže vykonávať len autorizované zákaznícke servisné stredisko.

i ***POZNÁMKA***

Počas záručnej doby neuvoľňujte skrutky na kryte. Nedodržanie tejto požiadavky má za následok neplatnosť akýchkoľvek nárokov vyplývajúcich zo záruky výrobcu.

Náhradné diely a príslušenstvo

Ďalšie príslušenstvo, najmä náradie a doplnky, nájdete v katalógoch výrobcu. Výkresy a zoznamy náhradných dielov nájdete na našej domovskej stránke: **www.flex-tools.com.**

Informácie o likvidácii

⚠ ***VAROVANIE!***

Znefunkčnite nepotrebné elektrické náradie:
– *odstránením akumulátora z elektrického náradia.*



Len pre krajiny EÚ
Elektrické náradie nevyhadzujte do domového odpadu!

V súlade s európskou smernicou 2012/19/EÚ o odpade z elektrických a elektronických zariadení a transpozícii do vnútroštátneho práva musia byť použité elektrické náradia zbierané oddelene a recyklované spôsobom šetrným k životnému prostrediu.

Recyklácia surovín namiesto likvidácie odpadu.
Zariadenie, príslušenstvo a obaly sa musia recyklovať spôsobom šetrným k životnému prostrediu. Plastové diely sú určené na recykláciu podľa druhu materiálu.

⚠ ***VAROVANIE!***
Nevyhadzujte akumulátor do domového odpadu, ohňa alebo vody. Neotvárajte použité akumulátory.

Len pre krajiny EÚ:
V súlade s nariadením 2023/1542 sa musia chybné alebo použité akumulátory recyklovať.

i ***POZNÁMKA***
O možnostiach likvidácie sa informujte u vášho predajcu!

CE- Vyhlásenie o zhode

Vyhlásenia o zhode sú uvedené v prílohe 1 k tomuto návodu na použitie.

Vylúčenie zodpovednosti

Výrobca a jeho zástupca nie sú zodpovední za škody a ušlý zisk v dôsledku prerušenia podnikania spôsobeného výrobkom alebo nepoužiteľným výrobkom.
Výrobca a jeho zástupca nezodpovedajú za škody, ktoré vznikli nesprávnym použitím elektrického nástroja alebo použitím elektrického nástroja s výrobkami od iných výrobcov.

Sadržaj

Simboli koji se koriste u ovom priručniku .149
Simboli na proizvodu 149
Važne informacije u vezi sigurnosti.....149
Buka i vibracije 150
Tehnički podaci 150
Pregled.....151
Upute za uporabu 151
Transport 155
Održavanje i njega.....155
Informacije o zbrinjavanju 156
CE izjava o sukladnosti 156
Izuzeće od odgovornosti 156

Simboli koji se koriste u ovom priručniku

⚠ ***UPOZORENJE!***
Označava neposrednu prijeteću opasnost. Zanemarivanje ovog upozorenja može rezultirati smrću ili iznimno teškim ozljedama.

⚠ ***OPREZ!***
Označava moguću opasnu situaciju. Zanemarivanje ovog upozorenja može rezultirati lakšim ozljedama ili materijalnom štetom.

i ***NAPOMENA***
Označava savjete za primjenu i važne informacije.

Simboli na proizvodu


Prije uključivanja električnog alata, pročitajte priručnik za upotrebu.


Informacije o zbrinjavanju starog alata (pogledajte stranicu 156)


CE oznaka


UKCA oznaka


Ne nézzen a bekapcsolt lámpába


Nosite zaštitne naočale

Važne informacije u vezi sigurnosti

⚠ ***UPOZORENJE!***
Prije upotrebe električnog alata pročitajte sljedeće i postupite u skladu s:
- *ovim uputama za rukovanje,*
- *„Općim uputama u vezi sigurnosti" u pogledu rukovanja električnim alatima u priloženoj brošuri (letak br.: 315915),*
- *pravilima i propisima za sprječavanje nesreća koji važe na mjestu primjene.*

Ovaj električni alat izrađen je u skladu s najnovijim dostignućima tehnike i priznatim sigurnosno-tehničkim propisima.

Ipak, ovaj električni alat može za vrijeme upotrebe predstavljati opasnosti za tijelo i život korisnika ili drugih osoba, odnosno može doći do oštećenja električnog alata ili drugih materijalnih šteta.

Električni alat može se koristiti samo
- *za predviđene svrhe*
- *i ako je u besprijekornom radnom stanju.*

Greške koje ugrožavaju sigurnost moraju se odmah otkloniti.

Namjena

Pištolj za tapetarske čavle je predviđen
- *za komercijalnu upotrebu u industriji i trgovini,*
- *ili zabijanje čavala u drvene izratke.*

Sigurnosne upute za pištolj za tapetarske čavle

⚠ ***UPOZORENJE!***
Pročitajte sva upozorenja u vezi sigurnosti, sve upute, ilustracije i specifikacije isporučene s ovim električnim alatom. *Zanemarivanje svih uputa navedenih u nastavku može rezultirati električnim udarom, požarom i/ili teškim ozljedama. Sačuvajte sva upozorenja i sve upute za buduće potrebe.*

- **Uvijek smatrajte da u alatu ima čavala.** Neoprezno rukovanje pištoljem za čavle može dovesti do neočekivanog ispaljivanja elemenata i tjelesne ozljede.
- **Nemojte usmjeravati alat prema sebi ili nekoj drugoj osobi u blizini.** U slučaju neočekivanog aktiviranja dolazi do izbacivanja pričvršivača koji može prouzročiti ozljede.
- **Ne pokrećite alat osim ako nije čvrsto postavljen uz izradak.** Ako alat nije u kontaktu s izratkom, pričvršćivač se može odbiti od radne površine.
- **Odspojite alat s izvora napajanja kada se pričvršćivač zaglavi u alatu.** Tijekom uklanjanja zaglavljenog zatvarača, pištolj za čavle se može slučajno aktivirati ako je uključen u struju.
- **Budite oprezni prilikom uklanjanja zaglavljenog pričvršćivača.** Mehanizam može biti pod pritiskom i čavao se može nasilno izbaciti dok pokušavate razriješiti zaglavljeno stanje.
- **Ne koristite pištolj za čavle za pričvršćivanje električnih kabela.** Nije namijenjen za postavljanje električnih kabela - može oštetiti izolaciju električnih kabela i time uzrokovati električni udar ili požar.
- **Kada obavljate radove gdje rezni pribor ili pričvrsni elementi mogu doći u kontakt sa sakrivenim ožičenjem, električni alat držite za izolirane površine ručke.** Rezni pribor ili pričvrsni elementi koji dođu u kontakt sa žicom pod naponom, izložene metalne dijelove električnog alata mogu staviti pod napon i prouzročiti strujni udar.

Buka i vibracije

Vrijednosti buke i vibracija određene su u skladu s normom EN 60745.

A-ponderirana razina buke električnog alata obično je:

– Razina zvučnog tlaka L_{pA}: 80 dB(A)
– Razina zvučne snage L_{WA}: 91 dB(A)
– Nesigurnost: K = 3 dB

Ukupna vrijednost vibracija:

– Vrijednost emisije a_h: 2,43 m/s^2
– Nesigurnost: K = 1,5 m/s^2

⚠ ***OPREZ!***

Navedene izmjerene vrijednosti vrijede za nove električne alate. Svakodnevna upotreba uzrokuje promjenu vrijednosti buke i vibracija.

ⓘ ***NAPOMENA***

Razina emisije vibracija navedena u ovim uputama izmjerena je u skladu sa standardiziranim ispitivanjem navedenim u normi EN 62841 i može se upotrijebiti za usporedbu jednog alata s drugim. Ona se također može upotrijebiti za preliminarnu procjenu izloženosti.

Deklarirana razina emisije vibracija predstavlja glavne primjene alata.

Međutim, ako se alat upotrebljava za različite primjene, s različitim priborom ili ako se loše održava, razine emisija vibracija mogu biti različite. To može značajno povećati razinu izloženosti tijekom ukupnog razdoblja rada.

Za preciznu procjenu razine izloženosti vibracijama, u obzir bi se trebala uzeti i vremena kada je alat isključen ili kada radi, ali se zapravo ne upotrebljava. To može značajno smanjiti razinu izloženosti tijekom ukupnog razdoblja rada.

Utvrdite dodatne mjere sigurnosti za zaštitu korisnika od djelovanja vibracija, kao što su: održavanje alata i dodatne opreme, održavanje topline ruku, organizacija načina rada.

⚠ ***OPREZ!***

Pri zvučnom tlaku većem od 85 dB(A), nosite zaštitu za sluh.

Tehnički podaci

Vrsta proizvoda		NB 16-54 18-EC
Proizvod		Pištolj za tapetarske čavle
Nazivni napon	Vdc	18
Kapacitet spremnika	čavli	110
Vrsta čavala	Ga	18
Duljina tapetarskih čavala	mm	16 - 54
Promjer čavla	mm	1,2
Težina prema FLEX postupku 01	kg	2,2

Baterija	18 V	AP 18/2,5 AP 18/4,0 AP 18/5,0 AP 18/8,0 AP 18/4,0 XT AP 18/8,0 XT	
Masa baterije	kg	AP 18/2,5 AP 18/4,0 AP 18/5,0 AP 18/8,0 AP 18/4,0 XT AP 18/8,0 XT	0,4 0,8 0,7 1,1 0,7 1,2
Raspon punjača	CA...serija 18 CA... serija 12/18		
Temperatura punjenja	0~40 °C		
Radna temperatura	-10 – 40 °C		
Temperatura skladištenja	- 20 ~ 50 °C		

Pregled (pogledajte sliku A)

Brojčane oznake značajki proizvoda odnose se na ilustraciju uređaja na stranici s grafičkim prikazom.

1. **Dodir s izratkom**
2. **Zapor za oslobađanje zaglavljenosti**
3. **LED radno svjetlo**
4. **Okidačka sklopka**
5. **Drška**
6. **Uklonjiva kuka**
7. **Gumb za oslobađanje spremnika**
8. **Spremnik**
9. **Prozori indikatora za čavle**
10. **Gumb za odabir načina rada**
11. **Način rada s kontaktnim aktiviranjem**
12. **Način pojedinačnog sekvencijalnog aktiviranja**
13. **Sklopka za uključivanje/isključivanje**
14. **Podloga za sprječavanje oštećenja (x3)**
15. **Birač dubine**

Upute za uporabu

⚠ ***UPOZORENJE!***

Uklonite bateriju prije svih radova na električnom alatu.

Prije uključivanja električnog alata

Raspakirajte električni alat i pribor te provjerite ima li izgubljenih ili oštećenih dijelova.

i ***NAPOMENA***

Baterije pri isporuci nisu potpuno napunjene. Prije prve uporabe potpuno napunite baterije. Pogledajte upute za upotrebu punjača.

Savjeti za dug radni vijek baterije

⚠ ***OPREZ!***

- *Nemojte puniti baterije na temperaturama ispod 0 °C ili iznad 40 °C.*
- *Ne punite baterije u okruženjima s visokom vlažnošću zraka ili temperaturom okoline.*
- *Nemojte pokrivati baterije i punjač tijekom punjenja.*
- *Izvucite mrežni utikač punjača po završetku punjenja.*

Baterija i punjač zagrijavaju se tijekom punjenja. To je sasvim normalno!

i ***NAPOMENA***

Slijedite upute za ispravno punjenje baterije u priručniku za rukovanje baterijom.

Ako se baterije ne koriste duže vrijeme, pohranite ih djelomično napunjene na hladno mjesto.

Umetanje/zamjena baterije (pogledajte slike B1 i B2)

- Pritisnite napunjenu bateriju u električni alat tako da čujno ulegne u svoje mjesto (pogledajte slika B1).
- Za uklanjanje, pritisnite gumb za otpuštanje (1.) i izvadite bateriju (2.) (pogledajte slika B2).

⚠ ***OPREZ!***

Kada ne upotrebljavate uređaj, zaštitite kontakte baterije. Nepričvršćeni metalni dijelovi mogu prouzročiti kratak spoj kontakata; postoji opasnost od eksplozije i požara!

Kuka za remen (pogledajte sliku C)

Alat se isporučuje s uklonjivom kukom (6) koja se može postaviti s bilo koje strane alata. Kuka se može koristiti za vješanje alata na remen.

Ugradite kuku na alat:

- Uklonite bateriju.
- Poravnajte kuku s rupama na postolju alata.
- Umetnite vijak i čvrsto ga stegnite odvijačem (nije isporučen).

Uklonite kuku s alata:

- Uklonite bateriju.
- Otpustite vijak i uklonite kuku.

Podloga za sprječavanje oštećenja (pogledajte sliku D)

⚠ ***UPOZORENJE!***

Uklonite bateriju iz alata prije uklanjanja ili zamjene podloge za sprječavanje oštećena. *U protivnom može doći do teških tjelesnih ozljeda.*

Podloga za sprječavanje oštećenja (14) pričvršćena na vrh alata sprječava oštećenja i udubljenja pri radu s mekšim drvetom.

Podloga za sprječavanje oštećenja može se ukloniti povlačenjem prema dolje i podalje od mogućeg mjesta dodira s izratkom (1). Želite li zamijeniti podlogu za sprječavanje oštećenja, postavite je iznad mjesta kontakta s izratkom i gurnite je straga prema gore da biste je ponovno namjestili.

Ugrađeno spremište (D-1) za podlogu za zaštitu od oštećenja nalazi se na spremniku alata. Dvije rezervne podloge za sprječavanje oštećenja nalaze se u ugrađenom spremištu.

Umetanje i uklanjanje tapetarskih čavala (pogledajte sliku E)

⚠ ***UPOZORENJE!***

Izvadite bateriju iz alata prije umetanja ili vađenja čavala. *U protivnom može doći do teških tjelesnih ozljeda.*

⚠ ***UPOZORENJE!***

Usmjerite alat od sebe i drugih osoba prilikom umetanja čavala. *U suprotnom može doći do teških tjelesnih ozljeda.*

⚠ ***UPOZORENJE!***

Koristite samo čavle preporučene za upotrebu s ovim alatom. *Korištenje bilo kojih drugih čavala može dovesti do kvara alata i posljedično do teških ozljeda.*

⚠ ***UPOZORENJE!***

Ne stavljajte čavle dok je aktivirano mjesto kontakta s izratkom ili kada je aktiviran okidač.. *U suprotnom može doći do teškim tjelesnih ozljeda.*

Umetanje čavala:

- Uklonite bateriju.
- Usmjerite vrh alata od svojeg tijela pa stisnite gumb za otpuštanje spremnika (7) koji se nalazi na stražnjoj strani spremnika i klizanjem otvorite spremnik.
- Postavite tapetarske čavle u kanal tako da su vrhovi čavala (E-1) okrenuti prema dolje i naslonjeni na dno kanala.
- Gurnite spremnik i stisnite gumb za otpuštanje spremnika da biste ga zatvorili dok se ne učvrsti na svoje mjesto.
- Uvjerite se da je spremnik sigurno zaključan na mjestu.
- Ponovno umetnite bateriju i ponovno aktivirajte pištolj za čavle tako da pritisnete i 1 sekundu zadržite sklopku za uključivanje/isključivanje (13).
- Broj preostalih čavala možete vidjeti kroz prozore indikatora čavala (9) i po potrebi umetnuti još čavala.

Uklanjanje čavala:

- Uklonite bateriju.
- Stisnite gumb za otpuštanje spremnika koji se nalazi na stražnjoj strani spremnika i otvorite ga.
- Uklonite čavle.
- Zatvorite spremnik i uvjerite se da je sigurno zaključan na mjestu.

Podešavanje dubine zabijanja (pogledajte sliku F)

⚠ ***UPOZORENJE!***

Usmjerite pištolj za čavle od sebe i drugih osoba prilikom podešavanja. *U suprotnom može doći do teških ozljeda.*

Preporučujemo da provjerite dubinu zabijanja na otpadnom izratku kako biste mogli odrediti potrebnu dubinu za primjenu.

Tvrđi materijali i duži čavli zahtijevaju veću silu pri zabijanju čavla.

- Uklonite bateriju.
- Okretanjem birača dubine (15) gore ili dolje podesite dubinu sukladno strelici koja označava dubinu.

–T–	Pliće
¯T¯	Dublje

- Ponovno postavite bateriju i ponovno pokrenite alat tako da pritisnete i 1 sekundu zadržite sklopku za uključivanje/isključivanje (13).
- Zabijte probni čavao nakon svakog podešavanja dok ne postignete željenu dubinu.

NAPOMENA: Ako je tlak zraka u cilindru prenizak, čavli se neće pravilno zabijati u drvo. U tom slučaju, pištolj za čavle je potrebno poslati na servis.

Zabijanje tapetarskih čavala (pogledajte sliku G)

⚠ ***UPOZORENJE!***

Nemojte klinom blokirati ili zadržavati mehanizam za kontakt s izratkom tijekom upotrebe alata. *To može rezultirati teškim ozljedama.*

i ***NAPOMENA***

Ako nakon pritiska na sklopku za uključivanje/isključivanje ne izvršite nikakvu drugu radnju, pištolj za čavle će se automatski isključiti nakon 30 sekundi.

Način pojedinačnog sekvencijalnog aktiviranja:

Pojedinačno sekvencijalno aktiviranje omogućuje najtočnije postavljanje čavala.

- Provjerite je li izradak pričvršćen prije izvođenja bilo kakve radnje.
- Postavite bateriju i pokrenite alat tako da pritisnete i 1 sekundu zadržite sklopku za uključivanje/isključivanje (13).
- Kratko pritisnite gumb za odabir načina rada (10) kako biste odabrali način pojedinačnog sekvencijalnog aktiviranja „T".
- čvrsto uhvatite alat kako biste zadržali kontrolu.
- Postavite dio alata koji dodiruje (1) izradak na radnu površinu.
- Pritisnite alat uz radnu površinu kako biste utisnuli mjesto kontakta s izratkom. Zatim stisnite sklopku okidača (4) da zabijete čavao.
- Otpustite sklopku okidača i podignite vrh s izratka kako biste dovršili zabijanje čavala.
- Ponovite korake želite li zabiti više čavala.

OBAVIJEST: Držite okidač pritisnutim do završetka ciklusa zabijanja.

Ako nakon pritiska na mjesto za kontakt s izratkom bez otpuštanja dulje od 5 sekundi nije napravljena nijedna radnja, zabijanje će biti blokirano, osim ako korisnik ne otpusti mjesto kontakta s izratkom i sklopku okidača i ponovno započne postupak.

Način rada s kontaktnim aktiviranjem:

Način rada s kontaktnim aktiviranjem omogućuje vrlo brzo ponovno postavljanje čavala.

- Provjerite je li izradak pričvršćen prije izvođenja bilo kakve radnje.
- Postavite bateriju i pokrenite alat tako da pritisnete i 1 sekundu zadržite sklopku za uključivanje/isključivanje (13).
- Kratko pritisnite gumb za odabir načina rada (10) kako biste odabrali način rada s kontaktnim aktiviranjem „TTT".
- čvrsto uhvatite alat kako biste zadržali kontrolu.
- Stisnite i zadržite sklopku okidača (4).
- Pritisnite alat uz radnu površinu kako biste utisnuli mjesto kontakta s izratkom (1) i zabili čavao. Držite okidač pritisnutim.
- Premjestite alat na sljedeće mjesto za zabijanje čavala i pritisnite ga uz izradak kako biste zabili još jedan čavao.
- Otpustite okidač kada završite.

OBAVIJEST: Način rada s kontaktnim aktiviranjem još uvijek radi po načelu pojedinačnog sekvencijalnog aktiviranja.

To znači da se alatom također može upravljati utiskivanjem mjesta za kontakt s izratkom uz površinu i stiskanjem okidačke sklopke.

Ako nakon pritiska na mjesto za kontakt s izratkom ili pritiska sklopke okidača bez otpuštanja dulje od 5 sekundi nije napravljena nijedna radnja, zabijanje će biti blokirano, osim ako korisnik ne otpusti mjesto kontakta s izratkom i sklopku okidača i ponovno započne postupak.

Blokiranje zabijanja s praznim spremnikom

Kada u spremniku ostane 0 - 5 čavala, značajka blokiranja zabijanja s praznim spremnikom neće dopustiti nastavak rada. Želite li nastaviti s radom, ponovno napunite alat čavlima.

LED radna svjetla (pogledajte sliku H)

LED radna svjetla (3) će svijetliti kada pritisnete sklopku okidača (4) ili kontakt s izratkom (1). To omogućuje dodatno osvjetljenje površine izratka.

LED radna svjetla isključit će se za otprilike 10 sekundi nakon otpuštanja sklopke okidača i kontakta s izratkom.

Uklanjanje zaglavljenog tapetarskog čavla (pogledajte slike I1 - I2)

- Uklonite bateriju.
- Pritisnite gumb za otpuštanje spremnika (7) i uklonite čavle iz spremnika.
- Podignite zapor za oslobađanje (2) pa otvorite otvor za oslobađanje.
- Uklonite zaglavljeni čavao odvijačem s ravnom glavom ili kliještima, ako je to potrebno.

OBAVIJEST: Nemojte oštetiti/ogrebati kanal za čavle ili mehanizam zabijanja. Odvijač uvijek trebao kliziti preko čavla kada ga vadite.

- Zatvorite otvor za oslobađanje i zapor.
- Ponovno postavite čavle i zatvorite spremnik.
- Ponovno umetnite bateriju i ponovno pokrenite alat tako da pritisnete i 1 sekundu zadržite sklopku za uključivanje/isključivanje.

NAPOMENA

*Zabijanje čavala preduboko u materijal, previše otpada i zaglavljeni čavli mogu dovesti do zaglavljenja oštrice zabijača u donjem položaju. Oštrica zabijača se obično može vratiti u svoj radni položaj pritiskom radnog kontaktnog elementa uz komad drva i stiskanjem okidača. Pogledajte poglavlje „**Uvlačenje ispuštene oštrice zabijača**" u nastavku ovog priručnika.*

Način rada zaštite od temperature

Način rada zaštite od temperature štiti alat kada se koristi na ekstremno niskim/vrućim temperaturama (izvan preporučenog raspona radne temperature u okolini) ili se alat pregrije/smrzne tijekom upotrebe. Ako se to dogodi, alat neće raditi, a LED svjetla sklopke za uključivanje/isključivanje / LED signalna svjetla će naizmjenično treptati. Pričekajte da se alat zagrije ili ohladi prije upotrebe.

Dijagnostički pokazatelji

LED signalna svjetla ispod sklopke za uključivanje/isključivanje i gumb načina rada također pružaju povratne informacije ukazujući na probleme s alatom i/ili baterijom. Tumačenje poruka koje stoje iza treptanja LED svjetala i moguća rješenja navedena su u donjoj tablici.

Problem	Signalno svjetlo pod napajanjem sklopka	Signalno svjetlo ispod „T"	Signalno svjetlo ispod „TTT"	Rješenje
Temperatura baterije je previsoka.	Trepće	Isključen	Isključen	Pričekajte da se baterija ohladi ili upotrijebite drugu bateriju.
Prenizak napon baterije.	Trepće	Isključen	Isključen	
Temperatura elektroničkih komponenti je previsoka nakon kontinuiranog rada.	Isključen	Trepće naizmjenično		Pričekajte da se alat ohladi.
Loša veza ili neki drugi kvar na električnoj vezi	Isključen	Isključen	Isključen	Izvadite i ponovno umetnite bateriju, a zatim ponovno pokrenite alat. Ili se obratite ovlaštenom centru za korisničku podršku radi popravka.

Alat se privremeno zaustavio. Ili se javio kratki spoj	Trepće u isto vrijeme		Ponovno pokrenite alat. Ili se obratite ovlaštenom centru za korisničku podršku radi popravka.
Kvar elektroničkih komponenti.	Isključen	Trepće u isto vrijeme	Obratite se ovlaštenom centru za korisničku podršku radi popravka.

Uvlačenje ispuštene oštrice zabijača (pogledajte sliku J)

- Izvadite bateriju i uklonite sve čavle.
- Ponovno umetnite bateriju, a zatim pritisnite i 1 sekundu zadržite sklopku za uključivanje/isključivanje (13).
- Otvorite spremnik.
- Pritisnite mjesto kontakta s izratkom (1) uz izradak.
- Stisnite sklopku okidača (4).
- Oštrica zabijača će se uvući.
- Ponovno umetnite čavle.

Transport

Litij-ionske baterije podliježu zahtjevima zakonodavstva o opasnoj robi.

Prijevoz tih baterija mora se izvršiti u skladu s lokalnim, nacionalnim i međunarodnim odredbama i propisima.

Korisnici mogu transportirati te baterije cestom bez dodatnih zahtjeva.

Komercijalni prijevoz litij-ionskih baterija od strane tvrtki za otpremu podliježe propisima za prijevoz opasnih tereta. Pripreme za otpremu i transport mogu obavljati samo osobe odgovarajuće stručnosti. Cijeli postupak mora biti profesionalno nadziran.

Prilikom prijevoza punjivih baterija moraju se poštivati sljedeće točke:

Provjerite jesu li kontaktni priključci baterije zaštićeni i izolirani kako bi se spriječili kratki spojevi.

Provjerite je li baterija osigurana protiv pomicanja unutar pakiranja.

Oštećene ili baterije koje cure ne smiju se transportirati.

Obratite se svojoj tvrtki za otpremu trebaju li vam dodatne informacije.

⚠ ***OPREZ!***

Ne postavljajte baterije koje imaju oštećeno kućište.

Održavanje i njega

⚠ ***UPOZORENJE!***

Izvadite baterijski modul iz alata prije izvođenja bilo kakvih radova na električnom alatu.

Čišćenje

⚠ ***OPREZ!***

Prilikom suhog čišćenja komprimiranim zrakom, nosite naočale.

Redovito čistite električni alat i ventilacijske otvore. Učestalost čišćenja ovisi o materijalu i trajanju uporabe. Unutrašnjost kućišta i motor redovito propušite suhim stlačenim zrakom.

Popravak

Popravke smije izvoditi samo ovlašteni servisni centar.

i ***NAPOMENA***

Tijekom jamstvenog razdoblja nemojte otpuštati vijke na kućištu. Nepoštivanjem ovog zahtjeva izgubit ćete pravo na jamstvo proizvođača.

Zamjenski dijelovi i dodatna oprema

Ostalu dodatnu opremu, posebno alate i pribor, potražite u katalozima proizvođača. Sklopne crteže i popise rezervnih dijelova možete pronaći na našoj početnoj stranici: **www.flex-tools.com.**

Informacije o zbrinjavanju

⚠ ***UPOZORENJE!***

Električni alat koji se više ne može upotrebljavati učinite neupotrebljivim:

– *Električni alat na baterijsko napajanje uklanjanjem baterije.*



Samo zemlje EU-a
Električne alate nemojte odlagati s otpadom iz kućanstva!
U skladu s Europskom direktivom 2012/19/EU o otpadnoj električnoj i elektroničkoj opremi i prijenosu u nacionalni zakon, iskorištene električne alate potrebno je zasebno sakupljati i reciklirati na ekološki prihvatljiv način.



Povrat neobrađenog materijala umjesto odlaganja u otpad.
Uređaj, dodatnu opremu i ambalažu potrebno je reciklirati na ekološki prihvatljiv način. Plastični dijelovi identificirani su za recikliranje prema vrsti materijala.

⚠ ***UPOZORENJE!***

Baterije nemojte odlagati u otpad iz kućanstva, vatru ili vodu. Nemojte otvarati iskorištene baterije.

Samo za zemlje EU:
U skladu s Direktivom 2023/1542 neispravne ili iskorištene baterije potrebno je reciklirati.

i ***NAPOMENA***

Informacije o mogućnostima zbrinjavanja zatražite od svog dobavljača!

CE- Izjava o sukladnosti

Izjave o sukladnosti nalaze se u Prilogu 1. ovog priručnika s uputama.

Izuzeće od odgovornosti

Proizvođač i njegov zastupnik nisu odgovorni za štete i izgubljenu dobit uslijed prekida u poslovanju prouzročenog proizvodom ili neupotrebljivim proizvodom.
Proizvođač i njegov zastupnik nisu odgovorni za štetu prouzročenu nepravilnom uporabom proizvoda ili uporabom proizvoda s proizvodima drugih proizvođača.

Vsebina

Simboli, uporabljeni v teh navodilih 157
Simboli na izdelku 157
Pomembne varnostne informacije 157
Hrup in tresljaji 158
Tehnični podatki 158
Pregled 159
Navodila za uporabo 159
Transport 163
Vzdrževanje in nega 163
Informacije o odstranjevanju 163
CE izjava o skladnosti 164
Oprostitev odgovornosti 164

Simboli, uporabljeni v teh navodilih

⚠ ***OPOZORILO!***
Označuje grozečo nevarnost. Neupoštevanje tega opozorila lahko privede do izgube življenja ali izjemno hudih telesnih poškodb.

⚠ ***POZOR!***
Označuje morebitno nevarnost. Neupoštevanje tega opozorila lahko privede do lažjih telesnih poškodb ali materialne škode.

i ***OPOMBA***
Označuje nasvete pri uporabi in pomembne informacije.

Simboli na izdelku


Pred vklopom električnega orodja preberite priročnik za uporabo.


Informacije o odstranjevanju starega orodja (glejte stran 163)

CE Oznaka CE

UKCA Oznaka UKCA


Ne zrite v delujočo svetilko.


Nosite zaščitna očala

Pomembne varnostne informacije

⚠ ***OPOZORILO!***
Pred uporabo električnega orodja preberite sledeče in ustrezno ukrepajte:
- *navodila za uporabo,*
- *»Splošna varnostna navodila« glede upravljanja električnih orodij v priloženi knjižici (št. navodil: 315915),*
- *trenutna veljavna pravila in predpise za preprečevanje nesreč na mestu uporabe.*

To najsodobnejše električno orodje smo izdelali v skladu z uveljavljenimi varnostnimi predpisi.

Kljub temu pri uporabi električnega orodja obstaja nevarnost izgube življenja ali okončine uporabnika in/ali tretje osebe oz. lahko pride do poškodb električnega orodja ali druge materialne škode.

Električno orodje se lahko uporablja le
- *za predvideni namen*
- *in če je v brezhibnem delovnem stanju.*

Okvare, ki ogrožajo stopnjo varnosti, je treba nemudoma odpraviti.

Predvidena uporaba

Žebljalnik za žeblje za talne letve je namenjen
- *za komercialno uporabo v industriji in obrti*
- *ali zabijanje žebljev v lesene obdelovance.*

Varnostna navodila za žebljalnik za žeblje za talne letve

⚠ ***OPOZORILO!***
Preberite vsa varnostna opozorila, navodila, slike in tehnične podatke, ki so priloženi temu električnemu orodju. *Če ne upoštevate vseh spodaj navedenih navodil, lahko pride do električnega udara, požara in/ali resnih telesnih poškodb. Vsa opozorila in navodila shranite za kasnejšo uporabo.*

- **Vedno predvidevajte, da orodje vsebuje pritrdilne elemente.** Nepazljivo ravnanje

z žebljalnikom lahko povzroči nepričakovano sprožitev pritrdilnih elementov in telesne poškodbe.

- **Orodja ne usmerjajte proti sebi ali komur koli v bližini.** Nepričakovana sprožitev bo sprostila pritrdilne elemente in povzročila poškodbo.
- **Ne aktivirajte orodja, razen če je orodje trdno pritrjeno na obdelovanec.** Če orodje ni v stiku z obdelovancem, se lahko pritrdilni elementi odklonijo od cilja.
- **Odklopite orodje iz vira napajanja, ko se pritrdilni element zagozdi v orodju.** Med odstranjevanjem zagozdenega pritrdilnega elementa se lahko žebljalnik nenamerno aktivira, če je vklopljen.
- **Bodite previdni pri odstranjevanju zagozdenega pritrdilnega elementa.** Mehanizem je lahko stisnjen in pritrdilni element se lahko na silo izprazni, medtem ko poskuša sprostiti zagozdeno stanje.
- **Tega žebljalnika ne uporabljajte za pritrjevanje električnih kablov.** Ni zasnovan za namestitev električnega kabla in lahko poškoduje izolacijo električnih kablov in s tem povzroči električni udar ali nevarnost požara.
- **Električno orodje držite za izolirane ročaje, kadar opravljate delo, pri katerem lahko rezalni pripomoček ali pritrdilni element pride v stik s skritimi električnimi vodniki.** Rezalni pripomoček ali pritrdilni element, ki pride v stik z „napetostnim" vodnikom, lahko izpostavi kovinske dele električnega orodja in povzroči električni udar.

Hrup in tresljaji

Vrednosti hrupa in tresljajev so bile določene v skladu z standardom EN 60745.

A-ovrednotena raven hrupa za električno orodje običajno znaša:

- Raven zvočnega tlaka L_{pA}: 80 dB(A)
- Izmerjena raven zvočne moči L_{WA}: 91 dB(A)
- Negotovost: K = 3 dB

Skupna vrednost vibracij:

- Emisijska vrednost a_h: 2,43 m/s^2
- Negotovost: K = 1,5 m/s^2

⚠ ***POZOR!***

Navedene izmerjene vrednosti veljajo za nova električna orodja. Če orodje pogosto uporabljate, se lahko vrednosti hrupa in vibracij spremenijo.

i ***OPOMBA***

Raven emisije vibracij, navedena v teh navodilih, je bila izmerjena v skladu s standardiziranim testom iz EN 62841 in se lahko uporablja za primerjavo enega orodja z drugim. Uporablja se lahko tudi za predhodno oceno izpostavljenosti.

Deklarirana raven oddajanja vibracij je predstavljena za glavne načine uporabe orodja.

Toda če orodje uporabljate v druge namene, z drugačnimi nastavki oz. je orodje slabo vzdrževano, se raven oddajanja vibracij lahko razlikuje. To pa lahko znatno poveča raven izpostavljenosti v celotnem delovnem času.

Če želite dobiti natančno oceno izpostavljenosti tresljajem, morate upoštevati tudi čase, ko je orodje izklopljeno ali deluje, vendar ga dejansko ne uporabljate. To pa lahko znatno zmanjša raven izpostavljenosti v celotnem delovnem času.

Določite dodatne varnostne ukrepe za zaščito operaterja pred učinki vibracij, kot so: Vzdrževanje orodja in pripomočkov, ohranjanje toplih rok, organizacija delovnih vzorcev.

⚠ ***POZOR!***

Pri zvočnem tlaku nad 85 dB(A) nosite ščitnike za ušesa.

Tehnični podatki

Vrsta izdelka		NB 16-54 18-EC
Izdelek		Žebljalnik za žeblje za talne letve
Nazivna napetost	V DC	18
Kapaciteta nabojnika	žeblji	110
Vrsta žeblja	Ga	18
Dolžina žebljev za talne letve	mm	16–54
Premer žebljev	mm	1,2
Teža v skladu s postopkom FLEX Procedure 01	kg	2,2

Baterija	18 V	AP 18/2,5 AP 18/4,0 AP 18/5,0 AP 18/8,0 AP 18/4,0 XT AP 18/8,0 XT	
Teža baterije	kg	AP 18/2,5 AP 18/4,0 AP 18/5,0 AP 18/8,0 AP 18/4,0 XT AP 18/8,0 XT	0,4 0,8 0,7 1,1 0,7 1,2
Razpon polnilnika	CA...18 serija CA...12/18 serija		
Temperatura polnjenja	0~40°C		
Delovna temperatura	-10~40 °C		
Temperatura za shranjevanje	-20~50 °C		

Pregled (glejte sliko A)

Oštevilčenje funkcij izdelka se nanaša na sliko naprave na strani s slikami.

1. **Kontakt obdelovanca**
2. **Zapah za sprostitev zastoja**
3. **Delovna LED luč**
4. **Stikalo za vklop/izklop**
5. **Ročaj**
6. **Odstranljiv kavelj**
7. **Gumb za sprostitev nabojnika**
8. **Nabojnik**
9. **Okenca indikatorja žebljev**
10. **Gumb za izbiro načina**
11. **Način kontaktnega aktiviranja**
12. **Način enojnega zaporednega aktiviranja**
13. **Stikalo za vklop**
14. **Podloga proti praskam (x3)**
15. **Izbirnik globine**

Navodila za uporabo

⚠ ***OPOZORILO!***

Preden pričnete uporabljati električno orodje, odstranite baterijo.

Pred vklopom električnega orodja

Električno orodje in priključke vzemite iz embalaže in se prepričajte, da noben del ne manjka in ni poškodovan.

i ***OPOMBA***

Ob dostavi baterija ni v celoti napolnjena. Pred prvo uporabo v celoti napolnite baterijo. Preberite si navodila za uporabo polnilnika.

Nasveti za dolgo življenjsko dobo baterije

⚠ ***POZOR!***

- *Baterij nikoli ne polnite pri temperaturah pod 0 °C ali nad 40 °C.*
- *Baterij ne polnite v okolju z visoko vlažnostjo zraka ali visoko temperaturo okolja.*
- *Med polnjenjem ne pokrivajte baterij in polnilnika.*
- *Po končanem polnjenju izvlecite vtič polnilnika iz električnega omrežja.*

Baterija in polnilnik se med polnjenjem segrejeta. To je povsem normalno!

i ***OPOMBA***

Upoštevajte navodila za pravilno polnjenje baterij v navodilih za polnjenje baterije.

Če baterij ne uporabljate dlje časa, jih delno napolnjene shranite na hladnem.

Vstavljanje/zamenjava akumulatorja (glejte sl. B1–B2)

- Napolnjeno baterijo potisnite v električno orodje, dokler ne zaslišite, da se zaskoči (glejte sl. B1).
- Če ga želite odstraniti, pritisnite gumb za sprostitev (1.) in izvlecite akumulator (2.) (glejte sl. B2).

⚠ ***POZOR!***

Ko naprave ne uporabljate, zaščitite kontakte baterije. Zaradi zrahljanih kovinskih delov lahko pride do kratkega stika, nevarnosti eksplozije in požara!

Kavelj za pas (glejte sliko C)

Vašemu orodju je priložen odstranljiv kavelj (6), ki ga lahko namestite na katerokoli stran orodja. Kavelj se lahko uporablja za obešanje orodja na pas.

Namestite kavelj na orodje:

- Odstranite baterijo.
- Poravnajte kavelj z odprtinami na podstavku orodja.
- Vstavite vijak in ga varno privijte z izvijačem (ni priložen).

Odstrani kavelj iz orodja:

- Odstranite baterijo.
- Sprostite vijak in odstranite kavelj.

Podloga proti praskam (glejte sliko D)

⚠ ***OPOZORILO!***

Preden odstranite ali zamenjate podlogo proti praskam, odstranite baterijo iz orodja. *Neupoštevanje tega nasveta lahko povzroči hude telesne poškodbe.*

Podloga proti praskam (14), pritrjena na nos orodja, pomaga preprečiti poškodbe in vdolbine na delovni površini pri delu z mehkejšim lesom.

Podlogo proti praskam lahko odstranite tako, da jo povlečete navzdol in stran od kontakta obdelovanca (1). Da zamenjate podlogo proti praskam, jo namestite na mesto nad kontaktno površino obdelovanca in jo potisnite navzgor na zadnji strani, da jo ponovno namestite.

Vgrajena shramba (D-1) za podlogo proti praskam se nahaja na nabojniku orodja. V vgrajeni shrambi sta na voljo dve rezervni podlogi proti praskam.

Za nalaganje ali odstranjevanje žebljev za talne letve (glejte sliko E)

⚠ ***OPOZORILO!***

Pred vstavljanjem ali odstranjevanjem žebljev odstranite baterijo iz orodja. *Če tega ne storite, lahko pride do resnih telesnih poškodb.*

⚠ ***OPOZORILO!***

Pri vstavljanju žebljev držite orodje stran od sebe in drugih. *Če tega ne storite, lahko pride do resnih telesnih poškodb.*

⚠ ***OPOZORILO!***

Uporabljajte samo žeblje, ki so priporočeni za uporabo s tem orodjem. *Uporaba katerega koli drugega žeblja lahko povzroči okvaro orodja in resne poškodbe.*

⚠ ***OPOZORILO!***

Nikoli ne nalagajte žebljev z aktiviranim kontaktom obdelovanca ali sprožilcem. *Neupoštevanje tega navodila lahko povzroči resne telesne poškodbe.*

Za vstavljanje žebljev:

- Odstranite baterijo.
- Ko je vrh orodja obrnjen stran od vas, stisnite gumb za sprostitev nabojnika (7), ki se nahaja na zadnji strani nabojnika, in potisnite nabojnik.
- Postavite žebljev za talne letve v kanal tako, da so konice žebljev (E-1) usmerjene navzdol in naslonjene na dno kanala.
- Pritisnite nabojnik in pritisnite gumb za sprostitev nabojnika, da ga zaprete, dokler se varno ne zaskoči na svoje mesto.
- Prepričajte se, da je nabojnik varno blokiran na mestu.
- Ponovno namestite baterijo in ponovno aktivirajte žebljalnik tako, da pritisnete in pridržite stikalo za vklop (13) za 1 sekundo.
- Število preostalih žebljev lahko spremljate skozi okenca indikatorja žebljev (9) in po potrebi naložite več žebljev.

Za odstranjevanje žebljev:

- Odstranite baterijo.
- Stisnite gumb za sprostitev nabojnika, ki se nahaja na zadnji strani nabojnika, in potisnite nabojnik.
- Odstranite žeblje.
- Zaprite nabojnik in se prepričajte, da je varno blokiran.

Nastavitev globine zabijanja (glejte sliko F)

⚠ ***OPOZORILO!***

Pri prilagajanju vedno usmerite žebljalnik stran od sebe in drugih. *Če tega ne storite, lahko povzročite resne poškodbe.*

Priporočljivo je, da preizkusite globino zagona na odpadnem obdelovancu, da določite potrebno globino za aplikacijo.

Trši materiali in daljši žeblji zahtevajo več sile za zabijanje žeblja.

- Odstranite baterijo.
- Izbirnik globine (15) obrnite navzgor ali navzdol, da prilagodite globino, kot je

prikazano s puščico globine.

–T–	Plitveje
¯T¯	Globlje

- Ponovno priklopite baterijo in ponovno zaženite orodje tako, da pritisnete in držite stikalo za vklop (13) za 1 sekundo.
- Po vsaki nastavitvi zabijte testni žebelj, dokler ni nastavljena želena globina.

OPOMBA: Če je zračni tlak v cilindru prenizek, se žeblji ne bodo pravilno zabili v les. V tem primeru je treba žebljalnik poslati na servis.

Zabijanje žebljev za talne letve (glejte sliko G)

⚠ ***OPOZORILO!***

Kontaktnega mehanizma obdelovanca med delovanjem orodja nikoli ne zagozdite ali zadržujte. *To lahko povzroči resne poškodbe.*

i ***OPOMBA***

Če po pritisku na stikalo za vklop ne izvedete nobenih drugih ukrepov, se žebljalnik po 30 minutah samodejno izklopi.

Način enojnega zaporednega aktiviranja:

Enojno zaporedno aktiviranje omogoča najnatančnejšo namestitev žebljev.

- Zagotovite, da je obdelovanec pred kakršnim koli postopkom pritrjen.
- Priklopite baterijo in zaženite orodje tako, da pritisnete in pridržite stikalo za vklop (13) 1 sekundo.
- Na kratko pritisnite gumb za izbiro načina (10), da izberete način enojnega zaporednega aktiviranja »T«.
- Trdno primite orodje, da ohranite nadzor.
- Postavite kontakt orodja (1) na delovno površino.
- Pritisnite orodje ob delovno površino, da pritisnete na stik obdelovanca. Nato stisnite sprožilno stikalo (4), da zabijete žebelj.
- Sprostite sprožilno stikalo in dvignite nos z obdelovanca, da dokončate pribijanje žebljev.
- Ponovite korake, da zabijete več žebljev.

OPOMBA: Pridržite sprožilec, dokler se cikel zabijanja ne zaključi.

Če po pritisku na obdelovanec brez sprostitve ni gibanja več kot 5 sekund, se sprožanje zakleni, dokler uporabnik ne sprosti kontakta z obdelovancem in sprožilnega stikala ter ponovno ne zažene delovanja.

Način kontaktnega aktiviranja:

Kontaktna aktivacija omogoča zelo hitro ponavljajoče se nameščanje žebljev.

- Zagotovite, da je obdelovanec pred kakršnim koli postopkom pritrjen.
- Priklopite baterijo in zaženite orodje tako, da pritisnete in pridržite stikalo za vklop (13) 1 sekundo.
- Na kratko pritisnite gumb za izbiro načina (10), da izberete način kontaktnega aktiviranja » TTT «.
- Trdno primite orodje, da ohranite nadzor.
- Stisnite in pridržite sprožilec (4).
- Pritisnite orodje ob delovno površino, da pritisnete kontakt obdelovanca (1) in zabijete žebelj. Držite sprožilec pritisnjen.
- Orodje premaknite na naslednje mesto za zabijanje in pritisnite orodje ob obdelovanec, da zabijete nov žebelj.
- Ko končate, sprostite sprožilec.

OPOMBA: Kontaktni način aktiviranja še ohranja logiko enojnega zaporednega aktiviranja.

To pomeni, da lahko orodje upravljate tudi tako, da pritisnete kontakt obdelovanca na površino in pritisnete sprožilno stikalo.

Če po pritisku na obdelovanec brez sprostitve ni gibanja več kot 5 sekund, se sprožanje zakleni, dokler uporabnik ne sprosti kontakta z obdelovancem ter ponovno ne zažene delovanja.

Zaklepanje sprožitve na prazno

Ko ima nabojnik še 0–5 žebljev, funkcija zaklepanja sprožitve na prazno ne omogoča nadaljnjega delovanja. Za nadaljevanje delovanja ponovno napolnite orodje z žeblji.

LED-delovne luči (glejte sliko H)

LED-delovne luči (3) se vklopijo, ko je sprožilno stikalo (4) ali kontakt obdelovanca (1) pritisnjen. To zagotavlja dodatno osvetlitev površine obdelovanca.

LED-delovne luči se ugasnejo približno 10 sekund po sprostitvi sprožilnega stikala in kontakta obdelovanca.

Odstranjevanje zagozdenega žebljev za talne letve (glejte sliko I1-I2)

- Odstranite baterijo.
- Pritisnite gumb za sprostitev nabojnika (7) in odstranite žeblje iz nabojnika.
- Dvignite zapah za sprostitev zastoja (2) in odprite sprostitev zastoja.
- Zataknjen žebelj po potrebi odstranite z uporabo ravnega izvijača ali klešč.

OPOMBA: Ne poškodujte/praskajte kanala za žeblje ali pogonskega mehanizma. Izvijač mora vedno zdrsniti čez žebelj, ko ga vlečete.

- Zaprite sprostitev zastoja in zapah.
- Ponovno naložite žeblje in zaprite nabojnik.
- Ponovno priklopite baterijo in ponovno zaženite orodje tako, da pritisnete in držite stikalo za vklop za 1 sekundo.

OPOMBA

*Zabijanje žebljev pregloboko v material, odvečni ostanki ali zagozdeni žeblji lahko povzročijo, da se udarna glava zatakne v spodnjem položaju. Udarno glavo je običajno mogoče vrniti v delovni položaj tako, da pritisnete delovni kontaktni element ob odpadni kos lesa in stisnete sprožilec. Glejte poglavje »**Uvlekanje padle udarne glave**« v tem priročniku.*

Način zaščite pred temperaturo

Način zaščite pred temperaturo ščiti orodje, ko ga uporabljate pri izjemno nizkih/vročih temperaturah (zunaj priporočenega območja okoliških temperatur) ali ko se orodje med uporabo pregreje/zmrzne. Če se to zgodi, orodje ne bo delovalo, LED-lučka stikala za vklop/indikatorja bosta izmenično utripala. Pustite, da se orodje pred uporabo segreje ali ohladi.

Diagnostični indikatorji

LED-indikatorji pod stikalom za vklop in gumbom za način prav tako podajajo povratne informacije, ki prikazujejo težave z orodjem in/ali baterijo. Oglejte si spodnjo tabelo, da interpretirate sporočilo utripajočih LED-lučkami in možne rešitve.

Težava	Svetlobni indikator pod stikalom za napajanje	Indikatorska lučka pod » T «	Indikatorska lučka pod » TTT «	Rešitev
Temperatura baterije je previsoka.	Utripanje	Ne sveti	Ne sveti	Pustite, da se baterija ohladi ali pa uporabite drugo baterijo.
Podnapetost baterije.	Utripanje	Ne sveti	Ne sveti	
Temperatura elektronskih komponent je po neprekinjenem delovanju previsoka.	Ne sveti	Izmenično utripanje		Pustite, da se orodje ohladi.
Slaba povezava ali druga okvara električne povezave	Ne sveti	Ne sveti	Ne sveti	Odstranite in ponovno vstavite baterijo, nato ponovno zaženite orodje. Ali pa kontaktirajte pooblaščeni center za pomoč strankam za popravila.
Orodje je ne deluje. Ali kratek stik	Hkrati utripa			Ponovno zaženite orodje. Ali pa kontaktirajte pooblaščeni center za pomoč strankam za popravila.

Okvara elektronskih komponent.	Ne sveti	Hkrati utripa	Za popravila se obrnite na pooblaščeni center za podporo strankam.

Uvlekanje spuščene udarne glave (glejte sliko J)

- Odstranite baterijo in odstranite vse žeblje.
- Ponovno vstavite baterijo, nato pritisnite in pridržite stikalo za vklop (13) za 1 sekundo.
- Odprite nabojnik.
- Pritisnite kontakt obdelovanca (1) na obdelovanec.
- Pritisnite sprožilno stikalo (4).
- Udarna glava se bo umaknila.
- Ponovno vstavite žeblje.

Transport

Litij-ionske baterije so predmet zahtev zakonodaje o nevarnem blagu.

Transport teh baterij mora potekati v skladu z lokalnimi, nacionalnimi in mednarodnimi določbami in predpisi.

Uporabniki lahko te baterije prevažajo po cesti brez dodatnih zahtev.

Komercialni transport litij-ionskih baterij s strani ladijskih podjetij je predmet predpisov za transport nevarnih snovi. Priprave na pošiljanje in transport lahko izvajajo le ustrezno usposobljene osebe. Celoten postopek mora biti pod strokovnim nadzorom.

Pri prevozu polnilnih baterij je treba upoštevati naslednje točke:

Zagotovite, da so kontaktni terminali baterije zaščiteni in izolirani, da preprečite kratke stike.

Prepričajte se, da je baterija zaščitena pred premiki znotraj embalaže.

Poškodovanih baterij ali baterij, ki puščajo, ni dovoljeno prevažati.

Kontaktirajte svojo dostavno podjetje za dodatne informacije.

⚠ ***POZOR!***

Ne odlagajte baterij, ki imajo poškodovano ohišje.

Vzdrževanje in nega

⚠ ***OPOZORILO!***

Preden opravite kakršno koli delo na električnem orodju, odstranite baterijo iz orodja.

Čiščenje

⚠ ***POZOR!***

Pri čiščenju s suhim stisnjenim zrakom vedno nosite očala.

Redno očistite električno orodje in prezračevalne odprtine. Pogostost čiščenja je odvisna od materiala in trajanja uporabe. S kompresorjem redno spihajte notranjost ohišja in motor.

Popravila

Popravila lahko izvaja le pooblaščeni servisni center.

i ***OPOMBA***

Med garancijskim obdobjem ne popuščajte vijakov na ohišju. Neupoštevanje te zahteve bo razveljavilo vse zahtevke po garanciji proizvajalca.

Nadomestni deli in nastavki

Druge dodatke, zlasti orodje in pripomočke, najdete v katalogih proizvajalca. Risbe z deli in sezname nadomestnih delov najdete na naši spletni strani: **www.flex-tools.com.**

Informacije o odstranjevanju

⚠ ***OPOZORILO!***

Onemogočite uporabo električnih orodij, ki jih ne potrebujete več:

– *baterijska električna orodja tako, da odstranite baterijo.*



Samo države EU

Električnih orodij ne zavrzite med gospodinjske odpadke!

V skladu z Direktivo EU 2012/19/EU glede odpadne električne in elektronske opreme in prenosom na državno zakonodajo je treba iztrošene električne naprave zbirati ločeno in jih reciklirati na okolju prijazen način.

Predelava namesto odstranjevanja med odpadke.

Napravo, nastavke in embalažo je treba reciklirati na okolju prijazen način. Plastični deli so namenjeni za recikliranje, odvisno od vrste materiala.

OPOZORILO!

Baterij ne mečite med gospodinjske odpadke, v vodo ali ogenj. Ne odpirajte iztrošenih baterij.

Velja samo za države EU:
V skladu s Pravilnikom 2023/1542 je treba okvarjene ali rabljene baterije reciklirati.

OPOMBA

O možnostih odstranjevanja se pozanimajte pri svojem prodajalcu!

CE-Izjava o skladnosti

Izjave o skladnosti so vključene v Prilogo 1 k tem navodilom za uporabo.

Oprostitev odgovornosti

Proizvajalec in njegov predstavnik nista odgovorna za kakršno koli škodo in izgubo prihodkov zaradi prekinitve poslovanja, ki ga je povzročil izdelek oziroma neuporaben izdelek.
Proizvajalec in njegov predstavnik nista odgovorna za kakršno koli škodo, nastalo zaradi nepravilne uporabe izdelka ali uporabe izdelka z izdelki drugih proizvajalcev.

Cuprins

Simboluri utilizate în acest manual 165
Simbolurile de pe produs 165
Informații privind siguranța 165
Zgomotul și vibrațiile. 166
Date tehnice 166
Prezentare generală. 167
Instrucțiuni de utilizare 167
Transport 171
Întreținerea și îngrijirea 172
Informații privind eliminarea 172
Declarație de conformitate CE 172
Exonerare de responsabilitate. 172

Simboluri utilizate în acest manual

⚠ ***AVERTISMENT!***
Implică pericol iminent. Nerespectarea acestui avertisment poate duce la deces sau la vătămări extrem de grave.

⚠ ***ATENȚIE!***
Denotă o posibilă situație periculoasă. Nerespectarea acestui avertisment se poate solda cu vătămare ușoară sau cu pagube.

i ***NOTĂ***
Denotă aplicarea sfaturilor și a informațiilor importante.

Simbolurile de pe produs


Înainte de a porni scula electrică, citiți manualul de utilizare.


Informații privind eliminarea vechii scule (a se vedea pagina 172)


Marcaj CE


Marcaj UKCA


Nu priviți direct în lampă în timp ce funcționează


Purtați ochelari de protecție

Informații privind siguranța

⚠ ***AVERTISMENT!***
Înainte de a utiliza scula electrică, vă rugăm să citiți următoarele și să acționați în consecință:

- *aceste instrucțiuni de utilizare,*
- *„Instrucțiunile generale de siguranță" privind manipularea sculelor electrice din broșura anexată (broșura nr.: 315915),*
- *normele de șantier în vigoare și reglementările pentru prevenirea accidentelor.*

Această sculă electrică este de ultimă oră și a fost construită în conformitate cu reglementările de siguranță recunoscute.

Însă, pe durata utilizării, scula electrică poate reprezenta un pericol pentru viața și membrele utilizatorului sau ale unui terț, ori scula electrică sau alte bunuri pot fi deteriorate.

Scula electrică poate fi utilizată numai

- *pentru utilizarea prevăzută*
- *în stare perfectă de funcționare.*

Defectele care îi afectează siguranța trebuie remediate imediat.

Utilizarea prevăzută

Pistolul de cuie tip bradeste destinat

- *pentru utilizare comercială în industrie și meșteșuguri,*
- *sau înfigerea de cuie în piese de lemn.*

Instrucțiuni de siguranță pentru pistolul de cuie de tip Brad

⚠ ***AVERTISMENT!***
Citiți toate avertismentele de siguranță, instrucțiunile, ilustrațiile și specificațiile furnizate cu această sculă electrică. *Nerespectarea tuturor instrucțiunilor enumerate mai jos poate duce la electrocutare, incendiu și/sau vătămări grave. Păstrați toate avertismentele și instrucțiunile pentru consultare ulterioară.*

- **Presupuneți întotdeauna că scula conține elemente de fixare.** Manipularea neglijentă a capsatorului pentru cuie poate duce la declanșarea neașteptată a elementelor de fixare și la vătămări corporale.

- **Nu îndreptați scula către dvs. sau către oricine din apropiere.** Declanșarea neașteptată va descărca elementul de fixare, provocând o vătămare corporală.
- **Nu acționați scula decât dacă scula este așezată ferm pe piesa de prelucrat.** Dacă scula nu intră în contact cu piesa de prelucrat, elementul de fixare poate fi deviat în direcția opusă țintei.
- **Deconectați scula de la sursa de alimentare atunci când elementul de fixare se blochează în sculă.** În timp ce scoateți un element de fixare blocat, capsatorul de cuie poate fi activat accidental dacă este conectat.
- **Aveți grijă când scoateți un element de fixare blocat.** Mecanismul poate fi sub compresie și elementul de fixare poate fi descărcat cu forță în timp ce încercați să eliberați o stare blocată.
- **Nu utilizați acest pistolul pentru cuie pentru fixarea cablurilor electrice.** Nu este proiectat pentru instalarea cablurilor electrice și poate deteriora izolația cablurilor electrice, provocând astfel șocuri electrice sau pericole de incendiu.
- **Țineți scula electrică de suprafețele de prindere izolate, atunci când efectuați o operațiune în care accesoriul de tăiere sau dispozitivul de fixare poate intra în contact cu cabluri ascunse.** Accesoriul de tăiere sau dispozitivul de fixare care intră în contact cu un fir „sub tensiune" poate face ca părțile metalice expuse ale uneltei electrice să fie „sub tensiune" și ar putea provoca operatorului un șoc electric.

Zgomotul și vibrațiile

Valorile zgomotului și ale vibrațiilor emise au fost determinate în conformitate cu norma EN 60745.

Nivelul sonor A evaluat pentru această sculă electrică este tipic:

– Nivel de presiune sonoră L_{pA}: 80 dB(A)
– Nivel de putere sonoră L_{WA}: 91 dB(A)
– Incertitudine: K = 3 dB

Valoarea totală a vibrațiilor:

– Valoarea emisiilor a_h: 2,43 m/s^2
– Incertitudine: K = 1,5 m/s^2

⚠ ***ATENȚIE!***
Valorile măsurate specificate se aplică sculelor electrice noi. Utilizarea zilnică duce la modificarea valorilor de zgomot și vibrații.

i ***NOTĂ***
Nivelul de emisie de vibrații menționat în aceste instrucțiuni a fost măsurat în conformitate cu un test standardizat prezentat în EN 62841 și poate fi utilizat pentru a compara o sculă cu alta. Acesta poate fi, de asemenea, utilizat pentru o evaluare preliminară a expunerii.

Nivelul declarat al vibrațiilor emise reprezintă principalele aplicații ale sculei.

Cu toate acestea, în cazul în care scula este utilizată pentru aplicații diferite, cu accesorii diferite sau cu întreținere necorespunzătoare, nivelul emisiilor de vibrații poate fi diferit. Acest lucru poate mări semnificativ nivelul de expunere în cadrul perioadei totale de lucru.

Pentru a face o estimare exactă a nivelului de expunere la vibrații, este, de asemenea, necesar să se țină seama de momentele în care scula este oprită sau funcționează, dar nu este de fapt utilizată. Acest lucru poate diminua semnificativ nivelul de expunere în cadrul perioadei totale de lucru.

Identificați măsurile suplimentare de siguranță pentru a proteja operatorul de efectele vibrațiilor, cum ar fi: Întreținerea sculei și a accesoriilor, menținerea căldurii mâinilor, organizarea tiparelor de lucru.

⚠ ***ATENȚIE!***
Purtați protecții pentru urechi la o presiune acustică de peste 85 dB(A).

Date tehnice

Tipul de produs		NB 16-54 18-EC
Produs		Pistolul de cuie tip brad
Tensiune nominală	Vdc	18
Capacitatea magaziei	cuie	110
Tipul de cuie	Ga	18
Lungimea cuielor de tip Brad	mm	16-54
Diametrul cuiului	mm	1,2

Greutate în conformitate cu procedura FLEX 01	kg	2,2	
Acumulator	18V	AP 18/2.5 AP 18/4,0 AP 18/5.0 AP 18/8.0 AP 18/4,0 XT AP 18/8.0 XT	
Greutate acumulator	kg	AP 18/2.5 AP 18/4,0 AP 18/5.0 AP 18/8.0 AP 18/4,0 XT AP 18/8.0 XT	0,4 0,8 0,7 1,1 0,7 1,2
Gama încărcătorului	CA...seria 18 CA...seria 12/18		
Temperatură de încărcare	0~40°C		
Temperatura de funcționare	-10~40°C		
Temperatură de depozitare	-20~50°C		

Descriere (consultați figura A)

Numerele ce indică specificațiile produsului fac referire la ilustrația mașinii de pe pagina grafică.

1. **Contactul piesei de prelucrat**
2. **Dispozitivul de eliberare a blocajului**
3. **Indicator luminos de funcționare LED**
4. **Comutatorul de declanșare**
5. **Mâner**
6. **Cârlig detașabil**
7. **Butonul de eliberare a magaziei**
8. **Magazine**
9. **Ferestre cu indicator de cuie**
10. **Buton de selectare a modului**
11. **Mod de acționare a contactului**
12. **Mod de declanșare secvențială unică**
13. **Comutatorul de alimentare**
14. **Protecție anti-marcaj (x3)**
15. **Selector de adâncime**

Instrucțiuni de utilizare

⚠ ***AVERTISMENT!***

Scoateți acumulatorul înainte de a executa vreo operațiune asupra sculei electrice.

Înainte de a porni scula electrică

Despachetați scula electrică și accesoriile și asigurați-vă dacă există piese lipsă sau deteriorate.

i ***NOTĂ***

Bateriile nu sunt încărcate complet în momentul livrării. Înainte de prima utilizare, încărcați complet bateria. Consultați manualul de instrucțiuni al încărcătorului.

Sfaturi pentru o durată lungă de viață a bateriei

⚠ ***ATENȚIE!***

- *Nu încărcați niciodată bateriile la temperaturi sub 0 °C sau peste 40 °C.*
- *Nu încărcați bateriile în medii cu umiditate ridicată a aerului sau temperatură ambiantă.*
- *Nu acoperiți bateriile și încărcătorul în timpul procesului de încărcare.*
- *Scoateți ștecherul încărcătorului la sfârșitul procesului de încărcare.*

Bateria și încărcătorul se încălzesc în timpul procesului de încărcare. Acest lucru este perfect normal!

i ***NOTĂ***

Urmați instrucțiunile pentru încărcarea corectă a acumulatorului din instrucțiunile de utilizare pentru acumulator.

Dacă bateriile nu sunt utilizate pentru o perioadă lungă de timp, depozitați-le parțial încărcate într-un loc răcoros.

Introducerea/înlocuirea bateriei (a se vedea figura B1-B2)

- Introduceți bateria încărcat în scula electrică până la auzul unui clic (a se vedea figura B1).
- Pentru scoatere, apăsați butonul de eliberare (1.) și scoateți bateria (2.) (consultați figura B2).

⚠ ***ATENȚIE!***

Când dispozitivul nu este utilizat, protejați

bornele acumulatorului. Piesele de metal pot scurtcircuita bornele; pericol de explozie și de incendiu!

Cârlig pentru curea (a se vedea figura C)

Scula dvs. este livrat cu un cârlig detașabil pentru centură (6) care poate fi poziționat pe ambele părți ale sculei. Cârligul poate fi folosit pentru a atârna scula pe o centură.

Instalați cârligul pe sculă:

- Îndepărtați acumulatorul.
- Aliniați cârligul cu găurile de pe baza sculei.
- Introduceți șurubul și strângeți-l bine cu o șurubelniță (nu este inclusă).

Scoateți cârligul din sculă:

- Îndepărtați acumulatorul.
- Slăbiți șurubul și scoateți cârligul.

Protecție anti-marcaj (a se vedea figura D)

⚠ ***AVERTISMENT!***

Scoateți bateria din sculă înainte de a scoate sau înlocui protecția anti-marcaj. *Nerespectarea acestei indicații poate duce la accidentări grave.*

Protecția anti-marcaj (14), atașată pe nasul sculei, ajută la prevenirea marcării și a deteriorării suprafeței de lucru atunci când se lucrează cu lemn mai moale.

Protecția anti-marcaj poate fi îndepărtată trăgându-o în jos și îndepărtându-o de pe contactul cu piesa de prelucrat (1). Pentru a înlocui o protecția anti-marcaj, fixați-o peste contactul cu piesa de prelucrat și împingeți-o în sus în spate pentru a o fixa la loc.

Spațiul de depozitare încorporat (D-1) pentru protecția anti-marcaj se află în magazia sculei. Două protecțiile anti-marcaj sunt prevăzute în zona de depozitare încorporată.

Pentru a încărca sau scoate cuie de tip brad (a se vedea figura E)

⚠ ***AVERTISMENT!***

Scoateți bateria din sculă înainte de a încărca sau scoate cuie. *Nerespectarea acestei prevederi poate duce la vătămări corporale grave.*

⚠ ***AVERTISMENT!***

Țineți scula îndreptată departe de dumneavoastră și de ceilalți atunci când încărcați cuie. *Nerespectarea acestei prevederi poate duce la vătămări corporale grave.*

⚠ ***AVERTISMENT!***

Folosiți doar cuiele recomandate pentru utilizarea cu această sculă. *Utilizarea oricăror altor tipuri de cuie poate duce la funcționarea defectuoasă a sculei, provocând răni grave.*

⚠ ***AVERTISMENT!***

Nu încărcați niciodată cuie cu contactul piesei de prelucrat sau declanșatorul activat. *Acest lucru ar putea duce la posibile vătămări corporale grave.*

Pentru a încărca cuie:

- Îndepărtați acumulatorul.
- Cu vârful sculei îndreptat în direcția opusă dumneavoastră, apăsați butonul de eliberare a încărcătorului (7) situat în spatele acestuia și glisați încărcătorul pentru a-l deschide.
- Așezați cuiele de tip brad în canal cu vârfurile cuielor (E-1) îndreptate în jos și sprijinite pe fundul canalului.
- Împingeți magazia și apăsați butonul de eliberare a încărcătorului pentru a-l închide până când se fixează în siguranță în poziție.
- Asigurați-vă că magazia este fixată în siguranță la locul său.
- Reatașați bateria și reactivați pistolul de cuie apăsând și menținând apăsat întrerupătorul de alimentare (13) timp de 1 secundă.
- Puteți observa numărul de cuie rămase prin ferestrele indicatorului de cuie (9) și încărcați mai multe cuie după cum este necesar.

Pentru a scoate cuiele:

- Îndepărtați acumulatorul.
- Apăsați butonul de eliberare a magaziei situat în spatele acestuia și glisați magazia pentru a-o deschide.
- îndepărtați cuiele.
- Închideți magazia și asigurați-vă că este fixată corect în poziție.

Reglarea adâncimii de acționare (a se vedea figura F)

⚠ ***AVERTISMENT!***

Îndreptați întotdeauna pistolul de cuie departe de dumneavoastră și de ceilalți atunci când efectuați ajustări. *Nerespectarea acestei prevederi poate provoca vătămări grave.*

Este recomandabil să testați adâncimea de acționare pe o piesă de prelucrat de încercare pentru a determina adâncimea necesară pentru aplicație.

Materialele mai dure și cuie mai lungi vor necesita mai multă forță pentru a conduce cuiul.

- Îndepărtați acumulatorul.
- Rotiți selectorul de adâncime (15) în sus sau în jos pentru a regla adâncimea așa cum este indicat de săgeata de adâncime.

–T–	Mai puțin adânc
¯T¯	Mai adânc

- Reatașați bateria și reporniți scula apăsând și ținând apăsat întrerupătorul de alimentare (13) timp de 1 secundă.
- Bateți un cui de test după fiecare reglaj, până când este obținută adâncimea dorită.

NOTĂ: Dacă presiunea aerului din cilindru este prea mică, cuiele nu vor fi introduse corect în lemn. În acest caz, aparatul de bătut cuie trebuie trimis la service.

Fixarea cuielor tip brad (a se vedea figura G)

⚠ ***AVERTISMENT!***

Nu strângeți și nu țineți niciodată mecanismul de contact al piesei de prelucrat în timpul funcționării sculei. *Acest lucru ar putea duce la posibile vătămări grave.*

i ***NOTĂ***

Dacă nu se întreprinde nicio altă acțiune după apăsarea întrerupătorului de alimentare, pistolul de bătut cuie se va opri automat după 30 de minute.

Mod de declanșare secvențială unică:

Declanșare secvențială unică asigură cea mai precisă plasare a cuielor.

- Asigurați-vă că piesa de prelucrat este fixată înainte de a efectua orice operație.
- Atașați bateria și porniți scula apăsând și ținând apăsat întrerupătorul de alimentare (13) timp de 1 secundă.
- Apăsați scurt butonul de selectare a modului (10) pentru a selecta modul de declanșare secvențială unică „T".
- Prindeți ferm scula pentru a menține controlul.
- Poziționați contactul piesei de prelucrat (1) al sculei pe suprafața de lucru.
- Împingeți scula pe suprafața de lucru pentru a apăsa contactul piesei de prelucrat. Apoi strângeți comutatorul de declanșare (4) pentru a introduce un cui.
- Eliberați comutatorul de declanșare și ridicați nasul de pe piesa de prelucrat pentru a finaliza acțiunea de introducere a cuiului.
- Repetați pașii pentru a introduce mai multe cuie.

NOTIFICARE: Țineți declanșatorul apăsat până când ciclul de acționare este complet.

Dacă nu mai există acțiune mai mult de 5 secunde după apăsarea contactului piesei de prelucrat fără eliberare, tragerea va fi blocată până când utilizatorul eliberează atât contactul piesei de prelucrat, cât și comutatorul de declanșare și repornește operațiunea.

Mod de acționare a contactului:

Acționarea contactului permite plasarea repetitivă a cuielor foarte rapide.

- Asigurați-vă că piesa de prelucrat este fixată înainte de a efectua orice operație.
- Atașați bateria și porniți scula apăsând și ținând apăsat întrerupătorul de alimentare (13) timp de 1 secundă.
- Apăsați scurt butonul de selectare a modului (10) pentru a selecta modul de acționare a contactului „TTT".
- Prindeți ferm scula pentru a menține controlul.
- Strângeți și țineți apăsat comutatorul de declanșare (4).
- Împingeți scula pe suprafața de lucru pentru a apăsa contactul piesei de prelucrat (1) și pentru a introduce un cui. Țineți comutatorul de declanșare apăsat.
- Mutați scula în următorul loc de introdus cuie și împingeți scula pe piesa de prelucrat pentru a introduce un alt cui.
- Eliberați declanșatorul când ați terminat.

NOTIFICARE: Modul de acționare a contactului păstrează încă logica modului de acționare secvențială unică.

Aceasta înseamnă că scula poate fi acționată și apăsând contactul piesei de prelucrat pe suprafață și strângând comutatorul de declanșare.

Dacă nu mai există acțiune mai mult de 5 secunde după contactul piesei de prelucrat sau comutatorul de declanșare apăsat fără eliberare, tragerea va fi blocată până când utilizatorul eliberează atât contactul piesei de prelucrat, cât și comutatorul de declanșare și repornește operațiunea.

Blocare la tragere în gol

Când magazia are 0-5 cuie rămase, funcția de blocare a tragerii in gol nu va permite funcționarea continuă. Pentru a relua funcționarea, reîncărcați scula cu cuie.

Lumini de lucru cu LED (a se vedea figura H)

Luminile de lucru LED (3) se vor aprinde atunci când comutatorul de declanșare (4) sau contactul piesei de prelucrat (1) este apăsat. Aceasta asigură iluminarea suplimentară a suprafeței piesei de prelucrat.

Luminile de lucru cu LED-uri se vor stinge în aproximativ 10 secunde după eliberarea atât a comutatorului de declanșare, cât și a contactului piesei de prelucrat.

Îndepărtarea unui cui tip brad blocat (a se vedea figura I1-I2)

- Îndepărtați acumulatorul.
- Apăsați butonul de eliberare a magaziei (7) și scoateți cuiele din magazie.
- Ridicați clama de eliberare a blocajului (2) și deschideți dispozitivul de eliberare a blocajului.
- Scoateți cuiul blocat folosind o șurubelniță cu cap plat sau un clește, dacă este necesar.

NOTIFICARE: Nu ștergeți/zgâriați canalul cuielor sau mecanismul de introducere cuie. Șurubelnița trebuie să alunece întotdeauna peste cui atunci când este obstructiv.

- Închideți dispozitivul de eliberare a blocajelor și zăvorul.
- Reîncărcați cuiele și închideți magazia.
- Reatașați bateria și reporniți scula apăsând și ținând apăsat întrerupătorul de alimentare timp de 1 secundă.

NOTĂ

*Introducerea cuielor prea adânc în material, excesul de resturi sau cuie blocate pot duce la blocarea unui percutor în poziția sa inferioară. Percutorului poate fi de obicei readus în poziția sa de funcționare apăsând elementul de contact de lucru pe o bucată de lemn și strângând trăgaciul. Consultați capitolul **„Retragerea unui percutor coborât”** mai departe din acest manual.*

Mod de protecție la temperatură

Modul de protecție împotriva temperaturii va proteja scula atunci când este utilizată la temperaturi extrem de reci și calde (în afara intervalului recomandat de temperatură ambientală de funcționare) sau dacă scula se supraîncălzește/îngheață în timpul utilizării. Dacă se întâmplă acest lucru, instrumentul nu va funcționa și comutatorul de alimentare/indicatorul luminos LED va clipi alternativ. Lăsați scula să se încălzească sau să se răcească înainte de utilizare.

Indicatori de diagnosticare

LED-urile indicatoare de sub comutatorul de alimentare și butonul de mod oferă, de asemenea, feedback pentru a indica problemele legate de unealtă și/sau baterie. Consultați tabelul de mai jos pentru a interpreta mesajul din spatele luminilor LED clipitului și soluțiile posibile.

Problemă	Indicator luminos sub putere comutator	Indicator luminos de sub " T "	Indicator luminos de sub " TTT "	Soluție
Temperatura bateriei este prea mare.	Lumină intermitentă	Oprit	Oprit	Lăsați bateria să se răcească sau utilizați o baterie diferită.
Subtensiunea bateriei.	Lumină intermitentă	Oprit	Oprit	
Temperatura componentelor electronice este prea mare după funcționarea continuă.	Oprit	Clipesc alternativ		Lăsați scula să se răcească.
Conexiune slabă sau altă defecțiune a conexiunii electrice	Oprit	Oprit	Oprit	Scoateți și reatașați bateria, apoi reporniți scula. Sau contactați centrul de asistență pentru clienți autorizat pentru reparații.
Scula s-a blocat. Sau scurtcircuit	Clipesc simultan			Reporniți scula. Sau contactați centrul de asistență pentru clienți autorizat pentru reparații.
Defecțiunea componentelor electronice.	Oprit	Clipesc simultan		Contactați centrul de asistență pentru clienți autorizat pentru reparații.

Retragerea percutorului coborât (a se vedea figura J)

- Scoateți bateria și îndepărtați toate cuiele.
- Reintroduceți bateria, apoi apăsați și țineți apăsat comutatorul de alimentare (13) timp de 1 secundă.
- Deschideți magazia.
- Apăsați contactul piesei de prelucrat (1) pe o piesă de prelucrat.
- Strângeți comutatorul de declanșare (4).
- Percutorul se va retrage.
- Reîncărcați cuiele.

Transport

Bateriile cu litiu-ion sunt supuse cerințelor legislației privind mărfurile periculoase.

Transportul acestor baterii trebuie efectuat în conformitate cu prevederile și reglementările locale, naționale și internaționale.

Utilizatorii pot transporta aceste baterii pe drum fără cerințe suplimentare.

Transportul comercial al bateriilor litiu-ion de către companiile de transport maritim este supus reglementărilor pentru transportul mărfurilor periculoase. Pregătirile pentru expediere și transportul pot fi efectuate doar de persoane corespunzător instruite. Întregul proces trebuie să fie supravegheat profesional.

Următoarele puncte trebuie respectate atunci când se transportă baterii reîncărcabile:

Asigurați-vă că terminalele de contact ale bateriei sunt protejate și izolate pentru a preveni scurtcircuitele.

Asigurați-vă că bateria este fixată împotriva mișcărilor în interiorul ambalajului.

Bateriile deteriorate sau care pierd nu trebuie transportate.

Contactați compania de transport pentru informații suplimentare.

⚠ ***ATENȚIE!***

Nu expuneți baterii care au carcasa deteriorată.

Întreținerea și îngrijirea

⚠ ***AVERTISMENT!***
Înainte de a efectua orice lucrare asupra sculei electrice, scoateți bateria din sculă.

Curățarea

⚠ ***ATENȚIE!***
La curățarea cu aer comprimat uscat, purtați întotdeauna ochelari de protecție.

Curățați regulat orificiile de ventilație ale sculei electrice. Frecvența curățării depinde de material și de durata de utilizare. Curățați periodic interiorul carcasei și motorul cu aer comprimat uscat.

Reparații

Reparațiile pot fi efectuate numai de către un centru de service autorizat.

i ***NOTĂ***
În perioada de garanție, nu slăbiți șuruburile de pe carcasă. Nerespectarea acestei cerințe va invalida orice pretenții în temeiul garanției producătorului.

Piese de schimb și accesorii

Alte accesorii, în special scule și accesorii, consultați cataloagele producătorului. Desenele detaliate și listele de piese de schimb pot fi găsite pe pagina noastră de Internet: **www.flex-tools.com.**

Informații privind eliminarea

⚠ ***AVERTISMENT!***

Instrucțiuni de dezafectare a sculelor electrice inutilizabile:

– *îndepărtați acumulatorul sculei alimentate cu acumulator.*



Numai pentru țările UE
Nu eliminați sculele electrice împreună cu deșeurile menajere!

Conform Directivei europene 2012/19/UE privind echipamentele electrice și electronice și transpunerea acesteia în legislația națională, sculele electrice uzate trebuie colectate separat și eliminate într-un mod ecologic.

Recuperarea materiilor prime în loc de eliminarea acestora.

Dispozitivul, accesoriile și ambalajul trebuie reciclate într-un mod ecologic. Componentele de plastic sunt identificate în vederea reciclării în funcție de tipul de material.

⚠ ***AVERTISMENT!***
Nu aruncați bateriile în gunoiul menajer, apă sau foc. Nu desfaceți bateriile uzate.

Numai pentru țările UE:
În conformitate cu Regulamentul 2023/1542, bateriile defecte sau uzate trebuie reciclate.

i ***NOTĂ***
Vă rugăm să întrebați distribuitorul despre opțiunile privind eliminarea!

CE-Declarație de conformitate

Declarațiile de conformitate sunt incluse în anexa 1 a prezentului manual de instrucțiuni.

Exonerare de responsabilitate

Producătorul și reprezentantul acestuia nu sunt responsabili pentru orice pagubă și pierdere de profit suferită ca urmare a întreruperii activității comerciale cauzate de produs sau de un produs neadecvat.
Producătorul și reprezentantul acestuia nu sunt responsabili pentru orice pagubă cauzată de utilizarea neadecvată a produsului sau de utilizarea produsului cu produse de la alți producători.

Съдържание

Символи използвани в това ръководство . 173
Символи върху продукта 173
Важна информация за безопасност 173
Шум и вибрации. 174
Технически данни 175
Преглед. 175
Инструкции за употреба 175
Транспорт 180
Поддръжка и полагане на грижи 180
Информация за изхвърляне 181
CE Декларация за съответствие 181
Освобождаване от отговорност 181

Символи използвани в това ръководство

⚠ ***ПРЕДУПРЕЖДЕНИЕ!***

Означава непосредствена опасност. Неспазването на това предупреждение може да доведе до смърт или изключително тежки наранявания.

⚠ ***ВНИМАНИЕ!***

Означава възможна опасна ситуация. Неспазването на това предупреждение може да доведе до леко нараняване или материални щети.

i ***БЕЛЕЖКА***

Означава приложни съвети и важна информация.

Символи върху продукта



Преди да включите електроинструмента, прочетете ръководството за експлоатация.



Информация за изхвърляне на стария инструмент (виж страница 181)

CE

CE маркировка

UK CA

UKCA маркировка



Не гледайте работната лампа



Носете защитни очила

Важна информация за безопасност

⚠ ***ПРЕДУПРЕЖДЕНИЕ!***

Преди да използвате електроинструмента, моля, прочетете следното и действайте по съответния начин:

- *настоящите инструкции за употреба,*
- *„общите инструкции за безопасност" за боравене с електрически инструменти в приложената книжка (брошура №: 315915),*
- *действащите валидни правила на мястото на употреба и регулациите за предотвратяване на злополуки.*

Този електрически инструмент е съвременен и е конструиран в съответствие с признатите правила за безопасност.

Въпреки това, когато е в употреба, електрическият инструмент може да постави в опасност живота и здравето на потребителя или трета страна, или електрическият инструмент или друга собственост могат да бъдат повредени.

Електрическият инструмент може да се използва само

- *по предназначение*
- *в перфектно работно състояние.*

Неизправности, които намаляват безопасността, трябва да бъдат ремонтирани незабавно.

Употреба по предназначение

Пистолетът за пирони Brad е предназначен

- *за комерсиална употреба в индустрията и търговията,*
- *или забиване на пирони в дървени детайли.*

Инструкции за безопасност за пистолет за пирони Brad

⚠ ***ПРЕДУПРЕЖДЕНИЕ!***

Прочетете всички предупреждения за безопасност, инструкции, илюстрации и спецификации предоставени с този електрически инструмент. *Неспазването на всички инструкции изброени долу може да доведе до токов удар, пожар и/или сериозно нараняване. Запазете всички предупреждения и инструкции за бъдеща справка.*

- **Винаги приемайте, че инструментът съдържа крепежни елементи.** Невнимателното боравене с пистолета за пирони може да доведе до неочаквано изстрелване на крепежни елементи и до телесни повреди.
- **Не насочвайте инструмента към себе си или към хора наблизо.** Неочаквано задействане ще изстреля крепежния елемент, причинявайки нараняване.
- **Не задействайте инструмента, ако той не е поставен плътно до обработвания детайл.** Ако инструментът не е в контакт с детайла, крепежният елемент може да се отклони от целта.
- **Изключете инструмента от източника на захранване, когато крепежният елемент заседне в инструмента.** Докато отстранявате заклещен крепежен елемент, пистолетът за пирони може да се активира случайно, ако е включен към електрическата мрежа.
- **Бъдете внимателни, когато отстранявате заседнал крепежен елемент.** Механизмът може да бъде подложен на натиск и крепежният елемент може да се освободи със сила при опит за освобождаване на заседналото състояние.
- **Не използвайте този пистолет за пирони за закрепване на електрически кабели.** Той не е предназначен за инсталиране на електрически кабели и може да повреди изолацията на електрическите кабели, като по този начин предизвика токов удар или опасност от пожар.
- **Дръжте електрическия инструмент само за изолираните повърхности за захващане, когато изпълнявате операция, при която режещият аксесоар или закрепващият елемент може да влезе в контакт със скрит кабел.** Режещ аксесоар или закрепващ елемент в контакт с кабел под напрежение може да постави откритите метални части под напрежение и да причини на оператора токов удар.

Шум и вибрации

Стойностите на шума и вибрациите са определени в съответствие с EN 60745.

Претегленото ниво на шума по метод A на електрическия инструмент е обикновено:

– Ниво на звуково налягане L_{pA}:	80 dB(A)
– Ниво на силата на звука L_{WA}:	91 dB(A)
– Неопределеност:	K = 3 dB

Обща стойност на вибрациите:

– Стойност на емисията a_h:	2,43 m/s^2
– Неопределеност:	K = 1,5 m/s^2

⚠ ***ВНИМАНИЕ!***

Посочените измерени стойности се отнасят за нови електрически инструменти. Ежедневната употреба причинява промяна на стойностите на шума и вибрациите.

i ***БЕЛЕЖКА***

Нивото на вибрациите посочено в тези инструкции е измерено съгласно стандартизиран тест указан в EN 62841 и може да се използва за сравняване на един инструмент с друг. То може да се използва за предварителна оценка на експозицията.

Декларираното ниво на вибрации представя основните приложения на инструмента.

Ако обаче инструментът се използва за различни приложения, с различни аксесоари или с лоша поддръжка, нивото на вибрации може да се различава. Това може значително да увеличи нивото на излагане за целия период на работа.

За да направите точна оценка на нивото на излагане на вибрации, необходимо е също да вземете под внимание времената, в които инструментът е изключен или ра-

боти, но в действителност не се използва. Това може значително да намали нивото на излагане за целия период на работа.

Определете допълнителни мерки за безопасност за защита на оператора от ефектите на вибрациите като: Поддръжка на инструмента и аксесоарите, поддържане на ръцете топли, организация на моделите на работа.

⚠ ***ВНИМАНИЕ!***
Носете антифони при звуково налягане над 85 dB(A).

Технически данни

Тип на продукта		NB 16-54 18-EC	
Продукт		Пистолет за пирони Brad	
Номинално напрежение	Vdc	18	
Капацитет на магазина	пирони	110	
Вид пирон	Ga	18	
Дължина на пирона Brad	мм	16-54	
Диаметър на пирона	мм	1,2	
Тегло съгласно процедура FLEX 01	кг	2,2	
Батерия	18V	AP 18/2,5 AP 18/4,0 AP 18/5,0 AP 18/8,0 AP 18/4,0 XT AP 18/8,0 XT	
Тегло на батерията	кг	AP 18/2,5 AP 18/4,0 AP 18/5,0 AP 18/8,0 AP 18/4,0 XT AP 18/8,0 XT	0,4 0,8 0,7 1,1 0,7 1,2
Обхват на зарядното устройство	CA...серия 18 CA...серия 12/18		
Температура на зареждане	0~40°C		
Работна температура	-10~40°C		
Температура на съхранение	-20~50°C		

Преглед (виж фигура A)

Изброяването на характеристиките на продукта се отнася за илюстрацията на машината на графичната страница.

1. **Контакт с детайла**
2. **Лост за освобождаване на задръстване**
3. **LED работна светлина**
4. **Спусък превключвател**
5. **Ръкохватка**
6. **Свалящa се кука**
7. **Бутон за освобождаване на магазина**
8. **Магазин**
9. **Индикаторни прозорчета за пирони**
10. **Бутон за избор на режим**
11. **Режим на задействане при контакт**
12. **Режим на единично последователно задействане**
13. **Превключвател на захранването**
14. **Подложка против надраскване (x3)**
15. **Селектор за дълбочина**

Инструкции за употреба

⚠ ***ПРЕДУПРЕЖДЕНИЕ!***
Отстранете батерията преди да извършите каквато и да било работа по електрическия инструмент.

Преди включване на електрическия уред

Разопаковайте електроинструмента и аксесоарите и проверете дали няма липсващи или повредени части.

i ***БЕЛЕЖКА***
Батериите не са напълно заредени при доставката. Преди първата употреба заредете напълно батериите. Вижте ръководството за работа на зарядното устройство.

Съвети за дълъг живот на батерията

⚠ ***ВНИМАНИЕ!***

– *Никога не зареждайте батерии при температури под 0 °C или над 40 °C.*
– *Не зареждайте батерии в среди с висока влажност на въздуха или околна температура.*
– *Не покривайте батериите и зарядното устройство по време на процеса на зареждане.*
– *Изваждайте щепсела на зарядното устройство в края на процеса на зареждане.*

Батерията и зарядното устройство се нагряват по време на процеса на зареждане. Това е напълно нормално!

i ***БЕЛЕЖКА***

Следвайте инструкциите за правилно зареждане на батерията, описани в ръководството за употреба на батерията.

Ако батериите не се използват за продължителен период от време, съхранявайте ги частично заредени на хладно място.

Поставяне/замяна на батерията (вижте фигура B1-B2)

- Натиснете заредената батерия в електрическия инструмент, докато щракне на място (вижте фигура B1).
- За отстраняване натиснете бутона за освобождаване (1) и издърпайте батерията (2.) (вижте фигура B2).

⚠ ***ВНИМАНИЕ!***

Когато устройството не е в употреба, защитете контактите на батерията. Свободни метални части могат да свържат на късо контактите, да причинят експлозия и пожар!

Кука за колан (вижте фигура C)

Вашият инструмент се доставя със сваляща се кука (6), която може да се позиционира от двете страни на инструмента. Куката може да се използва за окачване на инструмента на колан.

Монтиране на куката върху инструмента:

- Премахнете батерията.
- Подравнете куката с отворите на основата на инструмента.
- Поставете винта и го затегнете здраво с отвертка (не е включена в комплекта).

Снемане на куката от инструмента:

- Премахнете батерията.
- Разхлабете винта и свалете куката.

Подложка против надраскване (вижте фигура D)

⚠ ***ПРЕДУПРЕЖДЕНИЕ!***

Извадете батерията от инструмента, преди да свалите или смените подложката против надраскване. *Неизпълнение на това може да доведе до нараняване на хора.*

Подложката против надраскване (14), прикрепена към носа на инструмента, помага за предотвратяване на повреди и вдлъбнатини по работната повърхност при работа с по-мека дървесина.

Подложката против надраскване може да се отстрани, като се издърпа надолу и далеч от контакта с детайла (1). За да смените подложката против надраскване, поставете я на място върху контакта с детайла и натиснете нагоре отзад, за да я поставите отново.

Вграденото място за съхранение (D-1) за подложката против нанасяне на петна се намира върху магазина на инструмента. В багажното отделение за съхранение са предвидени две резервни подложки против надраскване.

За зареждане или отстраняване на пирони Brad (вижте фигура E)

⚠ ***ПРЕДУПРЕЖДЕНИЕ!***

Извадете батерията от инструмента, преди да зареждате или изваждате пирони. *Неспазването на това може да доведе до сериозни телесни наранявания.*

⚠ ***ПРЕДУПРЕЖДЕНИЕ!***

Дръжте инструмента насочен далеч от себе си и другите, когато зареждате пирони. *Неспазването на това може да доведе до възможно сериозно нараняване.*

⚠ ***ПРЕДУПРЕЖДЕНИЕ!***

Използвайте само пироните, препоръчани за употреба с този инструмент.

Използването на други пирони може да доведе до неизправност на инструмента, което да доведе до сериозни наранявания.

⚠ ***ПРЕДУПРЕЖДЕНИЕ!***

Никога не зареждайте пирони с активиран контакт на детайла или спусък. *Това може да доведе до сериозни наранявания.*

За зареждане на пирони:

- Премахнете батерията.
- С носа на инструмента, насочен настрани от вас, натиснете бутона за освобождаване на магазина (7), разположен в задната част на магазина, и плъзнете магазина, за да го отворите.
- Поставете пироните Brad в канала с върховете на пироните (E-1), насочени надолу и опиращи се на дъното на канала.
- Натиснете магазина и стиснете бутона за освобождаване на магазина, за да го затворите, докато щракне здраво на мястото си.
- Уверете се, че магазинът е сигурно заключен на мястото си.
- Поставете отново батерията и активирайте отново пистолета за пирони, като натиснете и задържите превключвателя за захранване (13) за 1 секунда.
- Можете да наблюдавате броя на оставащите пирони през индикаторните прозорчета за пирони (9) и да зареждате още пирони, ако е необходимо.

За премахване на пирони:

- Премахнете батерията.
- Стиснете бутона за освобождаване на магазина, разположен в задната част на магазина, и плъзнете магазина, за да го отворите.
- Отстранете пироните.
- Затворете магазина и се уверете, че е сигурно заключен на мястото си.

Регулиране на дълбочината на забиване (вижте фигура F)

⚠ ***ПРЕДУПРЕЖДЕНИЕ!***

Винаги насочвайте пистолета за пирони далеч от себе си и от другите, когато правите настройки. *Неспазването на това може да причини сериозно нараняване.*

Препоръчително е да изпробвате дълбочината на забиване върху отпадъчен детайл, за да определите необходимата дълбочина за приложението.

По-твърдите материали и по-дългите пирони изискват повече сила за забиване на пирона.

- Премахнете батерията.
- Завъртете селектора за дълбочина (15) нагоре или надолу, за да регулирате дълбочината, както е указано от стрелката за дълбочина.

	По-плитко
	По-дълбоко

- Поставете отново батерията и рестартирайте инструмента, като натиснете и задържите превключвателя за захранване (13) за 1 секунда.
- Забивайте пробен пирон след всяка настройка, докато желаната дълбочина се настрои.

ЗАБЕЛЕЖКА:: Ако налягането на въздуха в цилиндъра е твърде ниско, пироните няма да се забият правилно в дървото. В този случай пистолетът за пирони трябва да бъде изпратен в сервиз.

Забиване на пирони Brad (вижте фигура G)

⚠ ***ПРЕДУПРЕЖДЕНИЕ!***

Никога не заклинявайте или не задържайте контактния механизъм на детайла по време на работа с инструмента. *Това може да доведе до сериозни наранявания.*

i ***БЕЛЕЖКА***

Ако не се предприемат други действия след натискане на превключвателя за захранване, пистолетът за пирони ще се изключи автоматично след 30 минути.

Режим на единично последователно задействане:

Единичното последователно задействане осигурява най-точното поставяне на пироните.

- Уверете се, че детайлът е закрепен, преди да извършите каквато и да е операция.
- Поставете батерията и стартирайте инструмента, като натиснете и задържите

превключвателя за захранване (13) за 1 секунда.
- Натиснете за кратко бутона за избор на режим (10), за да изберете режим на единично последователно задействане „ T “.
- Дръжте инструмента здраво, за да поддържате контрол.
- Позиционирайте контактната част за детайла (1) на инструмента върху работната повърхност.
- Натиснете инструмента към работната повърхност, за да натиснете контакта на детайла. След това натиснете спусъка превключвател (4), за да забиете пирон.
- Освободете спусъка и повдигнете носа от детайла, за да завършите забиването на пирон.
- Повторете стъпките, за да забие още пирони.

БЕЛЕЖКА: Задръжте спусъка натиснат, докато цикълът на задвижване завърши.

Ако няма повече действие в продължение на повече от 5 секунди след натискане на контакта на детайла без освобождаване, забиването ще бъде блокирано, докато потребителят не освободи както контакта на детайла, така и спусъка и не стартира отново операцията.

Режим на задействане при контакт:

Задействането при контакт позволява много бързо повтарящо се поставяне на пирони.

- Уверете се, че детайлът е закрепен, преди да извършите каквато и да е операция.
- Поставете батерията и стартирайте инструмента, като натиснете и задържите превключвателя за захранване (13) за 1 секунда.
- Натиснете кратко бутона за избор на режим (10), за да изберете режима на задействане при контакта „ TTT “.
- Дръжте инструмента здраво, за да поддържате контрол.
- Натиснете и задръжте спусъка превключвател (4).
- Натиснете инструмента към работната повърхност, за да натиснете контакта с детайла (1) и да забиете пирон. Дръжте спусъка натиснат.
- Преместете инструмента на следващото място за забиване и го натиснете към детайла, за да забиете друг пирон.
- Освободете спусъка превключвател, когато приключите.

БЕЛЕЖКА: Режимът на задействане при контакт все още запазва логиката на режима на единично последователно задействане.

Това означава, че инструментът може да се управлява и чрез натискане на контакта с детайла към повърхността и натискане на спусъка превключвател.

Ако няма повече действие в продължение на повече от 5 секунди след натискане на контакта с детайла или спусъка превключвател без освобождаване, забиването на скоби ще бъде блокирано, докато потребителят не освободи както контакта с детайла, така и спусъка превключвател и не стартира отново операцията.

Блокиране при работа на празен ход

Когато в магазина останат 0 - 5 пирона, функцията за блокиране при работа на празен ход няма да позволи продължаване на работата. За да възобновите работата, заредете отново инструмента с пирони.

LED работни светлини (вижте фигура H)

LED работните светлини (3) ще светнат, когато спусъкът превключвател (4) или контактът с детайла (1) бъдат натиснати. Това осигурява допълнително осветяване на повърхността на детайла.

LED работните светлини ще се изключат в рамките на приблизително 10 секунди след освобождаване както на спусъка, така и на контакта с детайла.

Отстраняване на заседнал пирон Brad (вижте фигури I1-I2)

- Премахнете батерията.
- Натиснете бутона за освобождаване на магазина (7) и извадете пироните от магазина.
- Повдигнете фиксатора за освобождаване на засядания (2) и отворете освобождаването на засядания.

- Отстранете заседналия пирон с помощта на плоска отвертка или клещи, ако е необходимо.

БЕЛЕЖКА: Не замърсявайте/не драскайте канала за пирони или забиващия механизъм. Отвертката трябва винаги да се плъзга по пирона, когато го отстранявате.

- Затворете освобождаващото устройство за засядане и фиксатора.
- Презаредете пироните и затворете магазина.
- Поставете отново батерията и рестартирайте инструмента, като натиснете и задържите превключвателя за захранване за 1 секунда.

БЕЛЕЖКА

*Твърде дълбокото забиване на пирони в материала, излишните отломки или заседналите пирони могат да доведат до заклещване на забиващия механизъм в долната му позиция. Забиващият механизъм обикновено може да се върне в работно положение чрез натискане на елемента за контакт с детайла върху парче дърво и натискане на спусъка. Вижте глава „**прибиране на спуснат забиващ механизъм**" по-нататък в това ръководство.*

Режим на температурна защита

Режимът на температурна защита ще предпази инструмента, когато се използва при екстремно ниски/високи температури (извън препоръчителния диапазон на околната работна температура) или инструментът прегрее/замръзне по време на употреба. Ако това се случи, инструментът няма да работи и светлините на превключвателя за захранване/индикатора ще мигат последователно. Оставете инструмента да се загрее или охлади преди употреба.

Диагностични индикатори

Индикаторните LED светлини под превключвателя за захранване и бутона за режим също осигуряват обратна връзка, за да посочат проблеми с инструмента и/или батерията. Вижте таблицата по-долу, за да интерпретирате съобщението зад мигащите LED светлини и възможните решения.

Проблем	Индикаторна светлина под превключвателя за захранване	Индикаторна светлина под „ T “	Индикаторна светлина под „ TTT “	Решение
Температурата на батерията е твърде висока.	Мигане	Изкл.	Изкл.	Оставете батерията да се охлади или използвайте друга батерия.
Ниско напрежение на батерията.	Мигане	Изкл.	Изкл.	
Температурата на електронните компоненти е твърде висока след продължителна работа.	Изкл.	Мигане с редуване		Оставете инструмента да се охлади.
Лоша връзка или друга повреда в електрическата връзка	Изкл.	Изкл.	Изкл.	Извадете и поставете отново батерията, след което рестартирайте инструмента. Или се свържете с оторизиран център за обслужване на клиенти за ремонт.

Инструментът спира. Или късо съединение	Същевременно мигане		Рестартирайте инструмента. Или се свържете с оторизиран център за обслужване на клиенти за ремонт.
Повреда на електронни компоненти.	Изкл.	Същевременно мигане	Свържете се с оторизиран център за обслужване на клиенти за ремонти.

Прибиране на спуснат забиващ механизъм (вижте фигура J)

- Извадете батерията и отстранете всички пирони.
- Поставете отново батерията, след което натиснете и задръжте превключвателя за захранване (13) за 1 секунда.
- Отворете магазина.
- Притиснете контакта с детайла (1) към детайл.
- Натиснете спусъка превключвател (4).
- Забиващият механизъм ще се прибере.
- Презаредете пироните.

Транспорт

Литиево-йонните батерии са предмет на изискванията на законодателството за опасни товари.

Транспортирането на тези батерии трябва да се извършва в съответствие с местните, национални и международни разпоредби и регулации.

Потребителите могат да транспортират тези батерии по шосе без допълнителни изисквания.

Търговският транспорт на литиево-йонни батерии от корабни компании е предмет на разпоредбите за превоз на опасни товари. Подготовката за изпращане и транспортирането могат да се извършват само от подходящо обучени лица. Целият процес трябва да бъде професионално наблюдаван.

При транспортиране на акумулаторни батерии трябва да се спазват следните точки:

Уверете се, че контактните клеми на батерията са защитени и изолирани, за да предотвратите късо съединение.

Уверете се, че батерията е защитена срещу движения вътре в опаковката.

Повредени или изтекли батерии не трябва да се транспортират.

Свържете се с вашата транспортна компания за допълнителна информация.

⚠ ***ВНИМАНИЕ!***

Не поставяйте батерии, които имат повреден корпус.

Поддръжка и полагане на грижи

⚠ ***ПРЕДУПРЕЖДЕНИЕ!***

Преди да извършвате каквато и да е работа по електроинструмента, изваждайте батерията от инструмента.

Почистване

⚠ ***ВНИМАНИЕ!***

Когато почиствате със сух сгъстен въздух, винаги носете предпазни очила.

Редовно почиствайте електрическия инструмент и вентилационните отвори. Честотата на почистване зависи от материала и продължителността на работа. Периодично издухвайте вътрешността на корпуса и двигателя със сух сгъстен въздух.

Ремонт

Ремонтните дейности трябва да се извършват само от оторизиран център за обслужване на клиенти.

БЕЛЕЖКА

По време на гаранционния период не разхлабвайте винтовете на корпуса. Неспазването на това изискване ще анулира всички искове по гаранцията на производителя.

Резервни части и аксесоари

За други аксесоари, по-конкретно инструменти и аксесоари, вижте каталозите на производителя. Чертежи в разглобен вид и списъци на резервните части можете да намерите на нашата домашна страница: **www.flex-tools.com.**

Информация за изхвърляне

ПРЕДУПРЕЖДЕНИЕ!

Направете излишните електрически инструменти неизползваеми:

– *работещите на батерия електрически инструменти чрез премахване на батерията.*

Само за страни от ЕС

Не изхвърляйте електрически инструменти в домакинските отпадъци!

В съответствие с Европейска директива 2012/19/ЕС за отпадъчно електрическо и електронно оборудване и нейното отразяване в националните закони, използваните електрически инструменти трябва да бъдат събирани отделно и рециклирани по съобразен с опазването на околната среда начин.

Рециклирайте суровините, вместо да ги изхвърляте на отпадъците.

Устройства, аксесоари и опаковки трябва да бъдат рециклирани по съобразен с опазването на околната среда начин. Пластмасовите части са обозначени за рециклиране според типа на материала.

ПРЕДУПРЕЖДЕНИЕ!

Не изхвърляйте батериите в домакинския отпадък, огън или вода. Не отваряйте използваните батерии.

Само за страни от ЕС:

В съответствие с регламент 2023/1542 дефектните или използваните батерии трябва да бъдат рециклирани.

БЕЛЕЖКА

Моля, попитайте своя търговец за възможностите за изхвърляне!

CE-Декларация за съответствие

Декларациите за съответствие са включени в Приложение 1 към това ръководство с инструкции.

Освобождаване от отговорност

Производителят и неговите представители не са отговорни за каквато и да било повреда или пропусната печалба поради прекъсване на работата причинено от продукта или от неизползваем продукт. Производителят и неговите представители не са отговорни за каквато и да било повреда причинена от неправилна употреба на продукта или от употреба на продукта с продукти от други производители.

Содержание

Условные обозначения, используемые в данном руководстве 182
Символы на устройстве 182
Важные инструкции по технике безопасности 182
Шум и вибрация 183
Технические характеристики 184
Обзор 184
Инструкция по эксплуатации 184
Транспортировка 189
Обслуживание и уход 189
Информация об утилизации 190
Декларация соответствия нормам ЕС . . 190
Отказ от ответственности 190

Условные обозначения, используемые в данном руководстве

⚠ ***ПРЕДУПРЕЖДЕНИЕ!***

Обозначает имеющуюся опасность. Несоблюдение этого предупреждения может привести к смерти или очень серьезным травмам.

⚠ ***ВНИМАНИЕ!***

Обозначает потенциально опасную ситуацию. Несоблюдение этого предупреждения может привести к легкой травме или повреждению имущества.

ПРИМЕЧАНИЕ

Обозначает советы по применению и важную информацию.

Символы на устройстве



Перед включением электроинструмента ознакомьтесь с инструкцией по эксплуатации.



Информация об утилизации старого инструмента (см. стр. 190)

Маркировка CE

Маркировка UKCA



Не смотрите непосредственно на включенную лампу.



Используйте защитные очки.

Важные инструкции по технике безопасности

⚠ ***ПРЕДУПРЕЖДЕНИЕ!***

Перед использованием электроинструмента прочтите и соблюдайте:

- *настоящие инструкции по эксплуатации;*
- *общие инструкции по технике безопасности при обращении с электроинструментами в прилагаемом буклете (буклет № 315915);*
- *правила, действующие в рабочей зоне, и меры по предотвращению несчастных случаев.*

Этот электроинструмент отвечает самым современным требованиям и был сконструирован в соответствии с общепризнанными правилами безопасности.

Тем не менее, при использовании электроинструмент может представлять опасность для жизни и конечностей пользователя или третьих лиц. Кроме того, электроинструмент и другое имущество могут быть повреждены.

Электроинструмент можно эксплуатировать только:

- *по назначению;*
- *в идеальном рабочем состоянии.*

Неисправности, которые влияют на безопасность, должны быть немедленно устранены.

Область применения

Гвоздезабиватель предназначен:

- *для коммерческого использования в промышленности и торговле;*

– *для забивания гвоздей в деревянные заготовки.*

Инструкции по безопасному использованию гвоздезабивателя

⚠ ***ПРЕДУПРЕЖДЕНИЕ!***

Прочитайте все правила безопасности, инструкции, иллюстрации и спецификации, прилагаемые к этому электроинструменту. *Невыполнение изложенных ниже инструкций может привести к поражению электрическим током, пожару и (или) тяжелым травмам. Сохраните все предупреждения и инструкции для использования в будущем.*

- **Всегда помните о том, что инструмент содержит крепежные элементы.** Неосторожное обращение с гвоздезабивателем может привести к неожиданному выстреливанию гвоздей и травмам.
- **Никогда не направляйте инструмент на себя и в сторону других лиц.** Неожиданное срабатывание приведет к выбросу гвоздей и может стать причиной травм.
- **Не приводите инструмент в действие, пока он не будет надежно прижат к заготовке.** Если инструмент не контактирует с заготовкой, крепежный элемент может отклониться от цели.
- **Отключите инструмент от источника питания, если крепежный элемент застрял внутри него.** Если устройство подключено к источнику питания, оно может случайно сработать во время извлечения застрявшего гвоздя.
- **Будьте осторожны при извлечении застрявших крепежных элементов.** Механизм находится под давлением, и застрявший крепежный элемент может быть сильно выброшен при попытке извлечения.
- **Не используйте этот гвоздезабиватель для закрепления электрических кабелей.** Он не предназначен для прокладки электрических кабелей и может повредить их изоляцию, что приведет к поражению электрическим током и возгоранию.
- **При выполнении работ, в ходе которых режущий элемент или крепление может касаться скрытой электропроводки, держите инструмент за изолированные поверхности.** Соприкосновение режущей детали или крепления с проводом под напряжением может передать напряжение на металлические части электроинструмента и привести к поражению оператора электрическим током.

Шум и вибрация

Уровни шума и вибрации были определены в соответствии со стандартом EN 60745.

Средний амплитудно-взвешенный уровень шума электроинструмента обычно имеет следующие значения.

– Уровень звукового давления L_{pA}	80 дБ (A)
– Уровень звуковой мощности L_{WA}	91 дБ (A)
– Погрешность	K = 3 дБ

Общее значение вибрации

– Значение воздействия a_h:	2,43 м/с^2
– Погрешность	K = 1,5 м/с^2

⚠ ***ВНИМАНИЕ!***

Указанные значения измерений относятся к новым электроинструментам. Ежедневное использование приводит к изменению значений шума и вибрации.

i ***ПРИМЕЧАНИЕ***

Уровень вибрации, указанный в настоящей инструкции, рассчитан с помощью стандартизированного теста, соответствующего директиве EN 62841, и может использоваться для сравнения одного инструмента с другим. Эти сведения можно использовать для предварительной оценки уровня воздействия.

Приведенные уровни вибрации соответствуют основному назначению инструмента.

Если инструмент используется для других целей, с другими принадлежностями или в ненадлежащем состоянии, уровень вибрации может отличаться. Это может значительно повысить уровень воздействия в течение всего времени работы.

Для точной оценки уровня воздействия

вибрации необходимо также учитывать время, когда инструмент выключен или работает, но фактически не используется. Это может значительно снизить уровень воздействия в течение всего времени работы.

Необходимо предусмотреть дополнительные способы защиты оператора от воздействия вибрации, такие как: обслуживание инструментов и принадлежностей, защита рук от холода, организация режима работы.

⚠ ***ВНИМАНИЕ!***
Если уровень звукового давления превышает 85 дБ (А), используйте средства защиты органов слуха.

Технические характеристики

Тип изделия		NB 16-54 18-EC	
Серийный номер		Гвоздезабиватель	
Номинальное напряжение	В пост. тока	18	
Вместимость магазина	Гвозди	110	
Тип гвоздей	Ga	18	
Длина гвоздя без шляпки	мм	16-54	
Диаметр гвоздя	мм	1,2	
Масса в соответствии с процедурой FLEX 01	кг	2,2	
Аккумулятор	18 В	AP 18/2.5 AP 18/4.0 AP 18/5.0 AP 18/8.0 AP 18/4.0 XT AP 18/8.0 XT	
Масса аккумулятора	кг	AP 18/2.5 AP 18/4.0 AP 18/5.0 AP 18/8.0 AP 18/4.0 XT AP 18/8.0 XT	0,4 0,8 0,7 1,1 0,7 1,2
Зарядное устройство	CA...серия 18 CA...серия 12/18		

Температура зарядки	От 0 до 40 °C
Рабочая температура	От -10 до 40 °C
Температура хранения	От -20 до 50 °C

Обзор (см. Рис. A)

Нумерация частей относится к иллюстрациям на странице схем.

1. **Подвижный контакт**
2. **Защелка для устранения застревания**
3. **Светодиодная рабочая подсветка**
4. **Курковый переключатель**
5. **Рукоятка**
6. **Съемный крючок**
7. **Кнопка фиксации магазина**
8. **Магазин**
9. **Индикаторные окошки**
10. **Кнопка выбора режима**
11. **Режим контактного срабатывания**
12. **Режим одиночного последовательного срабатывания**
13. **Выключатель питания**
14. **Защитная накладка (3 шт.)**
15. **Селектор глубины**

Инструкция по эксплуатации

⚠ ***ПРЕДУПРЕЖДЕНИЕ!***
Перед выполнением любых работ по обслуживанию электроинструмента извлекайте аккумулятор.

Перед включением электроинструмента

Распакуйте электроинструмент и принадлежности и убедитесь, что все детали имеются в наличии и не повреждены.

i ***ПРИМЕЧАНИЕ***
Аккумуляторы поставляются частично заряженными. Перед началом работы полностью зарядите аккумуляторы. См. руководство по эксплуатации зарядного устройства.

Советы по продлению срока службы аккумулятора

⚠ ***ВНИМАНИЕ!***

– *Никогда не заряжайте аккумуляторы при температуре ниже 0 °C и выше 40 °C.*
– *Не заряжайте аккумуляторы в условиях высокой влажности воздуха или температуры окружающей среды.*
– *Не накрывайте аккумуляторы и зарядное устройство во время зарядки.*
– *По окончании зарядки извлеките вилку зарядного устройства из розетки.*

В процессе зарядки аккумулятор и зарядное устройство нагреваются. Это нормально.

i ***ПРИМЕЧАНИЕ***

Следуйте указаниям по правильной зарядке аккумулятора, приведенным в инструкции по эксплуатации аккумулятора.

Если аккумуляторы не используются в течение длительного времени, храните их частично заряженными в прохладном месте.

Установка и замена аккумулятора (см. Рис. B1-B2)

- Вставьте заряженный аккумулятор в электроинструмент до щелчка (см. Рис. B1).
- Чтобы извлечь аккумулятор, нажмите кнопку фиксации (1) и извлеките его (2) (см. Рис. B2).

⚠ ***ВНИМАНИЕ!***

Когда устройство не используется, закрывайте контакты аккумулятора. Металлические предметы могут замкнуть контакты, в результате чего возможен взрыв или пожар!

Крючок для ремня (см. Рис. C)

Инструмент оборудован съемным крючком (6), который можно расположить с любой стороны инструмента. Крючок можно использовать для подвешивания инструмента на ремне.

Установка крючка на инструменте

- Извлеките аккумулятор.
- Совместите крючок с отверстиями в основании инструмента.
- Вставьте винт и надежно затяните его отверткой (не входит в комплект).

Снятие крючка с инструмента

- Извлеките аккумулятор.
- Выкрутите винт и снимите крючок.

Защитная накладка (см. Рис. D)

⚠ ***ПРЕДУПРЕЖДЕНИЕ!***

Перед установкой или снятием защитной накладки всегда извлекайте аккумулятор из инструмента. *В противном случае это может привести к получению серьезных травм.*

Защитная накладка (14), прикрепленная к носовой части инструмента, помогает предотвратить появление повреждений и вмятин на рабочей поверхности при работе с мягкой древесиной.

Чтобы снять защитную накладку, потяните ее вниз и в сторону от подвижного контакта(1). Чтобы заменить защитную накладку, установите ее поверх подвижного контакта и надавите на заднюю часть для фиксации.

Встроенный отсек (D-1) для хранения защитных накладок расположен на магазине инструмента. В этом отсеке находятся две запасные защитные накладки.

Загрузка и извлечение гвоздей (см. Рис. E)

⚠ ***ПРЕДУПРЕЖДЕНИЕ!***

Извлеките аккумулятор из инструмента перед загрузкой или извлечением гвоздей. *В противном случае это может привести к получению серьезных травм.*

⚠ ***ПРЕДУПРЕЖДЕНИЕ!***

При загрузке гвоздей держите инструмент направленным в сторону от себя и окружающих.. *В противном случае это может привести к серьезным травмам.*

⚠ ***ПРЕДУПРЕЖДЕНИЕ!***

Используйте только гвозди, рекомендуемые для использования с данным инструментом. *Использование любых других гвоздей может привести к повреждению инструмента и серьезным травмам.*

⚠ ***ПРЕДУПРЕЖДЕНИЕ.***
Никогда не загружайте гвозди при нажатом подвижном контакте или курке. *В противном случае это может привести к серьезным травмам.*

Загрузка гвоздей

- Извлеките аккумулятор.
- Направьте носовую часть инструмента от себя, нажмите кнопку фиксации магазина (7) и сдвиньте магазин, чтобы открыть его.
- Поместите гвозди в канал так, чтобы острия (E-1) были направлены вниз и лежали на дне канала.
- Вставьте магазин и нажмите кнопку фиксации магазина, чтобы он надежно защелкнулся на месте.
- Убедитесь, что магазин надежно зафиксирован.
- Установите аккумулятор и включите гвоздезабиватель. Для этого нажмите и удерживайте выключатель питания (13) в течение 1 секунды.
- Можно наблюдать за количеством оставшихся гвоздей через индикаторные окошки (9) и при необходимости загружать дополнительные гвозди.

Извлечение гвоздей

- Извлеките аккумулятор.
- Нажмите на кнопку фиксации в задней части магазина и сдвиньте магазин вниз, чтобы открыть его.
- Извлеките гвозди.
- Закройте магазин и убедитесь, что он надежно зафиксирован на месте.

Регулировка глубины хода (см. Рис. F)

⚠ ***ПРЕДУПРЕЖДЕНИЕ!***
При регулировке всегда направляйте гвоздезабиватель в сторону от себя и окружающих. *В противном случае это может привести к получению серьезной травмы.*

Рекомендуется проверить глубину хода на ненужном куске заготовки, чтобы определить необходимую глубину для конкретного применения.

Более твердые материалы и длинные гвозди требуют большего усилия для забивания гвоздя.

- Извлеките аккумулятор.
- Поворачивайте селектор глубины (15) вверх или вниз, чтобы отрегулировать глубину в соответствии с положением стрелки.

−T−	Уменьшить глубину
¯T¯	Увеличить глубину

- Установите аккумулятор и включите инструмент. Для этого нажмите и удерживайте выключатель питания (13) в течение 1 секунды.
- После каждой регулировки выполняйте пробную подачу гвоздя до тех пор, пока не будет настроена нужная глубина.

ПРИМЕЧАНИЕ. Если давление воздуха в цилиндре слишком низкое, крепежные элементы не будут забиваться в древесину как следует. В этом случае инструмент необходимо отправить в сервисный центр.

Забивание гвоздей (см. Рис. G)

⚠ ***ПРЕДУПРЕЖДЕНИЕ!***
Никогда не заклинивайте и не удерживайте механизм подвижного контакта во время использования инструмента. *В противном случае это может привести к серьезным травмам.*

i ***ПРИМЕЧАНИЕ***
Если после нажатия выключателя питания не будет предпринято никаких других действий, гвоздезабиватель автоматически выключится через 30 минут.

Режим одиночного последовательного срабатывания

Одиночное последовательное срабатывание обеспечивает наиболее точное размещение гвоздей.

- Перед выполнением любой операции убедитесь, что заготовка закреплена.
- Установите аккумулятор и включите инструмент. Для этого нажмите и удерживайте выключатель питания (13) в течение 1 секунды.
- Быстро нажмите кнопку выбора режима (10), чтобы выбрать режим одиночного последовательного срабатывания «T».
- Крепко держите инструмент, чтобы сохранять контроль.

- Расположите подвижный контакт (1) инструмента на рабочей поверхности.
- Прижмите инструмент к рабочей поверхности, чтобы нажать на подвижный контакт. Затем нажмите на курковый переключатель (4), чтобы забить гвоздь.
- Отпустите курок и поднимите носовую часть инструмента от заготовки.
- Повторите эти действия, чтобы забить больше гвоздей.

ПРИМЕЧАНИЕ. Удерживайте курок нажатым до завершения цикла забивания.

Если после непрерывного нажатия подвижного контакта на заготовку не последует действий более 5 секунд, срабатывание будет заблокировано. Для возобновления работы пользователь должен отпустить и подвижный контакт, и курок, а затем начать операцию заново.

Режим контактного срабатывания

Контактное срабатывание обеспечивает очень быстрое последовательное забивание гвоздей.

- Перед выполнением любой операции убедитесь, что заготовка закреплена.
- Установите аккумулятор и включите инструмент. Для этого нажмите и удерживайте выключатель питания (13) в течение 1 секунды.
- Быстро нажмите кнопку выбора режима (10), чтобы выбрать режим контактного срабатывания «III».
- Крепко держите инструмент, чтобы сохранять контроль.
- Нажмите и удерживайте курок (4).
- Прижмите инструмент к рабочей поверхности, чтобы нажать на подвижный контакт (1) и забить гвоздь. Держите курок нажатым.
- Переместите инструмент к новому месту для забивания и прижмите его к заготовке, чтобы забить следующий гвоздь.
- По окончании работы отпустите курок.

ПРИМЕЧАНИЕ. Режим контактного срабатывания по-прежнему сохраняет логику режима одиночного последовательного срабатывания.

Это означает, что инструментом также можно управлять, прижимая подвижный контакт к поверхности и нажимая на курок.

Если после непрерывного нажатия на курок или нажатия подвижного контакта на заготовку не последует действий более 5 секунд, срабатывание будет заблокировано. Для возобновления работы пользователь должен отпустить и подвижный контакт, и курок, а затем начать операцию заново.

Защита от работы вхолостую

Когда в магазине остается не более 5 гвоздей, срабатывает функция защиты от работы вхолостую. Чтобы возобновить работу, загрузите гвозди в инструмент.

Светодиодная рабочая подсветка (см. Рис. H)

Светодиодная рабочая подсветка (3) светится при нажатии на курок (4) или подвижный контакт (1). Это обеспечивает дополнительное освещение поверхности заготовки.

Светодиодная рабочая подсветка выключается примерно через 10 секунд после отпускания курка и подвижного контакта.

Удаление застрявшего гвоздя (см. Рис. I1–I2)

- Извлеките аккумулятор.
- Нажмите кнопку фиксации магазина (7) и извлеките гвозди из магазина.
- Поднимите защелку для устранения застревания (2) и откройте механизм.
- При необходимости используйте для удаления застрявшего гвоздя плоскую отвертку или плоскогубцы.

ПРИМЕЧАНИЕ. Не повредите и не поцарапайте канал для гвоздей или механизм привода. Отвертка должна скользить по гвоздю при его извлечении.

- Закройте механизм устранения застревания и защелку.
- Снова загрузите гвозди и закройте магазин.
- Установите аккумулятор и включите инструмент. Для этого нажмите и удерживайте выключатель питания в течение 1 секунды.

ПРИМЕЧАНИЕ

Слишком глубокое забивание гвоздей в материал, скопление мусора или заклинив-

шие гвозди могут привести к застреванию ударника в нижнем положении. Ударник обычно можно вернуть в рабочее положение, если прижать подвижный контакт к обрезку древесины и нажать на курок. См. главу ***«Возврат заклинившего ударника»*** *далее в данном руководстве.*

Режим защиты от перегрева

Этот режим активируется для защиты инструмента при использовании в экстремально низких или высоких температурах (выходящих за рекомендуемый рабочий диапазон), а также при перегреве или переохлаждении инструмента во время работы. В этом случае инструмент не будет работать, а индикатор под переключателем питания и светодиодная подсветка будут попеременно мигать. Перед использованием дайте инструменту нагреться или остыть.

Диагностическое индикаторы

Индикаторные светодиоды под переключателем питания и кнопкой режима также служат для индикации проблем с инструментом и (или) аккумулятором. В следующей таблице приведены расшифровка сигналов мигающих светодиодов и рекомендации для решения проблем.

Проблема	Индикатор под переключателем питания	Индикатор под «T»	Индикатор под «TTT»	Решение
Температура аккумулятора слишком высокая.	Мигает	Выкл.	Выкл.	Дайте аккумулятору остыть или используйте другой аккумулятор.
Низкое напряжение аккумулятора.	Мигает	Выкл.	Выкл.	
Температура электронных компонентов стала слишком высокой после непрерывной работы.	Выкл.	Попеременно мигает		Дайте инструменту остыть.
Плохой контакт или другой сбой в электрическом соединении	Выкл.	Выкл.	Выкл.	Извлеките и снова установите аккумулятор, затем перезапустите инструмент. Либо обратитесь в авторизованный сервисный центр для ремонта.
Произошла остановка инструмента или короткое замыкание	Мигает одновременно			Перезапустите инструмент. Либо обратитесь в авторизованный сервисный центр для ремонта.

Отказ электронных компонентов.	Выкл.	Мигает одновременно	Обратитесь в авторизованный сервисный центр для ремонта.

Возврат заклинившего ударника (см. Рис. J)

- Извлеките аккумулятор и удалите все гвозди.
- Вставьте аккумулятор на место, затем нажмите и удерживайте переключатель питания (13) в течение 1 секунды.
- Откройте магазин.
- Прижмите подвижный контакт (1) к заготовке.
- Нажмите на курок (4).
- Ударник вернется на место.
- Снова загрузите гвозди.

Транспортировка

На литий-ионные аккумуляторы распространяются требования законодательства об опасных грузах.

Транспортировка этих аккумуляторов должна осуществляться в соответствии с местными, национальными и международными положениями и правилами.

Пользователи могут перевозить такие аккумуляторы автомобильным транспортом без каких-либо дополнительных условий.

Коммерческая перевозка литий-ионных аккумуляторов транспортными компаниями регулируется правилами перевозки опасных грузов. Подготовка к отправке и транспортировка могут осуществляться только лицами, прошедшими соответствующую подготовку. Весь процесс должен контролироваться специалистами.

При транспортировке аккумуляторных батарей необходимо соблюдать следующие правила.

Убедитесь, что клеммы контактов аккумулятора защищены и изолированы для предотвращения короткого замыкания.

Убедитесь, что аккумулятор надежно защищен от перемещения внутри упаковки.

Запрещается транспортировать поврежденные или протекающие аккумуляторные батареи.

Для получения дополнительной информации обратитесь в транспортную компанию.

⚠ ***ВНИМАНИЕ!***

Не отправляйте аккумуляторы с поврежденным корпусом.

Обслуживание и уход

⚠ ***ПРЕДУПРЕЖДЕНИЕ!***

Перед выполнением любых работ по обслуживанию электроинструмента извлекайте аккумулятор.

Очистка

⚠ ***ВНИМАНИЕ!***

При очистке сжатым воздухом всегда надевайте защитные очки.

Регулярно очищайте электроинструмент и его вентиляционные отверстия. Частота очистки зависит от материала и продолжительности использования. Регулярно продувайте внутреннюю часть корпуса и двигатель с помощью сухого сжатого воздуха.

Ремонт

Ремонт должен выполняться только в авторизованном сервисном центре.

i ***ПРИМЕЧАНИЕ***

В течение гарантийного срока не откручивайте винты на корпусе. Несоблюдение этого требования приведет к аннулированию любых гарантийных претензий к производителю.

Запасные части и принадлежности

Для получения информации о других принадлежностях и инструментах см. каталоги производителей. Изображения в разобранном виде и списки запасных частей можно найти по адресу:
www.flex-tools.com.

Информация об утилизации

⚠ ***ПРЕДУПРЕЖДЕНИЕ!***

Чтобы старый электроинструмент нельзя было использовать:

– *извлеките аккумулятор.*



Только для стран ЕС.
Не выбрасывайте электроинструменты вместе с бытовыми отходами!
В соответствии с европейской директивой 2012/19/ЕС по транспортировке и утилизации отходов электрического и электронного оборудования согласно национальному законодательству использованные электрические приборы должны собираться отдельно и утилизироваться экологически безопасным способом.



Регенерация сырья вместо утилизации отходов.

Устройство, принадлежности и упаковка должны быть утилизированы экологически безопасным способом. Пластиковые части могут быть переработаны в соответствии с типом материала.

⚠ ***ПРЕДУПРЕЖДЕНИЕ!***

Не выбрасывайте аккумуляторы вместе с бытовым мусором, а также не бросайте их в огонь или в воду. Не вскрывайте использованные аккумуляторы.

Только для стран ЕС.
В соответствии с нормативом 2023/1542 неисправные и использованные аккумуляторы необходимо утилизировать.

i ***ПРИМЕЧАНИЕ***

Для получения информации о вариантах утилизации обратитесь к продавцу.

CE Декларация соответствия

Декларации соответствия приведены в Приложении 1 настоящей инструкции по эксплуатации.

Отказ от ответственности

Производитель и его представитель не несут ответственности за любой ущерб и упущенную выгоду в результате прерывания деятельности, вызванного изделием или непригодным для использования изделием.
Производитель и его представитель не несут ответственности за любой ущерб, вызванный неправильным использованием устройства или использованием устройства с изделиями других производителей.

Sisukord

Kasutusjuhendis kasutatud sümbolid. 191
Sümbolid tootel 191
Oluline ohutusteave 191
Müra- ja vibratsioonitase 192
Tehnilised andmed 192
Ülevaade 193
Kasutusjuhend 193
Transport 196
Hooldus 197
Utiliseerimise teave 197
CE-vastavusdeklaratsioon 197
Vastutusest lahtiütlemine 197

Kasutusjuhendis kasutatud sümbolid

⚠ ***HOIATUS!***
Viitab ähvardavale ohule. Selle hoiatuse eiramine võib põhjustada surma või äärmiselt raskeid vigastusi.

⚠ ***ETTEVAATUST!***
Viitab võimalikule ohtlikule situatsioonile. Selle hoiatuse eiramine võib põhjustada kergeid vigastusi või vara kahjustumist.

i ***MÄRKUS***
Viitab kasutusnõuannetele ja olulisele teabele.

Sümbolid tootel


Enne elektritööriista sisselülitamist lugege kasutusjuhendit.


Vana tööriista utiliseerimise teave (vt lk 197)


CE märgis


UKCA märgis


Ärge vaadake töötava tule suunas


Kandke kaitseprille

Oluline ohutusteave

⚠ ***HOIATUS!***
Enne elektritööriista kasutamist lugege palun alljärgnevat ja toimige vastavalt:
- *käesolevale kasutusjuhendile,*
- *„Üldistele ohutusjuhistele" elektritööriistade käsitsemise kohta komplektis sisalduvas voldikus (brošüüri nr.: 315915),*
- *antud hetkel kehtivatele tegevuskoha eeskirjadele ja õnnetuste ennetamise eeskirjadele.*

See elektritööriist on kaasaegne toode ja on loodud kooskõlas tunnustatud ohutuseeskirjadega.

Sellegipoolest võib elektritööriist kujutada kasutamise ajal ohtu kasutaja või kolmanda osapoole elule ja tervisele, samuti võivad kahjustuda nii elektritööriist kui ka vara.

Elektritööriista tohib kasutada ainult
- *sihtotstarbeliselt*
- *ja see peab olema ideaalses töökorras.*

Ohutusnõudeid rikkuvad vead tuleb alati viivitamatult parandada.

Sihtotstarve

Brad-naelutaja on mõeldud
- *kaubanduslikuks/tööstuslikuks kasutamiseks,*
- *või naelte löömist puidust töödeldavatesse detailidesse.*

Brad-naelutaja ohutusjuhised

⚠ ***HOIATUS!***
Lugege läbi kõik elektritööriistaga kaasas olevad hoiatused, juhised, joonised ja andmed. *Alltoodud juhiste eiramine võib põhjustada elektrilööki, tulekahju ja/või tõsiseid vigastusi. Säilitage hoiatused ja juhised hilisemaks kasutuseks.*

- **Eeldage alati, et tööriist sisaldab kinnitusvahendeid.** Naelutaja hooletu käsitsemine võib põhjustada kinnitusdetailide ootamatut väljastamist ja kehavigastusi.

- **Ärge suunake tööriista enda ega kellegi läheduses oleva poole.** Ootamatu käivitumine võib kinnitusdetaili lahti lasta ja põhjustada vigastusi.
- **Ärge käivitage tööriista enne, kui tööriist on tugevalt töödeldava detaili vastas.** Kui tööriist ei puutu töödeldava detailiga kokku, võib kinnitusdetail kalduda teie sihtmärgist eemale.
- **Ühendage tööriist toiteallikast lahti, kui kinnitusdetail jääb tööriistas kinni.** Ummistunud kinnitusdetaili eemaldamisel võib naelutaja kogemata aktiveerida, kui see on ühendatud.
- **Kinnijäänud kinnitusdetaili eemaldamisel olge ettevaatlik.** Mehhanism võib olla kokkusurutud ja kinnitusdetaili võib kinnijäänud oleku vabastamise ajal jõuliselt lahti paiskuda.
- **Hoidke tööriista ainult isoleeritud haardepindadest, kui töötate olukorras, kus lõiketarvik või kinnituspadrun võib puutuda kokku varjatud juhtmetega.** Kui lõiketarvik või kinnituspadrun puutub kokku voolu all olevate juhtmetega, võib elekter levida tööriista katmata metallosadele ja anda kasutajale elektrilöögi.

Müra- ja vibratsioonitase

Müra- ja vibratsioonitasemed on määratletud kooskõlas standardiga EN 60745.

Elektritööriista A-hindamise müratase on tavaliselt järgmine:

– Helirõhu tase L_{pA}: 80 dB(A)
– Helivõimsuse tase L_{WA}: 91 dB(A)
– Määramatustegur: K = 3 dB

Vibratsiooni koguväärtus:

– Emissiooni väärtus a_h: 2,43 m/s^2
– Määramatustegur: K = 1,5 m/s^2

⚠ ***ETTEVAATUST!***
Kindlaksmääratud mõõteväärtused kehtivad uute elektriliste tööriistade puhul. Igapäevane kasutamine muudab müra- ja vibratsioonitasemete väärtusi.

i ***MÄRKUS***
Käesoleval infolehel esitatud vibratsioonitaseme mõõtmisel on rakendatud standardis EN 62841 kirjeldatud ühtlustatud katsemetoodikat ning seda saab kasutada tööriistade võrdlemiseks. Seda võib kasutada kokkupuute esialgseks hindamiseks.

Deklareeritud vibratsioonitase kehtib tööriista peamise sihtotstarbe puhul.

Aga kui tööriista kasutatakse teistsugusteks rakendusteks või teistsuguste tarvikutega, või seda hooldatakse kehvasti, siis võivad vibratsioonitasemed esitatust erineda. See võib kokkupuute taset kogu tööperioodi jooksul oluliselt suurendada.

Vibratsiooniga kokkupuute taseme täpseks hindamiseks on vaja arvesse võtta ka aegu, mil tööriist on välja lülitatud või töötab, kuid seda tegelikult ei kasutata. See võib kokkupuute taset kogu tööperioodi jooksul oluliselt vähendada.

Seadme kasutaja kaitsmiseks vibratsiooni mõjude eest määrake kindlaks täiendavad ohutusmeetmed: Tööriista ja tarvikute hooldamine, käte soojana hoidmine, töökorralduse korraldamine.

⚠ ***ETTEVAATUST!***
Kandke kuulmiskaitsevahendeid, kui helirõhu tase ületab 85 db(A).

Tehnilised andmed

Toote tüüp		NB 16-54 18-EC	
Toode		Brad-naelutaja	
Nimipinge	Vdc	18	
Kasseti maht	nae-lad	110	
Naela tüüp	Ga	18	
Brad naela pikkus	mm	16-54	
Naela läbimõõt	mm	1,2	
Kaal vastavalt FLEX protseduurile 01	kg	2,2	
Aku	18V	AP 18/2,5 AP 18/4.0 AP 18/5,0 AP 18/8,0 AP 18/4.0 XT AP 18/8.0 XT	
Aku kaal	kg	AP 18/2,5 AP 18/4.0 AP 18/5,0 AP 18/8,0 AP 18/4.0 XT AP 18/8.0 XT	0,4 0,8 0,7 1,1 0,7 1,2

Laadija vahemik	CA...18 tootesari CA...12/18 tootesari
Laadimistemperatuur	0~40 °C
Töötemperatuur	-10~40°C
Hoiutemperatuur	- 20~50°C

Ülevaade (vt joonist A)

Toote detailide nummerdus vastab jooniste lehel olevale seadme joonisele.

1. **Töödeldava detaili kontakt**
2. **Ummistuse vabastamise riiv**
3. **LED-töötuli**
4. **Päästiklüliti**
5. **Käepide**
6. **Eemaldatav konks**
7. **Kasseti vabastusnupp**
8. **Magasin**
9. **Naela näidiku aken**
10. **Režiimi valiku nupp**
11. **Kontakti aktiveerimise režiim**
12. **Ühekordse järjestikuse aktiveerimise režiim**
13. **Toitelüliti**
14. **Kriimustusvastane padi (x3)**
15. **Sügavuse valija**

Kasutusjuhend

⚠ ***HOIATUS!***

Enne elektritööriista hooldamist/seadistamist jne eemaldage sellelt aku.

Enne elektritööriista sisselülitamist

Pakkige elektritööriist ja tarvikud lahti ning kontrollige, et ükski osa ei oleks puudu või kahjustatud.

i ***MÄRKUS***

Akud ei ole tarnimisel täielikult laetud. Enne esmakasutust laadige akud täiesti täis. Lugege laadija kasutusjuhendit.

Nõuanded aku pika kasutusaja tagamiseks

⚠ ***ETTEVAATUST!***

– *Ärge kunagi laadige akusid temperatuuril alla 0 °C või üle 40 °C.*
– *Ärge laadige akusid kõrge õhuniiskuse või kõrge õhutemperatuuri keskkonnas.*
– *Ärge katke akusid ja laadijat laadimise ajal.*
– *Tõmmake laadimisprotsessi lõpus laadija võrgupistik välja.*

Aku ja laadija kuumenevad laadimise ajal. See on täiesti normaalne!

i ***MÄRKUS***

Järgige laadija kasutusjuhendis esitatud juhiseid akude nõuetekohaseks laadimiseks.

Kui akusid ei kasutata pikema aja jooksul, hoidke neid osaliselt laetuna jahedas kohas.

Aku paigaldamine/vahetamine (vt joonist B1-B2)

- Suruge laetud aku elektritööriista sisse, kuni see klõpsatusega paika fikseerub (vt joonist B1).
- Aku eemaldamiseks vajutage vabastusnuppu (1.) ja tõmmake aku välja (2.) (vt joonist B2).

⚠ ***ETTEVAATUST!***

Kui seade ei ole kasutuses, siis tuleb aku klemme kaitsta. Lahtised metallesemed võivad klemme lühistada – plahvatuse ja tulekahju oht!

Vöökonks (vt joonist C)

Teie tööriistal on eemaldatav konks (6), mille saab paigutada tööriista mõlemale küljele. Konksu saab kasutada tööriista vööle riputamiseks.

Paigaldage konks tööriista külge:

- Eemaldage aku.
- Joondage konks tööriista aluse avadega.
- Sisestage kruvi ja keerake see kruvikeeraja (ei sisaldu komplektis) abil tugevasti kinni.

Eemaldage konks tööriista küljest:

- Eemaldage aku.
- Keerake kruvi lahti ja eemaldage konks.

Kriimustusvastane padi (vt joonist D)

⚠ ***HOIATUS!***

Eemaldage aku tööriistalt enne kriimustusvastase padja eemaldamist või vahetamist. *Selle nõude rikkumine võib põhjustada tõsiseid isikuvigastusi.*

Tööriista otsa külge kinnitatud kriimustusvastane padi (14) aitab vältida tööpinna kriimustamist ja kahjustamist pehmema puiduga töötamisel.

Kriimustusvastase padja saab eemaldada, tõmmates selle alla ja eemale töödeldava detailiga kokkupuutest (1). Kriimustusvastase padja vahetamiseks paigaldage see töödeldava detaili peale ja suruge tagant üles, et see õigesse kohta tagasi paigaldada.

Kriimustusvastase padja sisseehitatud hoiukohta (D-1) asub tööriista kassetis. Seadmel olevas hoiukohas on olemas kaks kriimustusvastast.

Brad-naelte paigaldamiseks või eemaldamiseks (vt joonist E)

⚠ ***HOIATUS!***

Enne naelte paigaldamist või eemaldamist eemaldage tööriistast aku. *Selle tegemata jätmine võib põhjustada tõsiseid kehavigastusi.*

⚠ ***HOIATUS!***

Naelte paigaldamisel hoidke tööriista endast ja teistest eemale suunatud. *Selle tegemata jätmine võib põhjustada tõsiseid kehavigastusi.*

⚠ ***HOIATUS!***

Kasutage ainult selle tööriista jaoks soovitatud naelu. *Teiste naelte kasutamine võib põhjustada tööriista talitlushäireid, mis omakorda võivad viia tõsiste vigastusteni.*

⚠ ***HOIATUS!***

Ärge kunagi paigaldage naelu, kui töödeldava detaili kontakt või päästik on aktiveeritud. *See võib põhjustada tõsiseid kehavigastusi.*

Naelte paigaldamiseks:

- Eemaldage aku.
- Suunake tööriista otsa endast või teisest inimesest eemale, pigistage kasseti vabastamise nuppu (7), mis asub kasseti tagaosas ja libistage kassett lahti.
- Asetage brad-naelad kanalisse nii, et naela otsad (E-1) oleksid suunatud allapoole ja toetuksid kanali põhjale.
- Lükake kassetti ja pigistage kasseti vabastusnuppu, et see sulgeda, kuni see kindlalt oma kohale klõpsatab.
- Veenduge, et kassett on kindlalt oma kohale lukustatud.
- Paigaldage aku uuesti ja aktiveerige naelutaja uuesti, vajutades ja hoides toitelülitit (13) 1 sekundi jooksul all.
- Järelejäänud naelte arvu saab jälgida naelanäidiku akende (9) kaudu ja vajadusel naelu juurde lisada.

Naelte eemaldamiseks:

- Eemaldage aku.
- Pigistage kasseti tagaküljel asuvat salve vabastusnuppu ja libistage kassett lahti.
- Eemaldage naelad.
- Sulgege kassett ja veenduge, et see on kindlalt oma kohale lukustunud.

Löögi sügavuse reguleerimine (vt joonist F)

⚠ ***HOIATUS!***

Reguleerimisel suunake naelutaja alati endast ja teistest eemale. *Selle tegemata jätmine võib põhjustada tõsiseid vigastusi.*

Soovitatav on testida kinnitumise sügavust vanametalli toorikul, et määrata rakenduse jaoks vajalik sügavus.

Raskemad materjalid ja pikemad naelad vajavad naelte kinnitamiseks rohkem jõudu.

- Eemaldage aku.
- Sügavuse reguleerimiseks keerake sügavuse valijat (15) üles või alla, nagu on näidatud sügavusnoolega.

	Madalam
	Sügavam

- Paigaldage aku uuesti ja taaskäivitage tööriist, vajutades ja hoides toitelülitit (13) 1 sekundi jooksul all.
- Tehke pärast iga reguleerimist katsenaelutus, kuni soovitud sügavus on seatud.

MÄRKUS: Kui silindris on õhurõhk liiga madal, ei lähe naelad korralikult puidu sisse. Sellisel juhul tuleb naelutaja hooldusesse saata.

Brad-naelte löömine (vt joonist G)

⚠ ***HOIATUS!***

Ärge kunagi hoidke tööriista töötamise ajal töödeldava detaili kontaktmehhanismi tagasi ega laske sel kinni kiiluda. *See võib põhjustada tõsiseid vigastusi.*

i ***MÄRKUS***

Kui pärast toitelüliti vajutamist muid toiminguid ei tehta, lülitub naelutaja 30 minuti pärast automaatselt välja.

Ühekordse järjestikuse aktiveerimise režiim

Ühekordne järjestikune aktiveerimine tagab naela kõige täpsema paigutuse.

- Enne mistahes toimingu tegemist veenduge, et töödeldav detail on kinnitatud.
- Ühendage aku ja käivitage tööriist, vajutades ja hoides toitelülitit (13) 1 sekundi jooksul all.
- Vajutage lühidalt režiimivaliku nuppu (10), et valida ühe järjestikuse aktiveerimise režiim „T ".
- Kontrolli säilitamiseks hoidke tööriistast kindlalt kinni.
- Asetage tööriista töödeldava detaili kontaktpunkt (1) töödeldavale pinnale.
- Suruge tööriist vastu töödeldavat pinda, et suruda töödeldava detaili kontakt alla. Seejärel vajutage naela löömiseks päästiklülitit (4).
- Naelutamise lõpetamiseks vabastage päästiklüliti ja tõstke ots töödeldavalt detaililt üles.
- Rohkemate naelte löömiseks korrake samme.

MÄRKUS: Hoidke päästikut all, kuni löögitsükkel on lõpule viidud.

Kui pärast töödeldava detaili kontakti vajutamist ilma vabastamiseta pole rohkem kui 5 sekundit toimingut tehtud, lukustatakse löögid, kuni kasutaja vabastab nii töödeldava detaili kontakti, kui ka päästikulüliti ja käivitab toimingu uuesti.

Kontaktaktiveerimise režiim:

Kontaktaktiveerimine võimaldab väga kiiret naelte korduvat paigutamist.

- Enne mistahes toimingu tegemist veenduge, et töödeldav detail on kinnitatud.
- Ühendage aku ja käivitage tööriist, vajutades ja hoides toitelülitit (13) 1 sekundi jooksul all.
- Kontaktaktiveerimise režiimi valimiseks vajutage lühidalt režiimivaliku nuppu (10) " TTT ".
- Kontrolli säilitamiseks hoidke tööriistast kindlalt kinni.
- Pigistage ja hoidke all päästiklülitit (4).
- Suruge tööriista vastu tööpinda, et töödeldava detaili kontakti (1) alla vajutada ja nael sisse lüüa. Hoidke päästikut all.
- Liigutage tööriist järgmisesse naela paigutamise kohta ja suruge tööriist töödeldava detaili vastu, et lüüa sisse teine nael.
- Vabastage päästik, kui see on tehtud.

MÄRKUS: Kontaktaktiveerimise režiim säilitab endiselt ühekordse järjestikuse aktiveerimise režiimi loogika.

See tähendab, et tööriista saab juhtida ka töödeldava detaili kontaktpinna vastu vajutades ja päästikut vajutades.

Kui pärast töödeldava detaili kontakti või päästikulüliti vajutamist ilma vabastamiseta pole rohkem kui 5 sekundit toimingut tehtud, lukustatakse löögid, kuni kasutaja vabastab nii töödeldava detaili kontakti kui ka päästikulüliti ja käivitab toimingu uuesti.

Kuivlöögi lukustamine

Kui kassetti on jäänud 0-5 naela, ei võimalda kuivlöömise lukustusfunktsioon tööriistaga töötada. Töö jätkamiseks laadige tööriist uuesti naeltega.

LED-töötuled (vt joonist H)

LED-töötuled (3) süttivad, kui päästiklülitit (4) või töödeldava detaili kontakti (1) vajutatakse. See tagab töödeldava pinna täiendava valgustuse.

LED-töötuled lülituvad välja umbes 10 sekundi jooksul pärast seda, kui nii päästikulüliti, kui ka töödeldava detaili kontakt on vabastatud.

Kinnikiilunud brad-naela eemaldamine (vt jooniseid I1-I2)

- Eemaldage aku.
- Vajutage kasseti vabastusnuppu (7) ja eemaldage naelad kassetist.
- Tõstke ummistuse vabastamise riiv (2) üles ja avage ummistuse vabastaja.
- Vajadusel eemaldage kinnikiilunud nael lameda kruvikeeraja või tangide abil.

MÄRKUS: Ärge kriimustage/kraapige naelte kanalit ega löögimehhanismi. Kruvikeeraja peaks kangutamisel alati naelte üle libisema.

- Sulgege ummistuse vabastaja ja riiv.
- Paigaldage naelad uuesti ja sulgege kassett.
- Paigaldage aku uuesti ja taaskäivitage tööriist, vajutades ja hoides toitenuppu 1 sekundi jooksul all.

MÄRKUS

*Naelte liiga sügavale materjali sisse löömine, liigne praht või kinnikiilunud naelad võivad põhjustada löökmehhanismi alumisse asendisse kinnijäämise. Löögimehhanismi saab tavaliselt tööasendisse tagasi viia, surudes töökontakti elemendi vastu proovipuidutükki ja pigistades päästikut. Vaadake käesoleva juhendi peatükki "**kinnijäänud löögimehhanismi vabastamine**".*

Temperatuurikaitse režiim

Temperatuuri kaitse režiim kaitseb tööriista, kui seda kasutatakse äärmuslikes külmades/kuumades temperatuurides (soovitatava keskkonna töötemperatuuri vahemikust väljaspool) või kui tööriist üle kuumeneb/külmub kasutamise ajal. Kui see juhtub, siis tööriist ei toimi ja toiteklahvi/ LED-märgutuli vilgub vaheldumisi. Laske tööriistal enne kasutamist soojeneda või jahtuda.

Diagnostika märgutuled

Toitelüliti ja režiiminupu all olevad LED-märgutuled annavad samuti tagasisidet tööriista ja/või aku probleemide kohta. Vaadake allolevat tabelit, et tõlgendada vilkuvate LED-tulede sõnumit ja võimalikke lahendusi.

Probleem	Märgutuli toitelüliti all	Märgutuli „ T " all	Märgutuli „ TTT " all	Lahendus
Aku temperatuur on liiga kõrge.	Vilgub	Väljas	Väljas	Laske akul jahtuda või kasutage teist akut.
Aku alapinge.	Vilgub	Väljas	Väljas	
Elektrooniliste komponentide temperatuur on pärast pidevat töötamist liiga kõrge.	Väljas	Vilgub vaheldumisi		Laske tööriistal jahtuda.
Halb ühendus või muu elektriühenduse rike	Väljas	Väljas	Väljas	Eemaldage aku ja paigaldage see uuesti, seejärel taaskäivitage tööriist. Või võtke remondiks ühendust volitatud klienditeeninduskeskusega.
Tööriist seiskub. Või on lühis	Vilgub samal ajal			Taaskäivitage tööriist. Või võtke remondiks ühendust volitatud klienditeeninduskeskusega.
Elektroonilised komponendid on rikkis.	Väljas	Vilgub samal ajal		Remondiks võtke ühendust volitatud klienditeeninduskeskusega.

Käivitatud löökuri tagasi tõmbamine (vt joonist J)

- Eemaldage aku ja kõik naelad.
- Sisestage aku uuesti ja vajutage toitenuppu (13) 1 sekundi jooksul.
- Avage kassett.
- Suruge töödeldava detaili kontakt (1) vastu töödeldavat detaili.
- Pigistage päästiklülitit (4).
- Löökur tõmbub tagasi.
- Paigaldage naelad uuesti.

Transport

Liitiumioonakude suhtes kohaldatakse ohtlike kaupu käsitlevate õigusaktide nõudeid.

Neid akusid tuleb transportida vastavalt kohalikele, riiklikele ja rahvusvahelistele sätetele ja eeskirjadele.

Kasutajad võivad neid akusid transportida

maanteel ilma täiendavate nõueteta.

Liitium-ioonakude kaubandusliku veo suhtes laevandusettevõtete poolt kohaldatakse ohtlike kaupade veo eeskirju. Veo ettevalmistusi ja transporti võivad teostada ainult vastava koolituse saanud isikud. Kogu protsessi tuleb professionaalselt jälgida.

Laetavate akude transportimisel tuleb järgida järgmisi punkte:

Veenduge, et aku kontaktklemmid on lühiste vältimiseks kaitstud ja isoleeritud.

Veenduge, et aku oleks kaitstud pakendisiseste liikumiste eest.

Kahjustatud või lekkivaid akusid ei tohi transportida.

Lisateabe saamiseks võtke ühendust oma transpordiettevõttega.

⚠ ***ETTEVAATUST!***

Ärge kasutage kahjustatud korpusega akusid.

Hooldus

⚠ ***HOIATUS!***

Enne elektritööriista hooldamist/seadistamist jne eemaldage seadmelt aku.

Puhastamine

⚠ ***ETTEVAATUST!***

Kuiva suruõhuga puhastamisel kandke alati kaitseprille.

Puhastage elektritööriista ja selle ventilatsiooniavasid regulaarselt. Puhastamise sagedus sõltub kasutatavast materjalist ja kasutusajast. Puhastage korpuse sisemust ja mootorit regulaarselt kuiva suruõhuga.

Remondid

Remonditöid tohib teha vaid volitatud hoolduskeskus.

i ***MÄRKUS***

Garantiiperioodi jooksul ärge keerake lahti korpuse kruvisid. Selle nõude täitmata jätmine muudab tootja garantii alusel esitatud nõuded kehtetuks.

Varuosad ja tarvikud

Teavet teiste tarvikute, eriti tööriistade ja tarvikute kohta leiate tootja kataloogidest. Detailjoonised ja varuosade nimekirjad leiate meie kodulehelt:**www.flex-tools.com.**

Utiliseerimise teave

⚠ ***HOIATUS!***

Muutke kasutuskõlbmatu elektritööriist mittekasutatavaks:

– *aku toimel töötava elektritööriista puhul eemaldage aku.*



Ainult EL riikidele
Ärge visake elektritööriistu olmeprügi hulka!

Kooskõlas Euroopa Liidu elektri- ja elektroonikaseadmetest tekkinud jäätmete direktiivi (WEEE) 2012/19/EL nõuetega ning vastavalt kohalikule seadusandlusele tuleb elektritööriistad eraldi koguda ja keskkonnasäästlikul viisil ümber töödelda.



Toormaterjali utiliseerimine äraviskamise asemel.

Seade, tarvikud ja pakend tuleb keskkonnasäästlikul viisil ümber töödelda. Plastosad tuleb töödelda ümber vastavalt materjali tüübile.

⚠ ***HOIATUS!***

Ärge visake akusid/patareisid olmeprügi hulka, tulle ega vette. Ärge avage kasutatud akusid/patareisid.

Ainult ELi riikidele:
kooskõlas direktiivi 2023/1542/EÜ nõuetega tuleb defektsed või kasutatud akud ümber töödelda.

i ***MÄRKUS***

Palun uurige kõrvaldamise teavet oma edasimüüjalt!

CE-Vastavusdeklaratsioon

Vastavusdeklaratsioonid on toodud käesoleva kasutusjuhendi lisas 1.

Vastutusest lahtiütlemine

Tootja ja tootja esindajad ei vastuta kahjustuste ning saamatajäänud tulu eest, mis on põhjustatud tootest või kasutuskõlbmatust tootest tingitud tööseisakutest.
Tootja ja tootja esindajad ei vastuta kahjustuste eest, mis on põhjustatud toote väärkasutusest või toote kasutamisest koos teiste tootjate toodetega.

Turinys

Šiame vadove naudojami simboliai 198
Simboliai ant gaminio 198
Svarbi saugos informacija. 198
Triukšmas ir vibracija 199
Techniniai duomenys. 199
Apžvalga 200
Naudojimo instrukcijos 200
Gabenimas 203
Bendroji ir techninė priežiūra 204
Informacija dėl išmetimo 204
CE atitikties deklaracija. 204
Atleidimas nuo atsakomybės. 204

Šiame vadove naudojami simboliai

⚠ ***ĮSPĖJIMAS!***
Įspėja apie gresiantį pavojų. Nekreipiant dėmesio į šį įspėjimą galima sunkiai ar net mirtinai susižaloti.

⚠ ***DĖMESIO!***
Įspėja apie galimai pavojingą situaciją. Nekreipiant dėmesio į šį įspėjimą galima nesunkiai susižaloti arba sugadinti turtą.

i ***PASTABA***
Pateikia svarbią informaciją ir naudojimo patarimus.

Simboliai ant gaminio


Prieš įjungiant elektrinį įrankį perskaityti naudojimo vadovą.


Informacija apie seno įrankio utilizavimą (žr. 204psl.)


CE ženklinimas


UKCA ženklinimas


Non guardare la fonte luminosa.


Dėvėkite apsauginius akinius.

Svarbi saugos informacija

⚠ ***ĮSPĖJIMAS!***
Prieš pradedant elektrinį įrankį naudoti, prašome perskaityti šiuos dokumentus ir laikytis juose pateiktų nurodymų:

- *šias naudojimo instrukcijas;*
- *elektrinių įrankių naudojimo „Bendrąsias saugos instrukcijas", pateiktas pridedamoje brošiūroje (Nr: 315915);*
- *darbo vietoje galiojančias taisykles ir nelaimingų atsitikimų prevencijos reglamentus.*

Šis modernus elektrinis įrankis atitinka visus jam taikomus saugos reikalavimus.

Vis dėlto, naudojant šį elektrinį įrankį gali kilti pavojus sunkiai ar net mirtinai susižaloti ar sužaloti kitus, taip pat sugadinti įrankį ar kitą turtą.

Elektrinį įrankį galima naudoti tik:

- *pagal paskirtį;*
- *jeigu jis visiškai tvarkingas.*

Saugumą mažinančius gedimus reikia nedelsiant pašalinti.

Paskirtis

Vinių pistoletasskirtas

- *naudoti pramonėje ir profesinėje veikloje,*
- *ar vinims kalti į medinius ruošinius.*

Saugos instrukcijos vinių pistoletui

⚠ ***ĮSPĖJIMAS!***
Perskaitykite visus su šiuo elektriniu įrankiu pateiktus įspėjimus dėl saugos, instrukcijas, peržiūrėkite paveikslus ir specifikacijas. *Nesilaikant visų toliau išdėstytų nurodymų galima patirti elektros smūgį, sukelti gaisrą ir (arba) sunkiai susižaloti. Išsaugokite visas instrukcijas su įspėjimais, nes jų gali prireikti ateityje.*

- **Visada darykite prielaidą, kad įrankyje yra tvirtinimo detalių.** Neatsargiai elgiantis su viniakale tvirtinimo detalės gali netikėtai išlėkti ir sužaloti.

- **Nenukreipkite įrankio į save ar kitus šalia esančius asmenis.** Įrankiui netikėtai suveikus tvirtinimo detalės gali išlėkti ir sužaloti.
- **Nebandykite įrankio įjungti, kol jis nėra tvirtai priglaustas prie ruošinio.** Jei įrankis nesiliečia su ruošiniu, tvirtinimo detalė gali nukristi nuo taikinio.
- **Atjunkite įrankį nuo maitinimo šaltinio, jeigu jame įstringa tvirtinimo detalė.** Šalinant įstrigusią tvirtinimo detalę, viniakalė gali atsitiktinai suveikti, jei ji prijungta prie maitinimo.
- **Išimdami užstrigusį tvirtinimo elementą, būkite atsargūs.** Mechanizmas gali būti suspaustas ir tvirtinimo detalė gali būti stipriai išstumta, kai bandoma atlaisvinti užstrigusį mechanizmą.
- **Nenaudokite šios viniakalės elektros laidams tvirtinti.** Ji nėra skirta elektros laidams tvirtinti ir gali pažeisti jų izoliaciją, taip sukeldama elektros smūgio ar gaisro pavojų.
- **Elektrinį įrankį laikykite tik už izoliuoto, laikymui skirto paviršiaus, nes pjaunant geležtė gali prisiliesti prie paslėpto elektros laido.** Geležte įpjovus laidą, kuriuo teka elektros srovė, neizoliuotomis metalinėmis elektrinio įrankio dalimis taip pat pradės tekėti srovė, ir operatorius gali patirti elektros smūgį.

Triukšmas ir vibracija

Triukšmo ir vibracijos vertės nustatytos pagal EN 60745.

Elektrinio įrankio svertinis triukšmo lygis A paprastai yra:

– Garso slėgio lygis L_{pA}: 80 dB(A)
– Garso galios lygis L_{WA}: 91 dB(A)
– Neapibrėžtis: K = 3 dB

Bendroji vibracijos vertė:
– Vibracijos vertė a_h: 2,43 m/s^2
– Neapibrėžtis: K = 1,5 m/sek.^{2}

⚠ ***DĖMESIO!***
Nurodytos išmatuotos vertės taikomos naujiems elektriniams įrankiams. Dėl kasdienio naudojimo triukšmo ir vibracijos vertės keičiasi.

i ***PASTABA***
Čia pateikta vibracijos vertė išmatuota naudojant EN 62841 standarte nurodytą standartinį testą, todėl ją galima naudoti lyginant vieną įrankį su kitu. Ją galima naudoti vibracijos poveikiui preliminariai įvertinti.

Deklaruotoji vibracijos vertė gauta naudojant įrankį pagal jo pagrindinę paskirtį.

Vis dėlto, pakeitus įrankio naudojimo paskirtį, priedus ar netinkamai techniškai prižiūrint, vibracijos vertės taip pat gali pasikeisti. Dėl to kenksmingas vibracijos poveikis per visą darbo laikotarpį gali pastebimai išaugti.

Norint tiksliai apskaičiuoti vibracijos poveikio vertę, taip pat reikia atsižvelgti į laikotarpius, kuomet įrankis yra išjungtas ar įjungtas, tačiau nenaudojamas. Atmetus šiuos laikotarpius vibracijos poveikis per visą darbo laikotarpį gali reikšmingai sumažėti.

Norėdami apsaugoti operatorių nuo vibracijos poveikio, nustatykite papildomas saugos priemones, pvz.: įrankių ir jo priedų priežiūra, rankų šiluma, darbo organizavimas.

⚠ ***DĖMESIO!***
Jeigu garso slėgis viršija 85 dB(A), užsidėkite apsaugines ausines.

Techniniai duomenys

Gaminio tipas		NB 16-54 18-EC	
Gaminys		Vinių pistoletas	
Vardinė įtampa	VDC	18	
Dėtuvės talpa	vinys	110	
Vinių tipas	Ga	18	
Kalamų vinių ilgis	mm	16-54	
Vinių skersmuo	mm	1,2	
Svoris pagal „FLEX procedūrą 01“	kg	2,2	
Baterija	18 V	AP 18/2.5 AP 18/4.0 AP 18/5.0 AP 18/8.0 AP 18/4.0 XT AP 18/8.0 XT	
Baterijos svoris	kg	AP 18/2.5 AP 18/4.0 AP 18/5.0 AP 18/8.0 AP 18/4.0 XT AP 18/8.0 XT	0,4 0,8 0,7 1,1 0,7 1,2

Įkrovikliai	CA...18 serija CA...12/18 serija
Krovimo temperatūra	0–40 °C
Darbo temperatūra	–10–40 °C
Laikymo temperatūra	–20–50 °C

Apžvalga (žr. A pav.)

Dalių numeriai pateikti pagal įrankio iliustracijas paveikslų puslapyje.

1. **Ruošinio kontaktas**
2. **Įstrigimo atleidimo įtaiso fiksatorius**
3. **LED darbinė lemputė**
4. **Paleidimo jungiklis**
5. **Rankena**
6. **Nuimamas kabliukas**
7. **Dėtuvės atleidimo mygtukas**
8. **Dėtuvė**
9. **Vinių stebėjimo langeliai**
10. **Režimo pasirinkimo mygtukas**
11. **Kontaktinio įjungimo režimas**
12. **Nuoseklaus kalimo po vieną vinį režimas**
13. **Maitinimo jungiklis**
14. **Apsauga nuo sugadinimo (x3)**
15. **Gylio pasirinkimo mygtukas**

Naudojimo instrukcijos

⚠ ***ĮSPĖJIMAS!***

Prieš vykdydami bet kokius elektrinio įrankio tvarkymo darbus, atjunkite jo bateriją.

Prieš elektrinį įrankį įjungiant

Išpakuokite elektrinį įrankį bei jo priedus ir patikrinkite, ar nėra trūkstamų ar sugadintų dalių.

i ***PASTABA***

Išsiunčiant iš gamyklos baterijos iki galo neįkraunamos. Prieš pradėdami darbą iki galo įkraukite baterijas. Žr. įkroviklio naudojimo vadovą.

Patarimai, kaip užtikrinti ilgą baterijos naudojimo trukmę

⚠ ***DĖMESIO!***

- *Baterijų niekada nekraukite žemesnėje nei 0 °C ar aukštesnėje nei 40 °C temperatūroje.*
- *Baterijų nekraukite aplinkoje, kurioje yra didelė oro drėgmė arba aukšta temperatūra.*
- *Krovimo metu baterijų ir įkroviklio neuždenkite.*
- *Pasibaigus krovimo procesui, įkroviklio kištuką ištraukite iš elektros lizdo.*

Krovimo metu baterija ir įkroviklis įkaista. Tai visiškai normalu!

i ***PASTABA***

Vadovaukitės tinkamo baterijos krovimo nurodymais, pateiktais baterijos naudojimo instrukcijoje.

Jei baterijos ilgesnį laiką nenaudojamos, laikykite jas iš dalies įkrautas vėsioje vietoje.

Baterijos įstatymas ir keitimas (žr. B1–B2 pav.)

- Stumkite įkrautą bateriją į elektrinį įrankį, kol ji užsifiksuos savo vietoje (žr. B1 pav.).
- Jei bateriją norite atjungti, paspauskite atjungimo klavišą (1) ir bateriją ištraukite (2) (žr. B2 pav.).

⚠ ***DĖMESIO!***

Apsaugokite išimtos baterijos kontaktus. Metaliniai daiktai kontaktus gali sujungti trumpuoju jungimu, ir tuomet kyla sprogimo ir gaisro pavojus!

Diržo kabliukas (žr. C pav.)

Jūsų įrankis pristatomas su nuimamu kabliu (6), kurį galima pritvirtinti bet kurioje įrankio pusėje. Kabliuką galima naudoti įrankiui pakabinti ant diržo.

Uždėkite kabliuką ant įrankio:

- Išimkite bateriją.
- Sulygiuokite kabliuką su skylėmis ant įrankio pagrindo.
- Įstatykite varžtą ir tvirtai jį priveržkite atsuktuvu (nepridedama).

Nuimkite kabliuką nuo įrankio:

- Išimkite bateriją.
- Atlaisvinkite varžtą ir nuimkite kabliuką.

Apsauga nuo sugadinimo (žr. D pav.)

⚠ ***ĮSPĖJIMAS!***

Prieš nuimdami ar keisdami apsaugą nuo

sugadinimo, iš įrankio išimkite bateriją. *Kitaip galite sunkiai susižaloti.*

Apsauga nuo sugadinimo (14), pritvirtinta prie įrankio antgalio, padeda išvengti ruošinio įbrėžimų ir įspaudimų dirbant su minkštesne mediena.

Apsaugą nuo sugadinimo nuo pažeidimų galima nuimti patraukus jį žemyn nuo ruošinio (1). Norėdami pakeisti apsaugą nuo sugadinimo, uždėkite ją ant ruošinio kontakto ir paspauskite galinę dalį aukštyn, kad vėl įsistatytų.

Apsaugos nuo sugadinimo laikymo (D-1) niša yra ant įrankio dėtuvės. Joje yra dvi atsarginės apsaugos nuo sugadinimo.

Norėdami įdėti arba nuimti kalamus vinis (žr. E pav.)

ĮSPĖJIMAS!
Prieš įdėdami arba nuimdami vinis, išimkite bateriją iš įrankio. *Nepaisymas gali sukelti rimtų sužalojimų.*

ĮSPĖJIMAS!
Laikykite įrankį nukreiptą nuo savęs ir kitų, kai įdedate vinis. *Nepaisymas gali sukelti galimus rimtus sužalojimus.*

ĮSPĖJIMAS!
Naudokite tik vinis, rekomenduojamus naudoti su šiuo įrankiu. *Naudodami bet kokius kitus vinis galite sugadinti įrankį arba sunkiai susižaloti.*

ĮSPĖJIMAS!
Niekuomet nebandykite įstatyti vinukų, kai įjungtas ruošinio kontaktas arba paleidimo jungiklis. *Taip elgdamiesi galite sunkiai susižaloti.*

Norėdami įdėti vinis:

- Išimkite bateriją.
- Nusukę įrankio antgalį nuo savęs, paspauskite dėtuvės gale esantį dėtuvės atleidimo mygtuką (7) ir dėtuvę atidarykite;
- Įdėkite kalamus vinis į kanalą, kad vinių galai (E-1) būtų nukreipti žemyn ir remtųsi ant kanalo dugno.
- Paspauskite dėtuvę ir spauskite dėtuvės atleidimo mygtuką, kad ją uždarytumėte, kol ji tvirtai užsifiksuos.
- Įsitikinkite, ar dėtuvė tvirtai užfiksuota.
- Įdėkite bateriją atgal ir iš naujo įjunkite segiklį paspausdami ir 1 sekundę palaikydami maitinimo jungiklį (13).
- Pro vinių stebėjimo langelius (9) galite matyti, kiek jų liko, ir prireikus įdėti daugiau vinių.

Norint pašalinti vinis:

- Išimkite bateriją.
- Paspauskite dėtuvės atleidimo mygtuką dėtuvės gale ir atidarykite.
- Išimkite vinis.
- Uždarykite dėtuvę ir patikrinkite, ar ji patikimai užsifiksavo savo vietoje.

Įkalimo gylio reguliavimas (žr. F pav.)

ĮSPĖJIMAS!
Visada nukreipkite vinių kalimo įrankį nuo savęs ir kitų, kai atliekate reguliavimus. *Nepaisymas gali sukelti rimtų sužalojimų.*

Patartina išbandyti vinukų įkalimo gylį ant ruošinio atraižos, kad nustatytumėte tinkamą gylį.

Į kietesnes medžiagas ar ilgesniems vinukams įkalti reikia daugiau jėgos.

- Išimkite bateriją.
- Pasukite gylio reguliatorių (15) aukštyn arba žemyn, kad sureguliuotumėte gylį, kaip nurodyta gylio rodyklėje.

−T−	Seklesnis
¯T¯	Gilesnis

- Įdėkite bateriją atgal ir iš naujo paleiskite įrankį, 1 sekundę palaikydami nuspaustą maitinimo jungiklį (13).
- Kiekvieną kartą po reguliavimo įkalkite bandomąjį vinį, kol nustatysite norimą gylį.

PASTABA: Jei oro slėgis cilindre per žemas, vinys nebus tinkamai įkaltos į medieną. Tokiu atveju vinių kalimo įrankį reikia siųsti į servisą.

Vinių kalimas (žr. paveikslėlį G)

ĮSPĖJIMAS!
Dirbdami su įrankiu, niekada nekiškite pleišto tarp ruošinio ir kontaktinio mechanizmo ir jo neprilaikykite. *Taip elgdamiesi galite sunkiai susižaloti.*

PASTABA
Jei paspaudus maitinimo jungiklį nebus atliekami jokie kiti veiksmai, po 30 minučių vinių kalimo įrankis automatiškai išsijungia.

Nuoseklaus kalimo po vieną vinį režimas:

Nuoseklaus kalimo po vieną vinį režimas užtikrina tiksliausią vinių išdėstymą.

- Prieš vykdydami bet kokią darbinę procedūrą įtvirtinkite ruošinį.
- Įdėkite bateriją atgal ir paleiskite įrankį, 1 sekundę palaikydami nuspaustą maitinimo jungiklį (13).
- Trumpai paspauskite režimo pasirinkimo mygtuką (10), kad pasirinktumėte vieno nuoseklaus įjungimo režimą. „T ".
- Tvirtai laikykite įrankį, kad jį suvaldytumėte.
- Įrankio ruošinio kontaktinį paviršių (1) uždėkite ant darbinio paviršiaus.
- Spauskite įrankį prie darbinio paviršiaus, kad nuspaustumėte ruošinio kontaktą. Po to nuspauskite paleidimo jungiklį (4), kad įkaltumėte vinį.
- Atleiskite paleidimo jungiklį ir atitraukite antgalį nuo ruošinio, kad užbaigtumėte vinio įkalimo veiksmą.
- Pakartokite veiksmus, kad įkaltumėte daugiau vinių.

PASTABA: Laikykite nuspaustą gaiduką, kol bus baigtas pavaros ciklas.

Jei ilgiau nei 5 sekundžių neatliekamas joks veiksmas po to, kai buvo prispaustas ruošinio kontaktas arba nuspaustas ir neatleistas paleidimo jungiklis, vinukų kalimas užblokuojamas, nebent naudotojas atleidžia tiek ruošinio kontaktą, tiek paleidimo jungiklį ir operacija iš naujo paleidžiama.

Kontaktinio įjungimo režimas:

Naudojant kontaktinį režimą galima labai greitai kalti vieną vinį po kito.

- Prieš vykdydami bet kokią darbinę procedūrą įtvirtinkite ruošinį.
- Įdėkite bateriją atgal ir paleiskite įrankį, 1 sekundę palaikydami nuspaustą maitinimo jungiklį (13).
- Trumpai paspauskite režimo pasirinkimo mygtuką (10), kad pasirinktumėte kontaktinio įjungimo režimą. „TTT ".
- Tvirtai laikykite įrankį, kad jį suvaldytumėte.
- Paspauskite ir laikykite nuspaudę paleidimo jungiklį (4).
- Paspauskite įrankį prie darbinio paviršiaus, kad nuspaustumėte ruošinio kontaktą (1) ir įkaltumėte vinį. Laikykite nuspaustą paleidimo jungiklį.
- Perkelkite įrankį į kitą vinių tvirtinimo vietą ir prispauskite jį prie ruošinio, kad įkaltumėte kitą vinį.
- Užbaigę darbą paleidimo jungiklį atleiskite.

PASTABA: Kontaktiniame režime išlieka nuoseklaus kalimo po vieną vinuką režimo logika.

Tai reiškia, kad įrankį taip pat galima valdyti prispaudžiant ruošinio kontaktą prie paviršiaus ir nuspaudžiant paleidimo jungiklį.

Jei ilgiau nei 5 sekundžių neatliekamas joks veiksmas po to, kai buvo prispaustas arba nuspaustas ir neatleistas ruošinio kontaktas, sąvaržėlių kalimas užblokuojamas, nebent naudotojas atleidžia tiek ruošinio kontaktą, tiek paleidimo jungiklį ir operacija iš naujo paleidžiama.

Kalimo be vinių blokavimas

Kai dėtuvėje lieka 0–5 vinukai, vinukų kalimo blokuojamas funkcija neleis tęsti veikimo. Norėdami atnaujinti darbą, papildykite dėtuvę vinukais.

LED darbinė lemputė (žr. H pav.)

LED darbiniai žibintai (3) įsižiebs, kai bus nuspaustas paleidimo jungiklis (4) arba ruošinio kontaktas (1). Tai suteikia papildomą ruošinio paviršiaus apšvietimą.

LED darbo žibintai išsijungs maždaug per 10 sekundžių po to, kai bus atleistas ir paleidimo jungiklis, ir ruošinio kontaktas.

Išimti įstrigusį vinį (žr. I1-I2 pav.)

- Išimkite bateriją.
- Paspauskite dėtuvės atjungimo mygtuką (7) ir išimkite vinukus iš dėtuvės.
- Pakelkite įstrigimo atleidimo fiksatorių (2) ir atidarykite įstrigimo atleidimo įtaisą.
- Ištraukite įstrigusį vinuką atsuktuvu su plokščia galvute arba replėmis, jei reikia.

PASTABA: Nesubraižykite vinukų kanalo ir kalimo mechanizmo. Atsuktuvas visada turi slysti virš vinuko, kai bandote jį ištraukti.

- Uždarykite įstrigimo atleidimo įtaisą ir jo fiksatorių.
- Vėl papildykite dėtuvę vinukais ir uždarykite dėtuvę.
- Įdėkite bateriją atgal ir iš naujo paleiskite įrankį, 1 sekundę palaikydami nuspaustą maitinimo jungiklį.

i ***PASTABA***

Per giliai įkalus vinukus į medžiagą, dėl šiukš-

*lių ar įstrigusių vinukų kalimo mechanizmas gali įstrigti apatinėje padėtyje. Paprastai šį kalimo įrankį galima grąžinti į darbinę padėtį prispaudus ruošinio kontaktinį elementą prie medienos atraižos ir nuspaudus paleidimo jungiklį. Žr. skyrių „**numesto kalimo įrankio įtraukimas**" toliau šiame vadove.*

Temperatūros apsaugos režimas

Temperatūros apsaugos režimas apsaugos įrankį, kai jis bus naudojamas esant itin žemai / aukštai temperatūrai (už rekomenduojamos aplinkos temperatūros diapazono ribų) arba įrankis perkais / užšąls naudojimo metu. Jei taip atsitiks, įrankis neveiks ir maitinimo jungiklio / indikatoriaus LED lemputės žybsės pakaitomis. Prieš naudojimą leiskite įrankiui įšilti arba atvėsti.

Diagnostiniai indikatoriai

Maitinimo jungiklio ir režimo mygtuko LED indikatoriai taip pat teikia grįžtamąjį ryšį rodo įrankio ir (arba) akumuliatoriaus problemas. Žr. toliau pateiktą lentelę, kad suprastumėte žybsinčių LED lempučių pranešimus ir galimus sprendimus.

Problema	Indikatorių lemputės po įtampa jungiklis	Indikatoriaus lemputė po "T "	Indikatoriaus lemputė po " TTT "	Sprendimas
Baterijos temperatūra per aukšta.	Žybsėti	Išjungta	Išjungta	Leiskite baterijai atvėsti arba naudokite kitą bateriją.
Baterijos įtampa per žema.	Žybsėti	Išjungta	Išjungta	
Elektroninių komponentų temperatūra per aukšta po nepertraukiamo veikimo.	Išjungta	Žybsi pakaitomis		Leiskite įrankiui atvėsti.
Prastas ryšys arba kitas elektros jungties gedimas	Išjungta	Išjungta	Išjungta	Išimkite ir vėl įdėkite bateriją, tada paleiskite įrankį iš naujo. Arba kreipkitės į įgaliotąjį klientų aptarnavimo centrą dėl remonto.
Įrankis sustojo. Arba trumpasis jungimas	Žybsi tuo pačiu metu			Paleiskite įrankį iš naujo. Arba kreipkitės į įgaliotąjį klientų aptarnavimo centrą dėl remonto.
Elektroninių komponentų gedimas.	Išjungta	Žybsi tuo pačiu metu		Dėl remonto kreipkitės į įgaliotąjį klientų aptarnavimo centrą.

Numesto kalimo įrankio įtraukimas (žr. J pav.)

- Išimkite bateriją ir pašalinkite visus vinis.
- Įdėkite bateriją atgal, tada paspauskite ir laikykite maitinimo jungiklį (13) 1 sekundę.
- Atidarykite dėtuvę.
- Prispauskite ruošinio kontaktinį paviršių (1) prie ruošinio.
- Paspauskite paleidimo jungiklį (4).
- Kalimo įrankis išsitrauks.
- Papildykite vinis.

Gabenimas

Ličio jonų baterijoms taikomi pavojingų krovinių teisės aktų reikalavimai.

Šios baterijos turi būti gabenamos laikantis vietos, nacionalinių ir tarptautinių nuostatų ir reglamentų.

Naudotojai gali gabenti šias baterijas keliais be papildomų reikalavimų.

Laivybos bendrovėms komerciniais tikslais vežant ličio jonų baterijas taikomos pavojingų krovinių vežimo taisyklės. Paruošimo gabenimui ir gabenimo darbus gali atlikti tik tinkamai apmokyti asmenys. Visas procesas turi būti prižiūrimas profesionalų.

Gabenant įkraunamas baterijas būtina laikytis šių reikalavimų:

Baterijos kontaktiniai gnybtai turi būti apsaugoti ir izoliuoti, kad būtų išvengta trumpojo jungimo.

Baterija turi būti apsaugota nuo judėjimo pakuotės viduje.

Draudžiama gabenti pažeistas arba pratekančias baterijas.

Dėl papildomos informacijos kreipkitės į krovinių gabenimo bendrovę.

⚠ ***DĖMESIO!***

Nesiųskite baterijų su pažeistu korpusu.

Bendroji ir techninė priežiūra

⚠ ***ĮSPĖJIMAS!***

Prieš vykdydami bet kokius elektrinio įrankio tvarkymo darbus, išimkite iš jo bateriją.

Valymas

⚠ ***DĖMESIO!***

Valydami sausu suslėgtuoju oru visada dėvėkite apsauginius akinius.

Reguliariai valykite elektrinį įrankį ir jo ventiliacijos angas. Valymo dažnis priklauso nuo pjaunamų medžiagų ir įrankio naudojimo trukmės. Korpuso vidų ir variklį reguliariai prapūskite sausu suslėgtuoju oru.

Remontas

Remonto darbus gali vykdyti tik įgaliotas klientų aptarnavimo centras.

i ***PASTABA***

Garantinio laikotarpio metu nebandykite atsukti korpuso varžtų. Nesilaikant šio reikalavimo, bet kokios pretenzijos pagal gamintojo garantiją netenka galios.

Atsarginės dalys ir priedai

Kitus priedus, ypač įrankio priedus, rasite gamintojo kataloguose. Išskleistuosius gaminio vaizdus ir atsarginių dalių sąrašus rasite mūsų svetainėje adresu: **www.flex-tools.com.**

Informacija dėl išmetimo

⚠ ***ĮSPĖJIMAS!***

Nereikalingus elektrinius įrankius paverskite netinkamais naudoti:

– *iš akumuliatorinių įrankių išimkite bateriją.*

Tik ES šalys

Elektrinius įrankius draudžiama išmesti kartu su buitinėmis atliekomis!

Pagal Europos elektrinės ir elektroninės įrangos atliekų direktyvą 2012/19/ES ir atitinkamus nacionalinius įstatymus, netinkamus naudoti elektrinius įrankius reikia surinkti atskirai ir perdirbti aplinkos neteršiančiu būdu.

Žaliavų utilizavimas vietoje atliekų išmetimo.

Įrenginį, jo priedus ir pakuotes reikia perdirbti aplinkos neteršiančiu būdu. Plastikinės dalys yra paženklintos pagal medžiagos tipą, kad jas būtų galima perdirbti.

⚠ ***ĮSPĖJIMAS!***

Neišmesti baterijų kartu su buitinėmis atliekomis, į ugnį ar vandenį. Neardyti naudotų baterijų.

Tik ES šalims:

Vadovaujantis Reglamentu 2023/1542, sugedusios arba panaudotos baterijos turi būti perdirbamos.

i ***PASTABA***

Informaciją apie išmetimą jums suteiks įrankio pardavėjas!

CE-Atitikties deklaracija

Atitikties deklaracijos pateiktos šio naudojimo vadovo 1 priede.

Atleidimas nuo atsakomybės

Gamintojas ir jo atstovas neatsako už jokią žalą ar pelno praradimą dėl verslo prastovų, kurias sukėlė mūsų gaminys ar netinkamas naudoti gaminys.

Gamintojas ir jo atstovas neatsako už jokią žalą, kurią sukėlė netinkamas šio gaminio naudojimas arba jo naudojimas su kitų gamintojų priedais.

Saturs

Šajā rokasgrāmatā izmantotie apzīmējumi205
Apzīmējumi uz izstrādājuma 205
Svarīga drošības informācija 205
Troksnis un vibrācija 206
Tehniskie dati 206
Pārskats 207
Lietošanas instrukcija 207
Transportēšana.....211
Apkope un tīrīšana.....211
Informācija par atbrīvošanos no vecās ierīces .212
EK atbilstības deklarācija 212
Atbrīvojums no atbildības 212

Šajā rokasgrāmatā izmantotie apzīmējumi

⚠ ***BRĪDINĀJUMS!***
Norāda uz iespējamu apdraudējumu. Šī brīdinājuma neievērošana var izraisīt nāvi vai ļoti smagus ievainojumus.

⚠ ***UZMANĪBU!***
Norāda uz iespējamu bīstamu situāciju. Šī brīdinājuma neievērošana var izraisīt nelielu savainojumu vai īpašuma bojājumus.

i ***PIEZĪME***
Norāda, ka uz to attiecas lietošanas ieteikumi un svarīga informācija.

Apzīmējumi uz izstrādājuma


Pirms elektroinstrumenta ieslēgšanas izlasiet lietošanas instrukciju.


Informācija par vecā instrumenta utilizāciju (skatīt 212. lappusi)

CE marķējums

UKCA marķējums


Neskatīties tieši darba lampā


Valkājiet aizsargbrilles

Svarīga drošības informācija

⚠ ***BRĪDINĀJUMS!***
Pirms sākat lietot instrumentu, lūdzu, izlasiet turpmāk norādīto informāciju un ievērojiet:
- *šo lietošanas instrukciju,*
- *„Vispārīgos drošības norādījumus" par elektroinstrumentu lietošanu, kas iekļauti pievienotajā bukletā (brošūra Nr.: 315915),*
- *pašreiz spēkā esošos noteikumus par instrumenta darba vietu un par negadījumu novēršanu.*

Šis elektroinstruments ir izgatavots, izmantojot jaunākās tehnoloģijas, un ir konstruēts saskaņā ar atzītiem drošības noteikumiem.

Tomēr, strādājot ar elektroinstrumentu, pastāv apdraudējums lietotāja vai trešās personas dzīvībai vai veselībai, vai arī elektroinstruments vai īpašums var tikt sabojāts.

Elektroinstrumentu var izmantot tikai
- *tam paredzētajam mērķim un ja tas ir*
- *teicamā darba stāvoklī.*

Bojājumi, kas apdraud drošību, nekavējoties jānovērš.

Paredzētā lietošana

Naglu pistole ir paredzēta
- *komerciālai izmantošanai rūpniecībā un tirdzniecībā;*
- *vai naglu iedzīšanu koka sagatavēs.*

Drošības instrukcijas naglotāja lietošanai

⚠ ***BRĪDINĀJUMS!***
Izlasiet visus ar šo elektroinstrumentu saistītos drošības brīdinājumus, norādījumus, specifikāciju un aplūkojiet attēlus. *Visu turpmāk uzskaitīto norādījumu neievērošana var izraisīt elektriskās strāvas triecienu, aizdegšanos un/vai smagus savainojumus. Saglabājiet visus brīdinājumus un instrukcijas turpmākai*

atsaucei.

- **Nekad neaizmirstiet, ka instruments satur naglas.** Neuzmanīga apiešanās ar naglošanas pistoli var izraisīt negaidītu naglu izšaušanu un lietotājs var gūt traumas.
- **Nevērsiet instrumentu virzienā uz sevi vai tuvumā esošām personām.** Negaidīta iedarbināšana izšaus stiprinājuma elementu, izraisot traumu.
- **Neiedarbiniet instrumentu, kamēr tas nav stingri piestiprināts pie apstrādājamās daļas.** Ja instruments nesaskaras ar sagatavi, stiprinājums var novirzīties prom no mērķa.
- **Atvienojiet instrumentu no strāvas avota, ja stiprinājums iestrēgst instrumentā.** Noņemot iesprūdušu stiprinājumu, var nejauši aktivizēt naglošanas pistoli, ja tā ir ieslēgta.
- **Noņemot iesprūdušu stiprinājumu, ievērojiet piesardzību.** Mehānisms var būt saspiests, un, cenšoties atbrīvot iestrēgušo materiālu, nagla var tikt ar spēku izgrūsta uz āru.
- **Neizmantojiet šo naglošanas pistoli elektrisko kabeļu stiprināšanai.** Nav paredzēta elektrisko kabeļu montāžai un var sabojāt elektrisko kabeļu izolāciju, tādējādi radot elektriskās strāvas trieciena vai ugunsgrēka risku.
- **Ja darbības laikā pastāv iespēja griešanas piederumam vai stiprinājumam skart kādu apslēptu elektropārvades līniju, turiet elektroinstrumentu tikai aiz tā izolētās satveršanas virsmas.** Ar spriegumam pieslēgtu vadu saskarē nonācis griešanas piederums vai stiprinājums var radīt spriegumu elektroinstrumenta atklātajās metāla daļās un pakļaut operatoru strāvas triecienam.

Troksnis un vibrācija

Trokšņa un vibrācijas vērtības ir noteiktas saskaņā ar EN 60745.

Parasti novērtētais elektroinstrumenta trokšņa līmenis ir:

– Skaņas spiediena līmenis L_{pA}: 80 dB(A)
– Skaņas intensitātes līmenis L_{WA}: 91 dB(A)
– Nenoteiktais: K = 3 dB

Kopējā vibrācijas vērtība:

– Emisijas vērtība a_h: 2,43 m/s^2
– Nenoteiktais: K = 1,5 m/s^2

UZMANĪBU!

Norādītās mērītās vērtības attiecas uz jaunajiem elektroinstrumentiem. Lietošanas laikā ikdienā trokšņa un vibrācijas vērtības var mainīties.

PIEZĪME

Šajā informācijas lapā norādītais vibrāciju emisijas līmenis ir izmērīts saskaņā ar standarta pārbaudes metodi, kas norādīta EN 62841 standartā, un to var izmantot viena instrumenta salīdzināšanai ar citu. To var arī lietot iepriekšējai iedarbības novērtēšanai.

Deklarētais vibrācijas emisijas līmenis atspoguļo vērtības instrumentam paredzētās lietošanas laikā.

Tomēr, ja instruments tiek izmantots citiem pielietojumiem un kopā ar atšķirīgiem piederumiem, vai nav pareizi uzstādīts, vibrācijas emisijas vērtības var atšķirties. Tas var ievērojami palielināt iedarbības līmeni visā kopējā darbības periodā.

Lai precīzi novērtētu vibrācijas iedarbības līmeni, jāņem vērā arī laiks, kad instruments ir izslēgts vai darbojas, bet faktiski netiek lietots. Tas var ievērojami samazināt iedarbības līmeni visā kopējā darbības periodā.

Noskaidrojiet, kādi vēl drošības pasākumi pastāv, lai aizsargātu lietotāju no vibrācijas radītajām sekām, piemēram: Instrumenta un piederumu apkope, roku uzturēšana siltumā, darba modeļu organizēšana.

UZMANĪBU!

Ja skaņas spiediens pārsniedz 85 dB(A), lietojiet ausu aizsardzības līdzekļus.

Techniniai duomenys

Izstrādājuma veids		NB 16-54 18-EC
Izstrādājums		Bred naglotājs
Nominālais spriegums	Vdc	18
Novietnes ietilpība	naglas	110

Naglas tips	Ga	18	
Bred naglas garums	mm	16-54	
Naglas diametrs	mm	1,2	
Svars saskaņā ar „FLEX procedūru 01"	kg	2,2	
Akumulators	18 V	AP 18/2,5 AP 18/4,0 AP 18/5,0 AP 18/8,0 AP 18/4,0 XT AP 18/8,0 XT	
Akumulatora svars	kg	AP 18/2,5 AP 18/4,0 AP 18/5,0 AP 18/8,0 AP 18/4,0 XT AP 18/8,0 XT	0,4 0,8 0,7 1,1 0,7 1,2
Lādētāju diapazons	CA... 18 sērija CA... 12/18 sērija		
Uzlādes temperatūra	0~40°C		
Darba temperatūra	-10~40 °C		
Uzglabāšanas temperatūra	-20~50 °C		

Pārskats (skatīt A attēlu)

Izstrādājuma funkcijām norādītie cipari atbilst ierīces ilustrācijā norādītajiem cipariem.

1. **Kontakts ar sagatavi**
2. **Nosprostojuma atbrīvošanas fiksators**
3. **LED darba gaisma**
4. **Ieslēgšanas slēdzis**
5. **Rokturis**
6. **Noņemams āķis**
7. **Magazīnas kārbas atbrīvošanas poga**
8. **Magazīnas kārba**
9. **Naglu indikatora lodziņš**
10. **Režīma izvēles poga**
11. **Kontakta aktivizācijas režīms**
12. **Vienas secīgas iedarbināšanas režīms**
13. **Jaudas slēdzis**
14. **Neskrāpējošs spilventiņš (x3)**
15. **Dziļuma selektors**

Lietošanas instrukcija

⚠ ***BRĪDINĀJUMS!***

Pirms uzsākat darbu ar elektroinstrumentu, izņemiet akumulatoru.

Pirms elektroinstrumenta ieslēgšanas

Izsaiņojiet elektroinstrumentu un piederumus un pārbaudiet, vai nav pazudusi vai bojāta kāda daļa.

i ***PIEZĪME***

Piegādes brīdī akumulatori nav pilnībā uzlādēti. Pirms pirmās lietošanas reizes akumulatori ir jāuzlādē pilnībā. Skatiet lādētāja lietošanas instrukciju.

Padomi ilgam akumulatora kalpošanas laikam

⚠ ***UZMANĪBU!***

- *Nekad neuzlādējiet akumulatorus temperatūrā, kas zemāka par 0 °C vai augstāka par 40 °C.*
- *Neuzlādējiet akumulatorus vidē ar augstu gaisa mitrumu vai apkārtējās vides temperatūru.*
- *Uzlādes laikā neaizsedziet akumulatorus un lādētāju.*
- *Uzlādes procesa beigās izvelciet lādētāja kontaktdakšu.*

Uzlādes procesa laikā akumulators un lādētājs sakarst. Tas ir pilnīgi normāli!

i ***PIEZĪME***

Izpildiet akumulatora lietošanas instrukcijā sniegtos norādījumus par pareizu akumulatora uzlādi.

Ja akumulatori netiek izmantoti ilgāku laiku, uzglabājiet tos daļēji uzlādētus vēsā vietā.

Akumulatora ievietošana/nomaiņa (skatīt B1-B2 attēlu)

- Iespiediet uzlādētu akumulatoru elektroinstrumenta akumulatora nodalījumā, līdz tas nofiksējas ar „klikšķa" skaņu (skatīt B1 attēlu).
- Akumulatoru izņem, nospiežot atbrīvošanas pogu (1.) un pēc tam izvelkot no nodalījuma (2.) (skatīt B2 attēlu).

⚠ ***UZMANĪBU!***
Kad instruments netiek lietots, aizsargājiet akumulatora kontaktus. Tuvumā esošas metāliskas detaļas var radīt īssavienojumu kontaktos; pastāv sprādziena un aizdegšanās draudi!

Jostas āķis (skatiet attēlu C)

Jūsu instruments tiek piegādāts ar noņemamu āķi (6), ko var novietot instrumenta abās pusēs. Āķi var izmantot, lai pakārtu instrumentu pie jostas.

Uzstādiet āķi uz instrumenta:

- Izņemiet akumulatoru.
- Novietojiet āķi ar instrumenta pamatnes caurumiem.
- Ievietojiet skrūvi un cieši pievelciet to ar skrūvgriezi (nav iekļauts komplektā).

Noņemiet āķi no instrumenta:

- Izņemiet akumulatoru.
- Atskrūvējiet skrūvi un noņemiet āķi.

Neskrāpējošs spilventiņš (skatīt D attēlu)

⚠ ***BRĪDINĀJUMS!***
Pirms aizsargspilventiņa noņemšanas vai nomaiņas izņemiet akumulatoru no instrumenta. *Pretējā gadījumā varat gūt nopietnas traumas.*

Instrumenta priekšgalam piestiprinātais pretbojājumu spilventiņš (14) palīdz novērst darba virsmas bojājumus un iespiedumus, strādājot ar mīkstāku koksni.

Neskrāpējošo spilventiņu var noņemt, pavelkot to uz leju un prom no sagataves kontakta (1). Lai nomainītu pretbojājumu spilventiņu, uzlieciet to virs sagataves kontakta un pabīdiet aizmuguri uz augšu, lai to ievietotu atpakaļ.

Iebūvētā pretbojājumu uzgaļa glabāšanas vieta (D-1) atrodas instrumenta magazīnā. Iebūvētajā glabāšanas nodalījumā ir pieejami divi rezerves aizsargapvalki.

Lai ielādētu vai izņemtu stieņa naglas (skatiet E attēlu)

⚠ ***BRĪDINĀJUMS!***
Pirms naglu ielādes vai izņemšanas izņemiet akumulatoru no instrumenta. *Pretējā gadījumā var rasties nopietni miesas bojājumi.*

⚠ ***BRĪDINĀJUMS!***
Naglu ielādes laikā turiet instrumentu pavērstu prom no sevis un citiem. *Pretējā gadījumā var rasties nopietni miesas bojājumi.*

⚠ ***BRĪDINĀJUMS!***
Izmantojiet tikai šim instrumentam paredzētās naglas. *Jebkuru citu naglu lietošana var izraisīt instrumenta darbības traucējumus, kas savukārt var izraisīt nopietnus savainojumus.*

⚠ ***BRĪDINĀJUMS!***
Nekad neievietojiet naglas, kad ir aktivizēts apstrādājamās daļas kontakts vai sprūda slēdzis. *Šāda rīcība var izraisīt nopietnus miesas bojājumus.*

Lai ielādētu naglas:

- Izņemiet akumulatoru.
- Ar instrumenta degunu pavērstu prom no sevis, nospiediet aptveres atbrīvošanas pogu (7), kas atrodas aptveres aizmugurē, un pabīdiet aptveri vaļā.
- Ievietojiet stieņa naglas kanālā ar naglu galiem (E-1) uz leju un balstoties uz kanāla apakšas.
- Piespiediet aptveri un saspiediet aptveres atbrīvošanas pogu, lai to aizvērtu, līdz tā droši nofiksējas savā vietā.
- Pārliecinieties, vai žurnāls ir droši nofiksēts savā vietā.
- Pievienojiet akumulatoru atpakaļ un atkārtoti aktivizējiet naglotāju, nospiežot un 1 sekundi turot nospiestu ieslēgšanas/izslēgšanas slēdzi (13).
- Atlikušo naglu skaitu var novērot caur naglu indikatora lodziņiem (9) un pēc nepieciešamības ievietot vairāk naglu.

Lai noņemtu nagus:

- Izņemiet akumulatoru.
- Nospiediet aptveres atbrīvošanas pogu, kas atrodas aptveres aizmugurē, un pabīdiet aptveri vaļā.
- izņemiet naglas.
- Aizveriet žurnālu un pārliecinieties, vai tas ir droši nofiksēts savā vietā.

Dziļuma regulēšana (skatiet attēlu F)

⚠ ***BRĪDINĀJUMS!***
Veicot regulēšanu, vienmēr pavērsiet naglotāju prom no sevis un citiem. *Pretējā*

gadījumā var rasties nopietni savainojumi.

Lai noteiktu vajadzīgo dziļumu, ieteicams pārbaudīt iedzīšanas dziļumu uz apstrādājamā materiāla atgriezuma daļas.

Cietāku materiālu un garāku naglu iedzīšanai būs nepieciešams lielāks spēks.

- Izņemiet akumulatoru.
- Pagrieziet dziļuma selektoru (15) uz augšu vai uz leju, lai noregulētu dziļumu, kā norādīts dziļuma bultiņā.

–T–	Seklāks
¯T¯	Dziļāk

- Pievienojiet akumulatoru atpakaļ un restartējiet instrumentu, nospiežot un 1 sekundi turot nospiestu ieslēgšanas/izslēgšanas slēdzi (13).
- pēc katras regulēšanas reizes veiciet izmēģinājuma naglu iedzīšanu, līdz tiek iestatīts vēlamais dziļums.

PIEZĪME! Ja gaisa spiediens cilindrā ir pārāk zems, naglas netiks pareizi iedzītas kokā. Šajā gadījumā naglotājs ir jānosūta uz servisu.

Naglu iedzīšana (skatiet G attēlu)

⚠ ***BRĪDINĀJUMS!***

Instrumenta darbības laikā nekad nenostipriniet vai neaizturiet apstrādājamās daļas kontaktmehānismu. *Šāda rīcība var izraisīt nopietnas traumas.*

i ***PIEZĪME***

Ja pēc ieslēgšanas/izslēgšanas slēdža nospiešanas netiek veiktas nekādas citas darbības, naglotājs automātiski izslēgsies pēc 30 minūtēm.

Viens secīgs iedarbināšanas režīms:

Viena secīga iedarbināšana nodrošina visprecīzāko naglu izvietojumu.

- Pirms jebkuras darbības veikšanas apstrādājamajam izstrādājumam ir jābūt nostiprinātam.
- Pievienojiet akumulatoru un iedarbiniet instrumentu, nospiežot un 1 sekundi turot nospiestu ieslēgšanas/izslēgšanas slēdzi (13).
- Īsi nospiediet režīma izvēles pogu (10), lai izvēlētos vienreizējās secīgās iedarbināšanas režīmu " T ".
- Lai saglabātu kontroli, stingri satveriet instrumentu.
- Novietojiet instrumenta sagataves kontaktu (1) uz darba virsmas.
- Spiediet instrumentu pret darba virsmu, lai nospiestu sagataves kontaktu. Pēc tam nospiediet slēdzi (4), lai iedzītu naglu.
- Atlaidiet sprūda slēdzi un paceliet priekšgalu no sagataves, lai pabeigtu naglošanas darbību.
- Atkārtojiet šīs darbības, lai iedzītu vairāk naglu.

PIEZĪME: Turiet sprūdu nospiestu, līdz piedziņas cikls ir pabeigts.

Ja 5 sekundes pēc sagataves kontakta nospiešanas un atlaišanas netiek veiktas nekādas darbības, aizdedze tiks bloķēta, līdz lietotājs atlaidīs gan sagataves kontaktu, gan sprūda slēdzi un restartēs darbību.

Kontakta aktivizācijas režīms:

Kontakta iedarbināšana nodrošina ļoti ātru atkārtotu naglu ievietošanu.

- Pirms jebkuras darbības veikšanas apstrādājamajam izstrādājumam ir jābūt nostiprinātam.
- Pievienojiet akumulatoru un iedarbiniet instrumentu, nospiežot un 1 sekundi turot nospiestu ieslēgšanas/izslēgšanas slēdzi (13).
- Īsi nospiediet režīma izvēles pogu (10), lai izvēlētos kontakta aktivizācijas režīmu " TTT ".
- Lai saglabātu kontroli, stingri satveriet instrumentu.
- Nospiediet un turiet nospiestu sprūda slēdzi (4).
- Spiediet instrumentu pret darba virsmu, lai nospiestu sagataves kontaktu (1) un iedzītu naglu. Turiet sprūdu nospiestu.
- Pārvietojiet instrumentu uz nākamo naglošanas vietu un piespiediet instrumentu pret sagatavi, lai iedzītu nākamo naglu.
- Pēc tam, kad tas ir izdarīts, atlaidiet sprūda slēdzi.

PIEZĪME: Kontaktu aktivizēšanas režīmā joprojām tiek saglabāta vienas secīgas aktivizēšanas režīma loģika.

Tas nozīmē, ka instrumentu var darbināt arī, piespiežot sagataves kontaktu pret virsmu un nospiežot sprūda slēdzi.

Ja ilgāk par 5 sekundēm pēc saskares ar sagatavi vai sprūda slēdža nospiešanas un

atlaišanas netiek veiktas nekādas darbības, aizdedze tiks bloķēta, līdz lietotājs atbrīvos gan sagataves saskari, gan sprūda slēdzi un restartēs darbību.

Naglu izšaušanas bloķēšana

Ja aptverē ir atlikušas 0–5 naglas, sausās aizdedzes bloķēšanas funkcija neļaus turpināt darbību. Lai atsāktu darbu, atkārtoti ielādējiet instrumentā naglas.

LED darba lukturi (skatiet attēlu H)

LED darba gaismas (3) iedegsies, kad tiks nospiests sprūda slēdzis (4) vai sagataves kontakts (1). Tas nodrošina sagataves virsmas papildu apgaismojumu.

LED darba apgaismojums izslēgsies aptuveni 10 sekunžu laikā pēc tam, kad tiks atlaists gan sprūda slēdzis, gan sagataves kontakts.

Iestrēgušas naglas izņemšana (skatiet I1.–I2. attēlu)

- Izņemiet akumulatoru.
- Nospiediet magazīnas atbrīvošanas pogu (7) un izņemiet naglas no magazīnas.
- Paceliet iestrēguma atbrīvošanas fiksatoru (2) un atveriet iestrēguma atbrīvošanas vāku.
- Izņemiet iesprūdušo naglu, ja nepieciešams, izmantojot plakanu skrūvgriezi vai knaibles.

PIEZĪME: Nesabojājiet/nesaskrāpējiet naglu kanālu vai iedzīšanas mehānismu. Iedzīšanas laikā skrūvgriezim vienmēr jāatrodas virs naglas.

- Aizveriet iestrēguma atbrīvotāju un fiksatoru.
- vēlreiz ielādējiet naglas un aizveriet magazīna kārbu.
- Pievienojiet akumulatoru atpakaļ un restartējiet instrumentu, nospiežot un 1 sekundi turot nospiestu ieslēgšanas/izslēgšanas slēdzi.

i ***PIEZĪME***

*Naglu pārāk dziļa iedzēšana materiālā, pārmērīgs gružu daudzums vai iesprūdušas naglas var izraisīt sitamā instrumenta iesprūšanu apakšējā pozīcijā. Sitēju parasti var atgriezt darba pozīcijā, piespiežot darba kontakta elementu pret koka atgriezumu un nospiežot sprūdu. Skatiet nodaļu "**Nokrituša sitēja ievilkšana**" šajā rokasgrāmatā.*

Temperatūras aizsardzības režīms

Temperatūras aizsardzības režīms aizsargās instrumentu, ja tas tiks lietots ārkārtīgi aukstā/karstā temperatūrā (ārpus ieteicamā apkārtējās vides darba temperatūras diapazona) vai ja instruments lietošanas laikā pārkarst/sasalst. Ja tas notiek, instruments nedarbosies un ieslēgšanas/izslēgšanas slēdža/indikatora LED gaismas mirgos pārmaiņus. Pirms lietošanas ļaujiet instrumentam uzsilt vai atdzist.

Diagnostikas indikatori

Zem ieslēgšanas/izslēgšanas slēdža un režīma pogas esošie LED indikatori arī sniedz atgriezenisko saiti, lai norādītu uz problēmām ar instrumentu un/vai akumulatoru. Lai interpretētu mirgojošo LED gaismu ziņojumus un iespējamos risinājumus, skatiet tālāk redzamo tabulu.

Problēma	Indikatora gaisma zem spriegumu slēdzis	Indikatora lampiņa zem " T "	Indikatora lampiņa zem " TTT "	Risinājums
Akumulatora temperatūra ir pārāk augsta.	Zibspuldze	Nedeg	Nedeg	Ļaujiet akumulatoram atdzist vai izmantojiet citu akumulatoru.
Akumulatora zems spriegums.	Zibspuldze	Nedeg	Nedeg	
Elektronisko komponentu temperatūra pēc nepārtrauktas darbības ir pārāk augsta.	Nedeg	Mirgo pārmaiņus		Ļaujiet instrumentam atdzist.

Slikts savienojums vai cita elektriskā savienojuma kļūme	Nedeg	Nedeg	Nedeg	Izņemiet un ievietojiet akumulatoru atpakaļ, pēc tam restartējiet instrumentu. Vai arī sazinieties ar pilnvarotu klientu apkalpošanas centru, lai veiktu remontu.
Instruments apstājās. Vai īssavienojums	Zibspuldze vienlaikus			Restartējiet rīku. Vai arī sazinieties ar pilnvarotu klientu apkalpošanas centru, lai veiktu remontu.
Elektronisko komponentu atteice.	Nedeg	Zibspuldze vienlaikus		Lai veiktu remontu, sazinieties ar pilnvarotu klientu apkalpošanas centru.

Nokrituša sitiena ievilkšana (skatiet J attēlu)

- Izņemiet akumulatoru un izņemiet visas naglas.
- Ievietojiet akumulatoru atpakaļ, pēc tam nospiediet un 1 sekundi turiet ieslēgšanas/izslēgšanas slēdzi (13).
- Atveriet žurnālu.
- Spiediet sagataves kontaktu (1) pret sagatavi.
- Nospiediet sprūda slēdzi (4).
- Uzbrucējs atkāpsies.
- Pārlādējiet nagus.

Transportēšana

Uz litija jonu akumulatoriem attiecas bīstamo kravu likumdošanas prasības.

Šo akumulatoru transportēšana jāveic saskaņā ar vietējiem, valsts un starptautiskajiem noteikumiem.

Lietotāji drīkst pārvadāt šos akumulatorus pa autoceļiem bez papildu prasībām.

Uz litija jonu akumulatoru komerciālo pārvadāšanu, ko veic kuģniecības uzņēmumi, attiecas bīstamo kravu pārvadāšanas noteikumi. Piegādes sagatavošanu un transportēšanu drīkst veikt tikai atbilstoši apmācītas personas. Visam procesam jābūt profesionālā līmenī uzraudzītam.

Pārvadājot uzlādējamos akumulatorus, jāievēro šādi punkti:

Pārliecinieties, ka akumulatora kontaktspailes ir aizsargātas un izolētas, lai novērstu īssavienojumu veidošanos.

Pārliecinieties, ka akumulators ir nekustīgi nostiprināts iepakojuma iekšpusē.

Bojātus vai noplūdušus akumulatorus nedrīkst pārvadāt.

Lai iegūtu sīkāku informāciju, sazinieties ar kuģniecības uzņēmumu.

⚠ ***UZMANĪBU!***

Neizmantojiet akumulatorus, kuru korpuss ir bojāts.

Apkope un tīrīšana

⚠ ***BRĪDINĀJUMS!***

Pirms uzsākat darbu ar elektroinstrumentu, izņemiet akumulatoru no instrumenta.

Tīrīšana

⚠ ***UZMANĪBU!***

Veicot tīrīšanu ar sausu saspiesto gaisu, vienmēr lietojiet aizsargbrilles.

Regulāri iztīriet elektroinstrumentu un ventilācijas atveres. Tīrīšanas biežums ir atkarīgs no izmantotā materiāla un lietošanas ilguma. Regulāri izpūtiet korpusa iekšpusi un motoru ar sausu saspiesto gaisu.

Remonts

Remontu drīkst veikt tikai pilnvarotā klientu apkalpošanas centrā.

ⓘ ***PIEZĪME***

Garantijas darbības laikā neatskrūvējiet korpusa skrūves. Ja šī prasība netiek ievērota, tiek anulētas visas ražotāja garantijas prasības.

Rezerves daļas un piederumi

Informācija par citiem piederumiem, jo īpaši instrumentiem ar piederumiem, pieejama ražotāja katalogos. Pilnus rasējumus un rezerves daļu sarakstus var aplūkot mūsu mājas lapā: **www.flex-tools.com.**

Informācija par atbrīvošanos no vecās ierīces

⚠ ***BRĪDINĀJUMS!***

Deaktivizējiet nolietotus elektroinstrumentus:
– *izņemiet no akumulatora elektroinstrumentiem akumulatoru.*



Tikai ES valstis
Neizmetiet elektroinstrumentus mājsaimniecības atkritumos!
Saskaņā ar Eiropas Savienības Direktīvu Nr.2012/19/ES par elektrisko un elektronisko iekārtu atkritumiem un to īstenojošiem aktiem valsts tiesību sistēmā vairs nelietojami elektroinstrumenti jāsavāc atsevišķi un jānodod videi nekaitīgai otrreizējai pārstrādei.

Neizniciniet izejvielas – tā vietā nogādājiet uz otrreizējo pārstrādes punktu.

Ierīce, piederumi un iepakojums ir jāpārstrādā videi nekaitīgā veidā. Otrreizējai pārstrādei paredzētās plastmasas daļas ir apzīmētas ar speciālu otrreizējās pārstrādes simbolu.

⚠ ***BRĪDINĀJUMS!***

Neizmetiet akumulatorus sadzīves atkritumos, ugunī vai ūdenī. Nemēģiniet atvērt izlietotos akumulatorus.

Tikai ES valstīm:
Saskaņā ar Regulu Nr. 2023/1542 bojātie vai izlietotie akumulatori ir jāpārstrādā.

i ***PIEZĪME***

Lūdzu, jautājiet savam izplatītājam par utilizācijas iespējām!

CE-Atbilstības deklarācija

Atbilstības deklarācijas ir iekļautas šīs lietošanas rokasgrāmatas 1. pielikumā.

Atbrīvojums no atbildības

Ražotājs un viņa pārstāvis nav atbildīgi par jebkādu kaitējumu un zaudēto peļņu, ko izraisījis pārtraukums uzņēmējdarbībā sakarā ar izstrādājuma lietošanu vai nelietojamību. Ražotājs un viņa pārstāvis nav atbildīgi par jebkādiem bojājumiem, kas radušies nepareizas izstrādājuma izmantošanas rezultātā vai izmantojot izstrādājumu kopā ar citu ražotāju izstrādājumiem.



ارتدِ نظارات الحماية

معلومات سلامة هامة

⚠ ***تحذير!***

قبل استخدام الآلة العاملة بالطاقة، يُرجى قراءة ما يلي والالتزام به:

- *تعليمات التشغيل هذه،*
- *"تعليمات السلامة العامة" المتعلقة بالتعامل مع الآلات العاملة بالطاقة الواردة في الدليل المرفق (رقم المنشور:315915)،*
- *القواعد والتوجيهات المطبقة في الوقت الحالي لمنع وقوع الحوادث.*

هذه الآلة العاملة بالطاقة من الآلات الحديثة وتم تصميمها وفقًا لتوجيهات السلامة المعترف بها.

بالرغم من ذلك، ففي أثناء استخدام الآلة، قد تصبح مصدر خطر على حياة المستخدم وأطرافه، أو على أي شخص آخر، أو قد تتعرض الآلة أو الممتلكات الأخرى للضرر.

لا يجب استخدام الآلة العاملة بالطاقة إلا

- *للغرض المحدد للاستخدام فقط*
- *وأن تكون في حالة ممتازة.*

يجب إصلاح الأعطال المتعلقة بالسلامة على الفور.

الغرض المحدد للاستخدام

مسدس المسامير صغيرة الرأس مخصص

- *للاستخدام التجاري في الأماكن الصناعية والتجارية،*
- *أو لتثبيت المسامير في قطع العمل الخشبية.*

تعليمات السلامة الخاصة بمسدس المسامير صغيرة الرأس

⚠ ***تحذير!***

اقرأ جميع تحذيرات السلامة والتعليمات والرسوم التوضيحية والمواصفات المرفقة مع هذه الآلة. *عدم اتباع جميع التعليمات الواردة أدناه قد يؤدي إلى حدوث صدمة كهربائية أو نشوب حريق أو التعرض للإصابة، أحدها أو جميعها. احتفظ بجميع التحذيرات والتعليمات للرجوع إليها في المستقبل.*

- **افترض دائمًا أن الآلة تحتوي على عناصر تثبيت.** يمكن أن يؤدي التعامل بإهمال مع مسدس المسامير إلى إطلاق المسامير بشكل غير متوقع ووقوع إصابات جسدية.
- **لا توجه الآلة نحوك أو تجاه أي شخص قريب منك.** لأن التشغيل غير المتوقع قد يؤدي إلى إطلاق عناصر تثبيت، مما سيتسبب في وقوع إصابات.
- **لا تقم بتشغيل الآلة ما لم يتم تثبيت الآلة بقوة مقابل قطعة العمل.** إذا لم تكن الآلة ملامسة لقطعة

المحتويات

الرموز المستخدمة في هذا الدليل. 213
الرموز الموجودة على المنتج 213
معلومات سلامة هامة 213
الضوضاء والاهتزاز 214
البيانات الفنية 214
نظرة عامة. 214
تعليمات التشغيل. 215
النقل 218
الصيانة والعناية. 218
معلومات التخلص من المنتج 219
بيان المطابقة المتوافق مع المعايير الأوروبية CE . 219
إعفاء من المسؤولية 219

الرموز المستخدمة في هذا الدليل

⚠ ***تحذير!***

يشير إلى وجود خطر وشيك. عدم مراعاة هذا التحذير قد يؤدي إلى الوفاة أو التعرض لإصابات خطيرة للغاية.

⚠ ***تنبيه!***

يشير إلى حالة خطيرة محتملة. عدم مراعاة هذا التحذير قد يؤدي إلى إصابة خفيفة أو تلف الممتلكات.

i ***ملاحظة***

يشير إلى نصائح التطبيق والمعلومات الهامة.

الرموز الموجودة على المنتج



قبل تشغيل الآلة العاملة بالطاقة، اقرأ دليل التشغيل.



معلومات التخلص من الآلات القديمة (انظر الصفحة 219)



علامة الاتحاد الأوروبي CE



علامة تقييم المطابقة UKCA



لا تحملق في لمبة التشغيل

للوصول لتقدير دقيق لمستوى التعرض للاهتزازات، من الضروري أيضًا الأخذ في الاعتبار أوقات إيقاف تشغيل الآلة أو إدارتها بدون استخدامها فعليًا. وهو ما قد يخفض بشكل كبير من مستوى التعرض على مدار فترة العمل بأكملها.

قم بتحديد معايير السلامة الإضافية لحماية المشغل من تأثيرات الاهتزاز، مثل: المحافظة على الآلة والملحقات، والمحافظة على دفء الأيدي، وتنظيم أنماط العمل.

⚠ ***تنبيه!***

ارتدِ واقيات للأذن ذات مستوى ضغط صوتي أعلى من ٨٥ ديسيبل(أ).

البياناتا لفنية

نوع المنتج	NB 16-54 18-EC		
نوع المنتج	مسدس مسامير صغيرة الرأس		
الجهد المقدر	تيار جهد مستمر	18	
سعة المخزن	مسامير	110	
نوع المسمار	Ga	18	
طول المسمار صغير الرأس	مم	16-54	
قطر المسمار	مم	1.2	
الوزن وفقًا لإجراءات شركة FLEX 1	كجم	2.2	
البطارية	18 فولت	AP 18/2.5 AP 18/4.0 AP 18/5.0 AP 18/8.0 AP 18/4.0 XT AP 18/8.0 XT	
وزن البطارية	كجم	AP 18/2.5	0.4
		AP 18/4.0	0.8
		AP 18/5.0	0.7
		AP 18/8.0	1.1
		AP 18/4.0 XT	0.7
		AP 18/8.0 XT	1.2
نطاق الشاحن	سلسلة 18…CA سلسلة 12/18…CA		
درجة حرارة الشحن	0~40 درجة مئوية		
درجة حرارة التشغيل	10-~40 درجة مئوية		
درجة حرارة التخزين	20-~50 درجة مئوية		

نظرة عامة (انظر الشكل A)

ترقيم خصائص المنتج تشير إلى الصور الخاصة بالآلة في صفحة الرسوم التوضيحية.

1. نقطة الاتصال بقطعة العمل

العمل، فقد ينحرف عنصر التثبيت بعيدًا عن هدفك.

- **افصل الآلة عن مصدر الطاقة عندما تنحصر عناصر التثبيت فيها.** في أثناء إزالة مسمار عالق، قد يتم تشغيل مسدس المسامير عن طريق الخطأ إذا كان موصلًا بالتيار.
- **توخَّ الحذر في أثناء إزالة عناصر التثبيت المحصورة من الآلة.** فقد تكون الآلية واقعة تحت ضغط، وهو ما قد يؤدي إلى إطلاق عناصر التثبيت عنوة عند محاولة إزالة عناصر محصورة.
- **لا تستخدم مسدس المسامير هذا لتثبيت الكابلات الكهربائية.** فهو غير مصمم لتركيب الكابلات الكهربائية، وقد يؤدي إلى إتلاف عزل الكابلات الكهربائية مما يتسبب في حدوث صدمة كهربائية أو مخاطر نشوب حريق.
- **أمسك بالآلة العاملة بالطاقة من أسطح الإمساك المعزولة، وذلك عند القيام بأعمال قد يلحق فيها ملحق القطع أو أداة الربط بأسلاك مخفية.** قد يتلامس ملحق القطع وأداة الربط مع سلك تيار "جار"، وهو ما يجعل الأجزاء المعدنية المكشوفة بالآلة "مكهربة" ويتسبب في إصابة مُشغل الآلة بصدمة كهربائية.

الضوضاء والاهتزاز

تم تحديد مستويات الضوضاء والاهتزاز وفقًا للمعيار EN 60745.

مستوى الضوضاء المقدر A للآلة العاملة بالطاقة هو عادة:

- مستوى ضغط الصوت L_{pA}: 80 ديسيبل(أ)
- مستوى قوة الصوت L_{WA}: 91 ديسيبل(أ)
- نسبة الشك: K = 3 ديسيبل

القيمة الكلية للاهتزاز:

- قيمة الانبعاثات a_h: 2,43 م/ثانية^2
- نسبة الشك: K = 1,5 م/ثانية^2

⚠ ***تنبيه!***

تنطبق القيم المقاسة المحددة على الآلات العاملة بالطاقة الجديدة. الاستخدام اليومي يتسبب في تغيّر قيم الضوضاء والاهتزاز.

i ***ملاحظة***

تم قياس مستوى انبعاث الاهتزاز الموضح في هذه التعليمات وفقًا للاختبار المعياري المحدد في المعيار EN 62841 ويمكن استخدامه لمقارنة آلة مع أخرى. ويمكن أيضًا استخدامه للتقييم المبدئي للتعرض.

مستوى انبعاث الاهتزاز المعلن يمثّل التطبيقات الرئيسية للآلة.

إلا أنه لو تم استخدام الآلة في تطبيقات مختلفة، أو مع ملحقات مختلفة، أو تمت صيانتها بشكل رديء، فقد يختلف مستوى انبعاث الاهتزاز. وهو ما قد يزيد بشكل كبير من مستوى التعرض على مدار فترة العمل بأكملها.

فقم بتخزينها مشحونة جزئيًا في مكان بارد.

تركيب/استبدال البطارية (انظر الشكل B1-B2)

- اضغط على البطارية المشحونة إلى داخل الآلة العاملة بالطاقة إلى أن تسمع صوت نقرة, (انظر الشكل B1).
- للخلع، اضغط على زر التحرير (1.) واسحب البطارية (2.) (انظر الشكل B2).

تنبيه!

عند عدم استخدام الجهاز، قم بحماية أطراف توصيل البطارية. لأن الأجزاء المعدنية المفكوكة قد تتسبب في عمل دائرة قصر (ماس كهربائي) بين أطراف التوصيل، أو انفجار، أو خطر نشوب حريق!

خطاف الحزام (انظر الشكل C)

يتم شحن آلتك مع خطاف قابل للإزالة (٦) يمكن وضعه على أي جانب من الآلة. يمكن استخدام الخطاف لتعليق الآلة على حزام.

تركيب الخطاف في الآلة:

- اخلع البطارية.
- قم بمحاذاة الخطاف مع الثقوب الموجودة في قاعدة الآلة.
- أدخل المسمار واربطه بإحكام باستخدام مفك (غير مرفق).

إزالة الخطاف من الآلة:

- اخلع البطارية.
- فك المسمار وأزل الخطاف.

وسادة منع الخدوش (انظر الشكل D)

تحذير!

أزل مجموعة البطارية من الآلة قبل إزالة وسادة منع الخدوش أو استبدالها. *لأن عدم اتباع هذه التعليمات قد يتسبب في حدوث إصابات جسدية خطيرة.*

تساعد وسادة منع الخدوش (14) المثبتة بمقدمة الآلة على منع التمزق وانبعاج سطح العمل عند الاستخدام مع الأخشاب الأكثر ليناً.

يمكن إزالة وسادة منع الخدوش عن طريق سحبها إلى أسفل وبعيداً عن نقطة الاتصال بقطعة العمل (1).

لاستبدال وسادة منع الخدوش، قم بتركيبها في مكانها فوق نقطة الاتصال بقطعة العمل وادفع إلى أعلى من الخلف لإعادة تثبيتها.

يوجد موضع التخزين المدمج (D-1) لوسادة منع الخدوش على مخزن الآلة. يتم إرفاق وسادتين في منطقة موضع التخزين المدمج.

لتحميل المسامير صغيرة الرأس أو إزالتها (انظر الشكل E)

تحذير!

أزل البطارية من الآلة قبل تحميل المسامير أو إزالتها. *عدم فعل ذلك قد يؤدي لإصابات شخصية خطيرة.*

2. **لسان تحرير عناصر التثبيت العالقة**
3. **مصباح إضاءة منطقة العمل بلمبات LED**
4. **المفتاح الزنبركي**
5. **المقبض**
6. **خطاف قابل للإزالة**
7. **زر تحرير المخزن**
8. **المخزن**
9. **نوافذ مؤشر المسامير**
10. **زر تحديد الوضع**
11. **وضع التشغيل بالتلامس**
12. **وضع التشغيل المتسلسل الفردي**
13. **مفتاح الطاقة**
14. **وسادة منع الخدوش (×3)**
15. **مُحدد العمق**

تعليمات التشغيل

تحذير!

اخلع البطارية قبل إجراء أي أعمال على الآلة العاملة بالطاقة.

قبل تشغيل الآلة العاملة بالطاقة

قم بإخراج الآلة العاملة بالطاقة والملحقات من العبوة، وتحقق من عدم تعرض أي أجزاء للفقد أو التلف.

ملاحظة

البطاريات لا تكون مشحونة بالكامل عند استلامها. قبل التشغيل للمرة الأولى، اشحن البطاريات بالكامل. راجع دليل تشغيل الشاحن.

نصائح لإطالة عمر البطارية

تنبيه!

- *لا تقم أبدًا بشحن البطاريات عند درجات حرارة أقل من ٠ درجة مئوية أو أعلى من ٤٠ درجة مئوية.*
- *لا تشحن البطاريات في بيئات ذات رطوبة جوية عالية أو درجة حرارة محيطة عالية.*
- *لا تقم بتغطية البطاريات والشاحن في أثناء عملية الشحن.*
- *اسحب قابس الشاحن من مصدر التيار في نهاية عملية الشحن.*

ترتفع درجة حرارة البطارية والشاحن في أثناء عملية الشحن. هذا أمر طبيعي تمامًا!

ملاحظة

اتبع تعليمات شحن البطارية الصحيحة الموضحة في دليل تشغيل البطارية.

إذا لم يتم استخدام البطاريات لفترة طويلة من الوقت،

عمق أقل	-T-
عمق أكبر	-T-

أعد توصيل البطارية، وأعد تشغيل الآلة بالضغط مع الاستمرار على مفتاح الطاقة (13) لمدة ثانية واحدة.

- قم بتثبيت مسمار اختبار بعد كل عملية ضبط إلى أن يتم ضبط العمق المطلوب.

ملاحظة: إذا كانت ضغط الهواء في الأسطوانة منخفضًا جدًا، فلن يتم دفع المسامير في الخشب بشكل صحيح. وفي هذه الحالة، يجب إرسال مسدس المسامير إلى مركز صيانة.

تثبيت المسامير صغيرة الرأس (انظر الشكل G)

⚠ ***تحذير!***

لا تقم مطلقًا بتعطيل آلية نقطة الاتصال بقطعة العمل أو إعاقتها في أثناء تشغيل الآلة. *لأن فعل ذلك قد يتسبب في حدوث إصابات خطيرة محتملة.*

ℹ ***ملاحظة***

إذا لم يتم اتخاذ أي إجراء آخر بعد الضغط على مفتاح الطاقة، يتم إيقاف تشغيل مسدس المسامير تلقائيًا بعد 30 دقيقة.

وضع التشغيل المتسلسل الفردي:

يتيح لك وضع التشغيل المتسلسل الفردي تثبيت المسامير بأعلى دقة.

- تأكد من تأمين قطعة العمل قبل إجراء أي أعمال.
- قم بتوصيل البطارية، وتشغيل الآلة بالضغط مع الاستمرار على مفتاح الطاقة (13) لمدة ثانية واحدة.
- اضغط بسرعة على زر تحديد الوضع (10) لاختيار وضع التشغيل المتسلسل الفردي "T".
- أمسك الآلة بإحكام للحفاظ على تحكمك فيها.
- قم بتوجيه نقطة الاتصال بقطعة العمل (1) في الآلة نحو سطح العمل.
- ادفع الآلة على سطح العمل لضغط آلية نقطة الاتصال بقطعة العمل. ثم اعصر المفتاح الزنبركي (4) لتثبيت مسمار.
- حرر المفتاح الزنبركي وارفع مقدمة الآلة عن قطعة العمل لإكمال عملية تثبيت المسامير.
- كرر الخطوات لتثبيت المزيد من المسامير.

ملاحظة: استمر في عصر الزناد إلى أن تكتمل دورة الدفع.

إذا لم يكن هناك أي إجراء لأكثر من ٥ ثوانٍ بعد الضغط على آلية نقطة الاتصال بقطعة العمل من دون تحريرها، فسوف يتم قفل عملية التثبيت إلى أن يحرر المستخدم كلًا من آلية نقطة الاتصال بقطعة العمل والمفتاح الزنبركي ويحاول مرة أخرى.

وضع التشغيل بالتلامس:

يسمح وضع التشغيل بالتلامس بالتثبيت المتكرر للمسامير بسرعة كبيرة.

⚠ ***تحذير!***

أبق الآلة موجهة بعيدًا عن نفسك والآخرين عند تحميل المسامير. *لأن عدم اتباع هذه التعليمات من المحتمل أن يتسبب في حدوث إصابات جسدية خطيرة.*

⚠ ***تحذير!***

استخدم فقط المسامير الموصى باستخدامها مع هذه الآلة. *يمكن أن يؤدي استخدام أي مسامير أخرى إلى خلل في الآلة، مما قد يتسبب في حدوث إصابات خطيرة.*

⚠ ***تحذير!***

لا تقم مطلقًا بتحميل المسامير مع تفعيل نقطة الاتصال بقطعة العمل أو الزناد. *لأن فعل ذلك قد يتسبب في حدوث إصابات شخصية خطيرة محتملة.*

لتحميل المسامير:

- اخلع البطارية.
- مع توجيه مقدمة الآلة بعيدًا عنك، اعصر زر تحرير المخزن (7) الموجود في الجزء الخلفي من المخزن وحرك المخزن لفتحه
- ضع المسامير صغيرة الرأس في القناة مع توجيه رؤوس المسامير (E-1) إلى أسفل وجعلها تستقر على قاع القناة.
- ادفع المخزن واضغط على زر تحرير المخزن لإغلاقه في مكانه بإحكام مع سماع صوت نقرة.
- تأكد من أن المخزن مقفل بإحكام في مكانه.
- أعد توصيل البطارية، وأعد تشغيل مسدس المسامير بالضغط مع الاستمرار على مفتاح الطاقة (13) لمدة ثانية واحدة.
- يمكنك متابعة عدد المسامير المتبقية من خلال نوافذ مؤشر المسامير (9)، وتحميل المزيد من المسامير حسب الحاجة.

لإزالة المسامير:

- اخلع البطارية.
- اعصر زر تحرير المخزن الموجود في الجزء الخلفي من المخزن، وحرك المخزن لفتحه.
- أزل المسامير.
- أغلق المخزن وتأكد من قفله بإحكام في مكانه.

ضبط عمق التثبيت (انظر الشكل F)

⚠ ***تحذير!***

يجب دائمًا توجيه مسدس المسامير بعيدًا عن نفسك والآخرين عند إجراء عمليات الضبط. *لأن عدم فعل ذلك قد يتسبب في حدوث إصابات خطيرة.*

ننصحك باختبار عمق التثبيت على قطعة خردة لتحديد العمق المطلوب.

سوف تتطلب المواد الأكثر صلابة والمسامير الأطول قوة أكبر لتثبيت المسمار.

- اخلع البطارية.
- قم بتدوير محدد العمق (15) إلى أعلى أو أسفل لضبط العمق كما هو موضح على سهم العمق.

- ارفع لسان تحرير عناصر التثبيت العالقة (2) وافتح فوهة التحرير.
- أزل المسمار العالق باستخدام مفك مفلطح الرأس أو كماشة، إذا لزم الأمر.

ملاحظة: لا تتلف/تخدش قناة المسامير أو آلية عمود الدفع. يجب أن ينزلق المفك دائمًا فوق المسمار عند الإزالة.

- أغلق فوهة التحرير واللسان.
- أعد تحميل المسامير وأغلق المخزن.
- أعد توصيل البطارية، وأعد تشغيل الآلة بالضغط مع الاستمرار على مفتاح الطاقة لمدة ثانية واحدة.

ملاحظة

*قد يؤدي دفع المسامير بعمق شديد في المادة، أو العوالق الزائدة، أو المسامير العالقة إلى تعليق الطارق في موضعه السفلي. يمكن عادة إعادة الطارق إلى وضع التشغيل عن طريق الضغط على آلية نقطة الاتصال بقطعة العمل نحو قطعة خردة من الخشب والضغط على الزناد. يُرجى الرجوع إلى الفصل "**سحب الطارق الساقط**" في هذا الدليل.*

وضع الحماية من درجة الحرارة

سيحمي وضع الحماية من درجة الحرارة الآلة عند استخدامها في درجات حرارة شديدة البرودة/الحرارة (خارج نطاق درجة حرارة التشغيل المحيطة الموصى بها)، أو إذا كانت الآلة ترتفع درجة حرارتها أو تتجمد في أثناء الاستخدام. إذا حدث ذلك، فلن تعمل الآلة وستومض مصابيح LED الخاصة بمفتاح الطاقة/المؤشر بالتناوب. اسمح للآلة بالتسخين أو التبريد قبل الاستخدام.

- تأكد من تأمين قطعة العمل قبل إجراء أي أعمال.
- قم بتوصيل البطارية، وتشغيل الآلة بالضغط مع الاستمرار على مفتاح الطاقة (13) لمدة ثانية واحدة.
- اضغط بسرعة على زر تحديد الوضع (10) لاختيار وضع التشغيل بالتلامس "TTT".
- أمسك الآلة بإحكام للحفاظ على تحكمك فيها.
- اعصر المفتاح الزنبركي (4) مع الاستمرار.
- ادفع الآلة على سطح العمل لضغط آلية نقطة الاتصال بقطعة العمل (1) وتثبيت مسمار. استمر في عصر الزناد.
- انقل الآلة إلى مكان تثبيت المسمار التالي وادفع الآلة ناحية قطعة العمل لتثبيت مسمار آخر.
- حرر الزناد عند الانتهاء.

ملاحظة: يظل وضع التشغيل بالتلامس محتفظًا بمنطق وضع التشغيل المتسلسل الفردي.

هذا يعني أنه يمكن أيضًا تشغيل الآلة عن طريق ضغط آلية نقطة الاتصال بقطعة العمل نحو السطح والضغط على المفتاح الزنبركي.

إذا لم يكن هناك أي إجراء لأكثر من ٥ ثوانٍ بعد الضغط على آلية نقطة الاتصال بقطعة العمل أو المفتاح الزنبركي من دون تحريرهما، فسوف يتم قفل عملية التثبيت إلى أن يحرر المستخدم كلًا من آلية نقطة الاتصال بقطعة العمل والمفتاح الزنبركي ويحاول مرة أخرى.

قفل التشغيل عند نقص المسامير

عندما يحتوي المخزن على ٠-٥ مسامير فقط، فإن ميزة قفل التشغيل عند نقص المسامير لن تسمح بمواصلة التشغيل. لاستئناف التشغيل، أعد تحميل الآلة بالمسامير.

مصابيح إضاءة منطقة العمل LED (انظر الشكل H)

ستضيء مصابيح إضاءة منطقة العمل LED (٣) عند الضغط على المفتاح الزنبركي (٤) أو نقطة الاتصال بقطعة العمل (١). يؤدي هذا إلى توفير إضاءة إضافية لسطح قطعة العمل.

ستنطفئ مصابيح إضاءة منطقة العمل LED بعد حوالي ١٠ ثوانٍ من تحرير كل من المفتاح الزنبركي ونقطة الاتصال بقطعة العمل.

إزالة مسمار عالق (انظر الشكل I1-I2)

- اخلع البطارية.
- اضغط على زر تحرير المخزن (7)، وأزل المسامير من المخزن.

مؤشرات التشخيص

تقدم مصابيح LED الخاصة بالمؤشر تحت مفتاح الطاقة وزر الوضع أيضًا تنبيهات تشير إلى المشكلات في الآلة و/أو البطارية. يُرجى مراجعة الجدول أدناه لتفسير المشكلة التي تشير إلى مصابيح LED الوامضة والحلول الممكنة.

المشكلة	مصباح المؤشر تحت مفتاح الطاقة	مصباح المؤشر تحت "T"	مصباح المؤشر تحت "TTT"	الحل
درجة حرارة البطارية مرتفعة جدًا.	وامض	مطفأ	مطفأ	اترك البطارية إلى أن تبرد أو استخدم بطارية أخرى.
جهد البطارية منخفض.	وامض	مطفأ	مطفأ	
درجة حرارة المكونات الإلكترونية مرتفعة جدًا بعد التشغيل المستمر.	مطفأ	وامض بالتناوب		اترك الآلة إلى أن تبرد.
اتصال ضعيف أو خلل آخر في الاتصال الكهربائي	مطفأ	مطفأ	مطفأ	أخرج البطارية وأعد تركيبها، ثم أعد تشغيل الآلة. أو اتصل بمركز خدمة عملاء معتمد لإجراء الإصلاحات.
الآلة تتباطأ. دائرة قصر (ماس كهربائي)	يومض بشكلٍ متزامن			أعد تشغيل الآلة. أو اتصل بمركز خدمة عملاء معتمد لإجراء الإصلاحات.
خلل في المكونات الإلكترونية.	مطفأ	يومض بشكلٍ متزامن		اتصل بمركز خدمة عملاء معتمد لإجراء الإصلاحات.

حدوث ماس كهربائي.

تأكد من تأمين البطارية ضد الحركة داخل العبوة.

لا يجوز نقل البطاريات التالفة أو التي بها تسريب.

تواصل مع بشركة الشحن الخاصة بك للحصول على مزيد من المعلومات.

⚠ ***تنبيه!***

لا يجب نقل البطاريات التي تحتوي على هيكل تالف.

الصيانة والعناية

⚠ ***تحذير!***

قبل إجراء أي أعمال على الآلة العاملة بالطاقة، أزل البطارية من الآلة.

التنظيف

⚠ ***تنبيه!***

عند التنظيف باستخدام الهواء المضغوط الجاف، احرص دائمًا على ارتداء نظارات حماية.

نظف الآلة العاملة بالطاقة وفتحات التهوية بانتظام. يعتمد مدى تكرار التنظيف على المواد التي تم التعامل معها ومدة الاستخدام. قم بنفخ الهيكل الداخلي والمحرك بالهواء الجاف المضغوط لتنظيفهم.

الإصلاحات

يجب تنفيذ الإصلاحات من قبل مركز خدمة عملاء معتمد فقط.

سحب الطارق الساقط (انظر الشكل J)

- أخرج البطارية وأزل كل المسامير.
- أعد إدخال البطارية، ثم اضغط مع الاستمرار على مفتاح الطاقة (13) لمدة ثانية واحدة.
- افتح المخزن.
- اضغط على نقطة الاتصال بقطعة العمل (1) ناحية قطعة العمل.
- اعصر المفتاح الزنبركي (4).
- وسيتم سحب الطارق.
- أعد تحميل المسامير.

النقل

تخضع بطاريات الليثيوم-أيون لمتطلبات تشريعات المواد الخطرة.

يجب أن يتم نقل هذه البطاريات وفقًا للأحكام واللوائح المحلية والوطنية والدولية.

يمكن للمستخدمين نقل هذه البطاريات بريًا من دون الحاجة إلى مزيد من المتطلبات.

يخضع النقل التجاري لبطاريات الليثيوم-أيون بواسطة شركات الشحن إلى لوائح نقل البضائع الخطرة. لا يجوز إجراء تحضيرات الشحن والنقل إلا من قبل أشخاص مدربين بشكل مناسب. يجب أن يتم الإشراف على العملية بأكملها بشكل احترافي.

يجب مراعاة النقاط التالية عند نقل البطاريات القابلة لإعادة الشحن:

تأكد من أن أطراف اتصال البطارية محمية ومعزولة لمنع

⚠ ***تحذير!***

لا تتخلص من البطاريات في النفايات المنزلية أو النيران أو الماء. لا تفتح البطاريات المستهلكة.

دول الاتحاد الأوروبي فقط:
وفقًا للتوجيه 1542/2023، تجب إعادة تدوير البطاريات المعطوبة أو المستهلكة.

i ***ملاحظة***

يُرجى الاستفسار من الوكيل المتواجد في منطقتك عن خيارات التخلص من المنتج!

CE- بيان المطابقة

إعلانات المطابقة مرفقة في الملحق رقم ١ من دليل التعليمات هذا.

إعفاء من المسؤولية

لا تتحمل الشركة الصانعة وممثليها أي مسؤولية عن أي ضرر أو فوائد ضائعة بسبب تعطل العمل الناتج عن المنتج أو بسبب عدم صلاحية المنتج للاستخدام.
لا تتحمل الشركة الصانعة وممثليها أي مسؤولية عن أي ضرر ينتج عن الاستخدام غير الصحيح للمنتج أو بسبب استخدام المنتج مع منتجات تخص شركات أخرى.

i ***ملاحظة***

لا تفك المسامير الموجودة في الهيكل في أثناء فترة الضمان. إن عدم الامتثال لهذا المطلب سوف يؤدي إلى إبطال أي مطالبات مستحقة بموجب ضمان الشركة المصنعة.

قطع الغيار والملحقات

يمكنك التعرف على الملحقات الأخرى، وخاصة الأدوات والملحقات، من خلال قوائم منتجات الشركة الصانعة.
يمكنك التعرف على الصور التوضيحية وقوائم قطع الغيار من خلال صفحتنا الرئيسية: **www.flex-tools.com.**

معلومات التخلص من المنتج

⚠ ***تحذير!***

عندما تصبح الآلات العاملة بالطاقة غير صالحة للاستعمال:

– *وبالنسبة للآلة العاملة بالبطارية، قم بخلع البطارية.*



دول الاتحاد الأوروبي فقط
لا تتخلص من الآلات الكهربائية في النفايات المنزلية!
وفقًا للتوجيه الأوروبي EU/19/2012 الخاص بنفايات الأجهزة الكهربائية والإلكترونية مع اتباع القانون المحلي، يجب جمع الآلات الكهربائية المستهلكة بشكلٍ منفصل وإعادة تدويرها بطريقة صديقة للبيئة.



استخلاص المواد الخام بدلاً من التخلص في النفايات.

تجب إعادة تدوير الجهاز والملحقات ومكونات التغليف بطريقة صديقة للبيئة. يتم تحديد الأجزاء البلاستيكية لعملية إعادة التدوير وفقًا لنوع المادة.

FLEX

Flex-Elektrowerkzeuge GmbH
Bahnhofstr. 15
71711 Steinheim/Murr
Germany
Tel. +49(0) 7144 828-0
Fax. +49(0) 7144 25899
info@flex-tools.com
www.flex-tools.com

EP2209593B1 EP2243600B1

Flex Power Tools Ltd.
Unit 8 Anglo Office Park
Lincoln Road
HP12 3RH, High Wycombe, Buckinghamshire
United Kingdom
Phone: +44 (0)1325 741 793
E-Mail: uk.sales@flex-tools.com







535669 /01-2026 / No responsibility for typographical errors. Technical changes reserved