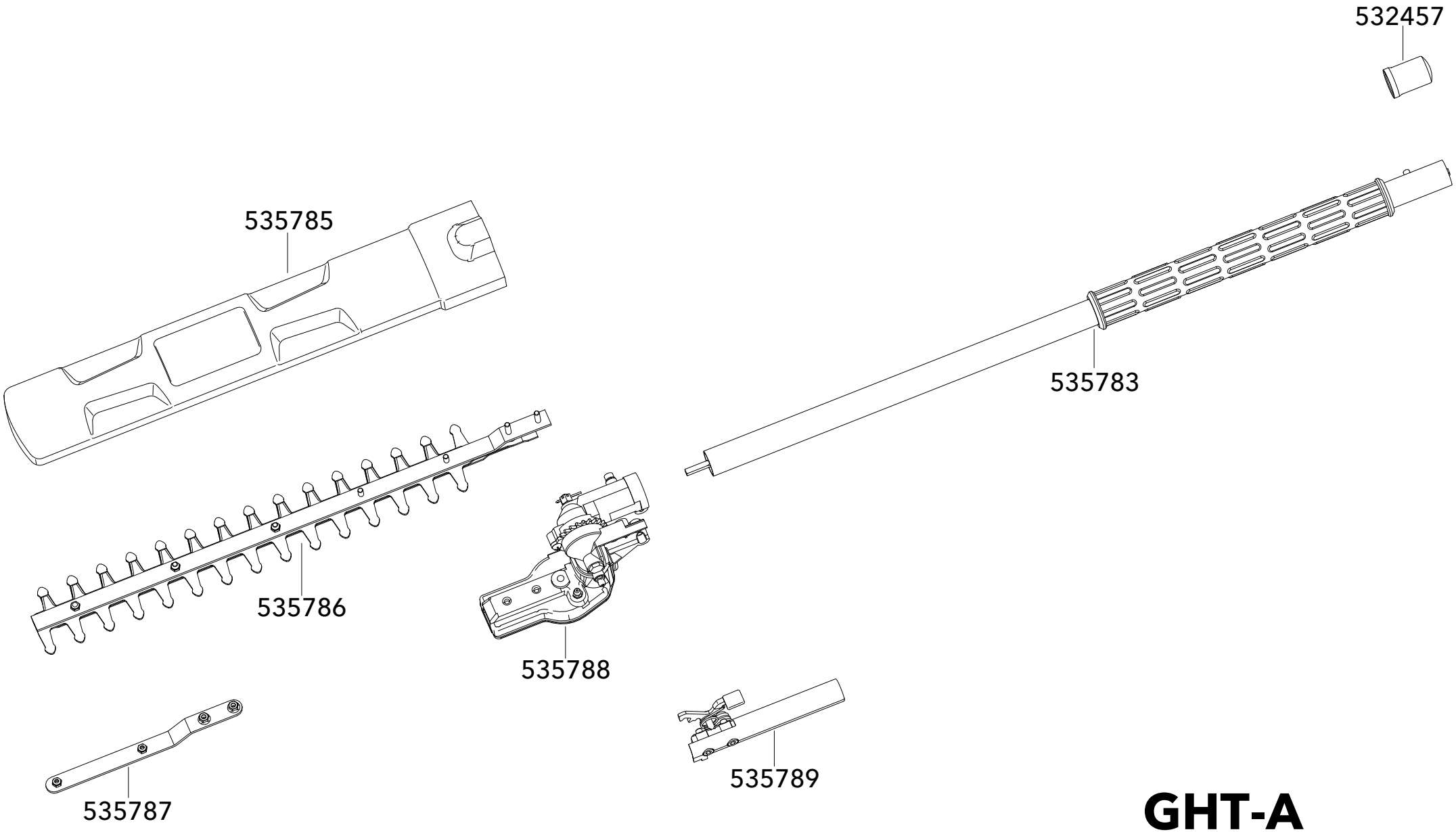

GHT-A

Zeichng.-Nr. 535845 Datum 10-2025
Drawing-no. 535845 Date 10-2025