www.flex-tools.com

FLEX

AC 14,4 Li

Teile-Nr. 349.984 09/2008

Ersatzteilliste
Spare parts List
Liste des Pièces de rechange
Lista de repuestos

Nur für Reparaturwerkstätten und Elektrofachkräfte
Only for specialized electrical personnel and repair-shops
Uniquement pour les ateliers de réparation et les électriciens qualifiés
Sólo para talleres de reparación y electricistas

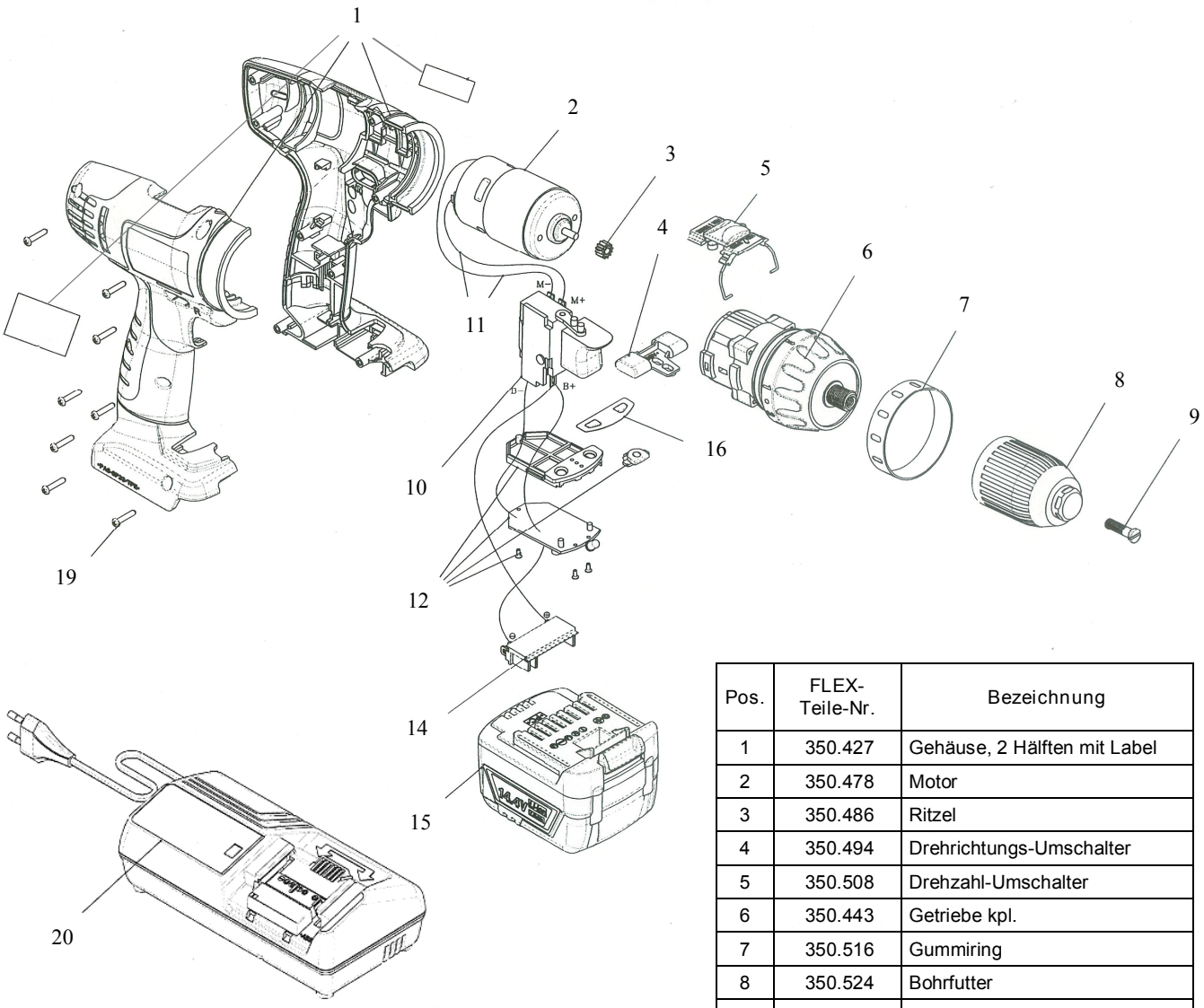

Pos.	FLEX-Teile-Nr.	Bezeichnung
1	350.427	Gehäuse, 2 Hälften mit Label
2	350.478	Motor
3	350.486	Ritzel
4	350.494	Drehrichtungs-Umschalter
5	350.508	Drehzahl-Umschalter
6	350.443	Getriebe kpl.
7	350.516	Gummiring
8	350.524	Bohrfutter
9	350.532	Schraube
10	350.540	Schalter
11	350.559	Litzen
12	350.567	Abdeckung kpl.
14	350.583	Kontaktplatte
15	348.708	Akku
16	350.591	Einlage
19	350.605	Schraube
20	348.694	Ladegerät

FLEX-Elektrowerkzeuge GmbH
Bahnhofstr. 15
71711 Steinheim/Murr

Tel. +49 (0) 7144 828-0
Fax +49 (0) 7144 25899

info@flex-tools.com
www.flex-tools.com

Änderungen vorbehalten
Modifications reserved
Modifications reservees
Salvo modificaciones