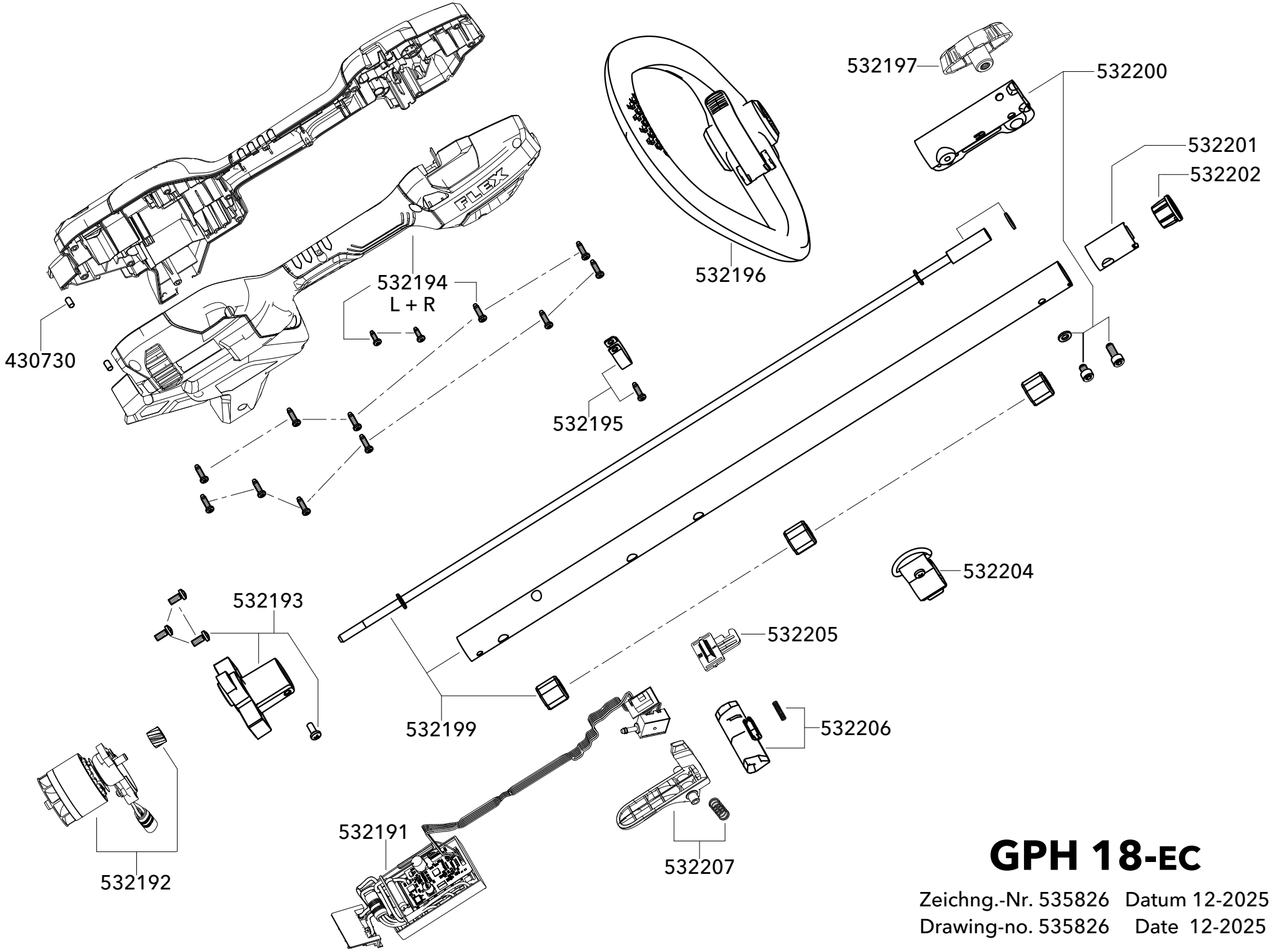

GPH 18-EC

Zeichng.-Nr. 535826 Datum 12-2025
Drawing-no. 535826 Date 12-2025